ABB

6851/22S-xxx-500

2CKA000173B5587 / 05.08.2024

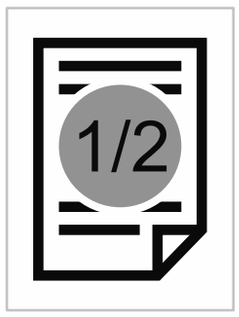

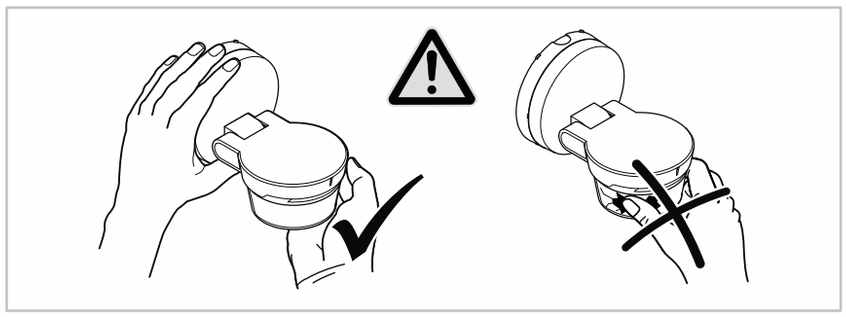

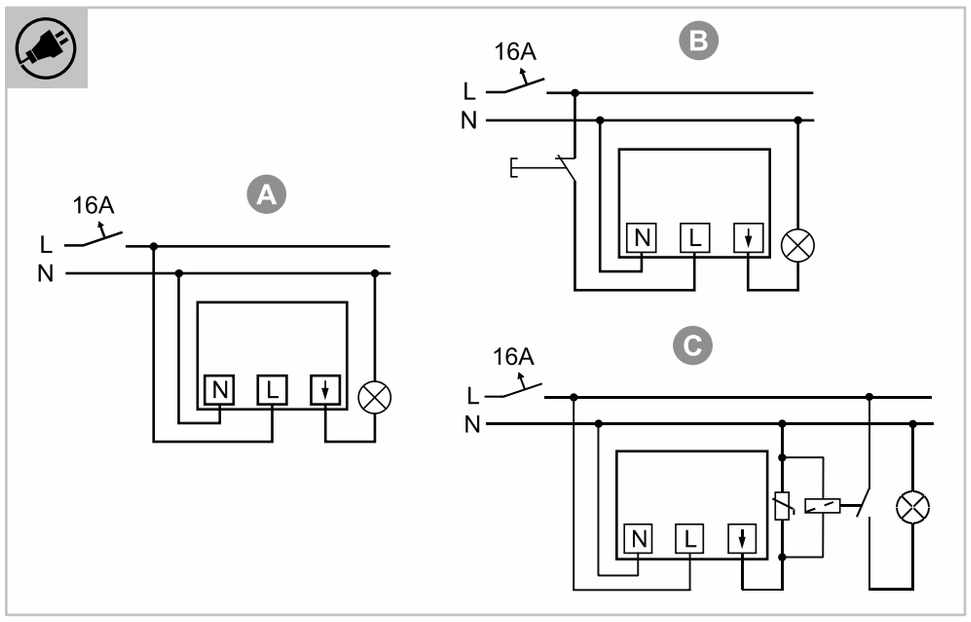

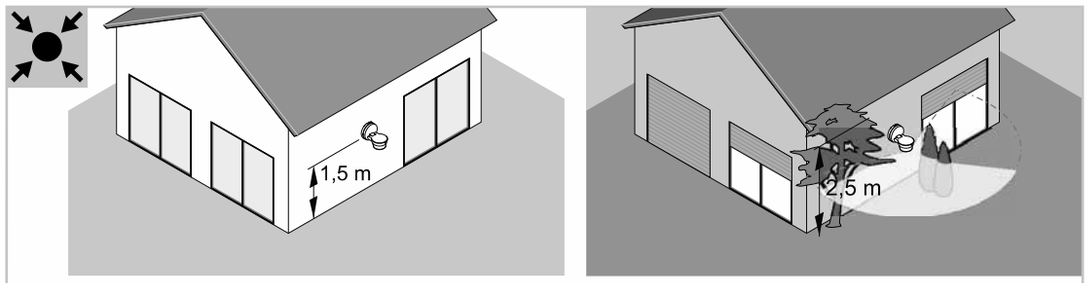

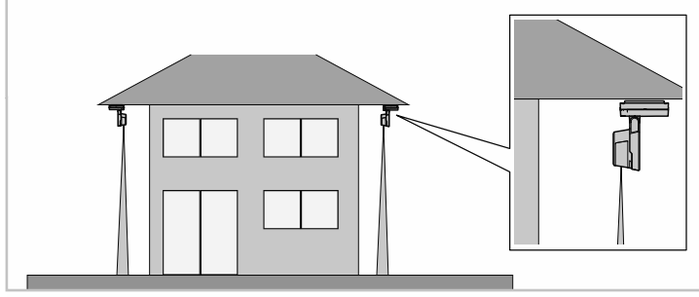

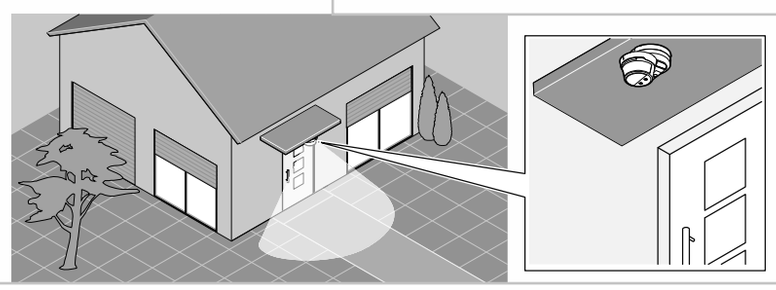

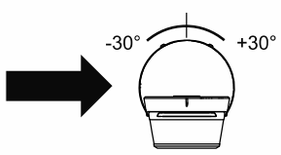

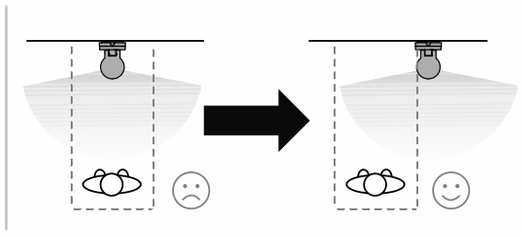

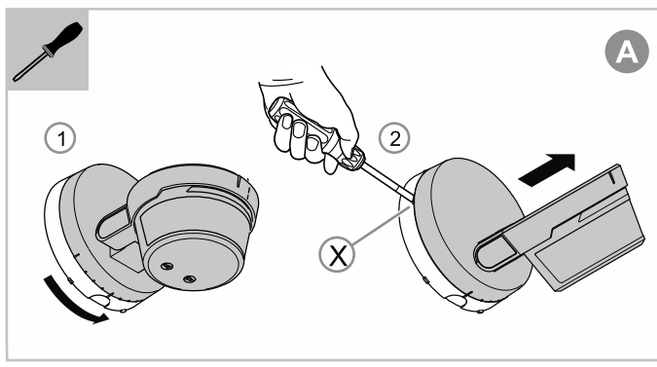

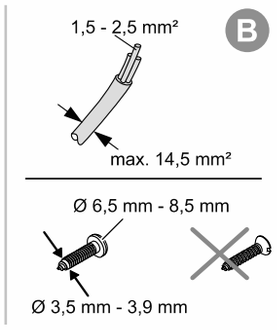

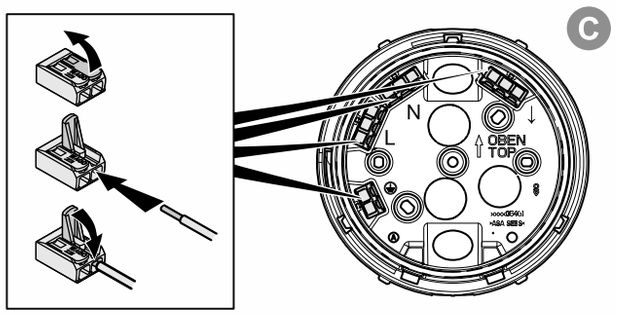

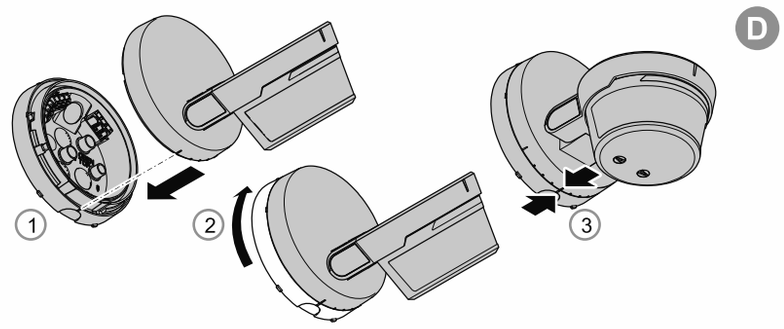

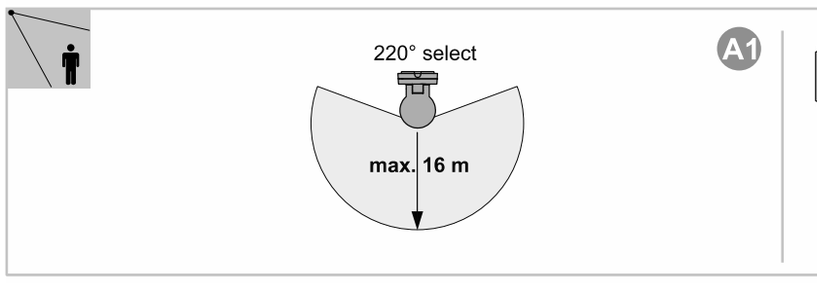

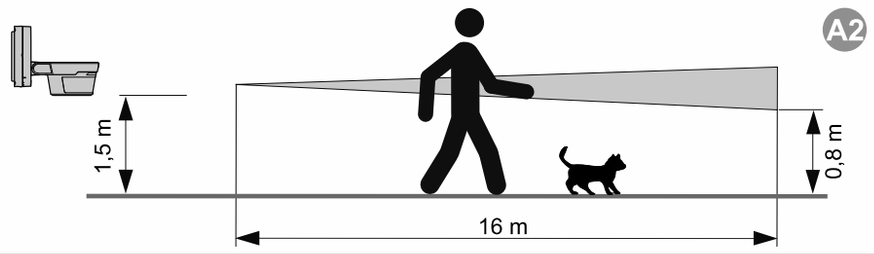

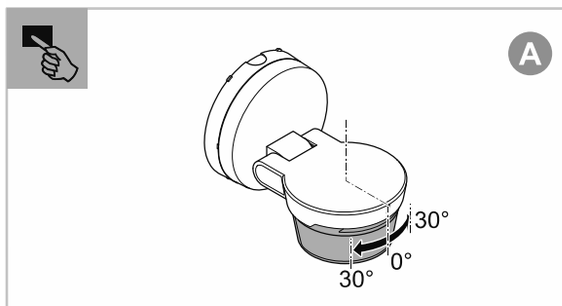

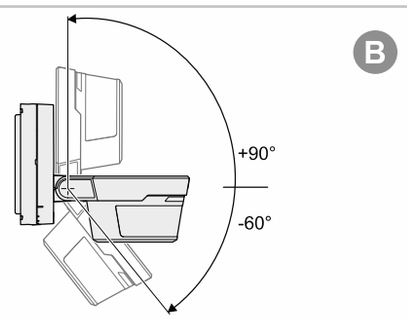

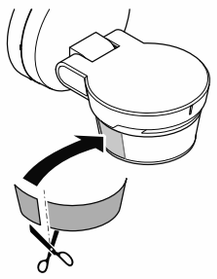

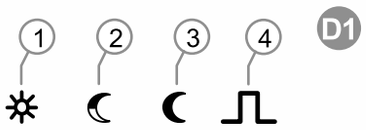

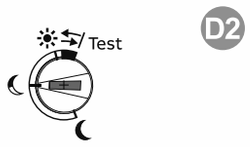

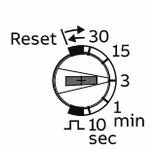

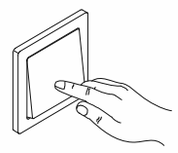

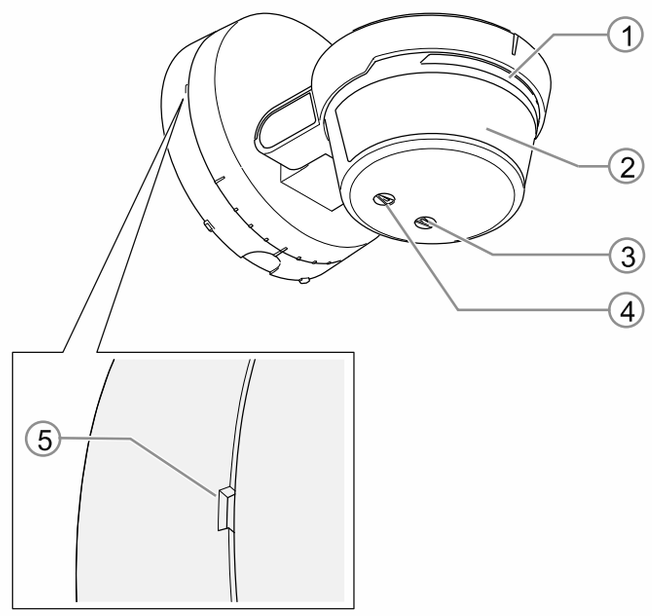

ABB

6851/22S-xxx-500

DE EN NL FR

2CKA000173B5599 / 05.08.2024

Deutsch

Busch-Wächter® PRO

Busch-Wächter® 220° select BT

GEFAHR

Bei direktem oder indirektem Kontakt mit spannungsführenden Teilen kommt es zu einer gefährlichen Körperdurchströmung. Elektrischer Schock, Verbrennungen oder der Tod können die Folge sein. Bei unsachgemäß ausgeführten Arbeiten an spannungsführenden Teilen besteht Brandgefahr.
- Vor Montage und Demontage Netzspannung freischalten!
- Arbeiten am 110 … 240 V-Netz nur von Fachpersonal ausführen lassen.

ACHTUNG

Geräteschaden.
Die Linse des Gerätes ist empfindlich und kann beschädigt werden.
- Drücken Sie nicht auf die Linse des Gerätes.

Bestimmungsgemäßer Gebrauch

Die Busch-Wächter® sind Passiv-Infrarot-Bewegungsmelder. Sie schalten angeschlossene Verbraucher über ein Zeitglied, wenn sich Wärmequellen im Erfassungsbereich bewegen.

Hinweis

Die Busch-Wächter® sind keine Einbruch- oder Überfallmelder.

Fernbedienung und Parametrierung

Die Fernbedienung und Parametrierung erfolgt über die App ABB-free@home® Next App in der jeweils aktuellen Version.

Technische Daten

Nennspannung:	230 V AC ± 10%, 50/60 Hz
Schaltleistung:	2300 W/VA
Schaltleistung LEDi:	400 VA
Maximale Verlustleistung:	< 0,3 W
Frontlinse:	220° select
Erfassung horizontal:	220°
Dämmerungssensor:	typ. 0,5 … 1000 / ∞ Lux
Ausschaltverzögerung (Sekunden bis Minuten):	10 s … 30 min
Kurzzeitimpuls: ▪ Impulsdauer (Sekunden): ▪ Pausenzeit (Sekunden):	 1 s 9 s
Maximale Reichweite: ▪ Montage in 2,5 m Höhe: ▪ Montage in 1,5 m Höhe:	 16 m im Radius 16 m im Radius
Betriebstemperatur:	-25 °C … 55 °C
Schutzart:	IP55

Anschluss

[A]	Standardanschluss
[B]	Mit Öffnertaster: Ein, für die Dauer der eingestellten Nachlaufzeit.
[C]	Mit RC-Löschglied 6899-500 und Relais

Klemmenbelegung

[⏚] Grün/Gelb
[L] Braun
[N] Blau
[↓] Grau

Reichweite

Reichweite den Grafiken [A1+A2] entnehmen. Achten Sie auf ausreichend Abstand zu Wärmequellen.

Montageorte

- Empfohlene Montagehöhe bei Wandmontage: 1,5 m
- Empfohlene Montagehöhe bei Deckenmontage oder senkrecht nach unten ausgerichtet: 8 - 10 m

Montage

[A] Vorbereiten der Montage
- Falls Ober- und Unterteil bereits verrastet sind, drücken Sie die Aussparung zur Demontage (X) mit einem Schraubendreher ein und drehen Sie das Oberteil gegen den Uhrzeigersinn.
- Nehmen Sie das Oberteil vorsichtig ab.

[B] Montage des Sockels
- Die Anschraubmaße des Sockels sind mit evtl. vorhandenen Bohrungen alter Busch-Wächter® kompatibel.
- Verwenden Sie für die Montage an der Wand keine Senkkopfschrauben.
- Den Sockel montieren

[C] Schließen Sie das Gerät elektrisch an.
[D] Rasten Sie das Geräteoberteil auf den Sockel auf. Setzen Sie das Oberteil so auf, dass die Markierungen übereinanderliegen. Drehen Sie das Oberteil im Uhrzeigersinn, bis es mit einem hörbaren Klacken verrastet.

Inbetriebnahme

[A] Ändern Sie den seitlichen Erfassungsbereich durch Drehen des Gerätekopfes.
[B] Verändern Sie die Reichweite durch Heben oder Senken des Gerätekopfes (mindestens 6 Meter).
[C] Die Reduzierung des Erfassungsbereichs kann sowohl durch gezieltes Aufkleben der mitgelieferten Folie als auch über die App erfolgen.

Inbetriebnahme am Gerät über Wahlschalter

Das Gerät befindet sich initial bei erster Spannungszuschaltung im Testmodus, siehe Abschnitt „Gehtest/Testmodus“.

Inbetriebnahme über Bluetooth und App

Nach Spannungszuschaltung ist das Gerät automatisch für 30 Minuten in der App sichtbar und im Anlernmodus.

Inbetriebnahme über QR-Code

1. Befolgen Sie die Anweisungen der App (Gerät hinzufügen, Code scannen).
2. Scannen Sie den aufgedruckten QR-Code auf der Rückseite des Sensorkopfes des Busch-Wächters.

Bedienung

Bedienung

Für die Bedienung dieses Gerätes empfehlen wir die erweiterte Bedienungsanleitung.
- Zu der erweiterten Bedienungsanleitung gelangen sie über den QR-Code oder QR-Link, siehe Kopf in dieser Kurzanleitung.

[D1] **Wahlschalter**

[1]	Schalten bei jeder Helligkeit
[2]	Schalten bei fortgeschrittener Dämmerung
[3]	Schalten bei Dunkelheit
[4]	Kurzzeitimpuls

Normalbetrieb [D2+D3]

Stellen Sie die Werte für den Helligkeitsgrenzwert und Nachlaufzeit (Einschaltdauer der Beleuchtung nach der letzten Erfassung) ein.
Der Kurzzeitimpuls dient zum Ansteuern von z.B. Treppenlichtzeitschaltern oder Türglocken.

Bedienung mit Taster [E]

Bei der Bedienung mit einem Taster (Öffner-Taster) wird die Beleuchtung für die Dauer der eingestellten Nachlaufzeit eingeschaltet.

Bedienelemente [F]

[1]	LED Starten des Geräts nach Spannungswiederkehr, wenn sich das Gerät im Werkzustand befindet und noch nicht mit der App verbunden war ▪ Blaue LED - blinkt zweimal (1 Hz)
	Starten des Geräts nach Spannungswiederkehr, wenn das Gerät bereits in Anlage eingelesen bzw. mit der App verbunden war ▪ Rote LED - blinkt zweimal (1 Hz)
	Während des Verbindungsaufbaus mit der App ▪ Blaue LED pulsiert (1 Hz)
	Geräteidentifizierung über App ▪ Blaue LED blinkt für 20 Sekunden schnell (5 Hz)
	Bewegungserkennung im Testmodus ▪ Rote LED - blinkt schnell (5 Hz) Bewegungserkennung im Normalbetrieb ▪ Rote LED - blinkt dreimal und pausiert dann für 3 s
	Dauerhaft Ein/Aus (über die App) ▪ Rote LED - leuchtet dauerhaft
	Master-Reset Phase 1, erste 5 Sekunden (über Wahlschalter) ▪ Rote LED - blinkt (1 Hz)
	Master-Reset Phase 2, folgende 5 Sekunden (über Wahlschalter) ▪ Rote LED - blinkt (2 Hz)
	Firmwareupdate ▪ Violette LED - blinkt (1 Hz) während des gesamten Updates
[2]	Linse
[3]	Wahlschalter Nachlaufzeit, Kurzzeitimpuls / Reset
[4]	Wahlschalter Helligkeitsgrenzwert, Testbetrieb
[5]	Aussparung zur Demontage

Gehtest/Testmodus

- Das Gerät befindet sich initial bei erster Spannungszuschaltung im Testmodus.
  - Wenn die Werkseinstellungen (Dämmerung 15 lx, 3 min Nachlaufzeit) für Ihren Gehtest passend sind, können Sie den Gehtest durchführen und müssen keine Änderungen vornehmen.
  - Sollten Sie Änderungen wünschen, können Sie Nachlaufzeit und Helligkeit entsprechend anpassen. Der Testmodus bleibt dabei aktiv. Der Testmodus deaktiviert sich automatisch nach 10 Minuten Betriebszeit.
  - Nach Ablauf des Testmodus sind die gewählten Wahlschalter-Einstellungen aktiv.

Testmodus nachträglich aktivieren

1. Stellen Sie den Wahlschalter auf „Test“ [D2].
2. Drehen Sie den Wahlschalter zurück auf die gewünschte Helligkeits¬einstellung.
   - Das Gerät befindet sich nun für 10 Minuten im Testmodus (Tagbetrieb, 2 Sekunden Nachlauf). Zusätzlich wird jede Erfassung durch schnelles Blinken der Status-LED angezeigt.
3. Nach Ablauf des Testmodus sind die gewählten Wahlschalter-Einstellungen aktiv.

Hinweis: Der Testbetrieb kann vor Ablauf der zehnminütigen Erst-inbetrieb¬nahme abgebrochen werden, indem der Lux-Wahlschalter auf „Test“ und anschließend wieder auf einen bestimmten Lux-Wert gestellt wird (Blinkmodus der roten LED ändert sich).

Hinweis: Wenn der Lux-Wahlschalter in der Stellung „Test“ belassen und nicht wieder zurück¬gedreht wird, deaktiviert sich das Gerät nach ca. 5 s.

Weitere Informationen

Zur Ausführung zusätzlicher Funktionen muss das Gerät über die App parametriert werden. Ausführliche Informationen zu Inbetriebnahme und Parametrierung entnehmen Sie dem Produkthandbuch.

Reset

Master-Reset über Wahlschalter

1. Schalten Sie das Gerät für 10 Sekunden spannungsfrei.
2. Schalten Sie die Spannung wieder zu.
   - Innerhalb der nächsten 5 Minuten kann ein Master-Reset durchgeführt werden.
3. Stellen Sie den Wahlschalter auf „Reset“.
   - Nach 10 Sekunden fängt die rote LED für 5 Sekunden an zu blinken (1 Hz, Blink-Code Master-Reset-Phase 1).
   - Danach beginnt die LED für 5 Sekunden schnell zu blinken (2 Hz, Blink-Code Master-Reset Phase 2).
   - Anschließend geht die LED aus.
4. Drehen Sie den Wahlschalter nun aus der Stellung „Reset“ auf die gewünschte Nachlaufzeit.
   - Der Master-Reset wird durchgeführt.

Hinweis: Wenn der Nachlaufzeit-Wahlschalter in der Stellung „Reset“ belassen und nicht wieder zurück¬gedreht wird, deaktiviert sich das Gerät nach ca. 5 s und führt keinen Master-Reset aus.

Master-Reset über App

Befolgen Sie die Anweisungen in der App.

Kundenservice

Busch-Jaeger Elektro GmbH - Ein Unternehmen der ABB Gruppe,
Freisenbergstraße 2, D-58513 Lüdenscheid,
Tel.: +49 2351 956-1600; https://new.abb.com/de

Hinweis

Endnutzer sind verpflichtet, Elektro- und Elektronik-Altgeräte nicht im Hausmüll, sondern getrennt vom unsortierten Siedlungsabfall zu entsorgen. Das regelmäßig abgebildete Symbol einer durchgestrichenen Mülltonne weist auf diese Verpflichtung hin. Zur Rückgabe stehen in Ihrer Nähe kostenfreie Sammelstellen sowie ggf. weitere Annahmestellen für die Wiederverwendung der Geräte zur Verfügung. Vertreiber für Elektro- und Elektronikgeräte sowie Vertreiber von Lebensmitteln sind unter den in § 17 Abs. 1 und Abs. 2 ElektroG genannten Voraussetzungen verpflichtet, unentgeltlich Altgeräte zurückzunehmen. Sollte das Altgerät personenbezogene Daten enthalten, ist der Endnutzer vor der Abgabe selbst für deren Löschung verantwortlich.
Endnutzer sind verpflichtet, Altbatterien und Altakkumulatoren, die nicht vom Altgerät umschlossen sind, sowie Lampen, die zerstörungsfrei aus dem Altgerät entnommen werden können, vor der Abgabe vom Altgerät zerstörungsfrei zu trennen und sie einer separaten Sammlung zuzuführen. Dies gilt nicht, wenn Altgeräte zur Wiederverwendung abgegeben werden.

English

Busch-Watchdog® PRO

Busch-Watchdog® 220° select

DANGER

Dangerous currents flow through the body when coming into direct or indirect contact with live components. This can result in electric shock, burns or even death. Work improperly carried out on current-carrying parts can cause fires.
- Disconnect the mains voltage prior to mounting and dismantling!
- Permit work on the 110 - 240 V mains to be carried out only by specialist staff.

ATTENTION

Risk of damaging the device.
The lens of the device is sensitive and can easily sustain damage.
- Do not press on the lens of the device!

Intended use

The Busch-Watchdog® are passive infrared movement detectors. They switch connected loads via a timing element when sources of heat move within their detection range.

Notice

The Busch-Watchdog® are no intrusion or attack alarms.

Remote control and parameter setting

The remote control and parameter setting is carried out via the ABB-free@home® Next App app in the respectively current version.

Technical data

Nominal voltage:	230 V AC ± 10%, 50/60 Hz
Switching capacity:	2300 W/VA
Switching capacity LEDi:	400 VA
Maximum power loss:	< 0.3 W
Front lens:	220° select
Horizontal detection:	220°
Twilight sensor:	Typ. 0.5 - 1000 / ∞ lux
Switch-off delay (seconds up to minutes)	10 s - 30 min
Short-time pulse: ▪ Pulse duration (seconds): ▪ Pause time (seconds):	 1 s 9 s
Maximum transmission range: ▪ Mounted in 2.5 m hight: ▪ Mounted in 1.5 m hight:	 16 m in radius 16 m in radius
Operating temperature:	-25 °C - 55 °C
Protection type:	IP55

Connection

[A]	Standard connection
[B]	With break switch: On for the duration of the set switch-off delay.
[C]	With RC suppressor 6899-500 and relay

Terminal assignment

[⏚] Green/Yellow
[L] Brown
[N] Blue
[↓] Grey

Transmission range

For transmission range, see the illustrations [A1+A2]. Ensure an adequate distance to heat sources.

Installation sites

- Recommended mounting height for wall mounting: 1.5 m
- Recommended mounting height for ceiling mounting or aligned vertical downward: 8 - 10 m

Mounting

[A] Mounting preparations
- If the cover and base are already latched, press the groove for dismantling (X) in with a screwdriver and turn the cover anticlockwise.
- Carefully remove the cover.

[B] Mounting of the base
- The bolting dimensions of the base are compatible with possibly existing bores for older Busch-Watchdog®.
- Do not use countersunk head screws for mounting to the wall.
- Mounting the base

[C] Connect the power to the device.
[D] Latch the cover of the device onto the base. Attach the cover so that the markings are above each other. Turn the cover clockwise until it latches with an audible click.

Commissioning

[A] Adjust the lateral detection range by turning the head of the device.
[B] Adjust the transmission range by lifting or lowering the head of the device (at least 6 metres).
[C] The reduction of the detection range can be made both by means of specific gluing on of the supplied foil and also via the app.

Commissioning on the device via selector switch

Initially the device is in test mode when connected to the power for the first time, see section "Activation test/Test mode".

Commissioning via Bluetooth and App

After being activated, the device is automatically visible in the app for 30 minutes and in teaching mode.

Commissioning via QR code

1. Follow the instructions of the app (Add device, Scan code).
2. Scan the printed QR code on the rear side of the sensor head of the Busch-Watchdog.

Operation

Operation

For the operation of this device we recommend the extended operation manual.
- To access the extended operation manual, use the QR code or the QR link, see the heading of these brief instructions.

[D1] **Selector switch**

[1]	Switching during all brightness levels
[2]	Switching during advancing twilight
[3]	Switching during darkness
[4]	Short-time pulse

Standard operation [D2+D3]

Set the values for the brightness limit value and the switch-off delay (on period of the light after the last detection).
The short-time pulse serves for activating staircase light switches or door bells, for example.

Operation with push-button [E]

When operating with a push-button (break switch) the lighting for the set switch-off delay is switched on.

Control elements [F]

[1]	LED Starting the device after the return of voltage, when the device is in factory status and has not been connected with the app ▪ Blue LED - flashes twice (1 Hz)
	Starting the device after the return of voltage, when the device has already been read into the system or has been connected with the app ▪ Red LED - flashes twice (1 Hz)
	During the connection process with the app ▪ Blue LED pulsates (1 Hz)
	Device identification via app ▪ Blue LED flashes fast for 20 seconds (5 Hz)
	Movement detection in test mode ▪ Red LED - flashes fast (5 Hz) Movement detection during standard operation ▪ Red LED flashes three times and then pauses for 3 s
	Continuous On/Off (via the app) ▪ Red LED - lights up permanently
	Master reset phase 1, first 5 seconds (via selector switch) ▪ Red LED - flashes (1 Hz)
	Master reset phase 2, following 5 seconds (via selector switch) ▪ Red LED - flashes (2 Hz)
	Firmware update ▪ Violet LED - flashes (1 Hz) during the entire update
[2]	Lens
[3]	Selector switch switch-off delay, short-time pulse / reset
[4]	Selector switch brightness limit value, test mode
[5]	Groove for dismantling

Activation test/Test mode

- Initially the device is in test mode when connected to the power for the first time.
  - When the factory settings (twilight 15 lx, 3 min switch-off delay) for your activation test are suitable, you can perform the activation test and do not need to make any adjustments.
  - If you require changes, you can adjust the switch-off delay and brightness accordingly. The test mode remains active. The test mode is automatically deactivated after an operating time of 10 minutes.
  - After the test mode has expired, the selected selector switch settings are active.

Activating test mode later

1. Set the selector switch on "Test" [D2].
2. Turn the selector switch back to the desired brightness setting.
   - The device is now in test mode for 10 minutes (daytime operation, 2 seconds switch-off delay). In addition, each detection is indicated by the status LED flashing quickly.
3. After the test mode has expired, the selected selector switch settings are active.

Notice: The test mode can be aborted before the ten-minute initial commissioning has expired, by setting the lux selector switch on "Test" and then again on a specific lux value (flashing mode of red LED changes).

Notice: When the lux selector switch is left in the "Test" setting and is not turned back, the device deactivates after approx. 5 s.

Additional information

The device must be parameterized via the app for the use of additional functions. Detailed information on commissioning and parameterization is available in the product manual.

Reset

Master reset via selector switch

1. Disconnect the device from power for 10 seconds.
2. Switch on the voltage again.
   - A master reset can be carried out within the next 5 minutes.
3. Set the selector switch to "Reset".
   - After 10 seconds the red LED starts to flash for 5 seconds (1 Hz), (flash code master reset phase 1).
   - Then the LED starts to flash fast for 5 seconds (2 Hz, flash code master reset phase 2).
   - Then the LED goes out.
4. Now turn the selector switch again from position "Reset" to the desired switch-off delay.
   - The master reset is being performed.

Notice: When the switch-off delay selector switch is left in the "Reset" setting and is not turned back, the device deactivates after approx. 5 s and does not perform a master reset.

Master reset via app

Follow the instructions in the app.

Customer service

Busch-Jaeger Elektro GmbH - A member of the ABB Group,
Freisenbergstraße 2, D-58513 Lüdenscheid, Germany,
Tel.: +49 2351 956-1600; https://new.abb.com/en

Nederlands

Busch-Wächter® PRO

Busch-Wächter® 220° select

GEVAAR

Bij direct of indirect contact met spanning geleidende delen ontstaat een gevaarlijke doorstroming van het lichaam. Elektrische schok, brandwonden of de dood kunnen het gevolg zijn. Bij niet correct uitgevoerde werkzaamheden aan spanning geleidende delen bestaat brandgevaar.

– Voor montage en demontage eerst de netspanning vrijschakelen!
– Werkzaamheden aan het 110 … 240V-elektriciteitsnet uitsluitend laten uitvoeren door een erkend elektrotechnisch installatiebedrijf.

WAARSCHUWING

Beschadiging van apparatuur.
De lens van het apparaat is gevoelig en kan worden beschadigd.
– Druk niet op de lens van het apparaat.

Beoogd gebruik

De Busch-Wächter® zijn passieve infrarood-bewegingsschakelaars. Deze schakelt aangesloten verbruikers via een tijdfunctie, als er zich warmtebronnen in het detectiebereik bewegen.

Opmerking

De Busch-Wächter® is geen inbraak- of overvalmelder.

Afstandsbediening en parametrisering

Afstandsbediening en parametrisering worden uitgevoerd met de nieuwste versie van de app ABB-free@home® Next App.

Technische gegevens

Nominale spanning:	230 V AC ± 10%, 50/60 Hz
Schakelvermogen:	2300 W/VA
Schakelvermogen LEDi:	400 VA
Maximaal vermogensverlies:	< 0,3 W
Lens aan voorkant:	220° select
Detectie horizontaal:	220°
Schemersensor:	typisch 0,5 … 1000 / ∞ lux
Uitschakelvertraging (seconden tot minuten):	10 s … 30 min
Korte impuls: ▪ Impulsduur (seconden): ▪ Onderbrekingstijd (seconden):	 1 s 9 s
Maximale reikwijdte: ▪ Montage op 2,5 m hoogte: ▪ Montage op 1,5 m hoogte:	 16 m in radius 16 m in radius
Bedrijfstemperatuur:	-25 °C … 55 °C
Beschermingsgraad:	IP55

Aansluiting

[A]	Standaardaansluiting
[B]	Met impulsdrukker met verbreekcontact (NC): Aan, voor de duur van de ingestelde nalooptijd.
[C]	Met RC-overspanningsbegrenzer 6899-500 en relais

Klemcodering

[⏚] Groen/geel
[L] Bruin
[N] Blauw
[↓] Grijs

Reikwijdte

De reikwijdte vindt u in de afbeeldingen [A1+A2]. Zorg voor voldoende afstand tot warmtebronnen.

Montageplaatsen

- Aanbevolen montagehoogte bij wandmontage 1,5 m
- Aanbevolen montagehoogte voor plafondmontage of verticale montage naar beneden: 8 - 10 m

Montage

[A] Montage voorbereiden
– Als het bovenste en onderste deel al vergrendeld zijn, drukt u de uitsparing voor de demontage (X) in met een schroevendraaier en draait u het bovenste deel met de klok mee.
– Verwijder het bovendeel voorzichtig.
[B] Montage van de sokkel
– De schroefmaten van de sokkel passen eventueel bij de bestaande boorgaten van oudere Busch-Wächter®.
– Gebruik voor de montage aan de wand geen schroeven met verzonken kop.
– De sokkel monteren
[C] Sluit het apparaat elektrisch aan.
[D] Klik het bovenste deel van het apparaat op de sokkel. Plaats het bovenste deel zo dat de markeringen boven elkaar liggen. Draai het bovenste deel met de klok mee. tot dit hoorbaar vastklikt.

Inbedrijfname

[A] Verander het detectiebereik aan de zijkant door de apparaatkop te draaien.
[B] Verander de reikwijdte door de apparaatkop omhoog of omlaag te brengen (minimaal 6 m).
[C] Het detectiegebied kan worden verkleind door op de meegeleverde folie te plakken of via de app.

Inbedrijfname op apparaat via keuzeschakelaar

Het apparaat staat wanneer de voeding voor het eerst wordt aangesloten in het testbedrijf, zie paragraaf "looptest/testbedrijf".

Inbedrijfname via bluetooth en app

Na het inschakelen van de spanning is het apparaat gedurende 30 minuten automatisch zichtbaar in de app en staat deze in de inleermodus.

Inbedrijfname via QR-code

1. Volg de instructies in de app (apparaat toevoegen, code scannen).
2. Scan de QR-code die op de achterkant van de sensorkop van de Busch-Watchdog® staat.

Bediening

Bediening

Voor de bediening van dit apparaat adviseren we de uitgebreide gebruiksaanwijzing te lezen.
– Via de QR-code of QR-link gaat u naar de uitgebreide gebruiksaanwijzing, zie koptekst in deze korte handleiding.

[D1] **Keuzeschakelaar**

[1]	Schakelen bij elke helderheid
[2]	Schakelen bij gevorderde schemering
[3]	Schakelen bij duisternis
[4]	Korte impuls

Normaal bedrijf [D2+D3]

Stel de waarden voor de lichtwaarde-instelling en nalooptijd (inschakelduur verlichting na de laatste detectie) in.
De korte impuls is bedoeld voor het aansturen van bijvoorbeeld trappenhuistijdschakelaars of deurbellen.

Bediening met impulsdrukker [E]

Bij bediening met een impulsdrukker (impulsdrukker met verbreekcontact (NC) wordt de verlichting ingeschakeld voor de duur van de ingestelde nalooptijd.

Bedieningselementen [F]

[1]	Led
	Het apparaat starten na spanningsterugkeer als het apparaat zich in de fabriekstoestand bevindt en nog niet met de app is verbonden ▪ Blauwe led – knippert twee keer (1 Hz)
	Starten van het apparaat na spanningsterugkeer als het apparaat al in het systeem is ingelezen of met de app is verbonden ▪ Rode led – knippert twee keer (1 Hz)
	Tijdens het maken van de verbinding met de app ▪ Blauwe led pulseert (1 Hz)
	Apparaatidentificatie via app ▪ Blauwe led knippert snel gedurende 20 seconden (5 Hz)
	Bewegingsdetectie in testbedrijf ▪ Rode led – knippert snel (5 Hz) Bewegingsdetectie in normaal bedrijf ▪ Rode led – knippert drie keer en pauzeert dan 3 seconden
	Continu aan/uit (via de app) ▪ Rode led brandt continu
	Masterreset fase 1, eerste 5 seconden (via keuzeschakelaar) ▪ Rode led – knippert (1 Hz)
	Masterreset fase 2, volgende 5 seconden (via keuzeschakelaar) ▪ Rode led – knippert (2 Hz)
	Firmware-update ▪ Paarse led – knippert (1 Hz) tijdens de gehele update
[2]	Lens
[3]	Keuzeschakelaar nalooptijd, korte impuls / reset
[4]	Keuzeschakelaar lichtwaarde-instelling, testbedrijf
[5]	Uitsparing voor demontage

Looptest/testbedrijf

- Het apparaat staat wanneer de voeding voor het eerst wordt aangesloten in het testbedrijf.
  – Als de fabrieksinstellingen (schemering 15 lx, 3 m in nalooptijd) geschikt zijn voor uw looptest, kunt u de looptest uitvoeren en hoeft u geen wijzigingen aan te brengen.
  – Als u wijzigingen wilt aanbrengen, kunt u de nalooptijd en de helderheid dienovereenkomstig aanpassen. Het testbedrijf blijft actief. Het testbedrijf wordt na 10 minuten automatisch uitgeschakeld.
  – Nadat het testbedrijf is verstreken, zijn de geselecteerde instellingen van de keuzeschakelaar actief.

Testbedrijf later activeren

1. Zet de keuzeschakelaar op "Test" [D2].
2. Draai de keuzeschakelaar naar de gewenste helderheidsinstelling.
   – Het apparaat bevindt zich nu 10 minuten lang in testbedrijf (dagbedrijf, 2 seconden naloop). Bovendien wordt elke detectie aangegeven met een snel knipperende status-led.
3. Nadat het testbedrijf is verstreken, zijn de geselecteerde instellingen van de keuzeschakelaar actief.

Opmerking: Het testbedrijf kan worden geannuleerd voordat de tien minuten durende eerste inbedrijfname is verstreken, door de lux-keuzeschakelaar op "Test" en vervolgens weer op een specifieke luxwaarde te zetten (de knippermodus van de rode led verandert).

Opmerking: Als de lux-keuzeschakelaar in de stand "Test" blijft staan en niet weer wordt teruggedraaid, wordt het apparaat na ca. 5 seconden gedeactiveerd.

Meer informatie

Om extra functies uit te voeren, moet het apparaat via de app geparametreerd worden. Uitvoerige informatie over de inbedrijfname en parametrisering vindt u in het producthandboek.

Reset

Masterreset via keuzeschakelaar

1. Schakel de spanning naar het apparaat gedurende 10 seconden uit.
2. Schakel de spanning weer in.
   – Binnen de volgende 5 minuten kan een masterreset worden uitgevoerd.
3. Zet de keuzeschakelaar op "Reset".
   – Na 10 seconden begint de rode led gedurende 5 seconden te knipperen (1 Hz, knippercode masterreset fase 1).
   – Daarna begint de led gedurende 5 seconden snel te knipperen (2 Hz, knippercode masterreset fase 2).
   – Vervolgens gaat de led uit.
4. Draai de keuzeschakelaar nu vanuit de stand "Reset" naar de gewenste nalooptijd.
   – De masterreset wordt uitgevoerd.

Opmerking: Als de nalooptijd-keuzeschakelaar in de stand "Reset" blijft staan en niet weer wordt teruggedraaid, wordt het apparaat na ca. 5 seconden gedeactiveerd en voert geen masterreset uit.

Masterreset via app

Volg de instructies in de app.

Klantenservice

Busch-Jaeger Elektro GmbH - Een onderneming van de ABB-groep,
Freisenbergstraße 2, D-58513 Lüdenscheid,
Tel.: +49 2351 956-1600; https://new.abb.com/benelux

Français

Busch-Watchdog® PRO

Busch-Watchdog® 220° select

DANGER

Un contact direct ou indirect avec des pièces sous tension entraîne un passage de courant dangereux dans le corps. Ceci peut avoir pour conséquence un choc électrique, des brûlures ou la mort. Risque d'incendie en cas de travaux non conformes sur les pièces sous tension.

– Couper la tension du secteur avant le montage et le démontage !
– Confier les travaux sur le réseau 110 à 240 V uniquement au personnel qualifié.

ATTENTION

Risque d'endommagement de l'appareil.
La lentille de l'appareil est sensible et risque d'être endommagée.
– Ne pas appuyer sur la lentille de l'appareil.

Utilisation conforme

Les Busch-Watchdog® sont des détecteurs de mouvement à infrarouge passifs. Ils déclenchent les consommateurs raccordés via un relais temporisateur lorsqu'une source de chaleur se déplace dans la plage de détection.

Remarque

Les Busch-Watchdog® ne sont pas des systèmes d'alarme anti-cambriolage ou anti-intrusion.

Commande à distance et paramétrage

La commande à distance et le paramétrage s'effectuent avec l'application ABB-free@home® Next App dans sa version la plus récente.

Caractéristiques techniques

Tension nominale :	230 V AC ± 10 %, 50/60 Hz
Puissance de coupure :	2300 W/VA
Puissance de coupure LEDi :	400 VA
Puissance dissipée maximale :	< 0,3 W
Lentille avant :	220° select
Détection à l'horizontale :	220°
Capteur crépuscule :	typ. 0,5 à 1.000 / ∞ Lux
Minuterie de mise à l'arrêt (secondes à minutes) :	10 s à 30 min.
Impulsion de courte durée : ▪ Durée d'impulsion (secondes) : ▪ Durée de pause (secondes) :	 1 s 9 s
Portée maximale : ▪ Montage à une hauteur de 2,5 m : ▪ Montage à une hauteur de 1,5 m :	 16 m de rayon 16 m de rayon
Température de fonctionnement :	-25 °C à 55 °C
Type de protection :	IP55

Raccordement

[A]	Raccordement standard
[B]	Avec touche contact normalement fermé : En marche, pendant le temps de fonctionnement configuré.
[C]	Avec circuit d'extinction RC 6899-500 et relais

Affectation des bornes

[⏚] Vert/jaune
[L] Brun
[N] Bleu
[↓] Gris

Portée

Consultez les graphiques [A1+A2] pour connaître la portée. Veillez à vous éloigner suffisamment des sources de chaleur.

Emplacements de montage

- Hauteur de montage recommandée pour le montage mural : 1,5 m
- Hauteur de montage recommandée pour le montage au plafond ou une orientation verticale vers le bas : 8 - 10 m

Montage

[A] Préparation au montage
– Si les parties supérieure et inférieure sont déjà enclenchées, enfoncez la découpe pour le démontage (X) à l'aide d'un tournevis et tournez la partie supérieure dans le sens inverse des aiguilles d'une montre.
– Retirez avec précaution la partie supérieure.
[B] Montage du socle
– Les dimensions de vissage du socle sont compatibles avec les trous éventuellement déjà présents sur les anciens Busch-Watchdog®.
– N'utilisez pas de vis à tête fraisée pour le montage mural.
– Monter le socle
[C] Raccordez l'appareil à l'alimentation secteur.
[D] Emboîtez la partie supérieure de l'appareil sur le socle. Placez la partie supérieure de manière à ce que les repères se superposent. Tournez la partie supérieure dans le sens des aiguilles d'une montre jusqu'à ce que vous l'entendiez s'enclencher.

Mise en service

[A] Modifiez la plage de détection latérale en tournant la tête de l'appareil.
[B] Modifiez la portée en levant ou en baissant la tête de l'appareil (au moins 6 m).
[C] La réduction de la plage de détection est possible soit en collant avec précision la feuille fournie, soit via l'application.

Mise en service sur l'appareil via le sélecteur

L'appareil est initialement en mode test à la première mise sous tension, voir paragraphe « Test de fonctionnement/mode test ».

Mise en service par Bluetooth et l'application

Après la mise sous tension, l'appareil est automatiquement visible dans l'application pendant 30 minutes et en mode programmation.

Mise en service par code QR

1. Suivez les instructions de l'application (ajouter l'appareil, scanner le code).
2. Scannez le code QR imprimé derrière la tête du capteur du Busch-Guard.

Utilisation

Utilisation

Pour utiliser cet appareil, nous recommandons de lire les instructions d'utilisation avancées.
– Le code QR ou le lien QR (voir l'en-tête du présent guide de référence) vous permet d'accéder aux instructions d'utilisation avancées.

[D1] **Sélecteur**

[1]	Commutation indépendamment de la luminosité
[2]	Commutation lorsque le crépuscule est déjà avancé
[3]	Commutation en pleine obscurité
[4]	Impulsion de courte durée

Mode normal [D2+D3]

Réglez les valeurs seuil de luminosité et temps de fonctionnement (durée d'activation de l'éclairage après la dernière détection).
L'impulsion de courte durée permet, par exemple, la commande de la minuterie d'escalier ou de la sonnette de la porte.

Commande avec bouton-poussoir [E]

En cas de commande avec un bouton-poussoir (touche contact normalement fermé), l'éclairage s'active pour la durée du temps de fonctionnement définie.

Éléments de commande [F]

[1]	LED
	Démarrage de l'appareil après le retour de la tension si l'appareil se trouve à l'état d'usine et n'a pas encore été connecté à l'application. ▪ LED bleue - clignote deux fois (1 Hz)
	Démarrage de l'appareil après le retour de la tension, si l'appareil a déjà été importé dans l'installation ou connecté à l'application ▪ LED rouge - clignote deux fois (1 Hz)
	Pendant l'établissement de la connexion avec l'application ▪ La LED bleue pulse (1 Hz)
	Identification de l'appareil via l'application ▪ La LED bleue clignote rapidement pendant 20 secondes (5 Hz)
	Détection de mouvement en mode test ▪ LED rouge - clignote rapidement (5 Hz) Détection de mouvement en mode normal ▪ LED rouge - clignote trois fois puis s'arrête pendant 3 s
	Marche/arrêt permanent (via l'application) ▪ LED rouge - allumée en permanence
	Réinitialisation générale phase 1, 5 premières secondes (via le sélecteur) ▪ LED rouge - clignote (1 Hz)
	Réinitialisation générale phase 2, 5 secondes suivantes (via le sélecteur) ▪ LED rouge - clignote (2 Hz)
	Mise à jour du micrologiciel ▪ LED violette - clignote (1 Hz) pendant toute la durée de la mise à jour
[2]	Lentille
[3]	Sélecteur temps de fonctionnement, impulsion de courte durée / réinitialisation
[4]	Sélecteur de valeur seuil de luminosité, mode test
[5]	Découpe pour le démontage

Test de fonctionnement/mode test

- L'appareil se trouve initialement en mode test à la première mise sous tension.
  – Si les réglages d'usine (crépuscule 15 lx, temps de fonctionnement 3 min.) conviennent à votre test de fonctionnement, vous pouvez effectuer le test de fonctionnement et n'avez pas besoin d'apporter de modifications.
  – Pour apporter des modifications, vous pouvez adapter le temps de fonctionnement et la luminosité. Le mode test reste alors actif. Le mode test se désactive automatiquement après 10 minutes de fonctionnement.
  – À la fin du mode test, les réglages sélectionnés du sélecteur sont actifs.

Activation ultérieure du mode test

1. Réglez le sélecteur sur « Test » [D2].
2. Remettez le sélecteur sur le réglage de luminosité souhaité.
   – L'appareil est alors en mode test pendant 10 minutes (utilisation de jour, 2 secondes de post-fonctionnement). De plus, chaque détection est signalée par un clignotement rapide de la LED d'état.
3. À la fin du mode test, les réglages sélectionnés du sélecteur sont actifs.

Remarque : le mode test peut être interrompu avant la fin des dix minutes de la première mise en service en plaçant le sélecteur lux sur « Test » puis à nouveau sur une valeur de lux déterminée (le mode clignotement de la LED rouge change).

Remarque : si le sélecteur lux est laissé en position « Test » et n'est pas ramené à sa position initiale, l'appareil se désactive au bout de 5 secondes.

Informations complémentaires

Pour exécuter des fonctions supplémentaires, l'appareil doit être paramétré via l'application. Vous trouverez des informations complètes sur la mise en service et le paramétrage dans le manuel du produit.

Réinitialisation

Réinitialisation générale via le sélecteur

1. Mettez l'appareil hors tension pendant 10 secondes.
2. Remettez sous tension.
   – Une réinitialisation générale peut être effectuée dans les 5 minutes qui suivent.
3. Réglez le sélecteur sur « Reset ».
   – Après 10 secondes, la LED rouge se met à clignoter pendant 5 secondes (1 Hz, code de clignotement réinitialisation générale phase 1).
   – Puis, la LED se met à clignoter rapidement pendant 5 secondes (2 Hz, code de clignotement réinitialisation générale phase 2).
   – Après cette étape, la LED s'éteint.
4. Tournez le sélecteur hors de la position « Reset » sur le temps de fonctionnement souhaité.
   – La réinitialisation générale est effectuée.

Remarque : si le sélecteur de temps de fonctionnement est laissé en position « Reset » et n'est pas ramené à sa position initiale, l'appareil se désactive au bout de 5 secondes et n'effectue pas la réinitialisation générale.

Réinitialisation générale via l'application

Suivez les instructions de l'application.

Service clientèle

Busch-Jaeger Elektro GmbH - Une société du groupe ABB,
Freisenbergstraße 2, D-58513 Lüdenscheid,
Tél.: +49 2351 956-1600; https://new.abb.com/fr

ABB

6851/22S-xxx-500

ES IT SV NO

2CKA000173B5602 / 05.08.2024

Español

Busch-Watchdog® PRO

Busch-Watchdog® 220° select

PELIGRO

En caso de entrar en contacto directo o indirecto con componentes conductores de tensión, se producen corrientes peligrosas que fluyen a través del cuerpo. El resultado puede ser una descarga eléctrica, quemaduras o incluso la muerte. Si se trabaja inadecuadamente con componentes conductores de tensión, existe riesgo de incendio.
- ¡Desconecte la tensión de red antes de proceder al montaje o desmontaje!
- Los trabajos en la red eléctrica de 110 … 240 V solo deben ser realizados por personal técnico competente.

ATENCIÓN

Daños del equipo.
La lente del equipo es sensible y se puede dañar.
- No presione la lente del equipo.

Uso conforme al fin previsto

Los Busch-Watchdog® son detectores de movimiento de infrarrojos pasivos. Activan los consumidores conectados mediante un elemento de tiempo cuando hay fuentes de calor en movimiento dentro de la zona de recepción.

Nota

Los Busch-Watchdog® no son detectores de robo o asalto.

Manejo remoto y parametrización

El manejo remoto y la parametrización se realizan a través de la app ABB-free@home® Next App en la versión actualizada.

Datos técnicos

Tensión nominal:	230 V CA ±10%, 50/60 Hz
Potencia de conmutación:	2300 W/VA
Potencia de conmutación LEDi:	400 VA
Potencia de disipación máxima:	< 0,3 W
Lente frontal:	220° select
Detección horizontal:	220°
Sensor crepuscular:	tipo 0,5 … 1000/∞ lux
Retardo de desconexión (segundos hasta minutos):	10 s … 30 min
Impulso de corta duración: ▪ Duración del impulso (segundos): ▪ Período de pausa (segundos):	 1 s 9 s
Alcance máximo: ▪ Montaje a 2,5 m de altura: ▪ Montaje a 1,5 m de altura:	 16 m de radio 16 m de radio
Temperatura de servicio:	-25 °C … 55 °C
Modo de protección:	IP55

Conexión

[A]	Conexión estándar
[B]	Con pulsador de apertura: ON, por el período del tiempo de seguimiento ajustado.
[C]	Con módulo de extinción RC 6899-500 y relé

Asignación de bornes

[⏚] Verde/amarillo
[L] Marrón
[N] Azul
[↓] Gris

Alcance

Consultar el alcance en los gráficos [A1+A2]. Asegúrese de mantener una distancia suficiente con respecto a las fuentes de calor.

Lugares de montaje

- Altura de montaje recomendada para montaje en pared: 1,5 m
- Altura de montaje recomendada para montaje en el techo o en posición vertical con orientación hacia abajo: 8 - 10 m

Montaje

[A] Preparación del montaje
- Si las partes superior e inferior ya están bloqueadas, presione el hueco para el desmontaje (X) con un destornillador y gire la parte superior en sentido antihorario.
- Extraiga la parte superior con cuidado.

[B] Montaje del zócalo
- Las dimensiones de atornillado del zócalo son compatibles con las posibles perforaciones de Busch-Watchdog® antiguos.
- No use tornillos de cabeza avellanada para el montaje en la pared.
- Monte el zócalo.

[C] Conecte el aparato a la toma eléctrica.
[D] Encaje la parte superior del equipo en el zócalo. Coloque la parte superior de tal modo que las dos marcas estén una encima de la otra. Gire la parte superior en sentido horario hasta que encaje con un clic audible.

Puesta en servicio

[A] Modifique la zona de recepción lateral girando el cabezal del equipo.
[B] Cambiar el alcance subiendo o bajando el cabezal del equipo (al menos 6 metros).
[C] La zona de recepción puede reducirse pegando la lámina suministrada o a través de la aplicación.

Puesta en servicio en el aparato a través del conmutador selector

Inicialmente, el aparato se encuentra en modo de prueba cuando se conecta la alimentación por primera vez, véase el apartado "Prueba de funcionamiento/modo de prueba".

Puesta en servicio a través de Bluetooth y app

Tras desconectar la tensión, el aparato puede verse automáticamente en la aplicación durante 30 minutos y está en modo de programación.

Puesta en servicio a través de código QR
1. Siga las instrucciones de la app (añadir aparato, escanear código).
2. Escanee el código QR impreso en la parte trasera del cabezal del sensor del Guardián Busch.

Manejo

Manejo

Para saber cómo funciona este aparato, se recomienda consultar el manual de instrucciones avanzado.
- Puede acceder al manual de instrucciones avanzado utilizando el código QR o el enlace QR que encontrará en el encabezado de esta guía breve.

[D1] **Conmutador selector**

[1]	Conmutar en cualquier tipo de luminosidad
[2]	Conmutar cuando el crepúsculo ha avanzado
[3]	Conmutar en la oscuridad
[4]	Impulso de corta duración

Modo normal [D2+D3]

Ajustar los valores para el valor de luminosidad y el tiempo de seguimiento (duración de conexión de la iluminación tras la última detección).
El impulso de corta duración se utiliza para activar interruptores minuteros de escalera o timbres, por ejemplo.

Manejo con pulsador [E]

Cuando se maneja con un pulsador (pulsador de contacto de apertura), se conecta la iluminación durante el tiempo de seguimiento ajustado.

Elementos de control [F]

[1]	LED Iniciar el aparato tras el retorno de tensión si el aparato está en estado de fábrica y aún no se ha vinculado con la aplicación ▪ El LED azul parpadea dos veces (1 Hz) Iniciar el aparato tras el retorno de tensión si el aparato ya está programado en la instalación o ya se ha vinculado con la aplicación ▪ El LED rojo parpadea dos veces (1 Hz) Durante el establecimiento de la conexión con la app ▪ El LED azul parpadea (1 Hz) Identificación del aparato a través de la app ▪ El LED azul parpadea rápidamente durante 20 segundos (5 Hz) Detección de movimiento en el modo de prueba ▪ El LED rojo parpadea rápidamente (5 Hz) Detección de movimiento en el modo normal ▪ El LED rojo parpadea tres veces y después se pausa durante 3 s On/Off permanente (a través de la app) ▪ El LED rojo se ilumina permanentemente Reset maestro fase 1, primeros 5 segundos (a través de conmutador selector) ▪ El LED rojo parpadea (1 Hz) Reset maestro fase 2, 5 segundos siguientes (a través de conmutador selector) ▪ El LED rojo parpadea (2 Hz) Actualización de firmware ▪ El LED violeta parpadea (1 Hz) durante toda la actualización
[2]	Lente
[3]	Conmutador selector de tiempo de seguimiento, impulso de corta duración / reset
[4]	Conmutador selector de valor de luminosidad, modo de prueba
[5]	Hueco para desmontaje

Prueba de funcionamiento/modo de prueba

- Inicialmente, el aparato se encuentra en modo de prueba cuando se conecta la alimentación por primera vez.
  - Si los ajustes de fábrica (crepúsculo 15 lx, tiempo de seguimiento 3 min) son adecuados para su prueba de funcionamiento, puede realizar la prueba de funcionamiento sin tener que realizar cambios.
  - Si desea realizar cambios, puede ajustar el tiempo de seguimiento y la luminosidad como corresponda. El modo de prueba permanece activo. El modo de prueba se desactiva automáticamente después de 10 minutos de funcionamiento.
  - Una vez finalizado el modo de prueba, se activan los ajustes del conmutador selector seleccionados.

Activar modo de prueba a posteriori
1. Ponga el conmutador selector en "Prueba" [D2].
2. Vuelva a girar el conmutador selector al ajuste de luminosidad deseado.
   - El equipo se encuentra en modo de prueba durante 10 minutos (servicio de día, 2 segundos de tiempo de seguimiento). Adicionalmente, cada detección se indicará mediante un parpadeo rápido del LED de estado.
3. Una vez finalizado el modo de prueba, se activan los ajustes del conmutador selector seleccionados.

Nota: el modo de prueba se puede cancelar antes de que finalice el proceso inicial de puesta en servicio de diez minutos poniendo el conmutador selector de lux en "Prueba" y luego volviendo a un valor de lux específico (el modo de parpadeo del LED rojo cambia).

Nota: si el conmutador selector de lux se deja en la posición "Prueba" y no se vuelve a girar, el aparato se desactiva al cabo de unos 5 segundos.

Más información

El aparato debe parametrizarse a través de la app para realizar funciones adicionales. Encontrará información detallada sobre la puesta en servicio y la parametrización en el manual de instrucciones del producto.

Reset

Reset maestro a través de conmutador selector
1. Desconecte la tensión del aparato durante 10 segundos.
2. Vuelva a conectar la tensión.
   - En los siguientes 5 minutos, se puede ejecutar un reset maestro.
3. Ponga el conmutador selector en "Reset".
   - Tras 10 segundos, el LED rojo empieza a parpadear durante 5 segundos (1 Hz, código de parpadeo fase de reset maestro 1).
   - Después, el LED empieza a parpadear rápidamente durante 5 segundos (2 Hz, código de parpadeo fase de reset maestro 2).
   - Después, el LED se apaga.
4. Gire el conmutador selector de la posición "Reset" al tiempo de seguimiento deseado.
   - Se realiza el reset maestro.

Nota: si el conmutador selector de tiempo de seguimiento se deja en la posición "Reset" y no se vuelve a girar, el aparato se desactiva al cabo de unos 5 segundos y no realiza el reset maestro.

Reset maestro a través de la app

Siga las instrucciones de la app.

Servicio al cliente

Busch-Jaeger Elektro GmbH - Una empresa del Grupo ABB,
Freisenbergstraße 2, D-58513 Lüdenscheid,
Tel.: +49 2351 956-1600; https://new.abb.com/es

Italiano

Busch-Watchdog® PRO

Busch-Watchdog® 220° select

PERICOLO

In caso di contatto diretto o indiretto con parti sotto tensione si verificano pericolose scosse elettriche. Ne possono conseguire shock elettrici, ustioni e decesso. Pericolo di incendio in caso di lavori su parti sotto tensione eseguiti in modo non appropriato.
- Prima del montaggio o dello smontaggio scollegare la tensione di rete!
- Gli interventi su reti da 110 a 240 V devono essere eseguiti solo da personale specializzato.

ATTENZIONE

Danni all'apparecchio.
La lente dell'apparecchio è sensibile e può subire danni.
- Non premere sulla lente dell'apparecchio.

Uso conforme

I Busch-Watchdog® sono rilevatori di movimento passivi agli infrarossi. Attivano i carichi collegati per mezzo di un organo temporizzatore quando fonti di calore si spostano nel campo di rilevamento.

Nota

I Busch-Watchdog® non sono avvisatori di scasso o di rapina.

Telecomando e parametrizzazione

Il telecomando e la parametrizzazione si gestiscono dalla app ABB-free@home® Next App nella versione corrente.

Dati tecnici

Tensione nominale:	230 V AC ± 10%, 50/60 Hz
Potere di interruzione:	2300 W/VA
Potere di interruzione LEDi	400 VA
Potenza dissipata massima:	< 0,3 W
Lente anteriore:	220° select
Rilevamento orizzontale:	220°
Sensore crepuscolare:	tipicamente 0,5 … 1000 / ∞ lux
Ritardo di spegnimento (da secondi a minuti):	10 s … 30 min
Impulso breve: ▪ Durata impulso (secondi): ▪ Durata pausa (secondi):	 1 s 9 s
Portata massima: ▪ Montaggio a 2,5 m di altezza: ▪ Montaggio a 1,5 m di altezza:	 nel raggio di 16 m nel raggio di 16 m
Temperatura di esercizio:	-25 … 55 °C
Tipo di protezione	IP55

Collegamento

[A]	Collegamento standard
[B]	Con pulsante NC: ON: per la durata del ritardo di spegnimento impostato.
[C]	Con soppressore RC 6899-500 e relè

Assegnazione dei morsetti

[⏚] Verde/giallo
[L] Marrone
[N] Blu
[↓] Grigio

Portata

Per la portata consultare le figure [A1+A2]. Accertarsi che la distanza dalle fonti di calore sia sufficiente.

Luoghi di montaggio

- Altezza di montaggio consigliata in caso di montaggio a parete: 1,5 m
- Altezza di montaggio consigliata in caso di montaggio su soffitto o diretto verticalmente verso il basso: 8 - 10 m

Montaggio

[A] Preparazione del montaggio
- Se la parte superiore e quella inferiore sono già agganciate, premere la rientranza per lo smontaggio (X) con un cacciavite e ruotare la parte superiore in senso antiorario.
- Prelevare con cautela la parte superiore.

[B] Montaggio dello zoccolo
- Le quote di avvitamento dello zoccolo sono compatibili con gli eventuali fori già presenti in vecchi rilevatori Busch-Watchdog®.
- Per il montaggio a parete non utilizzare viti a testa svasata.
- Montaggio della base

[C] Effettuare il collegamento elettrico dell'apparecchio.
[D] Applicare la parte superiore dell'apparecchio sullo zoccolo. Collocare la parte superiore in modo da sovrapporre esattamente le marcature. Ruotare la parte superiore in senso orario finché non ingrana in modo udibile.

Messa in servizio

[A] Modificare il campo di rilevamento laterale ruotando la testa dell'apparecchio.
[B] Modificare la portata sollevando o abbassando la testa dell'apparecchio (almeno 6 m).
[C] Il campo di rilevamento si può ridurre sia applicando in modo mirato la pellicola compresa nella fornitura sia via app.

Messa in servizio dall'apparecchio con il selettore

L'apparecchio inizialmente, alla prima alimentazione, si trova in modalità test, vedi sezione "Prova di funzionamento/Modalità test".

Messa in servizio via Bluetooth e app

A tensione attivata, l'apparecchio rimane visibile nella app per 30 minuti e in modalità di apprendimento.

Messa in servizio con il codice QR
1. Seguire le istruzioni della app (aggiungere l'apparecchio, scansionare il codice).
2. Scansionare il codice QR sul retro della testa del sensore del rivelatore Busch.

Uso

Uso

Per l'uso di questo apparecchio, consigliamo di consultare le istruzioni per l'uso complete.
- Le istruzioni per l'uso complete sono accessibili tramite codice QR o link QR, vedi l'intestazione delle presenti istruzioni brevi.

[D1] **Selettore**

[1]	Attivazione con qualsiasi luminosità
[2]	Attivazione con crepuscolo avanzato
[3]	Attivazione con l'oscurità
[4]	Impulso breve

Modo operativo normale [D2+D3]

Regolare il valore limite della luminosità e del tempo di disinserimento ritardato (durata di accensione dell'illuminazione dopo l'ultimo rilevamento).
L'impulso breve consente di controllare ad es. interruttori a tempo per la luce delle scale o campanelli.

Uso con pulsante [E]

In caso di uso con pulsante (pulsante NO) l'illuminazione viene attivata per il tempo di disinserimento ritardato impostato.

Elementi di comando [F]

[1]	LED Avvio dell'apparecchio al ritorno della tensione, ad apparecchio in condizione di fabbrica e non ancora collegato alla app ▪ LED blu - lampeggia due volte (1 Hz) Avvio dell'apparecchio al ritorno della tensione, ad apparecchio già importato nell'impianto o già collegato alla app ▪ LED rosso - lampeggia due volte (1 Hz) Quando viene stabilito il collegamento alla app ▪ LED blu pulsa (1 Hz) Identificazione dell'apparecchio tramite app ▪ LED blu lampeggia rapidamente per 20 secondi (5 Hz) Rilevamento del movimento nella modalità di prova ▪ LED rosso - lampeggia rapidamente (5 Hz) Rilevamento del movimento nel modo operativo normale ▪ LED rosso - lampeggia tre volte e poi entra in pausa per 3 secondi On/Off fisso (tramite la app) ▪ LED rosso - acceso fisso Master reset fase 1, i primi 5 secondi (tramite selettore) ▪ LED rosso - lampeggia (1 Hz) Master reset fase 2, i successivi 5 secondi (tramite selettore) ▪ LED rosso - lampeggia (2 Hz) Aggiornamento firmware ▪ LED viola - lampeggia (1 Hz) per tutta la durata dell'aggiornamento
[2]	Lente
[3]	Selettore ritardo di spegnimento, impulso breve / reset
[4]	Selettore valore limite della luminosità, modalità di prova
[5]	Rientranza per lo smontaggio

Test di funzionamento/Modalità di prova

- L'apparecchio inizialmente, alla prima alimentazione, si trova in Modalità test.
  - Se le impostazioni di fabbrica (crepuscolo 15 lx, tempo di disinserimento ritardato 3 min) corrispondono a quanto richiesto dalla prova di funzionamento, questa si potrà effettuare senza apportare modifiche.
  - Qualora si desideri effettuare delle modifiche, è possibile modificare il tempo di disinserimento ritardato e la luminosità. La modalità di prova rimane attiva. La modalità di prova si disattiva automaticamente dopo che l'apparecchio è rimasto in funzione per 10 minuti.
  - Al termine della modalità di prova sono attive le impostazioni selezionate del selettore.

Attivazione della modalità di prova in un secondo momento
1. Impostare il selettore su "Test" [D2].
2. Ruotare il selettore indietro portandolo sull'impostazione della luminosità desiderata.
   - L'apparecchio si trova ora in modalità di prova per 10 minuti (modo operativo diurno, disinserimento ritardato di 2 secondi). Ogni rilevamento viene inoltre segnalato dal lampeggio rapido del LED di stato.
3. Al termine della modalità di prova sono attive le impostazioni selezionate del selettore.

Nota: la modalità di prova si può interrompere prima del termine della prima messa in servizio impostando il selettore Lux su "Test" per poi riposizionarlo di nuovo su un determinato valore Lux (la modalità di lampeggiamento del LED rosso cambia).

Nota: lasciando il selettore Lux sulla posizione "Test", senza ruotarlo di nuovo indietro, l'apparecchio si disattiva dopo circa 5 secondi.

Ulteriori informazioni

Per eseguire funzioni aggiuntive è necessario parametrizzare il dispositivo. Per informazioni dettagliate su messa in servizio e parametrizzazione consultare il manuale del prodotto.

Reset

Master reset tramite selettore
1. Disinserire la tensione dell'apparecchio per 10 secondi.
2. Inserire di nuovo la tensione.
   - Entro i 5 minuti che seguono è possibile effettuare un master reset.
3. Impostare il selettore su "Reset".
   - Dopo 10 secondi il LED rosso inizia a lampeggiare per 5 secondi (1 Hz, codice di lampeggio Master reset fase 1).
   - Dopodiché il LED inizia a lampeggiare rapidamente per 5 secondi (2 Hz, codice di lampeggio Master reset fase 2).
   - Il LED quindi si spegne.
4. Ruotare il selettore fuori dalla posizione "Reset" portandolo sull'impostazione desiderata.
   - Il master reset viene effettuato.

Nota: lasciando il selettore del tempo di disinserimento ritardato sulla posizione "Reset", senza ruotarlo di nuovo indietro, l'apparecchio si disattiva dopo circa 5 secondi ed effettua un master reset.

Master reset tramite app

Seguire le istruzioni della app.

Servizio clienti

Busch-Jaeger Elektro GmbH - Una società del gruppo ABB,
Freisenbergstraße 2, D-58513 Lüdenscheid,
Tel.: +49 2351 956-1600; https://new.abb.com/it

Svenska

Busch-Watchdog® PRO

Busch-Watchdog® 220° select

FARA

Direkt eller indirekt kontakt med spänningsförande delar leder till farlig genomströmning i kroppen. Följden kan bli elchock, brännskador eller död. Felaktigt utförda arbeten på spänningssatta delar innebär brandrisk.
- Gör enheten spänningslös innan montering och demontering!
- Arbeten på 110–240 V-nätet får endast utföras av fackmän.

VARNING

Risk för apparatskador.
Apparatens lins är känslig och kan skadas.
- Tryck inte på apparatens lins.

Avsedd användning

Busch-Watchdog® är passiva infraröda rörelsevakter. De kopplar på förbrukare via en tidsinställd omkopplare när värmekällor rör sig innanför detekteringsområdet.

Information

Busch-Watchdog® är inga inbrott- eller överfallslarm.

Fjärrmanövrering och parametrering

Fjärrmanövrering och parametrering görs via appen ABB-free@home® Next App i den aktuell versionen.

Tekniska data

Nominell spänning:	230 V AC ± 10%, 50/60 Hz
Omkopplingseffekt:	2300 W/VA
Omkopplingseffekt LEDi	400 VA
Maximal effektförlust:	< 0,3 W
Frontlins:	220° select
Horisontell registrering:	220°
Skymningssensor:	typ. 0,5–1000 / ∞ lux
Avstängningsfördröjning (sekunder till minuter)	10 s–30 min
Korttidsimpuls: ▪ Impulsens längd (sekunder): ▪ Paustid (sekunder):	 1 s 9 s
Maximal räckvidd: ▪ Montering på 2,5 m höjd: ▪ Montering på 1,5 m höjd:	 16 m radie 16 m radie
Driftstemperatur:	-25°C – 55°C
Kapslingsklass:	IP55

Inkoppling

[A]	Standardanslutning
[B]	Med NC-tangent: På, under den tid som har ställts in som eftergångtid.
[C]	Med RC-raderingsdon 6899-500 och relä

Klämbeläggning

[⏚] Grön/gul
[L] Brun
[N] Blå
[↓] Grå

Räckvidd

Se grafiken [A1+A2] för information om räckvidd. Håll tillräckligt avstånd till värmekällor.

Monteringsplatser

- Rekommenderad monteringshöjd vid väggmontering: 1,5 m
- Rekommenderad monteringshöjd vid takmontering eller lodrätt riktat nedåt 8–10 m

Montering

[A] Monteringsförberedelse
- Om över- och underdelen redan har redan hakat fast trycker du in urtaget för demontering (X) med en skruvmejsel och vrider överdelen moturs.
- Ta försiktigt av överdelen.

[B] Sockelns montering
- Sockelns skruvmått passar ev. befintliga hål i äldre modeller av Busch-Watchdog®.
- Använd inte skruvar med försänkt skalle vid väggmontering.
- Montera sockeln.

[C] Anslut enheten elektriskt.
[D] Snäpp fast enhetens överdel på sockeln. Sätt på överdelen så att markeringarna ligger över varandra. Vrid överdelen medurs tills den hakar fast med ett hörbart klick.

Driftsättning

[A] Ändra detekteringsområdet åt sidan genom att vrida apparathuvudet.
[B] Förändra räckvidden genom att lyfta eller sänka apparathuvudet (minst 6 meter).
[C] Detekteringsområdet kan minskas antingen genom att klistra på den medföljande filmen på lämpligt sätt eller via appen.

Idrifttagning på enheten via brytare

Enheten är initialt första gången spänningen kopplas på i testläget; se avsnittet "Gångtest/testläge".

Idrifttagning via Bluetooth och app

När spänningen har kopplats på är enheten automatiskt synlig i 30 minuter i appen och i programmeringsläge.

Idrifttagning via QR-kod
1. Följ anvisningarna i appen (lägg till enhet, scanna kod).
2. Scanna QR-koden som finns på baksidan av sensorhuvudet på ABB-vakten.

Manövrering

Manövrering

För att manövrera enheten rekommenderar vi den utvidgade bruksanvisningen.
- Du kommer till den utvidgade bruksanvisningen via QR-koden eller QR-länken. Se sidhuvudet i denna kortfattade bruksanvisning.

[D1] **Omkopplare**

[1]	Omkoppling vid varje ljusstyrka
[2]	Omkoppling längre fram under skymning
[3]	Omkoppling endast vid mörker
[4]	Korttidsimpuls

Normaldrift [D2+D3]

Ställ in värdena för ljusstyrkans gränsvärden och eftergångtid (belysningens inkopplingstid efter den sista detekteringen). Korttidsimpulsen är till för att aktivera t.ex. tidskopplade ljusbrytare i trappuppgångar eller dörrklockor.

Manövrering med tryckknapp [E]

Vid manövrering med en knapp (öppnarknapp) slås belysningen på under den inställda eftergångtiden.

Styrelement [F]

[1]	LED
	Starta enheten efter återpåkoppling av spänningen när enheten har fabriksinställningarna och inte har anslutits till appen ännu. ▪ Blå LED - blinkar två gånger (1 Hz)
	Starta enheten efter återpåkoppling av spänningen när enheten redan hade lästs in i enheten och hade anslutits till appen. ▪ Röd LED - blinkar två gånger (1 Hz)
	När anslutningen till appen upprättas ▪ Blå LED pulserar (1 Hz)
	Enhetsidentifiering via app ▪ Blå LED blinkar snabbt i 20 sekunder (5 Hz)
	Rörelsedetektering i testläget ▪ Röd LED - blinkar snabbt två gånger (5 Hz) Rörelsedetektering i normaldrift ▪ Röd LED - blinkar tre gånger och pausar sedan i 3 s
	Kontinuerligt på/av (via appen) ▪ Röd LED - lyser kontinuerligt
	Masteråterställningsfas 1, de första 5 sekunderna (via brytare) ▪ Röd LED - blinkar (1 Hz)
	Masteråterställningsfas 2, de första 5 sekunderna (via brytare) ▪ Röd LED - blinkar (2 Hz)
	Firmware-uppdatering ▪ Violett LED - blinkar (1 Hz) under hela uppdateringen
[2]	Lins
[3]	Brytare eftergångtid, korttidsimpuls/återställning
[4]	Brytare ljusstyrkans gränsvärde testdrift
[5]	Ursparing för demontering

Funktionstest/testläge

- Enheten är initialt första gången spänningen kopplas på i testläget.
  - Om fabriksinställningarna (skymning 15 lx, 3 min eftergångstid) för ditt funktionstest är lämpliga kan du utföra funktionstestet och behöver inte göra några ändringar.
  - Om du vill göra ändringar kan du anpassa eftergångtiden och ljusstyrkan efter behov. Testläget fortsätter att vara aktivt. Testläget inaktiveras automatiskt efter 10 minuters drifttid.
  - När testläget har slutförts är de valda brytarinställningarna aktiva.

Aktivera testläget i efterhand
1. Ställ in brytaren på "Test" [D2].
2. Skruva tillbaka brytaren till den önskade ljusstyrkeinställningen.
   - Enheten är nu i testläget i 10 minuter (dagdrift, 2 sekunder eftergång). Dessutom visas varje detektering genom att status-LEDen blinkar snabbt.
3. När testläget har slutförts är de valda brytarinställningarna aktiva.

Information: testdriften kan avbrytas innan den tio minuter långa första idrifttagningen har slutförts genom att lux- Brytaren ställs in på "Test" och därefter ställs in på ett bestämt luxvärde igen (blinkvärdet för den röda LEDen ändrar sig).

Information: när brytaren lämnas i positionen "Test" och inte vrids tillbaka igen inaktiveras enheten efter 5 s.

Ytterligare information

För att utföra ytterligare funktionen måste enheten parametreras via appen. Utförlig information om idrifttagning och parametrering finns i produkthandboken.

Återställning

Masteråterställning via brytare
1. Gör enheten spänningsfri i 10 sekunder.
2. Slå på spänningen igen.
   - Nu kan en master-återställning utföras inom de närmaste 5 minuterna.
3. Ställ in brytaren på "Reset".
   - Efter 10 sekunder börjar den röda LEDen att blinka i 5 sekunder (1 Hz, blinkkod master-återställningsfas 1).
   - Därefter börjar LEDen att blinka snabbt i 5 sekunder (2 Hz, blinkkod master-återställningsfas 2).
   - Därefter slocknar LEDen igen.
4. Vrid nu brytaren från positionen "Reset" igen till önskad efterlöptid.
   - Master-återställningen utförs.

Information: när efterlöptidsbrytaren lämnas i positionen "Återställning" och inte vrids tillbaka igen inaktiveras enheten efter ca 5 s och utför inte en masteråterställning.

Masteråterställning via app

Följ anvisningarna i appen.

Kundservice

Busch-Jaeger Elektro GmbH - Ett företag i ABB-gruppen,
Freisenbergstraße 2, D-58513 Lüdenscheid,
Tel.: +49 2351 956-1600; https://new.abb.com/se

Norsk

Busch-Watchdog® PRO

Busch-Watchdog® 220° select

FARE

Ved direkte eller indirekte kontakt med spenningsførende deler går farlig strøm gjennom kroppen. Dette kan føre til elektrisk støt, forbrenning eller død. Det er fare for brann hvis arbeid på spenningsførende deler utføres på feil måte.
- Koble fra nettspenningen før montering og demontering!
- Arbeid på 110 … 240 V-nettet må kun utføres av fagpersonell.

OBS

Apparatskader.
Linsen til apparatet er følsom og kan blir skadet.
- Ikke trykk på linsen til apparatet.

Tiltenkt bruk

Busch-Watchdog® er passiv-infrarød-bevegelsesmeldere. De kobler inn tilknyttede forbrukere via et tidsledd når varmekilder beveger seg inne i dekningsområdet.

Merk

Busch-Watchdog® er ingen innbrudds- eller overfallsalarm.

Fjernbetjening og konfigurering

Du utfører fjernbetjening og konfigurering med appen ABB-free@home® Next App i oppdatert utgave.

Tekniske data

Merkespenning:	230 V AC ± 10 %, 50/60 Hz
Utløsingseffekt:	2300 W / VA
Utløsingseffekt LEDi:	400 VA
Maksimal tapseffekt:	< 0,3 W
Frontlinse:	220° select
Registrering horisontalt:	220°
Skumringssensor:	type. 0,5 … 1000 / ∞ Lux
Utkoblingsforsinkelse (sekunder til minutter):	10 s … 30 min
Korttidsimpuls: ▪ Impulsvarighet (sekunder): ▪ Pausetid (sekunder):	 1 s 9 s
Maks. rekkevidde: ▪ Montering i 2,5 m høyde: ▪ Montering i 1,5 m høyde:	 16 m i radius 16 m i radius
Driftstemperatur:	-25 °C til 55 °C
Kapslingsgrad:	IP55

Tilkobling

[A]	Standardtilkobling
[B]	Med åpnertast: På, så lenge den innstilte etterløpstiden varer.
[C]	Med RC-filter 6899-500 og relé

Klemmetilordning

[⏚] Grønn/gul
[L] Brun
[N] Blå
[↓] Grå

Rekkevidde

Du finner rekkevidden i figurene [A1+A2]. Sørg for tilstrekkelig avstand til varmekilder.

Montasjested

- Anbefalt monteringshøyde ved veggmontering: 1,5 m
- Anbefalt monteringshøyde ved takmontering eller rettet loddrett nedover: 8–10 m

Montering

[A] Forberedelse til montering
- Hvis over- og underdelen er festet alt, må du trykke inn utsparingen for demontering (x) med en skrutrekker og vri overdelen mot klokka.
- Ta forsiktig av overdelen på apparatet.

[B] Montering av sokkelen
- Festeskruedimensjonene til sokkelen er kompatible med ev. eksisterende boringer til gamle Busch-Watchdog®.
- Ikke bruk senkeskruer for montering på vegg.
- Montere sokkelen

[C] Koble apparatet til strømmen.
[D] Fest apparatets overdel på sokkelen. Sett på overdelen slik at markeringene ligger over hverandre. Vri overdelen med klokka til du hører et tydelig klikk når den går i lås.

Igangsetting

[A] Endre registreringsområdet sideveis ved å vri på apparathodet.
[B] Forandre rekkevidden ved å løfte eller senke apparathodet (minst 6 meter).
[C] Deteksjonsområdet kan reduseres enten ved å klebe på den medfølgende filmen eller via appen.

Igangsetting på apparatet ved hjelp av valgbryter

Apparatet er først i testmodus når strømmen slås på, se avsnittet "Gangtest/testmodus".

Igangsetting via Bluetooth og app

Etter at strømmen er koblet til, er apparatet synlig i appen i 30 minutter, hvor det er i innlæringsmodus.

Igangsetting via QR-kode
1. Følg anvisningene i appen (legg til apparatet, skann koden).
2. Skann QR-koden som du finner på baksiden av sensorhodet på Busch-watchdogen.

Betjening

Betjening

For å lære om betjeningen av denne enheten anbefaler vi den utvidede bruksanvisningen.
- Du kommer til den utvidede bruksanvisningen ved hjelp av QR-koden eller QR-koblingen, se øverst i denne korte bruksanvisningen.

[D1] **Velgerbryter**

[1]	Kobling ved enhver lysstyrke
[2]	Kobling ved framskreden skumring
[3]	Kobling når det er mørkt
[4]	Korttidsimpuls

Normaldrift [D2+D3]

Still inn verdiene for lysstyrkegrenseverdien og etterløpstiden (innkoblingsvarighet til belysningen etter siste registrering). Korttidsimpulsen brukes til styring av f.eks. trappelystidsbrytere eller dørklokker.

Betjening med taster [E]

Når du betjener apparatet med en knapp (åpnerknapp), slås belysningen på i den innstilte etterløpstiden.

Betjeningselementer [F]

[1]	LED
	Oppstart av apparatet etter at strømmen er tilbake når apparatet har vært i fabrikktilstand og ikke har vært forbundet med appen ennå ▪ Blå LED – blinker to ganger (1 Hz)
	Oppstart av apparatet etter at strømmen er tilbake når apparatet allerede har vært integrert i anlegget og forbundet med appen ▪ Rød LED – blinker to ganger (1 Hz)
	Mens det opprettes forbindelse med appen ▪ Blå LED pulserer (1 Hz)
	Apparatet identifiseres via app ▪ Blå LED blinker raskt i 20 sekunder (5 Hz)
	Registrering av bevegelser i testmodus ▪ Rød LED – blinker raskt (5 Hz) Registrering av bevegelser i normal bruk ▪ Rød LED - blinker tre ganger og tar deretter en pause på 3 sekunder
	Helt av/på (via appen) ▪ Rød LED – lyser konstant
	Master-tilbakestilling fase 1, første 5 sekunder (via valgbryter) ▪ Rød LED – blinker (1 Hz)
	Master-tilbakestilling fase 2, neste 5 sekunder (via valgbryter) ▪ Rød LED – blinker (2 Hz)
	Fastvareoppdatering ▪ Lilla LED – blinker (1 Hz) under hele oppdateringen
[2]	Linse
[3]	Valgbryter etterløpstid, korttidsimpuls/tilbakestilling
[4]	Valgbryter grenseverdi for lysstyrke, test-modus
[5]	Utsparing til demontering

Gangtest/testmodus

- Apparatet er først i testmodus når strømmen slås på.
  - Hvis fabrikkinnstillingene (Skumring 15 lx, 3 min etterløpstid) passer for gangtesten din, kan du gjennomføre gangtesten uten å foreta noen endringer.
  - Hvis du vil gjøre endringer, kan du tilpasse etterløpstid og lysstyrke etter ønske. Testmodus holder seg aktiv. Testmodusen deaktiveres automatisk etter 10 minutters driftstid.
  - Etter at testmodus er fullført, er de valgte innstillingene for valgbryteren aktive.

Aktivere testmodus senere
1. Sett valgbryteren på "Test" [D2].
2. Vri valgbryteren tilbake til ønsket lysstyrke-innstilling.
   - Apparatet er nå i testmodus i 10 minutter (daglig drift, 2 sekunders etterløp). I tillegg vises alle registreringer ved at status-LED-en blinker raskt.
3. Etter at testmodus er fullført, er de valgte innstillingene for valgbryteren aktive.

Merk: Du kan avbryte testmodusen før de ti avsatte minuttene for første igangsetting er fullført, ved å stille lux- valgbryteren på «Test» og deretter på en bestemt lux-verdi igjen (den røde LED-en får en annen blinkemodus).

Merk: Hvis Lux-valgbryteren blir stående i "Test"-posisjonen og ikke vris tilbake igjen, deaktiveres apparatet etter ca. 5 sekunder.

Mer informasjon

For å kunne gjennomføre flere funksjoner må du konfigurere apparatet med appen. Du finner mer informasjon om igangsetting og konfigurering i produkthåndboka.

TILBAKESTILLING

Master-tilbakestilling via valgbryter
1. Koble fra strømmen til apparatet i 10 sekunder.
2. Koble til strømmen igjen.
   - Nå kan du gjennomføre master-tilbakestilling i løpet av de neste 5 minuttene.
3. Sett valgbryteren på "Tilbakestilling".
   - Etter 10 sekunder begynner den røde LED-en å blinke i 5 sekunder (1 Hz, blinkekode for master-tilbakestilling-fase 1).
   - Så begynner LED-en å blinke raskt i 5 sekunder (2 Hz, blinkekode for master-tilbakestilling-fase 2).
   - Deretter slukkes LED-en.
4. Vri nå valgbryteren tilbake ut av posisjonen "Tilbakestilling" til ønsket etterløpstid.
   - Master-tilbakestilling blir gjennomført.

Merk: Hvis etterløpstid-valgbryteren blir stående i "Tilbakestill"-posisjonen og ikke vris tilbake igjen, deaktiveres apparatet etter ca. 5 sekunder og gjennomfører ikke noen master-tilbakestilling.

Master-tilbakestilling via app

Følg anvisningene i appen.

Kundeservice

Busch-Jaeger Elektro GmbH - Et selskap i ABB-gruppen
Freisenbergstraße 2, D-58513 Lüdenscheid,
Tel.: +49 2351 956-1600; https://new.abb.com/no

6851/22S-xxx-500

FI DA PL RU

2CKA000173B5613 / 05.08.2024

Suomi

Busch-Watchdog® PRO

Busch-Watchdog® 220° select

VAARA

Suora tai epäsuora kosketus jännitteisiin osiin aiheuttaa sähkövirran vaarallisen kulkemisen kehon läpi. Seurauksena voi olla sähköisku, palovammoja tai jopa kuolema. Jännitteisiin osiin epäasianmukaisesti tehdyt työt aiheuttavat tulipalon vaaran.
- Verkkojännite on katkaistava ennen asennusta ja irrotusta!
- Työt 110–240 voltin verkossa on annettava ammattihenkilöiden suoritettaviksi.

VAROITUS

Laitevauriot.
Laitteen herkkä linssi voi vaurioitua helposti.
- Älä paina laitteen linssiä.

Määräysten mukainen käyttö

Busch-Watchdog® -laitteet ovat passiivisia infrapunaliikeilmaisimia. Ne kytkevät niihin liitettyjä laitteita aikakellolla, kun havaintoalueella liikkuu lämmönlähteitä.

Ohje

Busch-Watchdog® ei ole tarkoitettu käytettäväksi murto- tai ryöstöhälyttimenä.

Etäkäyttö ja parametrien määritys

Etäkäyttö ja parametrien määritys tapahtuu ABB-free@home® Next App -sovelluksen kautta kulloinkin uusinta versiota käyttäen.

Tekniset tiedot

Nimellisjännite:	230 V AC ± 10 %, 50/60 Hz
Kytkentäteho:	2300 W/VA
Kytkentäteho LEDi:	400 VA
Maksimaalinen hukkateho:	< 0,3 W
Etulinssi:	220° select
Horisontaalinen havaintoalue:	220°
Hämäräanturi:	tyyp. 0,5 … 1000 / ∞ luksia
Poiskytkentäviive (sekunneista minuutteihin):	10 s … 30 min
Lyhytaikaimpulssi: ▪ Impulssin kesto (sekuntia): ▪ Taukoaika (sekuntia):	 1 s 9 s
Suurin kantama: ▪ Asennus 2,5 m korkeuteen: ▪ Asennus 1,5 m korkeuteen:	 16 m kantaman sisällä 16 m kantaman sisällä
Käyttölämpötila:	-25 °C … 55 °C
Kotelointiluokka:	IP55

Liitäntä

[A]	Vakioliitäntä
[B]	Avauspainikkeen kanssa: päälle, jälkikäyntiajaksi asetetuksi ajaksi.
[C]	RC-piirin 6899-500 ja releen kanssa

Liitinjärjestys

[⏚] vihreä/keltainen
[L] ruskea
[N] sininen
[↓] harmaa

Kantama

Kantama käy ilmi piirustuksista [A1+A2]. Huomioi riittävä etäisyys lämmönlähteisiin.

Asennuspaikat

- Suositeltu asennuskorkeus seinäasennuksessa: 1,5 m
- Suositeltu asennuskorkeus kattoasennuksessa tai pystysuoraan alaspäin suunnattuna: 8 - 10 m

Asennus

[A] Asennuksen valmistelu
- Jos ylä- ja alaosa ovat jo lukittuneet, paina irrotusta varten tarkoitettua syvennystä (X) sisään ruuvimeisselillä ja käännä yläosaa vastapäivään.
- Irrota laitteen yläosa varovasti.

[B] Kannan asennus
- Kannan kiinnitysmitat ovat yhteensopivia mahdollisen vanhemman Busch-Watchdog® -laitteen kanssa.
- Seinään tapahtuvassa asennuksessa ei saa käyttää uppokantaruuveja.
- Asenna kanta

[C] Kytke laite sähköisesti.
[D] Kiinnitä laitteen yläosa kantaan. Sijoita laitteen yläosa niin, että merkit ovat päällekkäin. Käännä yläosaa myötäpäivään, kunnes se napsahtaa paikalleen kuuluvasti.

Käyttöönotto

[A] Muuta sivuttaista havaintoaluetta kääntämällä laitteen päätä.
[B] Kantamaa muutetaan nostamalla tai laskemalla laitteen päätä (vähintään 6 metriä).
[C] Havaintoaluetta voidaan pienentää joko liimaamalla toimitukseen sisältyvä kalvo tai sovelluksen kautta.

Käyttöönotto laitteesta valintakytkimellä

Laite on aluksi testitilassa, kun virta kytketään ensimmäisen kerran, katso kohta "Toimintatesti/testitila".

Käyttöönotto Bluetoothin ja sovelluksen avulla

Kun jännite on kytketty, laite näkyy automaattisesti 30 minuutin ajan sovelluksessa ja on opetustilassa.

Käyttöönotto QR-koodin avulla

1. Seuraa sovelluksen ohjeita (laitteen lisääminen, koodin lukeminen).
2. Lue Vahti Jussin anturipään taustapuolella oleva QR-koodi.

Käyttö

Käyttö

Laitteen käytössä on suositeltavaa käyttää laajennettua käyttöohjetta.
- Laajennettuun käyttöohjeeseen pääsee QR-koodilla tai QR-linkillä, ks. tämän pikaoppaan yläosa.

[D1] **Valintakytkin**

[1]	Kytkentä joka valoisuudella
[2]	Kytkentä hämärän lisääntyessä
[3]	Kytkentä pimeällä
[4]	Lyhytaikaimpulssi

Normaalikäyttö [D2+D3]

Aseta valoisuuden raja-arvon ja jälkikäyntiajan arvot (valaistuksen päällekytkentäaika viimeisen havainnon jälkeen).
Lyhytaikaimpulssia käytetään esim. porrasvalojen kytkinten tai ovikellojen ohjaamiseen.

Käyttö painikkeella [E]

Painiketta käytettäessä (avauspainike) valaistus kytketään päälle asetetun jälkikäyntiajan ajaksi.

Käyttöelementit [F]

[1]	LED
	Laitteen käynnistäminen jännitteen palautumisen jälkeen, kun laite on tehdastilassa eikä sitä vielä ole yhdistetty sovellukseen ▪ Sininen LED – vilkkuu kaksi kertaa (1 Hz)
	Laitteen käynnistäminen jännitteen palautumisen jälkeen, kun laite on jo luettu laitteistossa tai se on ollut yhdistettynä sovellukseen ▪ Punainen LED – vilkkuu kaksi kertaa (1 Hz)
	Muodostettaessa yhteyttä sovelluksen kanssa ▪ Sininen LED sykkii (1 Hz)
	Laitteen tunnistus sovelluksen kautta ▪ Sininen LED vilkkuu 20 sekunnin ajan nopeasti (5 Hz)
	Liiketunnistus testitilassa ▪ Punainen LED – vilkkuu nopeasti (5 Hz) Liiketunnistus normaalitilassa ▪ Punainen LED - vilkkuu kolme kertaa ja lakkaa sen jälkeen vilkkumasta 3 s ajaksi
	Jatkuvasti päällä/pois (sovelluksen kautta) ▪ Punainen LED – palaa jatkuvasti
	Master-reset vaihe 1, ensimmäiset 5 sekuntia (valintakytkimellä) ▪ Punainen LED – vilkkuu (1 Hz)
	Master-reset vaihe 2, seuraavat 5 sekuntia (valintakytkimellä) ▪ Punainen LED – vilkkuu (2 Hz)
	Laiteohjelmiston päivitys ▪ Violetti LED – vilkkuu (1 Hz) koko päivityksen ajan
[2]	Linssi
[3]	Valintakytkin jälkikäyntiaika, lyhytaikaimpulssi / reset
[4]	Valintakytkin valoisuuden raja-arvo, testikäyttö
[5]	Syvennys irrotusta varten

Toimintatesti/testitila

- Laite on aluksi testitilassa, kun virta kytketään ensimmäisen kerran.
  - Jos tehdasasetukset (hämärä 15 lx, 3 min jälkikäyntiaika) ovat sopivat toimintatestiä varten, voit tehdä toimintatestin eikä sinun tarvitse tehdä muutoksia.
  - Tarvittaessa voit muuttaa jälkikäyntiaikaa ja valoisuutta. Testitila pysyy tällöin käytössä. Testitila kytkeytyy automaattisesti käytöstä 10 minuutin käyttöajan kuluttua.
  - Testitilan jälkeen valitut valintakytkimen asetukset ovat käytössä.

Testitilan aktivoiminen jälkikäteen

1. Aseta valintakytkin asentoon "Testi" [D2].
2. Käännä valintakytkin takaisin haluamaasi kirkkausasentoon.
   - Laite on nyt 10 minuutin ajan testitilassa (päiväkäyttö, 2 sekunnin jälkikäynti). Sen lisäksi jokainen havainto osoitetaan tila-LED:in nopealla vilkkumisella.
3. Testitilan jälkeen valitut valintakytkimen asetukset ovat käytössä.

Ohje: Testikäytön voi keskeyttää kymmenen minuutin mittaisen ensikäyttöönoton jälkeen asettamalla luksien valintakytkimen asentoon "Testi" ja sen jälkeen tiettyyn luksiarvoon (punaisen LED-valon vilkkuminen muuttuu).

Ohje: Jos luksien valintakytkin jätetään asentoon "Testi" eikä sitä käännetä takaisin, laite deaktivoituu n. 5 sekunnin kuluttua.

Lisätietoja

Laite on parametroitava sovelluksen kautta lisätoimintojen suorittamiseksi. Käyttöönottoa ja parametrien määritystä koskevat tarkemmat tiedot ovat tuotekäsikirjassa.

Reset

Master-reset valintakytkimellä

1. Kytke laite 10 sekunnin ajaksi jännitteettömäksi.
2. Kytke jännite takaisin päälle.
   - Master-resetin voi suorittaa seuraavien 5 minuutin kuluessa.
3. Aseta valintakytkin asentoon "Reset".
   - 10 sekunnin kuluttua punainen LED alkaa vilkkua ja vilkkuu 5 sekunnin ajan (1 Hz, vilkkumiskoodi master-reset-vaihe 1).
   - Sen jälkeen LED vilkkuu nopeasti 5 sekunnin ajan (2 Hz, vilkkumiskoodi master-reset-vaihe 2).
   - Lopuksi LED sammuu.
4. Kierrä valintakytkin nyt "Reset"-asennosta haluttuun jälkikäyntiaikaan.
   - Master-reset suoritetaan.

Ohje: Jos jälkikäynnin valintakytkin jätetään asentoon "Reset" eikä sitä käännetä takaisin, laite deaktivoituu n. 5 sekunnin kuluttua eikä suorita master-reset-toimintoa.

Master-reset sovelluksen kautta

Seuraa sovelluksen ohjeita.

Asiakaspalvelu

Busch-Jaeger Elektro GmbH - ABB-ryhmään kuuluva yritys,
Freisenbergstraße 2, D-58513 Lüdenscheid,
Puh.: +49 2351 956-1600; https://new.abb.com/fi

Dansk

Busch-Watchdog® PRO

Busch-Watchdog® 220° select

FARE

Ved direkte eller indirekte kontakt med strømførende dele er der risiko for farlig strøm gennem kroppen. Dette kan føre til elektrisk stød, forbrændinger eller medføre dødsfald. Ved ukorrekt udført arbejde på spændingsførende dele er der brandfare.
- Afbryd netspændingen før montering og afmontering!
- Alt arbejde på 110 … 240 V-strømnettet skal udføres af kvalificeret personale.

ADVARSEL

Skader på enheden.
Enhedens linse er følsom og kan blive beskadiget.
- Tryk ikke på enhedens linse.

Korrekt brug

Busch-Watchdog® er passiv-infrarøde bevægelsessensorer. De aktiverer tilsluttede forbrugere via en timer, når varmekilder bevæger sig i registreringsområdet.

Bemærk

Busch-Watchdog® er ikke indbruds- eller overfaldssensorer.

Fjernbetjening og parametrering

Fjernbetjening og parametrering foretages via appen ABB-free@home® Next App i den aktuelle version.

Tekniske data

Mærkespænding:	230 V AC ± 10%, 50/60 Hz
Koblingseffekt:	2300 W/VA
Koblingseffekt LEDi:	400 VA
Maksimal tabseffekt:	< 0,3 W
Frontlinse:	220° select
Registrering horisontalt:	220°
Skumringssensor:	type 0,5 … 1000 / ∞ lux
Frakoblingsforsinkelse (sekunder til minutter):	10 s … 30 min
Korttidsimpuls: ▪ Impulsvarighed (sekunder): ▪ Pausetid (sekunder):	 1 s 9 s
Maks. rækkevidde: ▪ Montering i 2,5 m højde ▪ Montering i 1,5 m højde	 16 m i radius 16 m i radius
Driftstemperatur:	-25° C … 55° C
Kapslingsklasse:	IP55

Tilslutning

[A]	Standardtilslutning
[B]	Med brydeknap: Til, for varigheden af den indstillede efterløbstid.
[C]	Med RC-slukkeelement 6899-500 og relæ

Klemmetildeling

[⏚] Grøn/Gul
[L] Brun
[N] Blå
[↓] Grå

Rækkevidde

Rækkevidden kan findes i grafikkerne [A1+A2]. Sørg for tilstrækkelig afstand til varmekilderne.

Monteringssteder

- Anbefalet monteringshøjde ved vægmontering: 1,5 m
- Anbefalet monteringshøjde ved loftmontering eller lodret nedad: 8-10 m

Montering

[A] Forberedelse af monteringen
- Hvis over- og underdelen allerede er gået i hak, trykker du udsparingen til afmontering (X) ind med en skruetrækker og drejer overdelen mod uret.
- Tag forsigtigt overdelen af.

[B] Montering af soklen
- Soklens påskruningsmål er kompatible med evt. eksisterende boringer på ældre modeller af Busch-Watchdog®.
- Anvend ikke skruer med forsænket hoved til montering på væggen.
- Monter soklen

[C] Tilslut enheden.
[D] Få enhedens overdel til at gå i hak på soklen. Sæt overdelen på, således at markeringerne ligger oven over hinanden. Drej overdelen med uret, indtil det kan høres, at den går i hak.

Ibrugtagning

[A] Modificér registreringsområdet til siden ved at dreje på enhedens hoved.
[B] Modificér rækkevidden ved at løfte eller sænke enhedens hoved (mindst 6 meter).
[C] Reduktionen af registreringsområdet kan udføres både med en målrettet opklæbning af den medfølgende folie og via appen.

Ibrugtagning på apparatet via valgkontakt

Enheden befinder sig i starten ved første tilkobling af spændingen i testmodus, se afsnittet "Gangtest/Testmodus".

Ibrugtagning via Bluetooth og app

Efter at have tændt for strømmen, er enheden automatisk synlig i appen i 30 minutter og i indlæringstilstand.

Ibrugtagning via QR-kode

1. Følg appens anvisninger (tilføj enhed, scan kode).
2. Scan QR-koden trykt på bagsiden af Busch-Wächter sensorhovedet.

Betjening

Betjening

Til betjeningen af dette apparat anbefaler vi, at den udvidede brugsanvisning anvendes.
- Du kan hente den udvidede brugsanvisning via QR-koden eller QR-linket; se toppen af denne kvikguide.

[D1] **Valgkontakt**

[1]	Tænder ved hver lysstyrke
[2]	Tænder ved fremskreden skumring
[3]	Tænder ved mørke
[4]	Korttidsimpuls

Normaldrift [D2+D3]

Indstil værdierne for lysstyrkegrænseværdien og efterløbstiden (belysningens tilkoblingstid efter den sidste registrering).
Korttidsimpulsen anvendes til at styre f.eks. trappeopgangslys-timere eller dørklokker.

Betjening med knap [E]

Ved betjening med en knap (åbnerknap) tændes belysningen i den indstillede efterløbstid.

Betjeningselementer [F]

[1]	LED
	Start af apparatet efter at strømmen vender tilbage, hvis apparatet er i fabrikstilstand og endnu ikke er tilsluttet appen ▪ Blå LED - blinker to gange (1 Hz)
	Start af apparatet efter at strømmen vender tilbage, hvis apparatet allerede er blevet indlæst i systemet eller tilsluttet appen ▪ Rød LED - blinker to gange (1 Hz)
	Under tilslutning til appen ▪ Blå LED pulserer (1 Hz)
	Apparatidentifikation via app ▪ Blå LED - blinker hurtigt i 20 sekunder (5 Hz)
	Bevægelsesregistrering i testtilstand ▪ Rød LED - blinker hurtigt (5 Hz) Bevægelsesregistrering i normaldrift ▪ Rød LED - blinker tre gange og holder derefter pause i 3 s
	Permanent til/fra (via app) ▪ Rød LED - lyser konstant
	Master-reset fase 1, første 5 sekunder (via valgkontakt) ▪ Rød LED - blinker (1 Hz)
	Master-reset fase 2, efterfølgende 5 sekunder (via valgkontakt) ▪ Rød LED - blinker (2 Hz)
	Firmwareopdatering ▪ Violet LED - blinker (1 Hz) under hele opdateringen
[2]	Linse
[3]	Valgkontakt efterløbstid, korttidsimpuls/reset
[4]	Valgkontakt lysstyrkegrænseværdi, testdrift
[5]	Udsparing til afmontering

Gangtest/testtilstand

- Enheden befinder sig i starten ved første tilkobling af spændingen i testmodus.
  - Hvis fabriksindstillingerne (dæmpning 15 lx, 3 min. efterløbstid) passer til din gangtest, kan du udføre gangtesten og behøver ikke at foretage ændringer.
  - Hvis du ønsker at foretage ændringer, kan du tilpasse efterløbstiden og lysstyrken i overensstemmelse hermed. Testtilstanden forbliver aktiv. Testtilstanden deaktiveres automatisk efter 10 minutters drift.
  - Efter at testtilstanden er afsluttet, er de valgte valgkontaktindstillinger aktive.

Aktivér testtilstand efterfølgende

1. Sæt valgkontakten på "Test" [D2].
2. Drej valgkontakten til den ønskede lysstyrkeindstilling.
   - Enheden er nu i testmodus i 10 minutter (dagsdrift, 2 sekunders efterløb). Desuden bliver hver registrering indikeret ved, at status-LED'en blinker hurtigt.
3. Efter at testtilstanden er afsluttet, er de valgte valgkontaktindstillinger aktive.

Bemærk: Testdriften kan annulleres, før den første ti minutters ibrugtagningsperiode er udløbet, ved at sætte lux- valgkontakten på "Test" og derefter tilbage til en bestemt lux-værdi (den røde LEDs blinkende tilstand ændres).

Bemærk: Enheden deaktiveres efter ca. 5 s., hvis lux-valgkontakten bliver stående i stillingen "Test" og ikke drejes tilbage.

Yderligere informationer

Apparatet skal parameteriseres via appen for at udføre yderligere funktioner. Udførlige informationer om ibrugtagning og parametrering findes i produktmanualen.

Reset

Master-reset via valgkontakt

1. Frakobl spændingen til enheden i 10 sekunder.
2. Tænd for spændingen igen.
   - Master-reset kan udføres inden for de næste 5 minutter.
3. Sæt valgkontakten på "Reset".
   - Efter 10 sekunder begynder den røde LED at blinke i 5 sekunder (1 Hz, blinkende kode master-reset fase 1).
   - Derefter begynder LED'en at blinke hurtigt i 5 sekunder (2 Hz, blinkende kode master-reset fase 2).
   - LED'en slukker derefter.
4. Drej nu valgkontakten ud af stillingen "Reset" til den ønskede efterløbstid.
   - Master-reset udføres.

Bemærk: Hvis efterløbs-valgkontakten bliver stående i stillingen "Reset" og ikke drejes tilbage, deaktiveres enheden efter ca. 5 s, og der udføres ingen master-reset.

Master-reset via app

Følg anvisningerne i appen.

Kundeservice

Busch-Jaeger Elektro GmbH - En virksomhed tilhørende ABB-koncernen, Freisenbergstraße 2, D-58513 Lüdenscheid,
Tlf.: +49 2351 956-1600; https://new.abb.com/dk

Polski

Busch-Watchdog® PRO

Busch-Watchdog® 220° select

NIEBEZPIECZEŃSTWO

Bezpośredni lub pośredni kontakt z częściami pod napięciem prowadzi do niebezpiecznego przepływu prądu elektrycznego przez ciało. Może to spowodować porażenie prądem, poparzenia lub śmierć. W przypadku niewłaściwie prowadzonych prac przy elementach pod napięciem istnieje niebezpieczeństwo pożaru.
- Przed montażem i demontażem należy odłączyć napięcie sieciowe!
- Prace przy sieci 110 ... 240 V zlecać tylko wykwalifikowanemu personelowi.

UWAGA!
Uszkodzenie urządzenia.
Soczewka urządzenia jest wrażliwa i może ulec uszkodzeniu.
- Nie naciskać na soczewkę.

Zastosowanie zgodne z przeznaczeniem

Busch-Watchdog® to pasywne czujniki ruchu na podczerwień. Przełączają podłączone urządzenia odbiorcze przez człon czasowy, jeżeli na obszarze wykrywania poruszają się źródła ciepła.

Wskazówka
Busch-Watchdog® nie są sygnalizatorami włamań ani napadów.

Zdalna obsługa i parametryzacja

Zdalna obsługa i parametryzacja odbywa się za pomocą aktualnej wersji aplikacji ABB-free@home® Next App.

Parametry techniczne

Napięcie znamionowe:	230 V AC ± 10%, 50/60 Hz
Moc łączeniowa:	2300 W/VA
Moc łączeniowa LEDi:	400 VA
Maksymalna strata mocy:	< 0,3 W
Soczewka przednia:	220° select
Wykrywanie w poziomie:	220°
Czujnik zmierzchowy:	typ. 0,5 … 1000 / ∞ lx
Opóźnienie wyłączenia (sekund do minut)	10 s … 30 min
Impuls krótkotrwały: ▪ Czas trwania impulsu (sekundy): ▪ Czas przerwy (sekundy):	 1 s 9 s
Maksymalny zasięg: ▪ Montaż na wysokości 2,5 m: ▪ Montaż na wysokości 1,5 m:	 16 m w promieniu 16 m w promieniu
Temperatura robocza:	-25°C … 55°C
Stopień ochrony:	IP55

Podłączenie

[A]	Podłączenie standardowe
[B]	Z przyciskiem rozwiernym: Zał. na okres nastawionego czasu opóźnienia.
[C]	Z członem gaszącym RC 6899-500 i przekaźnikiem

Obłożenie zacisków

[⏚] zielony/żółty
[L] brązowy
[N] niebieski
[↓] szary

Zasięg

Zasięg podany jest na ilustracjach [A1+A2]. Zwracać uwagę na wystarczający odstęp od źródeł ciepła.

Miejsca montażu

- Zalecana wysokość montażu przy montażu naściennym: 1,5 m
- Zalecana wysokość montażu przy montażu sufitowym lub pionowo w dół: 8 - 10 m

Montaż

[A] Przygotowanie do montażu
- Jeśli górna i dolna część są już zatrzaśnięte, wcisnąć wgłębienie do demontażu (X) za pomocą śrubokręta i obrócić górną część w kierunku przeciwnym do ruchu wskazówek zegara.
- Ostrożnie zdjąć górną część.

[B] Montaż cokołu
- Wymiary śrubowego zamocowania cokołu są zgodne z ewentualnie istniejącymi otworami starych czujników Busch-Watchdog®.
- Przy montażu naściennym nie stosować śrub z wpuszczanym łbem.
- Zamontować cokół

[C] Podłączyć urządzenie do prądu.
[D] Zatrzasnąć górną część urządzenia na cokole. Nasadzić górną część w taki sposób, aby oba oznakowania znajdowały się nad sobą. Obrócić górną część zgodnie z ruchem wskazówek zegara, aż zatrzaśnie się ze słyszalnym kliknięciem.

Uruchomienie

[A] Zmienić boczny zakres wykrywania przez obrót głowicy urządzenia.
[B] Zmienić zasięg przez podnoszenie lub opuszczanie głowicy urządzenia (przynajmniej 6 metrów).
[C] Zakres wykrywania można zmniejszyć poprzez naklejenie dostarczonej folii lub za pośrednictwem aplikacji.

Uruchomienie na urządzeniu za pomocą przełącznika
Po pierwszym podłączeniu do napięcia urządzenie znajduje się wstępnie w trybie testowym, patrz "test przejścia / tryb testowy".

Uruchomienie za pomocą Bluetootha i aplikacji
Po włączeniu zasilania urządzenie jest automatycznie widoczne w aplikacji przez 30 minut i znajduje się w trybie uczenia.

Uruchomienie za pomocą kodu QR
1. Postępować według instrukcji w aplikacji (dodać urządzenie, zeskanować kod).
2. Zeskanować kod nadrukowany na tylnej stronie głowicy czujnika Busch-Wächter.

Obsługa

Obsługa
W celu obsługi tego urządzenia zalecamy zapoznanie się z rozszerzoną instrukcją obsługi.
- Do rozszerzonej instrukcji obsługi można dotrzeć przez kod QR lub link QR - patrz nagłówek niniejszej skróconej instrukcji.

[D1] **Przełącznik wyboru**

[1]	Przełączanie przy każdej jasności
[2]	Przełączanie o późnym zmierzchu
[3]	Przełączanie w przypadku ciemności
[4]	Impuls krótkotrwały

Tryb normalny [D2+D3]
Ustawić wartości dla wartości granicznej jasności i czasu opóźnienia (czas trwania włączenia oświetlenia po ostatnim wykryciu).
Impuls krótkotrwały służy np. do sterowania wyłączników oświetleniowych na klatkach schodowych lub dzwonków drzwi wejściowych.

Obsługa przyciskiem [E]
Przy obsłudze przyciskiem (przycisk rozwierny) oświetlenie włączane jest na ustawiony czas opóźnienia.

Elementy obsługowe [F]

[1]	LED
	Uruchomienie urządzenia po przywróceniu zasilania, jeśli urządzenie jest w stanie ustawień fabrycznych i nie zostało jeszcze połączone z aplikacją ▪ Niebieska LED - miga dwa razy (1 Hz)
	Uruchomienie urządzenia po przywróceniu zasilania, jeśli było już zintegrowane z instalacją wzgl. połączone z aplikacją ▪ Czerwona LED - miga dwa razy (1 Hz)
	Podczas nawiązywania połączenia z aplikacją ▪ Niebieska LED pulsuje (1 Hz)
	Identyfikacja urządzenia za pomocą aplikacji ▪ Niebieska LED szybko miga przez 20 sekund (5 Hz)
	Wykrywanie ruchu w trybie testowym ▪ Czerwona LED - miga szybko (5 Hz) Wykrywanie ruchu w trybie normalnym ▪ Czerwona LED - miga trzykrotnie i następnie przerywa na 3 s
	Stale wł./wył. (za pomocą aplikacj) ▪ Czerwona LED - świeci światłem ciągłym
	Reset master faza 1, pierwsze 5 sekund (za pomocą przełącznika) ▪ Czerwona LED - miga (1 Hz)
	Reset master faza 2, kolejne 5 sekund (za pomocą przełącznika) ▪ Czerwona LED - miga (2 Hz)
	Aktualizacja oprogramowania systemowego ▪ Fioletowa LED - miga (1 Hz) podczas całej aktualizacji
[2]	Soczewka
[3]	Przełącznik czasu opóźnienia, impuls krótkotrwały / reset
[4]	Przełącznik wartość graniczna jasności, tryb testowy
[5]	Wgłębienie do demontażu

Test przejścia / tryb testowy

- Po pierwszym podłączeniu do napięcia urządzenie znajduje się wstępnie w trybie testowym.
  - Jeśli ustawienia fabryczne (zmierzch 15 lx, 3 min opóźnienia) są odpowiednie dla testu przejścia, można przeprowadzić test przejścia i nie trzeba wprowadzać żadnych zmian.
  - Jeśli chce się wprowadzić zmiany, można odpowiednio dostosować czas włączenia i jasność. Tryb testowy pozostaje przy tym aktywny. Tryb testowy wyłącza się automatycznie po 10 minutach działania.
  - Po upływie trybu testowego wybrane ustawienia przełącznika są aktywne.

Aktywacja trybu testowego w późniejszym czasie
1. Przestawić przełącznik w położenie "test" [D2].
2. Obrócić przełącznik z powrotem na żądane ustawienie jasności.
   - Urządzenie znajduje się teraz przez 10 minut w trybie testowym (eksploatacja dzienna, czas opóźnienia 2 sek.). Dodatkowo każde wykrycie sygnalizowane jest szybkim miganiem diody stanu.
3. Po upływie trybu testowego wybrane ustawienia przełącznika są aktywne.

Wskazówka: Tryb testowy można przerwać przed upływem 10-minutowego pierwszego uruchomienia przez ustawienie przełącznika Lux na "test" a następnie na określoną wartość luksów (zmienia się tryb migania czerwonej LED).

Jeśli przełącznik Lux pozostanie w położeniu "test" i nie zostanie cofnięty, urządzenie dezaktywuje się po ok. 5 s.

Dalsze informacje

Warunkiem realizacji dodatkowych funkcji jest parametryzacja urządzenia za pomocą aplikacji. Szczegółowe informacje na temat uruchamiania i parametryzacji znajdują się w podręczniku produktu.

Reset

Reset master za pomocą przełącznika
1. Odłączyć urządzenie od napięcia na 10 sekund.
2. Włączyć znów napięcie.
   - W ciągu następnych 5 minut można wykonać reset master.
3. Przestawić przełącznik na "reset".
   - Po 10 sekundach czerwona LED zaczyna migać przez 5 sekund (1 Hz, kod migania - reset master, faza 1).
   - Następnie LED zaczyna szybko migać przez 5 sekund (2 Hz, kod migania - reset master, faza 2).
   - Na koniec LED gaśnie.
4. Obrócić przełącznik z powrotem z położenia "reset" na żądany czas opóźnienia.
   - Wykonywany jest reset master.

Wskazówka: Jeśli przełącznik czasu opóźnienia pozostanie w położeniu "reset" i nie zostanie cofnięty, urządzenie dezaktywuje się po 5 s i nie wykonuje resetu master.

Reset master za pomocą aplikacji
Postępować według instrukcji w aplikacji.

Obsługa klienta

Busch-Jaeger Elektro GmbH - przedsiębiorstwo grupy ABB,
Freisenbergstraße 2, D-58513 Lüdenscheid,
Tel.: +49 2351 956-1600; https://new.abb.com/pl

Русский

Busch-Watchdog® PRO

Busch-Wächter® 220° select

ОПАСНО!

При прямом или непрямом контакте с токоведущими деталями происходит опасное протекание тока через тело человека. Последствиями этого могут быть электрический шок, ожоги или смерть. При ненадлежащем выполнении работ на токоведущих деталях существует опасность возгорания.
- Перед монтажом или демонтажом оборудования отключить питание!
- К работам с сетями 110–240 В допускаются только специалисты.

ВНИМАНИЕ
Опасность повреждения устройства.
Линза устройства крайне чувствительна и может быть повреждена.
- Не нажимайте на линзу устройства.

Использование по назначению

Busch-Wächter® представляет собой пассивный инфракрасный датчик движения. Устройство включает подключенные через замедляющее звено потребители, когда в зоне действия датчика фиксируется перемещение источников тепла.

Указание
Устройства Busch-Wächter® не являются датчиками взлома или нападения.

Дистанционное управление и настройка

Дистанционное управление и настройка осуществляются через текущую версию приложения ABB-free@home® Next App.

Технические характеристики

Номинальное напряжение:	230 В AC ± 10%, 50/60 Гц
Коммутационная способность:	2300 Вт/В·А
Коммутационная способность при работе с LEDi:	400 В·А
Макс. мощность потерь:	< 0,3 Вт
Фронтальная линза:	220° select
Регистрация движения в горизонтальной плоскости:	220°
Сумеречный датчик:	тип. 0,5 … 1000 / ∞ люкс
Задержка выключения (от нескольких секунд до нескольких минут):	10 с … 30 мин
Кратковременный импульс: ▪ Продолжительность импульса (секунды): ▪ Пауза (секунды):	 1 с 9 с
Максимальная дальность действия: ▪ При установке на высоте 2,5 м: ▪ При установке на высоте 1,5 м:	 в радиусе 16 м вокруг устройства в радиусе 16 м вокруг устройства
Рабочая температура:	–25…55 °C
Степень защиты:	IP55

Подключение

[A]	Стандартное подключение
[B]	С выключателем с нормально замкнутым контактом: Включен, пока не истекло заданное время ожидания.
[C]	С RC-компенсатором 6899-500 и реле

Назначение клемм

[⏚] зеленый/желтый
[L] коричневый
[N] синий
[↓] серый

Дальность действия

Дальность действия указана на схемах [A1+A2]. Устанавливайте устройство на достаточном удалении от источников тепла.

Места монтажа

- Рекомендуемая высота установки при настенном монтаже: 1,5 м
- Рекомендованная высота установке на потолке или строго вертикально: 8 - 10 м

Монтаж

[A] Подготовка к монтажу
- Если верхняя и нижняя часть уже соединены, вдавите отверткой вырез для демонтажа (X) и поверните верхнюю часть против часовой стрелки.
- Осторожно снимите верхнюю часть.

[B] Монтаж цоколя
- Крепежные размеры цоколя совместимы с отверстиями для старого устройства Busch-Wächter®, если они есть.
- При настенном монтаже не используйте винты с потайной головкой.
- Смонтируйте цоколь.

[C] Выполните электрическое подключение устройства.
[D] Защелкните верхнюю часть устройства на цоколе. Устанавливайте верхнюю часть так, чтобы отметки находились одна над другой. Поверните верхнюю часть по часовой стрелке так, чтобы она зафиксировалась с хорошо слышимым щелчком.

Ввод в эксплуатацию

[A] Боковая зона действия регулируется вращением головки устройства.
[B] Дальность действия регулируется подъемом или опусканием головки устройства (не менее 6 м).
[C] Уменьшить дальность действия можно, наклеив прилагающуюся пленку или используя настройки приложения.

Ввод в эксплуатацию с помощью регуляторов
Изначально после первой подачи питания устройство переходит в режим тестирования, см. раздел «Проверка срабатывания/режим тестирования».

Ввод в эксплуатацию по Bluetooth через приложение
После подачи напряжения устройство на 30 минут становится видно в приложении и переходит в режим программирования.

Ввод в эксплуатацию с помощью QR-кода
1. Следуйте указаниям в приложении (добавление устройства, сканирование кода).
2. Отсканируйте QR-код, напечатанный на задней стенке сенсорной головки датчика Busch.

Управление

Управление
Для ознакомления с процессом управления устройством рекомендуем расширенное руководство по эксплуатации.
- Чтобы получить расширенное руководство, можно воспользоваться QR-кодом или QR-ссылкой, см. «шапку» настоящей краткой инструкции.

[D1] **Регулятор**

[1]	Включение при любой освещенности
[2]	Включение в заключительной фазе сумерек
[3]	Включение в темноте
[4]	Кратковременный импульс

Режим нормальной работы [D2+D3]
Установите предельные значения яркости и время ожидания (как долго освещение будет оставаться включенным после последней регистрации движения).
Кратковременный импульс используется для управления например, таймером лестничного освещения или дверным звонком.

Управление с помощью клавиши [E]
При управлении с помощью клавиши (выключатель с размыкающим контактом) освещение включается на заданное время ожидания.

Элементы управления [F]

[1]	Индикатор
	Запуск устройства после восстановления питания, когда устройство еще находится в состоянии «с завода» и не сопряжено с приложением. ▪ Синий индикатор - мигает дважды (1 Гц)
	Запуск устройства после восстановления питания, когда устройство уже было интегрировано в систему и сопряжено с приложением. ▪ Красный индикатор - мигает дважды (1 Гц)
	В процессе сопряжения с приложением ▪ Синий индикатор пульсирует (1 Гц)
	Идентификация устройства в приложении ▪ Синий индикатор быстро мигает (5 Гц) в течение 20 секунд
	Обнаружение движения в режиме тестирования ▪ Красный индикатор - мигает быстро (5 Гц) Обнаружение движения в обычном режиме ▪ Красный индикатор - мигает трижды, затем пауза 3 с
	Перманентно включен/выключен (через приложение) ▪ Красный индикатор - горит, не мигая
	Мастер-сброс (с помощью регулятора), этап 1, первые 5 секунд ▪ Красный индикатор - мигает (1 Гц)
	Мастер-сброс (с помощью регулятора), этап 2, следующие 5 секунд ▪ Красный индикатор - мигает (2 Гц)
	Обновление прошивки ▪ Фиолетовый индикатор - мигает (1 Гц), пока обновляется прошивка
[2]	Линза
[3]	Регулятор времени ожидания, кратковременного импульса/сброса
[4]	Регулятор предельной освещенности, режима тестирования
[5]	Выемка для демонтажа

Проверка срабатывания/режим тестирования

- Изначально после первой подачи питания устройство переходит в режим тестирования.
  - Если вас устраивают заводские настройки (сумерки 15 лк, время ожидания 3 мин) можно выполнить проверку срабатывания, не внося никаких изменений.
  - Если необходимо, можно настроить время ожидания и уровень освещенности. При этом режим тестирования остается активен. Режим тестирования автоматически отключится через 10 минут работы.
  - После выхода из режима тестирования вступят в силу выбранные установки регуляторов.

Принудительное включение режима тестирования
1. Переведите регулятор в положение «Test»[D2].
2. Поверните регулятор в положение, соответствующее требуемому уровню освещенности.
   - Устройство на 10 мин перейдет в режим тестирования (дневной режим, время ожидания 2 с). Дополнительно об обнаружении движения сигнализирует быстрое мигание индикатора состояния.
3. После выхода из режима тестирования вступят в силу выбранные установки регуляторов.

Указание: выйти из режима тестирования можно до истечения десяти минут, установи регулятор Lux в положение «Test», а затем на определенное значение освещенности (режим мигания красного индикатора изменится).

Указание: если оставить регулятор освещенности в положении «Test», устройство отключится через 5 с без выполнения мастер-сброса.

Дополнительная информация

Для использования дополнительных функций необходим настроить устройство через приложение. Подробная информация по вводу в эксплуатацию и настройке параметров содержится в руководстве к изделию.

Сброс

Мастер-сброс с помощью регулятора
1. Обесточьте устройство на 10 секунд.
2. Снова подайте напряжение.
   - В течение следующих 5 минут можно выполнить мастер-сброс.
3. Установите регулятор в положение «Reset».
   - Через 10 секунд начнет мигать красный индикатор и будет продолжать мигать в течение 5 секунд (с частотой 1 Гц) (код индикации «мастер-сброс, этап 1»).
   - Затем индикатор будет быстро мигать в течение 5 секунд (частота мигания 2 Гц, код индикации «мастер-сброс, этап 2»).
   - После этого индикатор погаснет.
4. Теперь поверните регулятор из положения «Reset» на требуемое значение времени ожидания.
   - Будет выполнен мастер-сброс.

Указание: если оставить регулятор времени ожидания в положении «Reset», устройство отключится через 5 с без выполнения мастер-сброса.

Мастер-сброс через приложение
Следуйте указаниям в приложении.

Обслуживание клиентов

Busch-Jaeger Elektro GmbH - Предприятие группы ABB,
Freisenbergstraße 2, D-58513 Lüdenscheid
(Люденшайд, Германия),
Тел: +49 2351 956-1600; https://new.abb.com/ru

6851/22S-xxx-500

ZH TR

2CKA000173B5617 / 05.08.2024

中文

Busch-Watchdog® PRO

Busch-Watchdog® 220° select

危险

直接或间接接触导电零件时有触电危险。可能造成电击、灼伤或死亡。在导电零件上进行不正确的操作时存在火灾危险。

– 安装和拆卸前应先断开电源电压！
– 仅可由专业人员在 110 … 240 V 电网上进行作业。

注意

设备损坏。
设备镜头易损，可能被损坏。
– 禁止按压设备镜头。

按规定使用

Busch-Watchdog® 是被动式红外线运动检测器。当检测范围内有热源移动时，通过定时元件打开所连接的负载。

提示

Busch-Watchdog® 并非入侵或突袭报警器。

远程控制和参数设置

远程控制和参数设置通过最新版本的“ABB-free@home® Next App”进行。

技术数据

额定电压：	230 V AC ± 10%, 50/60 Hz
控制功率：	2300 W/VA
控制功率 LEDi：	400 VA
最大功率损耗：	< 0.3 W
前端镜头：	220° select
水平探测：	220°
昏暗传感器：	典型值：0.5 … 1000 / ∞ Lux
关闭延时（数秒至数分钟）：	10 秒 ... 30 分钟
短时脉冲 ▪ 脉冲持续时间（秒）： ▪ 间隔时间（秒）：	 1 s 9 s
最大有效范围： ▪ 安装高度 2.5 m： ▪ 安装高度 1.5 m：	 半径 16 m 半径 16 m
工作温度：	-25 °C … 55 °C
防护等级：	IP55

连接

[A]	标准连接
[B]	带常闭按键： 在设置的运行时间期间开启。
[C]	带 RC 猝熄电路 6899-500 和继电器

端子分配

[⏚] 绿色/黄色
[L] 棕色
[N] 蓝色
[↓] 灰色

有效范围

参见图 [A1+A2] 中的有效范围。确保与热源保持足够的距离。

安装地点

▪ 墙面安装时的建议安装高度：1.5 m
▪ 天花板安装或垂直向下的建议安装高度：8 - 10 米

安装

[A] 安装准备
– 如果上下部分已经锁定，用螺丝刀按住拆卸凹槽 (X)，然后逆时针旋转上部。
– 小心地取下上部。
[B] 安装底座
– 底座螺纹尺寸与旧款 Busch-Watchdog® 的现有孔位兼容。
– 在墙上安装时禁止使用沉头螺栓。
– 安装底座
[C] 进行设备的电气连接。
[D] 将设备上部嵌入底座上。放置设备上部时，确保标记上下重叠。顺时针旋转上部，直至听到其卡止的声音。

调试

[A] 通过旋转设备头更改侧面探测范围。
[B] 通过升高或降低设备头（至少 6 米）更改有效范围。
[C] 可通过粘贴随附的薄膜或通过应用程序限制探测范围。

在设备上通过选择开关进行调试

首次接通电源时，设备最初处于测试模式，参见“试运行/测试模式”部分。

通过蓝牙和应用程序调试

接通电源后，设备会自动在应用程序中显示 30 分钟，并进入示教模式。

通过二维码调试

1. 请按照应用程序中的说明操作（添加设备、扫描代码）。
2. 扫描印在 Busch-Watchdog 传感器头背面的二维码。

操作

操作

为了操作该设备，我们建议使用详细的使用说明书。
– 详细的使用说明书请通过二维码或链接获取，参见本简要说明书的开头。

[D1] **选择开关**

[1]	在任意亮度下都接通
[2]	在昏暗状态下接通
[3]	在黑暗状态下接通
[4]	短时脉冲

正常模式 [D2+D3]

设置亮度极限值和运行时间（最后一次探测后照明装置的接通时间）的数值。
短时脉冲用于控制楼道灯定时开关或门铃等。

使用按键 [E] 操作

使用按键（常闭按键）操作时，照明装置在设置的运行时间内开启。

操作元件 [F]

[1]	LED 设备处于出厂设置且尚未连接到应用程序，在恢复供电后启动设备 ▪ 蓝色 LED - 闪烁两次 (1 Hz) 设备已经读入系统或连接到应用程序，在恢复供电后启动设备 ▪ 红色 LED - 闪烁两次 (1 Hz) 与应用程序建立连接期间 ▪ 蓝色 LED 脉冲 (1 Hz) 通过应用程序识别设备 ▪ 蓝色 LED 快速闪烁 20 秒 (5 Hz) 测试模式中的运动检测 ▪ 红色 LED - 快速闪烁 (5 Hz) 正常模式中的运动检测 ▪ 红色 LED - 闪烁三次然后暂停 3 s 始终开启/关闭（通过 App） ▪ 红色 LED - 长亮 主复位阶段 1，前 5 秒（通过选择开关） ▪ 红色 LED - 闪烁 (1 Hz) 主复位阶段 2，后 5 秒（通过选择开关） ▪ 红色 LED - 闪烁 (2 Hz) 固件更新 ▪ 紫色 LED - 在整个更新过程中闪烁 (1 Hz)
[2]	镜头
[3]	运行时间选择开关，短脉冲/复位
[4]	亮度极限值选择开关，测试模式
[5]	拆卸用凹槽

试运行/测试模式

▪ 首次接通电源时，设备最初处于测试模式。
– 如果出厂设置（昏暗 15 lx，3 分钟运行时间）适合您的试运行，则可以进行试运行，无需任何更改。
– 如果想要更改，可以相应地调整运行时间和亮度。测试模式保持激活状态。运行 10 分钟后，测试模式自动禁用。
– 测试模式结束后，所选选择开关设置激活。

后续激活测试模式

1. 将选择开关置于“Test” [D2]。
2. 将选择开关转回到所需的亮度设置。
– 现在设备处于测试模式 10 分钟（白天模式，2 秒延迟运行）。另外通过 LED 状态指示灯的快速闪烁显示每次探测。
3. 测试模式结束后，所选选择开关设置激活。

注意：可在十分钟初始调试时间结束前取消测试模式，方法是将 Lux 选择开关设置为“Test”，然后重新设置特定的 Lux 值（红色 LED 的闪烁模式会发生变化）。

注意：如果将 Lux 选择开关留在“Test”位置且未再返回，则设备在大约 5 s 后禁用。

详细信息

要执行附加功能，必须通过应用程序对设备进行参数设置。有关调试和参数设置的详细信息，请参阅产品手册。

复位

通过选择开关进行主复位

1. 关断设备电压 10 秒。
2. 重新接通电压。
– 在接下来的 5 分钟之内可进行主复位。
3. 将选择开关置于“Reset”。
– 10 秒后，红色 LED 开始闪烁 5 秒 (1 Hz，主复位阶段 1 闪烁代码）。
– 然后 LED 开始快速闪烁 5 秒钟 (2 Hz，主复位阶段 2 闪烁代码）。
– 然后 LED 熄灭。
4. 将选择开关从“Rese”位置旋转至所需运行时间。
– 执行主复位阶段。

注意：如果将运行时间选择开关留在“Reset”位置且未再返回，则设备在约 5 s 后禁用且不会执行主复位。

通过应用程序进行主复位

请按照应用程序中的说明操作。

客户服务

Busch-Jaeger Elektro GmbH - ABB 集团旗下企业，
Freisenbergstraße 2，D-58513 Lüdenscheid,
电话：+49 2351 956-1600; https://new.abb.com/cn

Türkçe

Busch-Watchdog® PRO

Busch-Watchdog® 220° select

TEHLİKE

Gerilim ileten parçalar ile doğrudan veya dolaylı temas halinde insan vücudu üzerinden tehlikeli akım geçer. Bu durum elektrik şokuna, yanıklara veya ölüme yol açabilir. Gerilim ileten parçalardaki işlerin usulüne uygun bir şekilde yapılmaması halinde yangın tehlikesi vardır.

– Montaj ve sökme işleri öncesinde şebeke gerilimini kesin!
– 110 … 240 V şebekedeki çalışmaların sadece uzman personel tarafından yapılmasını sağlayın.

DİKKAT

Cihazda hasar.
Cihazın lensi oldukça hassastır ve hasar görebilir.
– Cihazın lensine bastırmayın.

Talimatlara uygun kullanım

Busch-Watchdog® pasif kızılötesi hareket dedektörüdür. Kapsama alanı dahilinde ısı kaynakları hareket ettiğinde bir zamanlayıcı üzerinden bağlı elektrik tüketicilerini etkinleştirirler.

Bilgi

Busch-Watchdog® sensörleri, hırsızlık önleme veya alarm sistemi değildir.

Uzaktan kumanda ve parametrelendirme

Uzaktan kumanda ve parametrelendirme, güncel versiyondaki "ABB-free@home® Next App" uygulaması üzerinden gerçekleştirilir.

Teknik veriler

Nominal gerilim:	230 V AC ± %10, 50/60 Hz
Anahtarlama gücü:	2300 W/VA
LEDi anahtarlama gücü:	400 VA
Maksimum kayıp güç:	< 0,3 W
Ön lens:	220° select
Yatay algılama:	220°
Alacakaranlık sensörü:	tipik 0,5 … 1000 / ∞ Lux
Kapanma gecikmesi (saniye - dakika):	10 sn … 30 dk
Kısa süreli impuls: ▪ İmpuls süresi (saniye): ▪ Duraklama süresi (saniye):	 1 sn 9 sn
Maksimum erişim mesafesi: ▪ 2,5 m yüksekliğe monte edildiğinde: ▪ 1,5 m yüksekliğe monte edildiğinde:	 Yarıçapta 16 m Yarıçapta 16 m
Çalışma sıcaklığı:	-25 °C … 55 °C
Koruma sınıfı:	IP55

Bağlantı

[A]	Standart bağlantı
[B]	Açma anahtarlı: Ayarlanmış ek çalışma süresi boyunca açık.
[C]	RC zayıflatıcılı 6899-500 ve röleli

Bağlantı terminali düzeni

[⏚] Yeşil/Sarı
[L] Kahverengi
[N] Mavi
[↓] Gri

Erişim mesafesi

Erişim mesafesi [A1+A2] grafiklerinde gösterilmektedir. Isı kaynakları ile yeterli mesafe bırakılmasına dikkat edin.

Montaj yerleri

- Duvara montaj durumunda önerilen montaj yüksekliği: 1,5 m
- Tavana montaj şeklinde veya aşağı doğru hizalanarak dikey konumda montaj şeklinde önerilen montaj yüksekliği: 8 - 10 m

Montaj

[A] Montaj için hazırlık işleri
– Üst ve alt parça halihazırda yerine oturtulmuş oldukları takdirde, bir tornavida ile sökme açıklığını (X) içeri bastırın ve üst parçayı saat dönme yönünün tersi yönünde çevirin.
– Üst parçayı dikkatle çıkarın.
[B] Kaidenin monte edilmesi
– Kaide vidalama ölçüsü, eski Busch-Watchdog® cihazının deliklerine uygun olabilir.
– Duvara montaj için gömme başlı vidalar kullanmayın.
– Kaideyi monte edin
[C] Cihazın elektrik bağlantısını yapın.
[D] Cihazın üst parçasını bastırarak kaideye takın. Üst parçayı, işaretler üst üste gelecek şekilde yerleştirin. Üst parçayı, duyulur bir şekilde yerine oturana kadar saat dönme yönünde çevirin.

İşletime alınması

[A] Cihazın kafa parçasını döndürerek yan kapsama alanını değiştirin.
[B] Cihazın kafa parçasını yukarı kaldırarak veya aşağı indirerek erişim mesafesini değiştirin (en az 6 metre).
[C] Kapsama alanı, hem birilikte teslim edilen folyo gerekli yere yağıştırılarak veya uygulama üzerinden azaltılabilir.

Cihaz üzerindeki seçme şalteri aracılığıyla işletime alınması

Cihaz, başlangıç aşamasında ilk kez gerilim etkinleştirildiğinde test modunda bulunur, bkz. bölüm "Yürüme testi/test modu".

Bluetooth ve uygulama aracılığıyla işletime alınması

Gerilim beslemesi etkinleştirildikten sonra cihaz otomatik olarak 30 dakika boyunca uygulamada gösterilir ve tanıtma modunda bulunur.

QR kodu aracılığıyla işletime alınması

1. Uygulamadaki talimatlara uyun (cihaz ekleme, kodu tarama).
2. Busch denetleyicinin sensör kafasının arka tarafında bulunan QR kodunu tarayın.

Kullanım

Kullanım

Bu cihazın kullanımı için eklentiler ile geliştirilmiş kullanım kılavuzunu öneriyoruz.
– Eklentiler ile geliştirilmiş kullanım kılavuzuna, QR kodu veya QR bağlantısı üzerinden ulaşırsınız, bkz. bu kısa kullanım kılavuzunun başlık kısmı.

[D1] **Seçme şalteri**

[1]	Her türlü aydınlıkta devreye girme
[2]	Alacakaranlıkta devreye girme
[3]	Karanlıkta devreye girme
[4]	Kısa süreli impuls

Normal işletim [D2+D3]

Aydınlık sınır değeri ve ek çalışma süresi (son algılama sonrası aydınlatma sisteminin açık kalma süresi) için değerleri ayarlayın. Kısa süreli impuls, örneğin merdiven boşluğu lambası zamanlayıcılarının veya kapı zillerinin kumanda edilmesini sağlar.

Anahtar ile kullanım [E]

Bir anahtar (açma anahtarı) ile kullanım şeklinde, aydınlatma sistemi ayarlanmış ek çalışma süresi için etkinleştirilir.

Kumanda elemanları [F]

[1]	LED
	Gerilim beslemesi tekrar sağlandıktan sonra cihazı, cihaz varsayılan fabrika ayarında bulunduğunda ve henüz uygulamaya bağlı olmadığında başlatın ▪ Mavi LED - İki defa yanıp sönüyor (1 Hz)
	Gerilim beslemesi tekrar sağlandıktan sonra cihazı, cihaz daha önce sisteme tanıtılmış veua uygulamaya bağlı olduğunda başlatın ▪ Kırmızı LED - İki defa yanıp sönüyor (1 Hz)
	Uygulama ile bağlantı kuruluyor ▪ Mavi LED kıpraşıyor (1 Hz)
	Uygulama üzerinden cihaz kimlik doğrulaması ▪ Mavi LED 20 saniye boyunca hızlı yanıp sönüyor (5 Hz)
	Test modunda hareket algılaması ▪ Kırmızı LED - Hızlı yanıp sönüyor (5 Hz) Normal işletimde hareket algılaması ▪ Kırmızı LED - Üç defa yanıp sönüyor ve ardından 3 saniye duraklıyor
	Sürekli Açık/Kapalı (uygulama üzerinden) ▪ Kırmızı LED - Sürekli yanıyor
	Ana sıfırlama 1. aşama, ilk 5 saniye (seçme şalteri üzerinden) ▪ Kırmızı LED - Yanıp sönüyor (1 Hz)
	Ana sıfırlama 2. aşama, takip eden 5 saniye (seçme şalteri üzerinden) ▪ Kırmızı LED - Yanıp sönüyor (2 Hz)
	Yazılım güncelleme ▪ Mor LED - Güncellemenin tamamı boyunca yanıp sönüyor (1 Hz)
[2]	Lens
[3]	Seçme şalteri: Ek çalışma süresi, Kısa süreli impuls / Sıfırlama
[4]	Seçme şalteri: Aydınlık sınır değeri, Test modu
[5]	Sökme işlemi için boşluk

Yürüme testi/Test modu

- Cihaz, başlangıç aşamasında ilk kez gerilim etkinleştirildiğinde test modunda bulunur.
  – Uygulayacağınız yürüme testi için varsayılan fabrika ayarları (alacakaranlık 15 lx, 3 dakika ek çalışma süresi) uygun olduğunda, yürüme testini uygulayarabilirsiniz ve herhangi bir değişiklik yapmanıza gerek yoktur.
  – Değişiklikler yapmak istediğinizde, ek çalışma süresini ve aydınlık derecesini istediğiniz gibi ayarlayabilirsiniz. Test modu etkin kalır. Test modu, 10 dakika çalışma süresinden sonra otomatik olarak devre dışı kalır.
  – Test modu sona erdikten sonra seçilmiş seçme şalteri ayarları etkin olur.

Test modunun sonradan etkinleştirilmesi

1. Seçme şalterini "Test" konumuna [D2] getirin.
2. Seçme şalterini çevirerek istediğiniz aydınlık ayarına getirin.
   – Cihaz, şimdi 10 dakika boyunca test modunda (gündüz işletimi, 2 saniye ek çalışma) çalışır. Ayrıca her algılama durum LED'inin hızlı yanıp sönmesi ile gösterilir.
3. Test modu sona erdikten sonra seçilmiş seçme şalteri ayarları etkin olur.

Bilgi: Test modu, Lux seçme şalteri "Test" konumuna getirilerek ve ardından tekrar belirli bir Lux değerine ayarlanarak (kırmızı LED'in yanıp sönme modu değişir) on dakikalık ilk kez işletime alma işlemi sona ermeden iptal edilebilir.

Bilgi: Seçme şalteri "Test" konumunda bırakıldığında ve tekrar geri çevrilmediğinde, cihaz yaklaşık 5 saniye sonra devre dışı kalır.

Ayrıntılı bilgiler

İlave fonksiyonların uygulanabilmesi için cihaz uygulama üzerinden parametrelendirilmelidir. Devreye alma ve parametreleme hakkında ayrıntılı bilgi ürün kılavuzunda bulunabilir.

Sıfırlama

Seçme şalteri üzerinden ana sıfırlama

1. Cihazı 10 saniye süreliğine gerilimsiz duruma getirin.
2. Gerilimi tekrar devreye alın.
   – Takip eden 5 dakika içerisinde bir ana sıfırlama işlemi uygulanabilir.
3. Seçme şalterini "Reset" konumuna getirin.
   – 10 saniye sonra kırmızı LED 5 saniye süreliğine yanıp sönmeye başlar (1 Hz, 1. aşama ana sıfırlama yanıp sönme kodu).
   – Ardından LED, 5 saniye süreliğine hızlı yanıp sönmeye başlar (2 Hz, 2. aşama ana sıfırlama yanıp sönme kodu).
   – Daha sonra LED söner.
4. Seçme şalterini tekrar çevirerek "Reset" konumundan çıkarın ve istediğiniz ek çalışma süresine getirin.
   – Ana sıfırlama işlemi uygulanır.

Bilgi: Ek çalışma süresi seçme şalteri "Reset" konumunda bırakıldığında ve tekrar geri çevrilmediğinde, cihaz yaklaşık 5 saniye sonra devre dışı kalır ve ana sıfırlama işlemi uygulamaz.

Uygulama üzerinden ana sıfırlama

Uygulamadaki talimatlara uyun.

Müşteri Hizmetleri

Busch-Jaeger Elektro GmbH - ABB Şirketler Grubu kuruluşudur,
Freisenbergstraße 2, D-58513 Lüdenscheid,
Tel.: +49 2351 956-1600; https://new.abb.com/tr