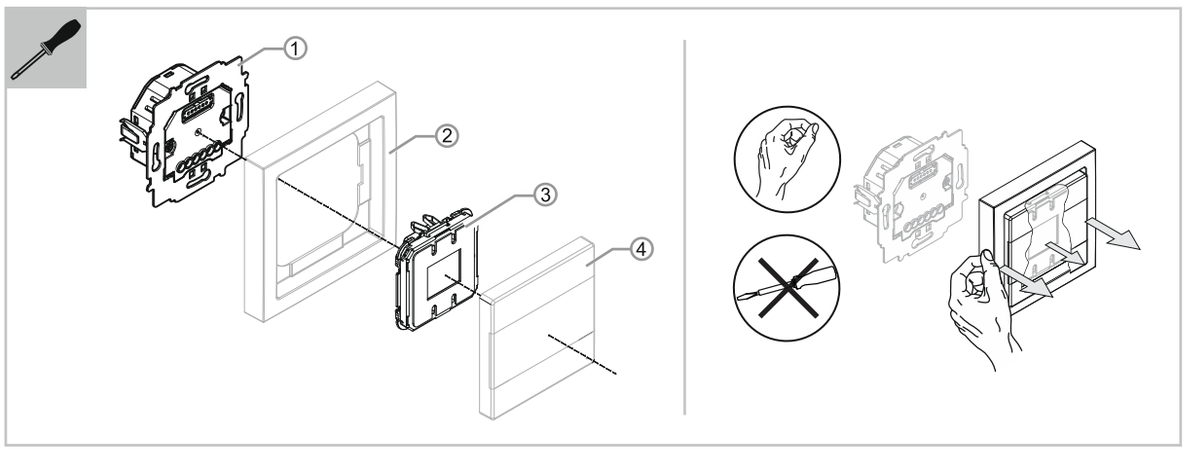

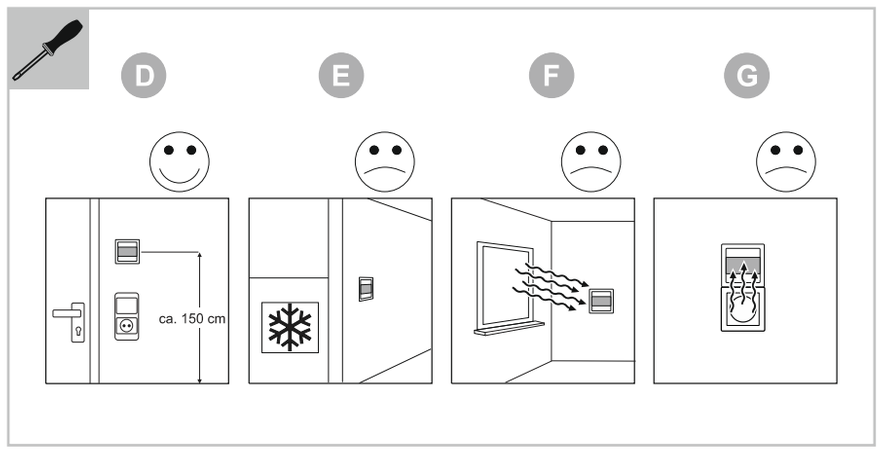

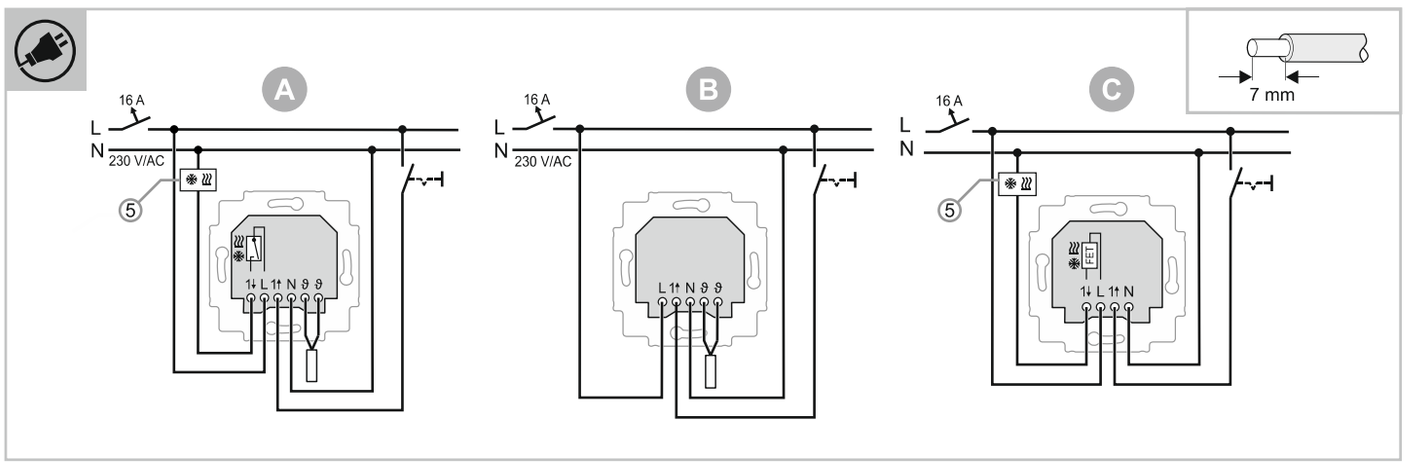

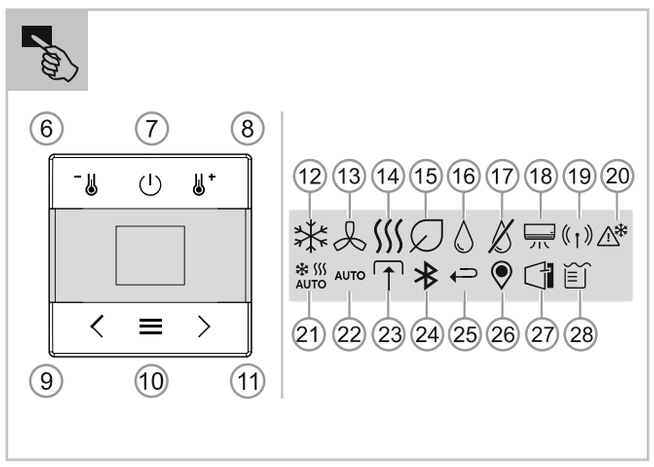

62841 U-WL
62841 U-WL-500
62842 U-WL
62842 U-WL-500
62843 U-WL
62843 U-WL-500

DE EN NL

2CKA000073B5776 / 03.12.2024

Deutsch

Elektronischer Raumtemperaturregler-Einsatz

GEFAHR

Bei direktem oder indirektem Kontakt mit spannungsführenden Teilen kommt es zu einer gefährlichen Körperdurchströmung. Elektrischer Schock, Verbrennungen oder der Tod können die Folge sein. Bei unsachgemäß ausgeführten Arbeiten an spannungsführenden Teilen besteht Brandgefahr.
- Vor Montage und Demontage Netzspannung freischalten!
- Arbeiten am 110 … 240 V-Netz nur von Fachpersonal ausführen lassen.

- Bedienungsanleitung sorgfältig lesen und aufbewahren.
- Weitere Benutzerinformationen und Informationen zur Planung unter https://BUSCH-JAEGER.de oder durch Scannen des QR-Codes.

Hinweis
Beachten Sie die ab dem 01. Januar 2018 gültige EU-Verordnung 2015/1188 „Anforderungen an die umweltgerechte Gestaltung von Einzelraumheizgeräten“.

Bestimmungsgemäßer Gebrauch

62841 U-WL
62841 U-WL-500
- Das Gerät ist eine Sensor-/Aktoreinheit und wird in geschlossenen Räumen für die Erfassung der Temperatur und dem Schalten von elektrischen Heizsystemen sowie elektrothermischen Stellventilen eingesetzt.

62842 U-WL
62842 U-WL-500
- Das Gerät ist eine Sensoreinheit und wird in geschlossenen Räumen für die Erfassung der Temperatur eingesetzt. Die Regelung erfolgt über einen Aktor im Busch-/ABB-free@home® flex-System der nicht direkt mit dem Sensor verbunden ist.

62843 U-WL
62843 U-WL-500
- Das Gerät ist eine Sensor-/Aktoreinheit und wird in geschlossenen Räumen für die Erfassung der Temperatur und dem Schalten von elektrothermischen Stellventilen eingesetzt.

Der UP-Einsatz darf nur in UP-Gerätedosen nach DIN 49073-1, Teil 1 oder geeigneten Aufputzgehäusen montiert werden.

Hinweis
Einsatz nur in trockenen Räumen!

EU-Konformitätserklärung (vereinfacht)

Hiermit erklärt Busch-Jaeger | ABB, dass die folgenden Funkanlagentypen der Richtlinie 2014/53/EU entsprechen.
- 62841 U-WL
  62841 U-WL-500 Elektronischer Raumtemperaturregler-Einsatz
- 62842 U-WL
  62842 U-WL-500 Elektronischer Raumtemperaturregler-Einsatz
- 62843 U-WL
  62843 U-WL-500 Elektronischer Raumtemperaturregler-Einsatz

Der vollständige Text der EU-Konformitätserklärung ist unter dem QR-Code in dieser Anleitung verfügbar.

Technische Daten

Nennspannung	
6284x U-WL 6284x U-WL-500	230 V AC ±10 %, 50 Hz

Schaltleistung	
62841 U-WL 62841 U-WL-500	16 (2) A
62842 U-WL 62842 U-WL-500	-
62843 U-WL 62843 U-WL-500	1x … 10x Stellantriebe TSA/K230.2 oder 6164/10-102 Pro Stellantrieb: Betriebsleistung: 1 W Einschaltstrom: < 550 mA für max. 100 ms

Schutzklasse	
6284x U-WL 6284x U-WL-500	II

Schutzart:	IP20 (EN 60529)
Betriebstemperatur:	-5 … +45 °C
Lagerungstemperatur:	-20 … +70 °C
Anschlussklemmen:	▪ 1x 1,5 mm² … 2,5 mm² ▪ 2x 1,5 mm² … 2,5 mm²
Schalttemperaturdifferenz bei 2-Punkt Betrieb:	±0,5 K
Temperatureinstellbereich:	10 … 30 °C
Verlustleistung:	< 0,5 W
Übertragungsprotokoll:	▪ free@home wireless (IEEE 802.15.4) ▪ Bluetooth Low Energy
Übertragungsfrequenz:	2,400 … 2,483 MHz
Maximale Sendeleistung: ▪ WL (wireless) < 15 dBm ▪ Bluetooth LE (BLE)	 < 15 dBm < 10 dBm

Montage

[D]	Montagehöhe: 150 cm
[E]	Montage an Kältebrücken vermeiden
[F]	Zugluft / Sonneneinstrahlung vermeiden
[G]	Wärmestrahlung externer Geräte vermeiden

Hinweis
- 62843 U-WL
  62843 U-WL-500 und 62841 U-WL
  62841 U-WL-500 sind folgende Stellantriebe möglich:
  – TSA/K230.2 oder 6164/10-102

[1]	UP-Geräteeinsatz
[2]	Abdeckrahmen (nicht im Lieferumfang enthalten)
[3]	Bedienelement
[4]	Designabdeckung (nicht im Lieferumfang enthalten)

1. UP-Geräteeinsatz [1] anschließen
2. UP-Geräteeinsatz [1] in UP-Dose befestigen.
3. Abdeckrahmen [2] aufsetzen.
4. Designabdeckung [4] auf Bedienelement [3] aufsetzen.
5. Bedienelement [3] aufsetzen.

Hinweis
Die Geräte kommunizieren über Funk. Die Reichweite ist von den baulichen Gegebenheiten abhängig.
- Wände oder Decken, insbesondere mit Stahlarmierungen oder Metallverkleidungen, schränken die Reichweite ein.
- Der Abstand der Komponenten zu fremden Sendegeräten, die ebenfalls hochfrequente Signale abstrahlen (z. B. Computer, Audio- und Videoanlagen), sollte mindestens 1 m betragen.

Hinweis Demontage
Bei Wandmontage das Bedienelement von Hand mit dem Abdeckrahmen abziehen.

Anschluss

[A]	62841 U-WL 62841 U-WL-500
[B]	62842 U-WL 62842 U-WL-500
[C]	62843 U-WL 62843 U-WL-500
[5]	Lastausgang für Heizen/Kühlen, an den z. B. der Stellantrieb angeschlossen wird.

Inbetriebnahme und Bedienung

Der Sensor ist direkt nach dem Aufsetzen auf den UP-Geräteeinsatz betriebsbereit. Die weitere Parametrierung erfolgt über die Applikation. Hier können die Tasten mit Funktionen belegt werden.

Es gibt 3 verschiedene Betriebsarten:
[A] Tastschalterbetrieb
– Die lokale manuelle Bedienung am Gerät ist jederzeit möglich.
[B] Bluetooth® via Mobilgerät oder Tablet.
– In dieser Betriebsart wird mit der App „Busch-/ABB-free@home® Next App“ auf ein einzelnes Gerät oder auf das gesamte Mesh-Netzwerk zugegriffen.
[C] System Access Point
– Sobald ein System Access Point (ab Firmware-Version 3.0 des System Access Point) im System vorhanden ist, werden die Geräte über die Bedienoberfläche des System Access Point in Betrieb genommen.

Ein nicht angelerntes Gerät wird über die App „Busch-/ABB-free@home® Next App“ mittels Bluetooth® oder über den System Access Point in Betrieb genommen.
- Eine Anmeldung eines nicht angelernten Gerätes am System ist über Bluetooth® jederzeit möglich.
- Eine Anmeldung über die Inbetriebnahmeoberfläche des System Access Point ist jeweils 30 Minuten nach Bestromung möglich.
  – Das Gerät befindet sich in diesem Zeitraum im Anlernmodus.
  – Nachdem das Gerät über den System Access Point angelernt wurde, ist Bluetooth® deaktiviert.

Ein bereits angemeldetes Gerät muss zurückgesetzt werden, damit es erneut in den Anlernmodus versetzt wird. Falls das Gerät unmittelbar nach dem Aufsetzen auf den UP-Geräteeinsatz nicht den Anlernmodus durch das Antennensymbol [19] anzeigt, ist es bereits an einer Installation angemeldet.
1. Betätigen Sie 10 Sekunden lang die Pfeiltaste unten links.
   – Ein Countdown im Display zählt bis auf 0 runter.
2. Lassen Sie die Taste los, nachdem die Zahl 0 verschwunden ist.
   – Das Display zeigt „P1“ an.
3. Betätigen Sie kurz die Pfeiltaste unten links.
   – Das Display zeigt „P2“ an.
4. Betätigen Sie erneut kurz die Pfeiltaste unten links.
   – Im Standard-Display wird der Anlernmodus durch das Antennensymbol [19] angezeigt.

Bluetooth-Pairing
1. Starten Sie die Busch-/ABB-free@home® Next App.
2. Aktivierung Gerät per Bluetooth hinzufügen.
3. Halten Sie 6 Sekunden lang die Taste [11] gedrückt halten, bis vollflächig ein Bluetooth-Symbol [24] angezeigt wird.

Weitere Informationen
- Zur Ausführung zusätzlicher Funktionen muss das Gerät parametriert werden.
- Ausführliche Informationen zu Inbetriebnahme und Parametrierung entnehmen Sie dem Produkthandbuch (siehe QR Codes in dieser Anleitung).
- Das Firmware-Update erfolgt über die App „Busch-/ABB-free@home® Next App“ oder dem System Access Point.

Funktion Touchflächen	
[6]	▪ Temperatursollwert verringern
[7]	▪ AN / AUS: Kurzer Tastendruck ▪ Je nach Konfiguration wird bei einem ausgeschalteten Gerät die Uhrzeit angezeigt oder das Display erlischt nach einiger Zeit.
[8]	▪ Temperatursollwert erhöhen
[9]	▪ Menünavigation – Umschalten der Ansichten, Sollwert , IST-Wertanzeige / Uhrzeit. ▪ Werkseinstellung starten – Siehe Inbetriebnahme und Bedienung.
[10]	▪ Auswahl des Betriebsmodus ▪ Split-Unit-Modus starten – Wechsel zwischen der Sollwertanzeige und dem Temperatur-Istwert. Nach 10 Sekunden automatischer Wechsel zurück in die Sollwertanzeige. ▪ Menütaste (Funktionen abhängig von der f@h-Aktorik) – Auswahl des Betriebsmodus – Auswahl / Split Unit Modus starten – Eco-Modus aktivieren / deaktivieren
[11]	▪ Menünavigation – Umschalten der Ansichten, Sollwert , IST Wertanzeige / Uhrzeit ▪ Bluetooth Inbetriebnahme

Displaysymbole	
[12]	Kühlbetrieb ▪ Weißes Symbol: Der Regler befindet sich im Kühlbetrieb ▪ Blaues Symbol: Es besteht eine aktive Kühlanforderung
[13]	Lüftungsbetrieb
[14]	Heizbetrieb ▪ Weißes Symbol: Der Regler befindet sich im Heizbetrieb ▪ Oranges Symbol: Es besteht eine aktive Heizanforderung
[15]	Eco-Modus
[16]	Taupunktfunktion (Split Unit)
[17]	Trockenbetrieb (Split Unit)
[18]	Split-Unit-Modus aktiv
[19]	Antennensymbol ▪ System Access Point sucht Gerät
[20]	Frostwarnung (Temperatur unter 7 °C)
[21]	Automatikbetrieb Heizen und Kühlen
[22]	Automatikbetrieb (Split Unit)
[23]	Externer Eingang aktiv
[24]	Bluetooth ▪ Blinkt: Pairing ▪ Dauerhaft an: Gerät ist verbunden
[25]	Split-Unit-Modus verlassen
[26]	Ortung des Geräts in der App
[27]	Fenster ist geöffnet
[28]	Warnung: Kondensatbehälter leeren

Service

Busch-Jaeger Elektro GmbH - Ein Unternehmen der ABB Gruppe,
Freisenbergstraße 2, D-58513 Lüdenscheid,
Tel.: +49 2351 956-1600;
https://BUSCH-JAEGER.de

Hinweis

Endnutzer sind verpflichtet, Elektro- und Elektronik-Altgeräte nicht im Hausmüll, sondern getrennt vom unsortierten Siedlungsabfall zu entsorgen. Das regelmäßig abgebildete Symbol einer durchgestrichenen Mülltonne weist auf diese Verpflichtung hin. Zur Rückgabe stehen in Ihrer Nähe kostenfreie Sammelstellen sowie ggf. weitere Annahmestellen für die Wiederverwendung der Geräte zur Verfügung. Vertreiber für Elektro- und Elektronikgeräte sowie Vertreiber von Lebensmitteln sind unter den in § 17 Abs. 1 und Abs. 2 ElektroG genannten Voraussetzungen verpflichtet, unentgeltlich Altgeräte zurückzunehmen. Sollte das Altgerät personenbezogene Daten enthalten, ist der Endnutzer vor der Abgabe selbst für deren Löschung verantwortlich.
Endnutzer sind verpflichtet, Altbatterien und Altakkumulatoren, die nicht vom Altgerät umschlossen sind, sowie Lampen, die zerstörungsfrei aus dem Altgerät entnommen werden können, vor der Abgabe vom Altgerät zerstörungsfrei zu trennen und sie einer separaten Sammlung zuzuführen. Dies gilt nicht, wenn Altgeräte zur Wiederverwendung abgegeben werden.

English

Electronic room temperature controller insert

DANGER

Dangerous currents flow through the body when coming into direct or indirect contact with live components. This can result in electric shock, burns or even death Work improperly carried out on current-carrying parts can cause fires. Work improperly carried out on current-carrying parts can cause fires.
- Disconnect the mains voltage prior to mounting and dismantling!
- Permit work on the 110 - 240 V mains to be carried out only by specialist staff.

- Read the operating instructions carefully and keep them in a safe place.
- Additional user information and information about planning is available at www.BUSCH-JAEGER.de or by scanning the QR code.

Notice
Please observe the EU Ordinance 2015/1188 "Requirements for environmentally compatible design of local space heaters" valid from January/01/2018.

Intended use

62841 U-WL
62841 U-WL-500
- The device is a sensor/actuator unit and is used in closed rooms for the detection of the temperature and the switching of electrical heating systems as well as electro-thermal control valves.

62842 U-WL
62842 U-WL-500
- The device is a sensor unit and is used in closed rooms for the detection of the temperature. The control is made via an actuator in the Busch-/ABB-free@home® flex system that is not directly connected with the sensor.

62843 U-WL
62843 U-WL-500
- The device is a sensor/actuator unit and is used in closed rooms for the detection of the temperature and the switching of electro-thermal control valves.

The flush-mounted insert must only be installed in flush-mounted boxes according to DIN 49073-1, Part 1, or suitable surface-mounted housings.

Notice
Use only in dry rooms!

EU Declaration of Conformity (simplified)

Busch-Jaeger | ABB herewith declares that the following radio system types conform to directive 2014/53/EU.
- 62841 U-WL
  62841 U-WL-500 Electronic room temperature controller insert
- 62842 U-WL
  62842 U-WL-500 Electronic room temperature controller insert
- 62843 U-WL
  62843 U-WL-500 Electronic room temperature controller insert

The complete text of the EU Declaration of Conformity is available in this manual under the QR code.

Technical data

Nominal voltage	
6284x U-WL 6284x U-WL-500	230 V AC ±10%, 50 Hz

Switching capacity	
62841 U-WL 62841 U-WL-500	16 (2) A
62842 U-WL 62842 U-WL-500	-
62843 U-WL 62843 U-WL-500	1x - 10x actuating drives TSA/K230.2 or 6164/10-102 Per actuating drive: Operating power: 1 W Inrush current: < 550 mA for max. 100 ms

Protection class	
6284x U-WL 6284x U-WL-500	II

Degree of protection:	IP20 (EN 60529)
Operating temperature:	–5 …+45 °C
Storage temperature:	–20 …+70 °C
Connection terminals:	▪ 1x 1.5 mm² - 2.5 mm² ▪ 2x 1.5 mm² - 2.5 mm²
Switching temperature difference At 2-point operation:	±0.5 K
Temperature adjustment range:	10 - 30°C
Power loss:	< 0.5 W
Transmission protocol:	▪ free@home wireless (IEEE 802.15.4) ▪ Bluetooth low energy
Transmission frequency:	2.400 - 2.483 MHz
Maximum transmission power: ▪ WL (wireless) < 15 dBm ▪ Bluetooth LE (BLE)	 < 15 dBm < 10 dBm

Mounting

[D]	Mounting height: 150 cm
[E]	Avoid mounting on thermal bridges
[F]	Avoid draught and direct sunlight
[G]	Avoid the heat radiation of external devices

Notice
- 62843 U-WL
  62843 U-WL-500 and 62841 U-WL
  62841 U-WL-500 the following actuating drives are possible:
  – TSA/K230.2 or 6164/10-102

[1]	FM device insert
[2]	Cover frame (not included in the scope of delivery)
[3]	Control element
[4]	Design cover (not included in the scope of delivery)

1. Connect flush-mounted device insert [1]
2. Fix the flush-mounted device insert [1] in the flush-mounted box.
3. Attach the cover frame [2].
4. Attach the design cover [4] on the control element [3].
5. Attach the control element [3].

Notice
The devices communicate via radio control. The transmission range depends on the structural conditions.
- Walls or ceilings, especially steel reinforcements or metal claddings, reduce the transmission range.
- The distance of components to other transmitters that also emit high-frequency signals (e.g. computers, audio and video systems) should be at least 1 m.

Dismantling notice
For wall mounting, pull the control element off by hand with the cover frame.

Connection

[A]	62841 U-WL 62841 U-WL-500
[B]	62842 U-WL 62842 U-WL-500
[C]	62843 U-WL 62843 U-WL-500
[5]	Load output for heating/cooling, to which, e.g., the actuating drive is connected.

Commissioning and operation

The sensor is ready for operation directly after it is attached to the flush-mounted device insert. The further parameter setting is carried out via the application. Here the buttons can be occupied with functions.

Three different operating modes are available:
[A] Push-button switch mode
  – Local manual operation on the device is possible at all times.
[B] Bluetooth® via mobile device or tablet.
  – In this operating mode access is established to individual devices or to the entire mesh network via the "Busch-/ABB-free@home® Next App" app.
[C] System Access Point
  – As soon as a System Access Point (from Firmware version 3.0 of the System Access Point) is available in the system, the devices are made operational via the user interface of the System Access Point.

A non-programmed device is made operational via the Busch-/ABB-free@home® Next App app with Bluetooth® or via the System Access Point.
- A login of a non-programmed device into the system is possible at all times via Bluetooth®.
- A login via the commissioning interface of the System Access Point is possible 30 minutes after being energized.
  – During this time the device is in programming mode.
  – Bluetooth® is deactivated after the device has been programmed via the System Access Point.

A device that has already been registered must be reset in order for it to be set to teach-in mode again. If the device does not display the antenna symbol [19] immediately after being placed on the flush-mounted device insert, it is already registered to an installation.
1. press the arrow button at the bottom left for 10 seconds.
   – A countdown in the display counts down to 0.
2. Release the button after the number 0 has disappeared.
   – The display shows ‘P1’.
3. Briefly press the arrow button at the bottom left.
   – The display shows ‘P2’.
4. Briefly press the bottom left arrow button again.
   – In the standard display, the antenna symbol [19] indicates the teach-in mode.

Bluetooth pairing
1. Start the Busch-/ABB-free@home® Next App.
2. Add activation device via Bluetooth.
3. Press and hold button [11] for 6 seconds until a full Bluetooth symbol [24] is displayed.

Further information
- The device must be parameterised for the use of additional functions.
- Detailed information on commissioning and parametrisation is available in the product manual (see QR codes in this manual).
- The firmware update is carried out via the "Busch-/ABB-free@home® Next App" app or the System Access Point.

Function of touch surfaces	
[6]	▪ Reduce the temperature setpoint
[7]	▪ ON/OFF: Brief press of the button – Depending on the configuration, the time is displayed when the device is switched off or the display goes out after a while.
[8]	▪ Increase the temperature setpoint
[9]	▪ Menu navigation – Switch between the views, setpoint, ACTUAL value display / time. ▪ Start factory setting See Commissioning and operation.
[10]	▪ Selecting the operating mode ▪ Start split unit mode – Switch between the setpoint display and the actual temperature value. After 10 seconds, automatic switch back to the setpoint display. ▪ Menu button (functions depend on the f@h actuator) – Selection of the operating mode – Selection / start split unit mode – ▪ Activate / deactivate eco mode
[11]	▪ Menu navigation – Switching the views, setpoint, actual value display / time ▪ Bluetooth commissioning

Display icons	
[12]	Cooling mode ▪ White icon: The controller is in cooling mode ▪ Blue icon: An active cooling request is pending
[13]	Ventilation mode
[14]	Heating mode ▪ White icon: The controller is in heating mode ▪ Orange icon: An active heating request is pending
[15]	Eco mode
[16]	Dew point function (Split Unit)
[17]	Dry mode (Split Unit)
[18]	Split Unit mode active
[19]	Antenna icon ▪ System Access Point searches for device
[20]	Frost warning (temperature under 7°C)
[21]	Automatic heating and cooling mode
[22]	Automatic mode (Split Unit)
[23]	External input active
[24]	Bluetooth ▪ Flashes: Pairing ▪ Continuous on: Device is connected
[25]	Exit Split Unit mode
[26]	Locating devices in the app
[27]	Window is open
[28]	Warning: Empty condensate container

Service

Busch-Jaeger Elektro GmbH - A member of the ABB Group,
Freisenbergstraße 2, D-58513 Lüdenscheid, Germany,
Tel.: +49 2351 956-1600;
www.BUSCH-JAEGER.de

Nederlands

Elektronische kamerthermostaat

GEVAAR

Bij direct of indirect contact met spanning geleidende delen ontstaat een gevaarlijke doorstroming van het lichaam. Elektrische schok, brandwonden of de dood kunnen het gevolg zijn. Bij niet correct uitgevoerde werkzaamheden aan spanning geleidende delen bestaat brandgevaar.
- Voor montage en demontage eerst de netspanning vrijschakelen!
- Werkzaamheden aan het 110 … 240 V-elektriciteitsnet uitsluitend laten uitvoeren door een erkend elektrotechnisch installatiebedrijf.

- Bedieningshandleiding zorgvuldig lezen en bewaren.
- Meer gebruikersinformatie en informatie over de planning op www.BUSCH-JAEGER.de of door scannen van de QR-code.

Opmerking
Neem de vanaf 01 januari 2018 geldende EU-verordening 2015/1188 "Eisen inzake ecologisch ontwerp voor toestellen voor lokale ruimteverwarming" in acht.

Beoogd gebruik

62841 U-WL
62841 U-WL-500
- Het apparaat is een sensor-/aktoreenheid en wordt gebruikt in gesloten ruimtes voor het detecteren van de temperatuur en het schakelen van elektrische verwarmingssystemen en elektrothermische ventielkleppen.

62842 U-WL
62842 U-WL-500
- Het apparaat is een sensoreenheid en wordt gebruikt in gesloten ruimtes voor het detecteren van de temperatuur. De regeling vindt plaats via een aktor in het Busch-/ABB-free@home® flex-systeem die niet direct verbonden is met de sensor.

62843 U-WL
62843 U-WL-500
- Het apparaat is een sensor-/aktoreenheid en wordt gebruikt in gesloten ruimtes voor het detecteren van de temperatuur en het schakelen van elektrothermische ventielkleppen.

De inbouwsokkel mag uitsluitend worden gemonteerd in inbouwdozen die voldoen aan DIN 49073-1, deel 1 of in geschikte opbouwbehuizingen.

Opmerking
Uitsluitend in droge ruimtes gebruiken!

EU-verklaring van overeenstemming (vereenvoudigd)

Hiermee verklaart Busch-Jaeger | ABB, dat de onderstaande typen radioapparatuur voldoen aan de richtlijn 2014/53/EU.
- 62841 U-WL
  62841 U-WL-500 Elektronische kamerthermostaat
- 62842 U-WL
  62842 U-WL-500 Elektronische kamerthermostaat
- 62843 U-WL
  62843 U-WL-500 Elektronische kamerthermostaat

De volledige tekst van de EU-conformiteitsverklaring is beschikbaar via de QR-code in deze handleiding.

Technische gegevens

Nominale spanning	
6284x U-WL 6284x U-WL-500	230 V AC ±10 %, 50 Hz

Schakelvermogen	
62841 U-WL 62841 U-WL-500	16 (2) A
62842 U-WL 62842 U-WL-500	-
62843 U-WL 62843 U-WL-500	1x … 10x ventielkleppen TSA/K230.2 of 6164/10-102 Per ventielklep: Bedrijfsvermogen: 1 W Inschakelstroom: < 550 mA voor max. 100 ms

Beschermingsklasse	
6284x U-WL 6284x U-WL-500	II

Beschermingsgraad:	IP20 (EN 60529)
Bedrijfstemperatuur:	-5 … +45 °C
Opslagtemperatuur:	-20 … +70 °C
Aansluitklemmen:	▪ 1x 1,5 mm² … 2,5 mm² ▪ 2x 1,5 mm² … 2,5 mm²
Schakeltemperatuurdifferentie bij 2-punts bedrijf:	±0,5 K
Temperatuur-instelbereik:	10 … 30 °C
Vermogensverlies:	< 0,5 W
Overdrachtsprotocol:	▪ free@home wireless (IEEE 802.15.4) ▪ Bluetooth Low Energy
Overdrachtsfrequentie:	2,400 … 2,483 MHz
Maximaal zendvermogen: ▪ WL (wireless) < 15 dBm ▪ Bluetooth LE (BLE)	 < 15 dBm < 10 dBm

Montage

[D]	Montagehoogte: 150 cm
[E]	Montage aan koudebruggen vermijden
[F]	Tocht / zonnestralen vermijden
[G]	Warmtestralen externe apparaten vermijden

Opmerking
- Voor 62843 U-WL
  62843 U-WL-500 en 62841 U-WL
  62841 U-WL-500 zijn de volgende ventielkleppen mogelijk:
  – TSA/K230.2 of 6164/10-102

[1]	Inbouwsokkel
[2]	Afdekraam (niet bij levering inbegrepen)
[3]	Bedieningselement
[4]	Designafdekking (niet inbegrepen bij levering)

1. Inbouwsokkel [1] aansluiten
2. Inbouwsokkel [1] in inbouwdoos bevestigen.
3. Afdekraam [2] plaatsen.
4. Designafdekking [4] op bedieningselement [3] plaatsen.
5. Bedieningselement [3] plaatsen.

Opmerking
De apparaten communiceren radiogestuurd. Het bereik is afhankelijk van de bouwkundige situatie.
- Muren of plafonds, vooral met stalen wapening of metalen bekleding, beperken het bereik.
- De afstand van de componenten tot andere apparaten die ook hoogfrequente signalen uitzenden (bijv. computers, audio- en videoapparatuur) moet minimaal 1 meter bedragen.

Opmerking demontage
Bij wandmontage het bedieningselement met de hand van het afdekraam trekken.

Aansluiting

[A]	62841 U-WL 62841 U-WL-500
[B]	62842 U-WL 62842 U-WL-500
[C]	62843 U-WL 62843 U-WL-500
[5]	Belastinguitgang voor verwarmen/koelen waarop bijvoorbeeld de ventielklep is aangesloten.

Inbedrijfname en bediening

De sensor is onmiddellijk nadat deze op de inbouwsokkel geplaatst is klaar voor gebruik. De verdere parametrering gebeurt via de applicatie. Hier kunnen functies aan de toetsen worden toegewezen.

Er zijn 3 verschillende bedrijfsmodi:
[A] Drukknopschakelaarmodus
  – Lokale handmatige bediening op het apparaat is op elk moment mogelijk.
[B] Bluetooth via mobiel apparaat of tablet.
  – In deze bedrijfsmodus hebt u met de app "Busch-/ABB-free@home® Next App" toegang tot een afzonderlijk apparaat of tot het hele mesh-netwerk.
[C] System Access Point
  – Zodra een System Access Point (vanaf firmware versie 3.0 van het System Access Point) in het systeem beschikbaar is, worden de apparaten in werking gesteld via de gebruikersinterface van het System Access Point.

Een apparaat dat niet ingeleerd is, wordt in gebruik genomen met de app "Busch-/ABB-free@home® Next App" via bluetooth of het System Access Point.
- Een apparaat dat niet ingeleerd is, kan op elk moment via bluetooth op het systeem worden aangemeld.
- Aanmelding via de inbedrijfname-interface van het System Access Point is 30 minuten na inschakeling van de spanning mogelijk.
  – In deze periode bevindt het apparaat zich in de inleermodus.
  – Nadat het apparaat via het System Access Point is ingeleerd, wordt bluetooth gedeactiveerd.

Een apparaat dat al geregistreerd is, moet gereset worden om het opnieuw in de teach-in modus te zetten. Als het apparaat het antennesymbool [19] niet onmiddellijk weergeeft nadat het op het verzonken apparaatinzetstuk is geplaatst, is het al geregistreerd bij een installatie.
1. Druk gedurende 10 seconden op de pijltoets linksonder.
   – Een aftelling op het display telt af naar 0.
2. Laat de knop los nadat het cijfer 0 is verdwenen.
   – Op het display verschijnt “P1”.
3. Druk kort op de pijlknop linksonder.
   – Op het display verschijnt “P2”.
4. Druk nogmaals kort op de pijlknop linksonder.
   – In het standaarddisplay geeft het antennesymbool [19] de teach-inmodus aan.

Bluetooth koppelen
1. Start de Busch-/ABB-free@home® Next App.
2. Voeg activeringsapparaat toe via Bluetooth.
3. Houd knop [11] 6 seconden ingedrukt totdat een volledig Bluetooth-symbool [24] wordt weergegeven.

Appariement Bluetooth
1. Lancer l'Busch-/ABB-free@home® Next App.
2. Ajouter l'activation de l'appareil par Bluetooth.
3. Maintenir la touche [11] enfoncée pendant 6 secondes jusqu'à ce qu'un symbole Bluetooth [24] s'affiche sur toute la surface.

Meer informatie
- Het apparaat moet geparametreerd worden om extra functies te kunnen uitvoeren.
- Uitvoerige informatie over de inbedrijfname en parametrering vindt u in het producthandboek (zie QR-code in deze handleiding).
- De firmware-update wordt uitgevoerd met de app "Busch-/ABB-free@home® Next App" of via het System Access Point.

Functie touchvlakken	
[6]	▪ Ingestelde temperatuur verlagen
[7]	▪ AAN / UIT: Korte druk op de toets – Afhankelijk van de configuratie wordt de tijd weergegeven wanneer het apparaat wordt uitgeschakeld of gaat het scherm na een tijdje uit.
[8]	▪ Ingestelde temperatuur verhogen
[9]	▪ Menu navigatie – Schakelen tussen de weergaven, setpoint, weergave actuelle waarde / tijd. ▪ Fabrieksinstelling starten – Zie Inbedrijfstelling en bediening.
[10]	▪ De bedrijfsmodus selecteren ▪ Split unit modus starten – Wissel tussen de instelwaardeweergave en de werkelijke temperatuurwaarde. Na 10 seconden wordt automatisch teruggeschakeld naar de setpointweergave. ▪ Menutoets (functies afhankelijk van de f@h-actor) – Selectie van de bedrijfsmodus – Selectie / Start split unit modus – Eco-modus activeren / deactiveren
[11]	▪ Menu navigatie – Omschakelen van de weergaven, setpoint, weergave actuele waarde / tijd ▪ Bluetooth inbedrijfstelling

Displaysymbolen	
[12]	Koelbedrijf ▪ Wit symbool: De regelaar bevindt zich in koelbedrijf ▪ Blauw symbool: Er is een actieve koelvraag
[13]	Ventilatiebedrijf
[14]	Verwarmingsbedrijf ▪ Wit symbool: De regelaar bevindt zich in verwarmingsbedrijf ▪ Oranje symbool: Er is een actieve verwarmingsvraag
[15]	Eco-modus
[16]	Dauwpuntfunctie (Split Unit)
[17]	Droogbedrijf (Split Unit)
[18]	Split-Unit-modus actief
[19]	Antennesymbool ▪ System Access Point zoekt apparaat
[20]	Vorstwaarschuwing (temperatuur onder de 7 °C)
[21]	Automatisch bedrijf verwarmen en koelen
[22]	Automatisch bedrijf (Split Unit)
[23]	Externe ingang actief
[24]	Bluetooth ▪ Knippert: Pairing ▪ Permanent aan: Apparaat is verbonden
[25]	Split-Unit-modus verlaten
[26]	Het apparaat lokaliseren in de app
[27]	Raam staat open
[28]	Waarschuwing: Condensaatbak legen

Service

Busch-Jaeger Elektro GmbH - Een onderneming van de ABB-groep,
Freisenbergstraße 2, D-58513 Lüdenscheid,
Tel.: +49 2351 956-1600;
www.BUSCH-JAEGER.de

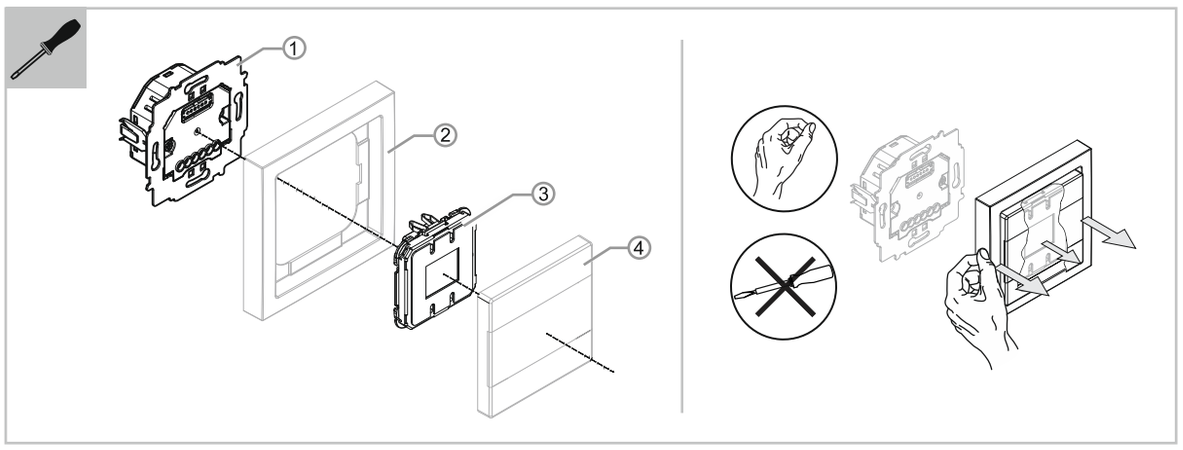

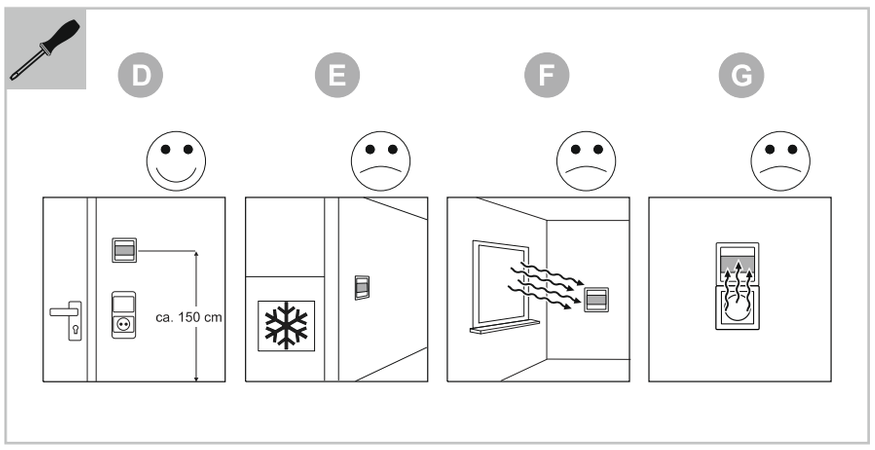

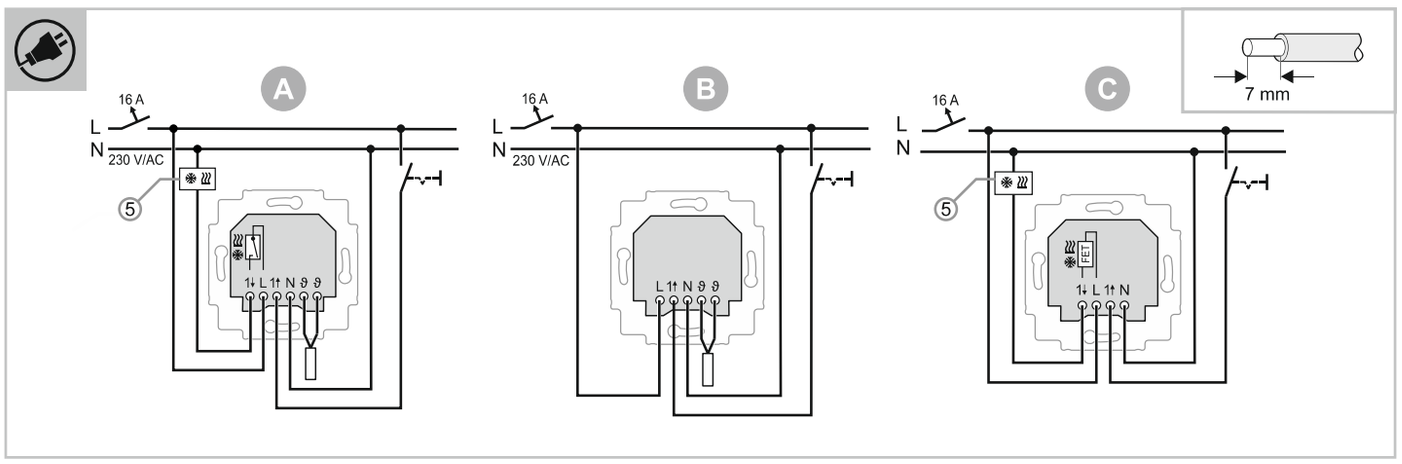

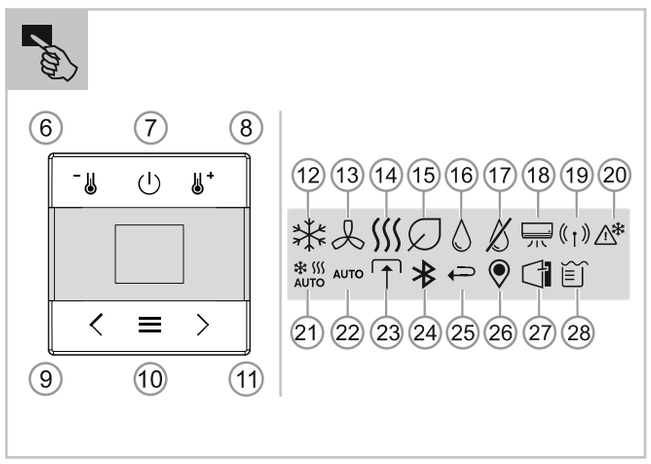

62841 U-WL
62841 U-WL-500
62842 U-WL
62842 U-WL-500
62843 U-WL
62843 U-WL-500

FR IT ES

2CKA000073B5777 / 03.12.2024

Français

Insert électronique pour thermostat d'ambiance

DANGER

Un contact direct ou indirect avec des pièces sous tension entraîne un passage de courant dangereux dans le corps. Les conséquences peuvent être un choc électrique, des brûlures ou la mort. Risque d'incendie en cas de travaux non conformes sur les pièces sous tension.
- Débrancher la tension secteur avant tout montage et démontage !
- Confier les interventions sur l'alimentation électrique 110 à 240 V uniquement au personnel qualifié.

- Lire attentivement les instructions d'utilisation et les conserver.
- Des informations utilisateurs supplémentaires et des informations de planification sont disponibles sur le site www.BUSCH-JAEGER.de ou en scannant le code QR.

Remarque
Respectez le règlement européen 2015/1188 « Exigences d'écoconception applicables aux dispositifs de chauffage décentralisés », en vigueur depuis le 1er janvier 2018.

Utilisation conforme

62841 U-WL
62841 U-WL-500
- L'appareil est une unité de capteur/actionneur et est utilisé dans des espaces fermés pour mesurer la température et pour la commande de systèmes de chauffage électriques ainsi que de vannes de régulation électrothermiques.

62842 U-WL
62842 U-WL-500
- L'appareil est une unité de capteur et est utilisé dans des pièces fermées pour mesurer la température. La régulation s'effectue via un actionneur dans le système Busch-/ABB-free@home® flex qui n'est pas directement relié au capteur.

62843 U-WL
62843 U-WL-500
- L'appareil est une unité de capteur/actionneur et est utilisé dans des espaces fermés pour mesurer la température et pour la commande de vannes de régulation électrothermiques.

Le mécanisme encastré ne doit être monté que dans des boîtes encastrées selon DIN 49073-1, partie 1 ou des boîtiers apparents adaptés.

Remarque
Utilisation uniquement dans des pièces sèches !

Déclaration de conformité CE (simplifiée)

Busch-Jaeger | ABB déclare par la présente que les types d'équipement radio suivants sont conformes à la directive 2014/53/UE.
- 62841 U-WL
  62841 U-WL-500 Insert électronique pour thermostat d'ambiance
- 62842 U-WL
  62842 U-WL-500 Insert électronique pour thermostat d'ambiance
- 62843 U-WL
  62843 U-WL-500 Insert électronique pour thermostat d'ambiance

Le texte intégral de la déclaration de conformité UE est consultable en scannant le code QR de la présente notice.

Caractéristiques techniques

Tension nominale	
6284x U-WL 6284x U-WL-500	230 V AC ±10 %, 50 Hz

Puissance de commutation	
62841 U-WL 62841 U-WL-500	16 (2) A
62842 U-WL 62842 U-WL-500	-
62843 U-WL 62843 U-WL-500	1x à 10x servomoteurs TSA/K230.2 ou 6164/10-102 Par servomoteur : Puissance opérationnelle : 1 W Courant d'appel : < 550 mA pour max. 100 ms

Classe de protection	
6284x U-WL 6284x U-WL-500	II

Indice de protection :	IP20 (EN 60529)
Température de fonctionnement :	-5 à +45 °C
Température de stockage :	-20 à +70 °C
Bornes de raccordement :	▪ 1x 1,5 mm² à 2,5 mm² ▪ 2x 1,5 mm² à 2,5 mm²
Différence de la température de commutation pour le fonctionnement à 2 points :	±0,5 K
Plage de réglage de la température :	10 à 30 °C
Puissance dissipée :	< 0,5 W
Protocole de transmission :	▪ free@home wireless (IEEE 802.15.4) ▪ Bluetooth Low Energy
Fréquence de transmission :	2,400 à 2,483 MHz
Puissance d'émission maximale : ▪ WL (wireless) < 15 dBm ▪ Bluetooth LE (BLE)	 < 15 dBm < 10 dBm

Montage

[D]	Hauteur de montage : 150 cm
[E]	Éviter le montage au niveau des ponts thermiques
[F]	Éviter les courants d'air / le rayonnement solaire
[G]	Éviter tout rayonnement thermique provenant d'appareils externes

Remarque
- 62843 U-WL
  62843 U-WL-500 et 62841 U-WL
  62841 U-WL-500 les servomoteurs suivants sont possibles :
  – TSA/K230.2 ou 6164/10-102

[1]	Mécanisme d'appareil encastré
[2]	Plaque de recouvrement (non fournie)
[3]	Élément de commande
[4]	Cache design (non fourni)

1. Raccorder le mécanisme d'appareil encastré [1]
2. Fixer le mécanisme d'appareil encastré [1] dans la boîte encastrée.
3. Poser la plaque de recouvrement [2].
4. Poser le cache design [4] sur l'élément de commande [3].
5. Poser l'élément de commande [3].

Remarque
Les appareils communiquent par liaison radio. La portée dépend de la construction du bâtiment.
- Les murs ou les plafonds et notamment ceux dotés d'une armature en acier ou d'un revêtement métallique limitent la portée.
- Les composants doivent se trouver à une distance d'au moins 1 m des émetteurs externes dont les signaux sont également à haute fréquence (par exemple des ordinateurs ou des systèmes audio et vidéo).

Remarque sur le démontage
En cas de montage mural, retirer l'élément de commande à la main avec la plaque de recouvrement.

Raccordement

[A]	62841 U-WL 62841 U-WL-500
[B]	62842 U-WL 62842 U-WL-500
[C]	62843 U-WL 62843 U-WL-500
[5]	Sortie de charge pour le chauffage/refroidissement, à laquelle est par ex. raccordé le servomoteur.

Mise en service et utilisation

Le capteur est opérationnel immédiatement après la pose sur le mécanisme d'appareil encastré. La poursuite du paramétrage est exécutée à l'aide de l'application. Des fonctions peuvent être affectées aux touches.

On distingue 3 modes de fonctionnement :
[A] Mode bouton-poussoir
– La commande manuelle locale est possible à tout moment sur l'appareil.
[B] Bluetooth® via un appareil mobile ou une tablette.
– Dans ce mode de fonctionnement, l'appli « Busch-/ABB-free@home® Next App » permet d'accéder à un appareil spécifique ou à l'intégralité du réseau maillé.
[C] System Access Point
– Dès qu'un System Access Point (à partir de la version 3.0 du firmware du System Access Point) est disponible dans le système, les appareils sont mis en service via l'interface utilisateur du System Access Point.

Un appareil n'ayant pas encore été programmé est mis en service à l'aide de l'appli « Busch-/ABB-free@home® Next App » via Bluetooth® ou le System Access Point.
- L'ouverture de session d'un appareil non programmé dans le système est possible à tout moment par Bluetooth®.
- Une ouverture de session via l'interface de mise en service du System Access Point est toujours possible pendant les 30 minutes qui suivent la mise sous tension.
  – Pendant cette période, l'appareil est en mode programmation.
  – Après la programmation de l'appareil via le System Access Point, le Bluetooth® est désactivé.

Un appareil déjà enregistré doit être réinitialisé pour qu'il soit à nouveau placé en mode d'apprentissage. Si l'appareil n'indique pas le mode d'apprentissage par le symbole de l'antenne [19] immédiatement après sa mise en place sur l'insert de l'appareil UP, cela signifie qu'il est déjà enregistré sur une installation.
1. Appuyez sur la touche fléchée en bas à gauche pendant 10 secondes.
   – Un compte à rebours s'affiche à l'écran jusqu'à 0.
2. Relâchez la touche après la disparition du chiffre 0.
   – L'écran affiche « P1 ».
3. Appuyez brièvement sur la touche fléchée en bas à gauche.
   – L'écran affiche « P2 ».
4. Appuyez à nouveau brièvement sur la touche fléchée en bas à gauche.
   – Sur l'écran standard, le mode d'apprentissage est indiqué par le symbole de l'antenne [19].

Appariement Bluetooth
1. Lancer l'Busch-/ABB-free@home® Next App.
2. Ajouter l'activation de l'appareil par Bluetooth.
3. Maintenir la touche [11] enfoncée pendant 6 secondes jusqu'à ce qu'un symbole Bluetooth [24] s'affiche sur toute la surface.

Informations complémentaires
- Pour exécuter des fonctions supplémentaires, l'appareil doit être paramétré.
- Des informations complètes sur la mise en service et le paramétrage sont disponibles dans le manuel du produit (voir les codes QR de la présente notice).
- La mise à jour du firmware est réalisée par le biais de l'application « Busch-/ABB-free@home® Next App » ou du System Access Point.

Fonction des surfaces tactiles	
[6]	▪ Réduire la valeur de consigne de température
[7]	▪ MARCHE / ARRÊT : brève pression sur la touche – Selon la configuration, lorsque l'appareil est éteint, l'heure s'affiche ou l'écran s'éteint après un certain temps.
[8]	▪ Augmenter la valeur de consigne de température
[9]	▪ Navigation dans le menu – Commutation des vues, valeur de consigne , affichage de la valeur actuelle / heure. ▪ Démarrer les réglages d'usine. – Voir Mise en service et utilisation.
[10]	▪ Sélection du mode de fonctionnement ▪ Démarrer le mode split unit – Passage entre l'affichage de la valeur de consigne et la valeur réelle de la température. Après 10 secondes, retour automatique à l'affichage de la valeur de consigne. ▪ Touche de menu (fonctions dépendant de l'actionneur f@h) – Sélection du mode de fonctionnement – Sélection / Démarrer le mode Split Unit – Activer / désactiver le mode Eco
[11]	▪ Navigation dans le menu – Commutation des vues, valeur de consigne , affichage de la valeur réelle / heure ▪ Mise en service Bluetooth

Symboles affichés	
[12]	Mode refroidissement ▪ Symbole blanc : le régulateur est en mode refroidissement ▪ Symbole bleu : il y a une demande active de refroidissement
[13]	Mode ventilation
[14]	Mode chauffage ▪ Symbole blanc : le régulateur est en mode chauffage ▪ Symbole orange : il y a une demande active de chauffage
[15]	Mode Eco
[16]	Fonction point de rosée (unité séparée)
[17]	Mode séchage (unité séparée)
[18]	Mode unité séparée actif
[19]	Symbole d'antenne ▪ System Access Point recherche l'appareil
[20]	Alerte au gel (température inférieure à 7 °C)
[21]	Mode automatique chauffage et refroidissement
[22]	Fonctionnement automatique (unité séparée)
[23]	Entrée externe active
[24]	Bluetooth ▪ Clignote : appairage ▪ Allumé fixe : l'appareil est connecté
[25]	Quitter le mode unité séparée
[26]	Localisation de l'appareil dans l'application
[27]	La fenêtre est ouverte
[28]	Avertissement : Vider le collecteur de condensat

Service

Busch-Jaeger Elektro GmbH - Une société du groupe ABB,
Freisenbergstraße 2, D-58513 Lüdenscheid,
Tél.: +49 2351 956-1600;
www.BUSCH-JAEGER.de

Italiano

Inserto elettronico per termostati ambiente

PERICOLO

In caso di contatto diretto o indiretto con parti sotto tensione si verificano pericolose scosse elettriche. Ne possono conseguire shock elettrici, ustioni e decesso. Pericolo di incendio in caso di lavori su parti sotto tensione eseguiti in modo non appropriato.
- Prima del montaggio o dello smontaggio scollegare la tensione di rete!
- I lavori sulla rete 110 … 240 V devono essere eseguiti solo da personale specializzato.

- Leggere e conservare con cura le istruzioni per l'uso.
- Maggiori informazioni per l'utente e informazioni sulla progettazione sono disponibili sul sito www.BUSCH-JAEGER.de o tramite la scansione del codice QR.

Nota
Osservare il Regolamento UE 2015/1188 "Specifiche per la progettazione ecocompatibile degli apparecchi per il riscaldamento d'ambiente locale", valido dal 1° gennaio 2018.

Uso conforme

62841 U-WL
62841 U-WL-500
- L'apparecchio è un'unità sensore/attuatore e viene utilizzato in ambienti chiusi per rilevare la temperatura e commutare i sistemi di riscaldamento elettrico e le valvole di regolazione elettrotermiche.

62842 U-WL
62842 U-WL-500
- L'apparecchio è un'unità sensore e viene utilizzato in ambienti chiusi per rilevare la temperatura. La regolazione si effettua a mezzo di un attuatore nel sistema Busch-/ABB-free@home® flex che non è collegato direttamente al sensore.

62843 U-WL
62843 U-WL-500
- L'apparecchio è un'unità sensore/attuatore e viene utilizzato in ambienti chiusi per rilevare la temperatura e commutare le valvole di regolazione elettrotermiche.

Il modulo da incasso deve essere montato esclusivamente in scatole da incasso dell'apparecchio conformi a DIN 49073-1, parte 1, o in scatole a vista adeguate.

Nota
Utilizzare solo in ambienti asciutti!

Dichiarazione di conformità UE (semplificata)

Con la presente Busch-Jaeger | ABB dichiara che i seguenti tipi di impianti radio sono conformi alla direttiva 2014/53/UE.
- 62841 U-WL
  62841 U-WL-500 Inserto elettronico per termostati ambiente
- 62842 U-WL
  62842 U-WL-500 Inserto elettronico per termostati ambiente
- 62843 U-WL
  62843 U-WL-500 Inserto elettronico per termostati ambiente

Il testo completo della dichiarazione di conformità UE si può richiamare scansionando il codice QR riportato nelle presenti istruzioni.

Dati tecnici

Tensione nominale	
6284x U-WL 6284x U-WL-500	230 V AC ±10%, 50 Hz

Potere di interruzione	
62841 U-WL 62841 U-WL-500	16 (2) A
62842 U-WL 62842 U-WL-500	-
62843 U-WL 62843 U-WL-500	Per 1 … 10 azionatori TSA/K230.2 o 6164/10-102 Per ogni azionatore: Potenza d'esercizio: 1 W Corrente di inserzione: < 550 mA per max 100 ms

Classe di protezione	
6284x U-WL 6284x U-WL-500	II

Classe di protezione:	IP20 (EN 60529)
Temperatura di esercizio:	-5 … +45 °C
Temperatura di immagazzinaggio:	-20 … +70 °C
Morsetti:	▪ 1x 1,5 mm² … 2,5 mm² ▪ 2x 1,5 mm² … 2,5 mm²
Variazione della temperatura per la commutazione con funzionamento a 2 punti:	±0,5 K
Campo di regolazione della temperatura:	10 … 30 °C
Potenza dissipata:	< 0,5 W
Protocollo di trasmissione:	▪ free@home wireless (IEEE 802.15.4) ▪ Bluetooth Low Energy
Frequenza di trasmissione:	2,400 … 2,483 MHz
Potenza di trasmissione massima: ▪ WL (wireless) < 15 dBm ▪ Bluetooth LE (BLE)	 < 15 dBm < 10 dBm

Montaggio

[D]	Altezza di montaggio: 150 cm
[E]	Evitare il montaggio su ponti termici
[F]	Evitare l'esposizione a correnti d'aria o ai raggi solari
[G]	Evitare l'irradiazione di calore da parte di apparecchi esterni

Nota
- 62843 U-WL
  62843 U-WL-500 e 62841 U-WL
  62841 U-WL-500 sono possibili i seguenti azionatori:
  – TSA/K230.2 o 6164/10-102

[1]	Modulo dell'apparecchio da incasso
[2]	Telaio di copertura (non compreso nella fornitura)
[3]	Elemento di comando
[4]	Placca (non compresa nella fornitura)

1. Collegare il modulo dell'apparecchio da incasso [1]
2. Fissare il modulo dell'apparecchio da incasso [1] nella scatola da incasso.
3. Applicare il telaietto [2].
4. Applicare la placca [4] sull'elemento di comando [3].
5. Applicare l'elemento di comando [3].

Nota
Gli apparecchi comunicano via radio. La copertura dipende dall'infrastruttura edilizia.
- Le pareti e i soffitti, soprattutto se dotati di armatura o rivestimenti metallici, limitano la copertura.
- La distanza dei componenti dagli apparecchi di trasmissione esterni, che emettono segnali ad alta frequenza (ad es. computer, impianti audio e video), deve misurare almeno 1 m.

Nota per lo smontaggio
In caso di montaggio a parete, sfilare l'elemento di comando a mano insieme al telaio di copertura.

Collegamento

[A]	62841 U-WL 62841 U-WL-500
[B]	62842 U-WL 62842 U-WL-500
[C]	62843 U-WL 62843 U-WL-500
[5]	Uscita carico per riscaldamento/raffrescamento a cui viene collegato ad esempio l'azionatore.

Messa in servizio/Uso

Applicare il sensore sull'inserto da incasso ed è subito pronto all'uso. L'ulteriore parametrizzazione avviene tramite l'applicazione. Qui i tasti possono essere assegnati alle funzioni.

Esistono 3 diversi modi operativi:
[A] Funzionamento a pulsanti
– Il comando manuale locale dell'apparecchio è possibile in qualsiasi momento.
[B] Bluetooth® via dispositivo mobil o tablet.
– In questo modo operativo si accede tramite la app Busch-/ABB-free@home® Next App a un solo apparecchio o all'intera rete mesh.
[C] System Access Point
– Non appena il System Access Point (firmware versione 3.0 o superiore del System Access Point) è presente nel sistema, gli apparecchi vengono messi in funzione dall'interfaccia utente del System Access Point.

Un apparecchio non inizializzato viene messo in funzione con la app "Busch-/ABB-free@home® Next App" via Bluetooth® o con il System Access Point.
- La registrazione di un apparecchio non inizializzato nel sistema è possibile in qualsiasi momento via Bluetooth®.
- La registrazione per mezzo dell'interfaccia di messa in servizio del System Access Point è possibile 30 minuti dopo l'alimentazione elettrica.
  – L'apparecchio si trova in questo periodo in modalità di apprendimento.
  – Dopo che l'apparecchio è stato inizializzato tramite il System Access Point, il Bluetooth® è disattivato.

Un dispositivo già registrato deve essere resettato per poter essere impostato nuovamente in modalità teach-in. Se l'apparecchio non visualizza il simbolo dell'antenna [19] subito dopo essere stato collocato sull'inserto da incasso, significa che è già registrato in un impianto.
1. Premere il tasto freccia in basso a sinistra per 10 secondi.
   – Il display visualizza un conto alla rovescia fino a 0.
2. Rilasciare il pulsante dopo che il numero 0 è scomparso.
   – Il display visualizza "P1".
3. Premere brevemente il pulsante freccia in basso a sinistra.
   – Il display visualizza "P2".
4. Premere di nuovo brevemente il pulsante freccia in basso a sinistra.
   – Nel display standard, il simbolo dell'antenna [19] indica la modalità teach-in.

Accoppiamento Bluetooth
1. Avviare l'applicazione Busch-/ABB-free@home® Next App.
2. Aggiungere il dispositivo di attivazione tramite Bluetooth.
3. Tenere premuto il pulsante [11] per 6 secondi finché non viene visualizzato il simbolo Bluetooth completo [24].

Ulteriori informazioni
- Per eseguire altre funzioni, è necessario parametrizzare l'apparecchio.
- Per informazioni dettagliate su messa in servizio e parametrizzazione consultare il manuale del prodotto (vedi codici QR nelle presenti istruzioni).
- L'aggiornamento firmware avviene tramite la app "Busch-/ABB-free@home® Next App" o il System Access Point.

Funzione delle superfici touch	
[6]	▪ Riduce la temperatura di riferimento
[7]	▪ ON / OFF: Breve azionamento del tasto – A seconda della configurazione, l'ora viene visualizzata quando il dispositivo è spento o il display si spegne dopo un po'.
[8]	Aumenta la temperatura di riferimento
[9]	▪ Navigazione nel menu – Passare da una visualizzazione all'altra, setpoint, visualizzazione del valore effettivo/tempo. ▪ Avvio dell'impostazione di fabbrica – Vedere Messa in funzione e funzionamento.
[10]	▪ Selezione della modalità operativa ▪ Avvio modalità unità split – Passa dalla visualizzazione del valore impostato a quella del valore effettivo della temperatura. Dopo 10 secondi, ritorno automatico alla visualizzazione del valore nominale. ▪ Tasto Menu (funzioni dipendenti dall'attuatore) – Selezione della modalità di funzionamento – Selezione / Avvio della modalità Split Unit – Attivazione/disattivazione della modalità Eco
[11]	▪ Navigazione nel menu – Visualizzazione di commutazione, setpoint, valore di processo/tempo di visualizzazione ▪ Attivazione Bluetooth

Icone del display	
[12]	Raffrescamento ▪ Simbolo bianco Il regolatore si torva in modalità di raffrescamento ▪ Simbolo blu È presente una richiesta attiva di raffrescamento
[13]	Modalità di ventilazione
[14]	Modalità di riscaldamento ▪ Simbolo bianco Il regolatore si torva in modalità di riscaldamento ▪ Simbolo arancione È presente una richiesta attiva di riscaldamento
[15]	Modalità Eco
[16]	Funzione punto di rugiada (Split Unit)
[17]	Funzionamento a secco (Split Unit)
[18]	Modalità Split-Unit attiva
[19]	Simbolo dell'antenna ▪ System Access Point Cerca l'apparecchio
[20]	Allarme gelo (temperatura inferiore a 7 °C)
[21]	Funzionamento automatico riscaldamento e raffrescamento
[22]	Funzionamento automatico (Split Unit)
[23]	Ingresso esterno attivo
[24]	Bluetooth ▪ Lampeggia: Pairing ▪ On fisso: l'apparecchio è connesso
[25]	Esci da modalità Split-Unit
[26]	Localizzazione dell'apparecchio nella app
[27]	La finestra è aperta
[28]	Attenzione: contenitore della condensa vuoto

Assistenza

Busch-Jaeger Elektro GmbH - Una società del gruppo ABB,
Freisenbergstraße 2, D-58513 Lüdenscheid,
Tel.: +49 2351 956-1600;
www.BUSCH-JAEGER.de

Español

Termostato de ambiente electrónico

PELIGRO

En caso de entrar en contacto, directa o indirectamente, con componentes conductores de tensión, existe el peligro de sufrir una descarga eléctrica. El resultado puede ser una descarga eléctrica, quemaduras o incluso la muerte. Si se trabaja inadecuadamente con componentes conductores de tensión, existe riesgo de incendio.
- ¡Desconecte la tensión de red antes de proceder al montaje o desmontaje!
- Los trabajos en la red eléctrica de 110 … 240 V solo deben ser realizados por personal técnico competente.

- Lea detenidamente y guarde bien el manual de instrucciones.
- Para más información de usuarios y sobre la planificación, consulte www.BUSCH-JAEGER.de o escanee el código QR.

Nota
Tenga en cuenta el Reglamento de la UE 2015/1188 "Requisitos de diseño ecológico aplicables a los aparatos de calefacción local", que está en vigor desde el 1 de enero de 2018.

Uso conforme al fin previsto

62841 U-WL
62841 U-WL-500
- El dispositivo es una unidad sensora/actuadora que se utiliza en estancias cerradas para registrar la temperatura y conectar sistemas de calefacción eléctricos y válvulas de control electrotérmico.

62842 U-WL
62842 U-WL-500
- El dispositivo es una unidad sensora y se utiliza en estancias cerradas para registrar la temperatura. El control se realiza por medio de un actuador del sistema Busch-/ABB-free@home® flex que no está conectado directamente al sensor.

62843 U-WL
62843 U-WL-500
- El dispositivo es una unidad sensora/actuadora que se utiliza en estancias cerradas para registrar la temperatura y conectar válvulas de control electrotérmico.

El elemento empotrable solo se puede montar en cajas empotrables según DIN 49073-1, parte 1 o en cajas sobre revoque adecuadas.

Nota
¡Solo se puede usar en espacios secos!

Declaración de conformidad UE (simplificada)

Por la presente, declara que Busch-Jaeger | ABBlos siguientes modelos de equipos inalámbricos cumplen la Directiva 2014/53/UE.
- 62841 U-WL
  62841 U-WL-500 Termostato de ambiente electrónico
- 62842 U-WL
  62842 U-WL-500 Termostato de ambiente electrónico
- 62843 U-WL
  62843 U-WL-500 Termostato de ambiente electrónico

Puede acceder al texto completo de la Declaración de conformidad CE escaneando el código QR de este manual de instrucciones.

Datos técnicos

Tensión nominal	
6284x U-WL 6284x U-WL-500	230 V CA ±10 %, 50 Hz

Potencia de conmutación	
62841 U-WL 62841 U-WL-500	16 (2) A
62842 U-WL 62842 U-WL-500	-
62843 U-WL 62843 U-WL-500	1x - 10x actuadores TSA/K230.2 o 6164/10-102 Por actuador: Potencia operativa: 1 W Corriente de conexión: < 550 mA para máx. 100 ms

Clase de protección	
6284x U-WL 6284x U-WL-500	II

Clase de protección:	IP20 (EN 60529)
Temperatura de servicio:	-5 … +45 °C
Temperatura de almacenamiento:	-20 … +70 °C
Bornes de conexión:	▪ 1x 1,5 mm² … 2,5 mm² ▪ 2x 1,5 mm² … 2,5 mm²
Diferencia de temperatura de conmutación en caso de funcionamiento de 2 puntos:	±0,5 K
Rango de ajuste de temperatura:	10 … 30 °C
Potencia disipada:	< 0,5 W
Protocolo de transmisión:	▪ free@home wireless (IEEE 802.15.4) ▪ Bluetooth Low Energy
Frecuencia de transmisión:	2,400 … 2,483 MHz
Potencia de emisión máxima: ▪ WL (wireless) < 15 dBm ▪ Bluetooth LE (BLE)	 < 15 dBm < 10 dBm

Montaje

[D]	Altura de montaje: 150 cm
[E]	Evitar el montaje en puentes fríos
[F]	Evitar corrientes de aire / la radiación del sol
[G]	Evitar la radiación térmica de equipos externos

Nota
- 62843 U-WL
  62843 U-WL-500 y 62841 U-WL
  62841 U-WL-500 permiten los siguientes actuadores:
  – TSA/K230.2 o 6164/10-102

[1]	Dispositivo empotrable
[2]	Marco (no incluido en la entrega)
[3]	Elemento de control
[4]	Cubierta de diseño (no incluida en la entrega)

1. Conectar el dispositivo empotrable [1]
2. Fijar el dispositivo empotrable [1] en la caja empotrada.
3. Colocar el marco [2].
4. Colocar la cubierta de diseño [4] en el elemento de control [3].
5. Colocar el elemento de control [3].

Nota
Los dispositivos se comunican de forma inalámbrica. El alcance depende de las circunstancias constructivas.
- Las paredes o los techos, en especial los reforzados con acero o con revestimientos metálicos, reducen el alcance.
- La distancia de los componentes respecto a dispositivos emisores ajenos que también emiten señales de alta frecuencia (p. ej., ordenadores, sistemas de audio y vídeo) deberá ser, como mínimo, de 1 m.

Indicación para el desmontaje
En caso de montaje en pared, extraer manualmente el elemento de control con el marco.

Conexión

[A]	62841 U-WL 62841 U-WL-500
[B]	62842 U-WL 62842 U-WL-500
[C]	62843 U-WL 62843 U-WL-500
[5]	Salida de carga para calentar/enfriar a la que se conecta, p. ej., el actuador.

Puesta en servicio y manejo

El sensor está listo para el funcionamiento tras colocarlo en el dispositivo empotrable. El resto de la parametrización se realiza a través de la aplicación. Aquí se pueden asignar funciones a las teclas.

Hay 3 modos de funcionamiento diferentes:
[A] Funcionamiento como pulsador
– El manejo manual local del aparato es posible en todo momento.
[B] Bluetooth® a través de dispositivo móvil o tablet.
– En este modo de funcionamiento, se accede a un solo dispositivo o a toda la red mallada con la aplicación "Busch-/ABB-free@home® Next App".
[C] System Access Point
– Si hay un System Access Point (a partir de la versión de firmware 3.0 del System Access Point) en el sistema, los aparatos se ponen en funcionamiento a través de la interfaz de usuario del System Access Point.

Los dispositivos no programados se ponen en servicio con la aplicación "Busch-/ABB-free@home® Next App" a través de Bluetooth® o del System Access Point.
- A través Bluetooth®, es posible registrar en el sistema un dispositivos no registrado en todo momento.
- El registro a través de la interfaz de puesta en servicio del System Access Point es posible 30 minutos después de comenzar a recibir corriente.
  – Durante este lapso de tiempo, el dispositivo se encuentra en modo de programación.
  – Una vez programado el dispositivo a través del System Access Point, el Bluetooth® se desactiva.

Un dispositivo que ya ha sido registrado debe ser reiniciado para que pueda ser ajustado de nuevo al modo de aprendizaje. Si el aparato no muestra el símbolo de la antena [19] inmediatamente después de colocarlo en el inserto empotrado para aparatos, es que ya está registrado en una instalación.
1. Pulse el botón de flecha situado en la parte inferior izquierda durante 10 segundos.
   – En la pantalla aparece una cuenta atrás hasta 0.
2. Suelte el botón una vez que haya desaparecido el número 0.
   – En la pantalla aparece «P1».
3. Pulse brevemente el botón de flecha abajo a la izquierda.
   – En la pantalla aparece «P2».
4. Vuelva a pulsar brevemente la tecla de flecha abajo a la izquierda.
   – En la pantalla estándar, el símbolo de antena [19] indica el modo de aprendizaje.

Emparejamiento Bluetooth
1. Iniciar la Busch-/ABB-free@home® Next App.
2. Añade el dispositivo de activación a través de Bluetooth.
3. Mantenga pulsado el botón [11] durante 6 segundos hasta que aparezca un símbolo de Bluetooth completo [24].

Más información
- El dispositivo debe parametrizarse para realizar las funciones adicionales.
- Encontrará información detallada sobre la puesta en servicio y la parametrización en el manual de instrucciones del producto (ver código QR de estas instrucciones).
- La actualización de firmware se realiza a través de la aplicación "Busch-/ABB-free@home® Next App" o el System Access Point.

Función de los botones táctiles	
[6]	▪ Reducir el valor nominal de la temperatura
[7]	▪ CON./DESCON.: Pulsación breve – Según la configuración, la hora se muestra cuando el aparato está apagado o la pantalla se apaga al cabo de un rato.
[8]	▪ Aumentar el valor nominal de la temperatura
[9]	▪ Menú de navegación – Cambiar entre las vistas, consigna, visualización del valor REAL / hora. ▪ Iniciar el ajuste de fábrica – Véase Puesta en servicio y funcionamiento.
[10]	▪ Selección del modo de funcionamiento ▪ Iniciar el modo de unidad dividida – Conmutación entre la visualización de la consigna y el valor real de la temperatura. Después de 10 segundos, conmutación automática de nuevo a la visualización del valor nominal. ▪ Tecla de menú (las funciones dependen del actuador f@h) – Selección del modo de funcionamiento – Selección / inicio del modo de unidad split – Activar / desactivar el modo eco
[11]	▪ Navegación por el menú – Cambio de las vistas, valor nominal, visualización del valor real / hora ▪ Puesta en servicio a través de Bluetooth

Símbolos de la pantalla	
[12]	Modo de refrigeración ▪ Símbolo blanco: el regulador se encuentra en el modo de enfriamiento ▪ Símbolo azul: hay una solicitud de enfriamiento activa
[13]	Modo de ventilación
[14]	Modo de calefacción ▪ Símbolo blanco: el regulador se encuentra en el modo de calentamiento ▪ Símbolo naranja: hay una solicitud de calentamiento activa
[15]	Modo Eco
[16]	Función de punto de rocío (unidad split)
[17]	Modo seco (unidad split)
[18]	Modo de unidad split activo
[19]	Símbolo de antena ▪ System Access Point busca el dispositivo
[20]	Advertencia de helada (temperatura por debajo de 7 °C)
[21]	Modo automático calentar y enfriar
[22]	Modo automático (unidad split)
[23]	Entrada externa activa
[24]	Bluetooth ▪ Parpadea: emparejamiento ▪ Encendido permanentemente: el dispositivo está conectado
[25]	Salir del modo de unidad split
[26]	Ubicación del dispositivo en la app
[27]	La ventana está abierta
[28]	Advertencia: recipiente de condensado vacío

Servicio

Busch-Jaeger Elektro GmbH - Una empresa del Grupo ABB,
Freisenbergstraße 2, D-58513 Lüdenscheid,
Tel.: +49 2351 956-1600;
www.BUSCH-JAEGER.de

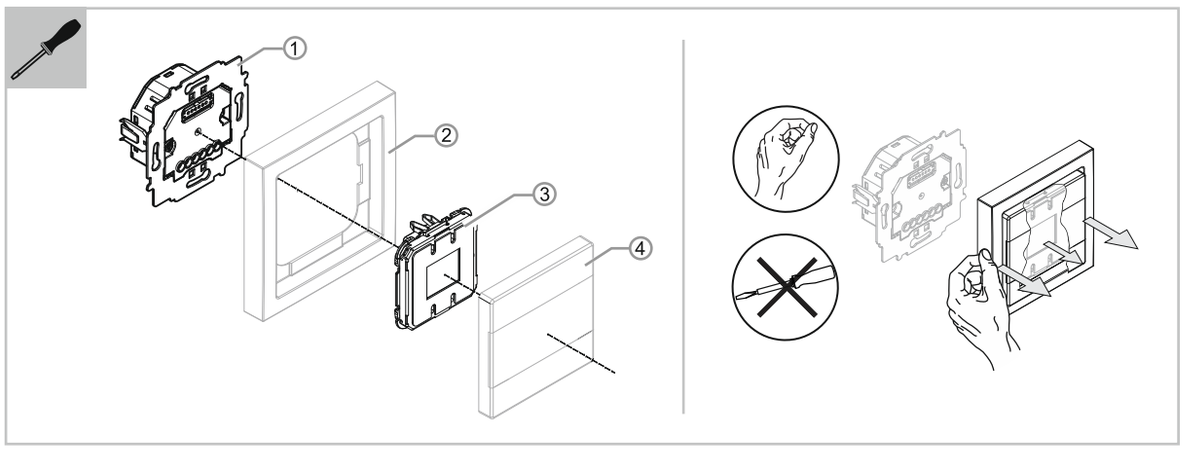

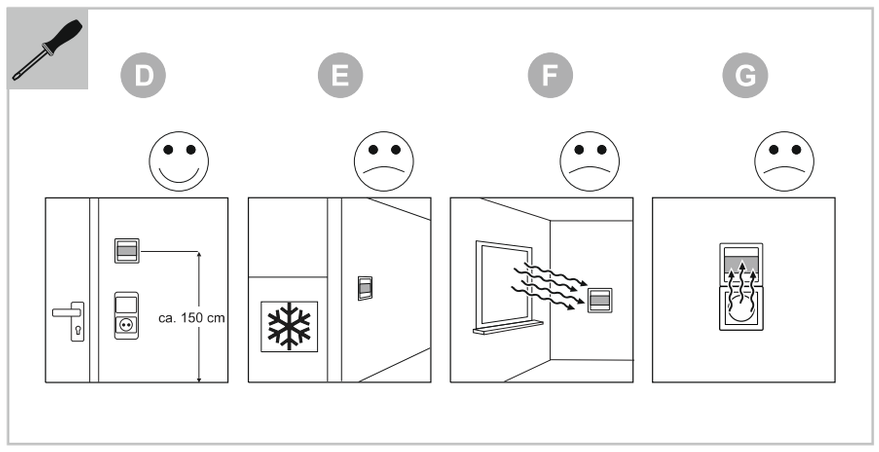

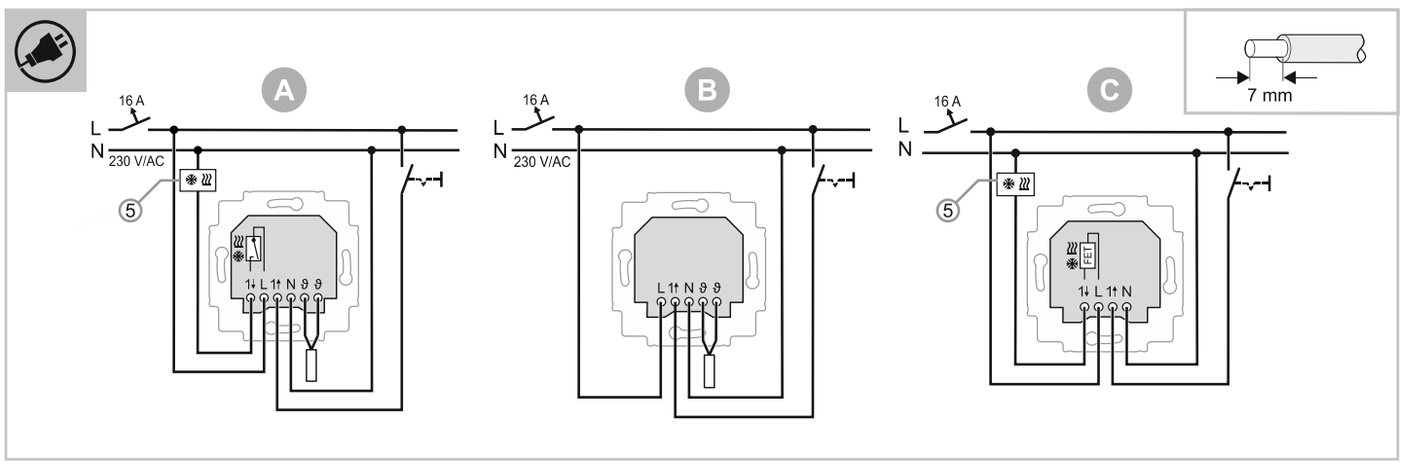

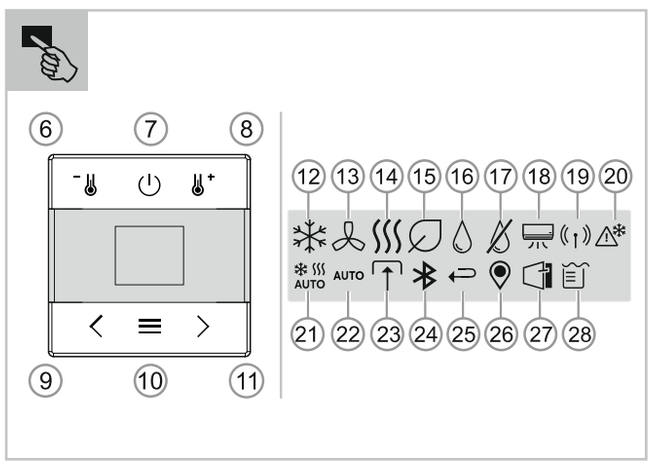

62841 U-WL
62841 U-WL-500
62842 U-WL
62842 U-WL-500
62843 U-WL
62843 U-WL-500

SV NO FI

2CKA000073B5778 / 03.12.2024

Svenska

Elektronisk rumstermostatinsats

FARA!
Direkt eller indirekt kontakt med spänningsförande delar leder till farlig genomströmning i kroppen. Följden kan bli elchock, brännskador eller dödsfall. Felaktigt utförda arbeten på spänningssatta delar innebär brandrisk.
– Gör enheten spänningslös före montering och demontering!
– Arbeten på 110 ... 240 V-nät- får bara utföras av behörig elektriker.

- Läs bruksanvisningen noggrant och spara den.
- Mer användarinformation och information om planering finns under www.BUSCH-JAEGER.de eller genom att scanna QR-koden.

Obs!
Beakta den från 01 januari 2018 gällande EU-förordningen 2015/1188 vad gäller "Ekodesignkrav för rumsvärmare".

Avsedd användning

62841 U-WL
62841 U-WL-500
- Enheten är en sensor/ställdonsenhet och används i slutna rum för att registrera temperaturen och koppla in elektriska värmesystem och elektrotermiska reglerventiler.

62842 U-WL
62842 U-WL-500
- Enheten är en sensorenhet och används i slutna rum för registrering av temperaturen. Regleringen sker via ett ställdon i Busch-/ABB-free@home® flex-systemet som inte är direkt anslutet till sensorn.

62843 U-WL
62843 U-WL-500
- Enheten är en sensor/ställdonsenhet och används i slutna rum för att registrera temperaturen och koppla in elektrotermiska reglerventiler.

Den infällda insatsen får bara använda i infällda enhetsdosor enligt DIN 49073-1, del 1 eller i lämpliga utanpåliggande hus.

Obs!
Endast användning i torra utrymmen!

EU-försäkran om överensstämmelse (förenklad)

Härmed försäkrar Busch-Jaeger | ABB att följande typer av radiosystem uppfyller direktiv 2014/53/EU.
- 62841 U-WL
  62841 U-WL-500 Elektronisk rumstermostatinsats
- 62842 U-WL
  62842 U-WL-500 Elektronisk rumstermostatinsats
- 62843 U-WL
  62843 U-WL-500 Elektronisk rumstermostatinsats

Den fullständiga texten i EU-försäkran om överensstämmelse är tillgänglig via QR-koden i anvisningen.

Tekniska data

Nominell spänning	
6284x U-WL 6284x U-WL-500	230 V AC ±10%, 50 Hz

Omkopplingseffekt	
62841 U-WL 62841 U-WL-500	16 (2) A
62842 U-WL 62842 U-WL-500	-
62843 U-WL 62843 U-WL-500	1x … 10x ställdon TSA/K230.2 eller 6164/10-102 Per ställdon: Arbetseffekt: 1 W Påkopplingsström: < 550 mA för max. 100 ms

Skyddsklass	
6284x U-WL 6284x U-WL-500	II

Skyddsklass:	IP20 (EN 60529)
Drifttemperatur:	-5 … +45°C
Förvaringstemperatur:	-20 … +70°C
Anslutningsklämmor:	▪ 1x 1,5 mm² … 2,5 mm² ▪ 2x 1,5 mm² … 2,5 mm²
Kopplingstemperaturdifferens vid 2-punktsdrift:	±0,5 K
Temperaturinställningsområde:	10 … 30°C
Effektförlust:	< 0,5 W
Överföringsprotokoll:	▪ free@home wireless (IEEE 802.15.4) ▪ Bluetooth Low Energy
Överföringsfrekvens:	2400–2483 GHz
Maximal sändningseffekt: ▪ WL (wireless) < 15 dBm ▪ Bluetooth LE (BLE)	 < 15 dBm < 10 dBm

Montering

[D]	Monteringshöjd: 150 cm
[E]	Undvik montering på köldbryggor
[F]	Undvik luftdrag/solstrålning
[G]	Undvik värmestrålning från externa enheter

Obs!
- 62843 U-WL
  62843 U-WL-500 och 62841 U-WL
  62841 U-WL-500 kan ha följande ställdon:
  – TSA/K230.2 eller 6164/10-102

[1]	Insats för utanpåliggande enheter
[2]	Skyddsram (ingår inte i leveransomfånget)
[3]	Styrelement
[4]	Designkåpa (ingår inte i leveransomfånget)

1. Anslut infälld insats [1]
2. Fäst infälld insats:[1] i infälld dosa.
3. Sätt på skyddsram [2].
4. Sätt designkåpa [4] på styrelement [3].
5. Sätt på styrelement [3].

Obs!
Enheterna kommunicerar trådlöst. Räckvidden beror på de byggnadsmässiga förhållandena.
- Väggar eller innertak, framförallt med stålarmering eller metallinklädnad begränsar räckvidden.
- Komponenternas avstånd till andra sändarenheter som avger högfrekventa signaler (t.ex. datorer, ljud- och videoutrustning) måste vara minst 1 m.

Anvisning demontering
Dra av manöverelementet för hand med skyddsramen vid väggmontering.

Inkoppling

[A]	62841 U-WL 62841 U-WL-500
[B]	62842 U-WL 62842 U-WL-500
[C]	62843 U-WL 62843 U-WL-500
[5]	Lastutgång för uppvärmning/kylning t.ex. om ställdonet är anslutet till.

Ibruktagning och manövrering

Sensorn är redo att användas direkt när den har satts fast på insatsen för den utanpåliggande enheten. Den fortsatta parametreringen sker via appen. Här kan knapparna tilldelas funktioner på valfritt sätt.

Det finns tre olika driftlägen:
[A] Avkänningsomkopplardrift
– Lokal manuell manövrering av enheten är alltid möjlig.
[B] Bluetooth® via mobilenhet eller surfplatta.
– Driftläget använder ”Busch-/ABB-free@home® Next App”-appen för att få access till enskild enhet eller hela mesh-nätverket.
[C] System Access Point
– När det finns en System Access Point (från firmware-version 3.0 för System Access Point) i systemet tas enheterna i drift via System Access Points användargränssnitt.

Oprogrammerad enhet tas i drift i ”Busch-/ABB-free@home® Next App”-appen med Bluetooth® eller via System Access Point.
- Det går att närsomhelst logga in oprogrammerad enhet i systemet via Bluetooth®.
- Det går att logga in via System Access Points idrifttagningsgränssnitt 30 minuter efter strömsättning.
  – Under den tidsperioden är enheten i programmeringsläge.
  – När enheten har programmerats via System Access Point avaktiveras Bluetooth®.

En redan registrerad apparat måste återställas för att den ska kunna ställas in på teach-in-läge igen. Om apparaten inte visar antennsymbolen [19] direkt efter att den har placerats på den infällda apparatinsatsen är den redan registrerad på en anläggning.
1. Tryck på pilknappen längst ned till vänster i 10 sekunder.
   – En nedräkning i displayen räknar ner till 0.
2. Släpp knappen när siffran 0 har försvunnit.
   – På displayen visas ”P1”.
3. Tryck kort på piltangenten längst ned till vänster.
   – På displayen visas ”P2”.
4. Tryck en gång till kort på pilknappen längst ned till vänster.
   – I standarddisplayen indikerar antennsymbolen [19] teach-in-läget.

Koppling till Bluetooth
1. Starta Busch-/ABB-free@home® Next App.
2. Lägg till aktiveringsenhet via Bluetooth.
3. Tryck och håll in knappen [11] i 6 sekunder tills en fullständig Bluetooth-symbol [24] visas.

Ytterligare information
- Enheten måste parametreras för att utföra ytterligare funktioner.
- Utförlig information om idrifttagning och parametrering finns i produkthandboken (se QR-koden i anvisningen).
- Firmware-uppdateringen görs via ”Busch-/ABB-free@home® Next App-appen” eller System Access Point.

Pekknappsfunktion	
[6]	▪ Sänka temperaturbörvärdet
[7]	▪ PÅ/AV: Kort knapptryck – Beroende på konfigurationen visas tiden när apparaten stängs av eller så slocknar visningen efter en stund.
[8]	▪ Höja temperaturbörvärdet
[9]	▪ Navigering i meny – Växla mellan vyerna, börvärde, visning av faktiskt värde/tid. ▪ Starta fabriksinställning – Se Idrifttagning och drift.
[10]	▪ Välja driftläge ▪ Starta split unit-läge – Växla mellan visning av börvärde och aktuellt temperaturvärde. Efter 10 sekunder sker en automatisk återgång till börvärdesvisningen. ▪ Menyknapp (funktionerna beror på f@h-ställdonet) – Val av driftläge – Val / start av split unit-läge – Aktivera / avaktivera eco-läge
[11]	▪ Navigering i menyn – Växla vyer, börvärde, visning av faktiskt värde / tid ▪ Bluetooth-driftsättning

Displaysymboler	
[12]	Kyldrift ▪ Vit symbol: Regulatorn är i kyldrift ▪ Blå symbol: Det finns en aktiv kylbegäran
[13]	Fläktdrift
[14]	Uppvärmningsdrift ▪ Vit symbol: Regulatorn är i uppvärmningsdrift ▪ Orange symbol: Det finns en aktiv uppvärmningsbegäran
[15]	Eco-läge
[16]	Daggpunktsfunktion (Split Unit)
[17]	Torkdrift (split unit)
[18]	Split-unit-läge aktivt
[19]	Antennsymbol ▪ System Access Point Söker enhet
[20]	Frostvarning (temperatur under 7 °C)
[21]	Automatdrift uppvärmning och kylning
[22]	Automatdrift (split unit)
[23]	Extern ingång aktiv
[24]	Bluetooth ▪ Blinkar: Parkoppling ▪ Permanent på: Enheten är uppkopplad
[25]	Lämna split-unit-läge
[26]	Lokalisering av enheten i appen
[27]	Fönstret är öppet
[28]	Varning: Töm kondensatbehållaren

Service

Busch-Jaeger Elektro GmbH - Ett företag i ABB-gruppen,
Freisenbergstraße 2, D-58513 Lüdenscheid,
Tel.: +49 2351 956-1600;
www.BUSCH-JAEGER.de

Norsk

Elektronisk romtermostatinnsats

FARE

Ved direkte eller indirekte kontakt med spenningsførende deler går farlig strøm gjennom kroppen. Dette kan føre til elektrisk støt, forbrenning eller død. Det er fare for brann hvis arbeid på spenningsførende deler utføres på feil måte.
- Koble fra nettspenningen før montering og demontering!
- Arbeid på 110 … 240 V-nettet må kun utføres av fagpersonell.

- Les bruksanvisningen grundig og ta godt vare på den.
- Ytterligere brukerinformasjon og informasjon om planlegging finnes på www.BUSCH-JAEGER.de eller ved å skanne QR-koden.

Merk
Ta hensyn til EU-forordning 2015/1188 gyldig fra 1. januar 2018: "krav til miljøvennlig utforming av varmeovner".

Tiltenkt bruk

62841 U-WL
62841 U-WL-500
- Apparatet er en sensor-/aktuatorenhet og brukes i lukkede rom til å registrere temperatur og kobling av elektriske varmesystemer samt i elektrotermiske reguleringsventiler.

62842 U-WL
62842 U-WL-500
- Apparatet er en sensorenhet og brukes i lukkede rom til å registrere temperatur. En aktuator i Busch-/ABB-free@home® flex-systemet som ikke er direkte forbundet med sensoren, står for reguleringen.

62843 U-WL
62843 U-WL-500
- Apparatet er en sensor-/aktuatorenhet og brukes i lukkede rom til å registrere temperatur og kobling av elektrotermiske reguleringsventiler.

Den innfelte innsatsen skal kun monteres i innfelte apparatbokser i henhold til DIN 49073-1, del 1 eller i egnede utenpåliggende apparatbokser.

Merk
Må kun brukes i tørre rom!

EU-samsvarserklæring (forenklet)

Herved erklærer Busch-Jaeger | ABB, at følgende trådløse anlegg oppfyller kravene i retningslinje 2014/53/EF.
- 62841 U-WL
  62841 U-WL-500 Elektronisk romtermostatinnsats
- 62842 U-WL
  62842 U-WL-500 Elektronisk romtermostatinnsats
- 62843 U-WL
  62843 U-WL-500 Elektronisk romtermostatinnsats

Den fullstendige teksten til EU-samsvarserklæringen er tilgjengelig via QR-koden i denne bruksanvisningen.

Tekniske data

Merkespenning	
6284x U-WL 6284x U-WL-500	230 V AC ±10 %, 50 Hz

Koblingseffekt	
62841 U-WL 62841 U-WL-500	16 (2) A
62842 U-WL 62842 U-WL-500	-
62843 U-WL 62843 U-WL-500	1x … 10x aktuatorer TSA/K230.2 eller 6164/10-102 Per aktuator: Driftsytelse: 1 W Innkoblingsstrøm: < 550 mA for maks. 100 ms

Beskyttelsesklasse	
6284x U-WL 6284x U-WL-500	II

Kapslingsgrad:	IP20 (EN 60529)
Driftstemperatur:	-5 … +45 °C
Lagringstemperatur:	-20 … +70 °C
Tilkoblingsklemmer:	▪ 1x 1,5 mm² … 2,5 mm² ▪ 2x 1,5 mm² … 2,5 mm²
Koblingstemperaturdifferanse Ved 2-punktsdrift:	±0,5 K
Temperaturinnstillingsområde:	10 … 30 °C
Tapseffekt:	< 0,5 W
Overføringsprotokoll:	▪ free@home wireless (IEEE 802.15.4) ▪ Bluetooth Low Energy
Overføringsfrekvens:	2,400 … 2,483 MHz
Maksimal sendeeffekt: ▪ WL (wireless) < 15 dBm ▪ Bluetooth LE (BLE)	 < 15 dBm < 10 dBm

Montering

[D]	Monteringshøyde: 150 cm
[E]	Unngå montering på kuldebruer
[F]	Unngå trekk / solstråling
[G]	Unngå varmestråling fra eksterne apparater

Merk
- 62843 U-WL
  62843 U-WL-500 og 62841 U-WL
  62841 U-WL-500 er følgende aktuatorer nå mulige:
  – TSA/K230.2 eller 6164/10-102

[1]	Innfelt apparatinnsats
[2]	Dekkrammer (ikke inkludert i leveringsomfanget)
[3]	Betjeningselement
[4]	Designavdekking (ikke inkludert i leveringsomfanget)

1. Koble til innfelt apparatinnsats [1]
2. Fest innfelt apparatinnsats [1] i den innfelte apparatboksen.
3. Sett på dekkrammen [2].
4. Sett designavdekkingen [4] på betjeningselementet [3].
5. Sett på betjeningselementet [3].

Merk
Enhetene kommuniserer trådløst. Rekkevidden er avhengig av de bygningsmessige betingelsene.
- Vegger eller tak, spesielt med stålarmeringer eller metallkledninger, begrenser rekkevidden.
- Avstanden mellom komponentene og andre sendere, som også sender ut høyfrekvente signaler (f.eks. datamaskiner, audio- og videoanlegg), må være minimum 1 m.

Tips til demontering
Ved veggmontasje trekkes betjeningselementet av sammen med dekkrammen.

Tilkobling

[A]	62841 U-WL 62841 U-WL-500
[B]	62842 U-WL 62842 U-WL-500
[C]	62843 U-WL 62843 U-WL-500

[5]	Lastutgang for oppvarming/kjøling som f.eks. aktuatoren kobles til.

Igangsetting og betjening

Sensoren er klar til drift rett etter at den er satt opp på den innfelte apparatboksen. Resten av konfigureringen skjer fra appen. Her kan tastene kobles etter behov og tilordnes funksjoner.

3 forskjellige driftstyper er tilgjengelig:
[A] Tastebryterdrift
- Den lokale manuelle betjeningen av apparatet er alltid mulig å bruke.

[B] Bluetooth® via mobil enhet eller nettbrett.
- Denne driftsmodusen kobler appen "Busch-/ABB-free@home® Next App" til en enkelt enhet eller til hele mesh-nettverket.

[C] System Access Point
- Når et System Access Point (fra og med fastvarversjon 3.0 for System Access Point) er tilgjengelig i systemet, settes enhetene i drift med brukergrensesnittet til System Access Point.

Et apparat som ikke er innlært, blir tatt i drift via appen "Busch-/ABB-free@home® Next App" vha. Bluetooth® eller via System Access Point.
- Det er alltid mulig å koble til et apparat som ikke er innlært, på systemet via Bluetooth®.
- Det er også mulig å registrere via idriftsettingsgrensesnittet til System Access Point 30 minutter etter aktivering.
  – I denne perioden befinner enheten seg i innlæringsmodus.
  – Etter at systemet er lært inn via System Access Point, er Bluetooth® deaktivert.

Et apparat som allerede er registrert, må tilbakestilles for at det skal kunne settes i innlæringsmodus igjen. Hvis apparatet ikke viser antennesymbolet [19] umiddelbart etter at det er plassert på den innfelte apparatinnsatsen, er det allerede registrert i en installasjon.
1. Trykk på piltasten nederst til venstre i 10 sekunder.
   – En nedtelling i displayet teller ned til 0.
2. Slipp knappen etter at tallet 0 har forsvunnet.
   – Displayet viser «P1».
3. Trykk kort på piltasten nederst til venstre.
   – Displayet viser «P2».
4. Trykk kort på piltasten nederst til venstre igjen.
   – I standarddisplayet viser antennesymbolet [19] innlæringsmodus.

Sammenkobling av Bluetooth
1. Start Busch-/ABB-free@home® Next App.
2. Legg til aktiveringsenhet via Bluetooth.
3. Trykk og hold inne knappen [11] i 6 sekunder til et fullt Bluetooth-symbol [24] vises.

Mer informasjon
- For å utføre ytterligere funksjoner, må enheten parametreres.
- Du finner detaljert informasjon om igangsetting og konfigurering i produkthåndboka (se QR-koden i denne bruksanvisningen).
- Fastvaren oppdateres med appen "Busch-/ABB-free@home® Next App" eller med System Access Point.

Funksjon til berøringsknapper	
[6]	▪ Redusere innstilt temperatur
[7]	▪ PÅ / AV: Kort tastetrykk – Avhengig av konfigurasjonen vises klokkeslettet når enheten slås av, eller displayet slukkes etter en stund.
[8]	▪ Øke innstilt temperatur
[9]	▪ Menynavigering – Veksle mellom visningene, settpunkt, visning av faktisk verdi/tid. ▪ Start fabrikkinnstilling – Se Idriftsettelse og drift.
[10]	▪ Velge driftsmodus ▪ Start modus for delt enhet – Veksle mellom visning av settpunkt og faktisk temperaturverdi. Etter 10 sekunder skiftes det automatisk tilbake til visning av settpunkt. ▪ Menyknapp (funksjonene avhenger av f@h-aktuatoren) – Valg av driftsmodus – Valg / start av modus for delt enhet – Aktivere / deaktivere eco-modus
[11]	▪ Navigering i menyen – Bytte mellom visninger, settpunkt, visning av faktisk verdi/tid ▪ Idriftsettelse via Bluetooth

Displaysymboler	
[12]	Kjølemodus ▪ Hvitt symbol: Regulatoren befinner seg i kjølemodus ▪ Blått symbol: Det finnes en aktiv forespørsel om kjøling
[13]	Ventilasjonsmodus
[14]	Varmemodus ▪ Hvitt symbol: Regulatoren befinner seg i varmemodus ▪ Oransje symbol: Det finnes en aktiv forespørsel om oppvarming
[15]	Eco-modus
[16]	Duggpunktfunksjon (Split Unit)
[17]	Tørrmodus (Split Unit)
[18]	Split-unit-modus aktiv
[19]	Antennesymbol ▪ System Access Point søker enhet
[20]	Frostvarsel (temperatur under 7 °C)
[21]	Automatisk drift oppvarming og kjøling
[22]	Automatisk drift (split-unit)
[23]	Ekstern inngang er aktiv
[24]	Bluetooth ▪ Blinker: Sammenkobling ▪ Permanent på: Enhet er tilkoblet
[25]	Gå ut av split-unit-modus
[26]	Lokalisering av apparatet i appen
[27]	Vinduet er åpent
[28]	Advarsel: Tøm kondensatbeholderen

Service

Busch-Jaeger Elektro GmbH - Et selskap i ABB-gruppen
Freisenbergstraße 2, D-58513 Lüdenscheid,
Tel.: +49 2351 956-1600;
www.BUSCH-JAEGER.de

Suomi

Elektroninen huonetermostaatti

VAARA

Suora tai epäsuora kosketus jännitteisiin osiin aiheuttaa sähkövirran vaarallisen kulkemisen kehon läpi. Seurauksena voi olla sähköisku, palovammoja tai jopa kuolema. Jännitteisiin osiin epäasianmukaisesti tehdyt työt aiheuttavat tulipalon vaaran.
- Verkkojännite on katkaistava ennen asennusta ja purkamista!
- Työt 110-240 voltin verkossa on annettava ammattihenkilöiden suoritettaviksi.

- Lue käyttöohje huolellisesti läpi ja säilytä se.
- Käyttäjälle tarkoitettuja lisätietoja ja suunnittelua koskevia tietoja on osoitteessa www.BUSCH-JAEGER.de tai ne saa skannaamalla QR-koodin.

Ohje
Huomioi 1. tammikuuta 2018 voimaan tullut EU-asetus 2015/1188 paikallisten tilalämmittimien ekologista suunnittelua koskien.

Määräystenmukainen käyttö

62841 U-WL
62841 U-WL-500
- Laite on anturi-/toimilaiteyksikkö, jota käytetään suljetuissa tiloissa lämpötilan havainnointiin sekä sähköisten lämmitysjärjestelmien ja sähkötermisten säätöventtiilien kytkemiseen.

62842 U-WL
62842 U-WL-500
- Laite on anturiyksikkö, jota käytetään suljetuissa tiloissa lämpötilan havainnointiin. Säätely tapahtuu toimilaitteella Busch-/ABB-free@home® flex-järjestelmässä, jota ei ole yhdistetty suoraan anturiin.

62843 U-WL
62843 U-WL-500
- Laite on anturi-/toimilaiteyksikkö, jota käytetään suljetuissa tiloissa lämpötilan havainnointiin ja sähkötermisten säätöventtiilien kytkemiseen.

Uppoasennusyksikön saa asentaa vain standardin DIN 49073-1, osa 1 mukaisiin uppoasennuslaiterasioihin tai soveltuviin pinta-asennuskoteloihin.

Ohje
Käyttö vain kuivissa tiloissa!

EU-vaatimustenmukaisuusvaatimus (pelkistetty)

Busch-Jaeger | ABB vakuuttaa, että seuraavat radiolaitetyypit vastaavat direktiivin 2014/53/EU vaatimuksia.
- 62841 U-WL
  62841 U-WL-500 Elektroninen huonetermostaatti
- 62842 U-WL
  62842 U-WL-500 Elektroninen huonetermostaatti
- 62843 U-WL
  62843 U-WL-500 Elektroninen huonetermostaatti

Koko EU-vaatimustenmukaisuusvakuutus on luettavissa skannaamalla tässä ohjeessa oleva QR-koodi.

Tekniset tiedot

Nimellisjännite	
6284x U-WL 6284x U-WL-500	230 V AC ±10 %, 50 Hz

Kytkentäteho	
62841 U-WL 62841 U-WL-500	16 (2) A
62842 U-WL 62842 U-WL-500	-
62843 U-WL 62843 U-WL-500	1x … 10x ohjain TSA/K230.2 tai 6164/10-102 Ohjainta kohden: Käyttöteho: 1 W Kytkentävirta: < 550 mA enint. 100 ms

Suojausluokka	
6284x U-WL 6284x U-WL-500	II

Kotelointiluokka:	IP20 (EN 60529)
Käyttölämpötila:	-5 … +45 °C
Varastointilämpötila:	-20 … +70 °C
Liittimet:	▪ 1x 1,5 mm² … 2,5 mm² ▪ 2x 1,5 mm² … 2,5 mm²
Kytkentälämpötilan erotus 2-pisteen käytössä:	±0,5 K
Lämpötilan säätöalue:	10 … 30 °C
Hukkateho:	< 0,5 W
Siirtoprotokolla:	▪ free@home wireless (IEEE 802.15.4) ▪ Bluetooth Low Energy
Siirtotaajuus:	2,400 … 2,483 MHz
Maksimaalinen lähetysteho: ▪ WL (wireless) < 15 dBm ▪ Bluetooth LE (BLE)	 < 15 dBm < 10 dBm

Asennus

[D]	Asennuskorkeus: 150 cm
[E]	Vältä asennusta kohtiin, joissa esiintyy kylmäsiltoja
[F]	Vältä vetoa ja auringonsäteilyä
[G]	Vältä muiden laitteiden aiheuttamaa lämpösäteilyä

Ohje
- 62843 U-WL
  62843 U-WL-500- ja 62841 U-WL
  62841 U-WL-500 -järjestelmille ovat seuraavat ohjaimet mahdollisia:
  – TSA/K230.2 tai 6164/10-102

[1]	UA-laiteyksikkö
[2]	Peitekehys (ei sisälly toimitukseen)
[3]	Käyttöelementti
[4]	Design-kehys (ei sisälly toimitukseen)

1. Liitä UA-laiteyksikkö [1]
2. Kiinnitä UA-laiteyksikkö [1] UA-rasiaan.
3. Aseta peitekehys [2] paikalleen.
4. Aseta design-kehys [4] käyttöelementin [3] päälle.
5. Aseta käyttöelementti [3] paikalleen.

Ohje
Laitteet ovat tiedonsiirtoyhteydessä radiotaajuuksien välityksellä. Kantama on rakenteellisista seikoista riippuvainen.
- Seinät tai katot, erityisesti teräsrakenteiset tai teräsvuoratut, rajoittavat kantavuutta.
- Komponenttien etäisyyden muihin suurtaajuuksisia signaaleja lähettäviin lähetyslaitteisiin (esim. tietokoneet, audio- ja videolaitteet) tulee olla vähintään 1 m.

Irrotusta koskeva ohje
Seinäasennuksessa vedä käyttöelementti käsin peitekehyksen kanssa.

Liitäntä

[A]	62841 U-WL 62841 U-WL-500
[B]	62842 U-WL 62842 U-WL-500
[C]	62843 U-WL 62843 U-WL-500

[5]	Lämmityksen/jäähdytyksen kuormalähtö, johon liitetään esim. ohjain.

Käyttöönotto ja käyttö

Anturi on heti UA-laiteyksikköön asentamisen jälkeen käyttövalmis. Parametrien jatkomääritys tapahtuu sovelluksen kautta. Tällöin molemmat painikkeet voidaan varata toiminnoilla.

Käyttötapoja on kolme:
[A] Painikekytkinkäyttö
- Paikallinen manuaalinen käyttö laitteessa on mahdollista milloin tahansa.

[B] Bluetoothin® välityksellä mobiililaitteella/tabletilla.
- Tässä käyttötavassa käytetään yksittäistä laitetta tai koko Mesh-verkkoa sovelluksella Busch-/ABB-free@home® Next App.

[C] System Access Point
- Kun System Access Point (System Access Pointin laiteohjelmistoversiosta 3.0 lähtien) on käytettävissä järjestelmässä, laitteet otetaan käyttöön System Access Pointin käyttöliittymän kautta.

Opettamaton laite otetaan käyttöön Bluetoothin® välityksellä sovelluksella Busch-/ABB-free@home® Next App tai System Access Pointin kautta.
- Opettamattoman laitteen voi rekisteröidä järjestelmään koska tahansa Bluetoothin® välityksellä.
- Rekisteröinti System Access Pointin käyttöönottorajapinnan kautta on mahdollista 30 minuutin kuluessa virran kytkemisestä.
  – Laite on tällöin opetustilassa.
  – Kun laite on opetettu System Access Pointin kautta, Bluetooth® poistetaan käytöstä.

Laite, joka on jo rekisteröity, on nollattava, jotta se voidaan asettaa uudelleen opetustilaan. Jos laitteessa ei näy antennisymbolia [19] heti sen jälkeen, kun se on asetettu uppoasennettavaan laitetelineeseen, se on jo rekisteröity asennukseen.
1. Paina vasemmassa alakulmassa olevaa nuolipainiketta 10 sekunnin ajan.
   – Näytössä näkyvä lähtölaskenta laskee alaspäin 0:aan.
2. Vapauta painike, kun numero 0 on hävinnyt.
   – Näytössä näkyy "P1".
3. Paina lyhyesti vasemmalla alhaalla olevaa nuolipainiketta.
   – Näytössä näkyy "P2".
4. Paina uudelleen lyhyesti vasemmalla alhaalla olevaa nuolipainiketta.
   – Vakionäytössä antennisymboli [19] osoittaa opetustilaa.

Bluetooth-pariliitäntä
1. Käynnistä Busch-/ABB-free@home® Next App.
2. Lisää aktivointilaite Bluetoothin kautta.
3. Pidä painiketta [11] painettuna 6 sekunnin ajan, kunnes näyttöön tulee täysi Bluetooth-symboli [24].

Lisätietoja
- Lisätoimintojen suorittamista varten on määritettävä laitteen parametrit.
- Käyttöönottoa ja parametrien määritystä koskevat tarkemmat tiedot ovat tuotekäsikirjassa (katso tämän ohjeen QR-koodit).
- Laiteohjelmisto päivitetään sovelluksen Busch-/ABB-free@home® Next App tai System Access Pointin kautta.

Painikkeiden toiminnot	
[6]	▪ Lämpötilan ohjearvon laskeminen
[7]	▪ PÄÄLLE/POIS: Painikkeen lyhyt painallus – Konfiguraatiosta riippuen kellonaika näytetään, kun laite kytketään pois päältä, tai näyttö sammuu jonkin ajan kuluttua.
[8]	▪ Lämpötilan ohjearvon nostaminen
[9]	▪ Valikkonavigointi – Vaihda näkymien, asetusarvon, todellisen arvon näytön / ajan välillä. ▪ Käynnistä tehdasasetus – Katso kohta Käyttöönotto ja käyttö.
[10]	▪ Toimintatilan valitseminen ▪ Käynnistä jaetun yksikön tila – Vaihda asetusarvon näytön ja todellisen lämpötila-arvon välillä. 10 sekunnin kuluttua automaattinen siirtyminen takaisin asetusarvon näyttöön. ▪ Valikkopainike (toiminnot riippuvat f@h-toimilaitteesta) – Toimintatilan valinta – Valinta / Jakoyksikkötilan käynnistys – Ekotilan aktivointi / deaktivointi
[11]	▪ Valikkonavigointi – Näkymien vaihtaminen, asetusarvo, TODELLISEN arvon näyttö / aika ▪ Bluetooth-käyttöönotto

Näytön symbolit	
[12]	Jäähdytyskäyttö ▪ Valkoinen symboli: säädin on jäähdytyskäytössä ▪ Sininen symboli: aktiivinen jäähdytyspyyntö
[13]	Tuuletuskäyttö
[14]	Lämmityskäyttö ▪ Valkoinen symboli: säädin on lämmityskäytössä ▪ Oranssi symboli: aktiivinen lämmityspyyntö
[15]	Eco-tila
[16]	Kastepistetoiminto (Split Unit)
[17]	Kuivakäyttö (Split Unit)
[18]	Split-Unit-tila aktiivinen
[19]	Antennisymboli ▪ System Access Point hakee laitetta
[20]	Pakkasvaroitus (lämpötila alle 7 °C)
[21]	Automaattikäyttö lämmitys ja jäähdytys
[22]	Automaattikäyttö (Split Unit)
[23]	Ulkoinen tulo aktiivinen
[24]	Bluetooth ▪ Vilkkuu: Laiteparin muodostus ▪ Palaa jatkuvasti: Laite on yhdistetty
[25]	Poistu Split-Unit-tilasta
[26]	Laitteen paikannus sovelluksessa
[27]	Ikkuna on auki
[28]	Varoitus: Tyhjä kondenssivesisäiliö.

Asiakaspalvelu

Busch-Jaeger Elektro GmbH - ABB-ryhmään kuuluva yritys,
Freisenbergstraße 2, D-58513 Lüdenscheid,
Puh.: +49 2351 956-1600;
www.BUSCH-JAEGER.de

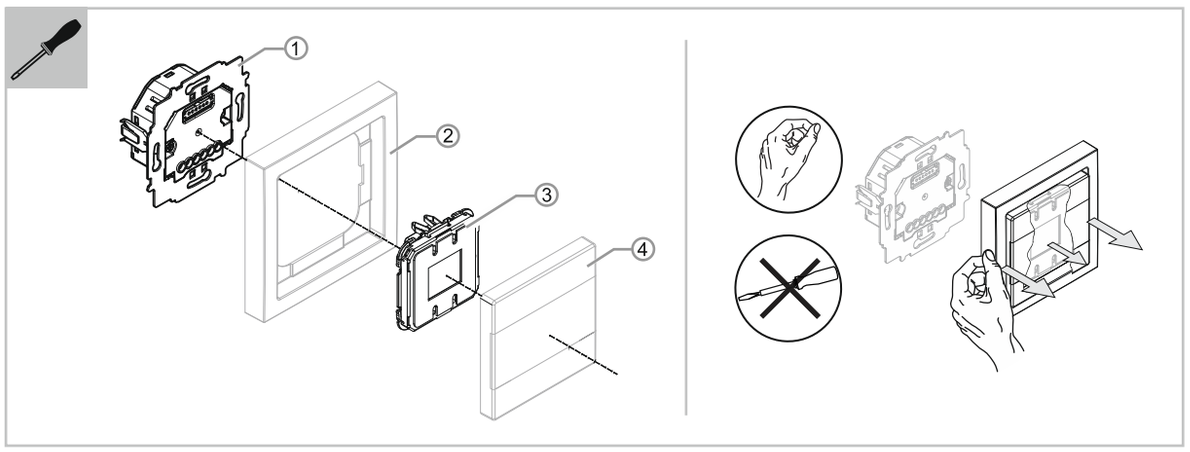

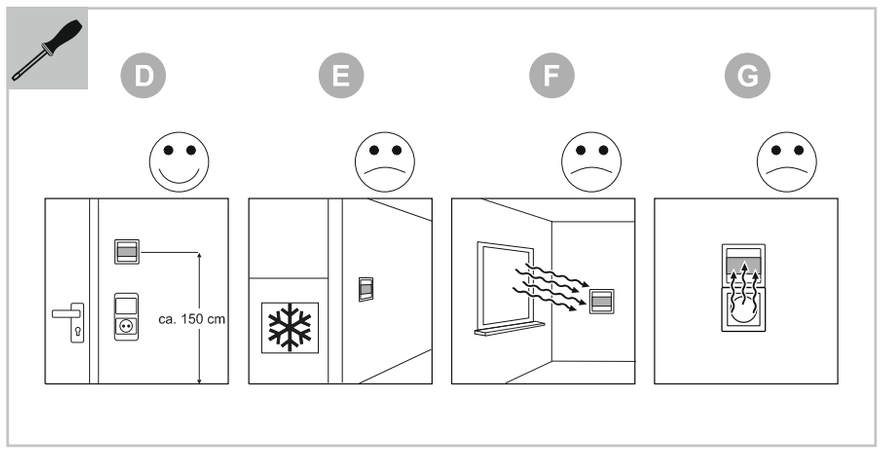

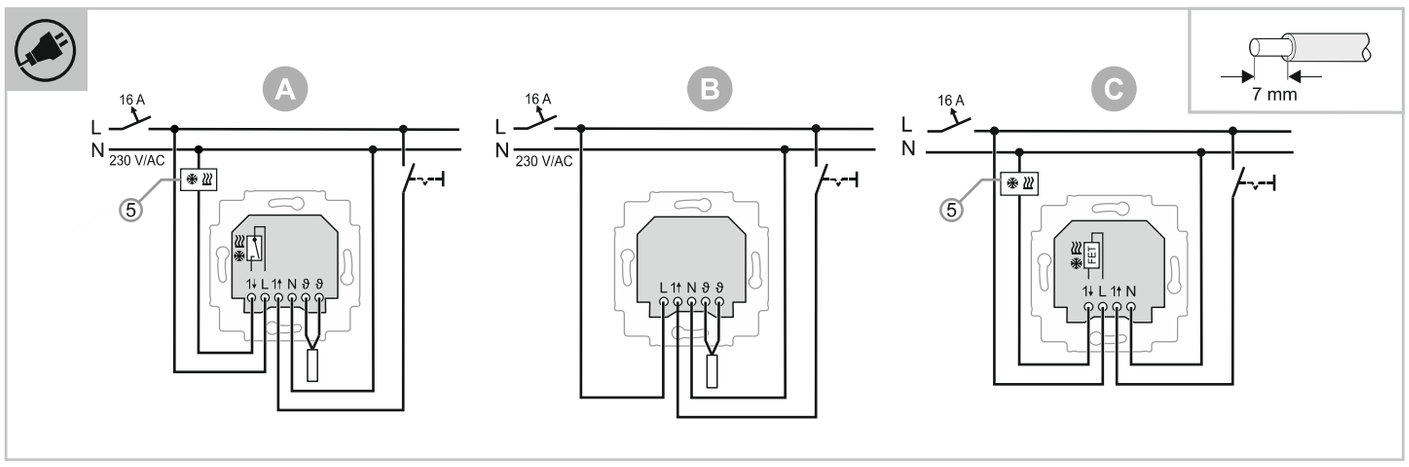

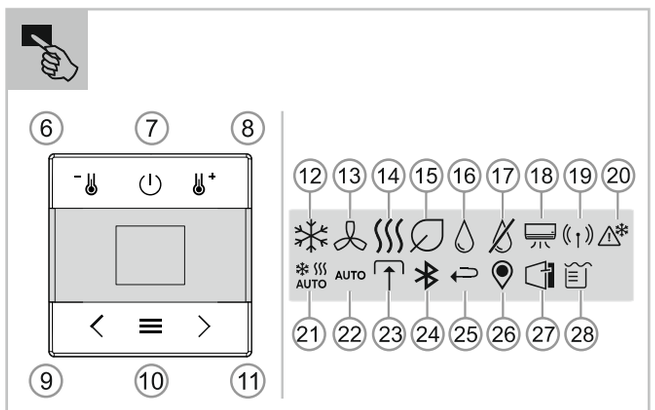

62841 U-WL
62841 U-WL-500
62842 U-WL
62842 U-WL-500
62843 U-WL
62843 U-WL-500

DA PL RU

2CKA000073B5779 / 03.12.2024

Dansk

Indsats til elektronisk rumtermostat

FARE

Ved direkte eller indirekte kontakt med strømførende dele er der risiko for farlig strøm gennem kroppen. Dette kan føre til elektrisk stød, forbrændinger eller medføre dødsfald. Ved ukorrekt udført arbejde på spændingsførende dele er der brandfare.
- Afbryd netspændingen før montering og afmontering!
- Arbejde ved 110 … 240 V-strømnettet skal udføres af kvalificeret personale.

- Læs vejledningen omhyggeligt, og opbevar den til senere brug.
- Du finder yderligere brugerinformationer og informationer vedr. udførelsen på www.BUSCH-JAEGER.de eller ved at scanne QR-koden.

Bemærk
Bemærk venligst EU-forordning 2015/1188 "Krav til miljøvenligt design af produkter til lokal rumopvarmning", som er gældende fra 1. januar 2018.

Korrekt brug

62841 U-WL
62841 U-WL-500
- Enheden er en sensor-/aktuatorenhed og anvendes i lukkede rum til at registrere temperaturen samt til- og frakoble elektriske varmesystemer og elektrotermiske reguleringsventiler.

62842 U-WL
62842 U-WL-500
- Enheden er en sensorenhed og anvendes i lukkede rum til at registrere temperaturen. Styringen foregår via en aktuator i Busch-/ABB-free@home® flex-systemet, som ikke er direkte forbundet til sensoren.

62843 U-WL
62843 U-WL-500
- Enheden er en sensor-/aktuatorenhed og anvendes i lukkede rum til at registrere temperaturen samt til- og frakoble elektrotermiske reguleringsventiler.

Den planforsænkede indsats må kun monteres i indmuringsdåser i henhold til DIN 49073-1, del 1 eller egnede overflademonterede stikdåser.

Bemærk
Må kun anvendes i tørre rum!

EU-overensstemmelseserklæring (forenklet)

Hermed erklærer Busch-Jaeger | ABB, at de følgende, trådløse anlæg er i overensstemmelse med direktivet 2014/53/EU.
- 62841 U-WL
  62841 U-WL-500 Indsats til elektronisk rumtermostat
- 62842 U-WL
  62842 U-WL-500 Indsats til elektronisk rumtermostat
- 62843 U-WL
  62843 U-WL-500 Indsats til elektronisk rumtermostat

Hele teksten til EU-overensstemmelseserklæringen kan findes via QR-koden i denne vejledning.

Tekniske data

Mærkespænding	
6284x U-WL 6284x U-WL-500	230 V AC ±10%, 50 Hz

Koblingseffekt	
62841 U-WL 62841 U-WL-500	16 (2) A
62842 U-WL 62842 U-WL-500	-
62843 U-WL 62843 U-WL-500	1x … 10x aktuatorer TSA/K230.2 eller 6164/10-102 Pr. aktuator: Driftsydelse: 1 W Indkoblingsstrøm: < 550 mA i maks. 100 ms

Beskyttelsesklasse	
6284x U-WL 6284x U-WL-500	II

Kapslingsklasse:	IP20 (EN 60529)
Driftstemperatur:	-5 … +45 °C
Opbevaringstemperatur:	-20 … +70 °C
Tilslutningsklemmer:	▪ 1x 1,5 mm² … 2,5 mm² ▪ 2x 1,5 mm² … 2,5 mm²
Til- og frakoblings-temperaturdifference ved 2-punkts drift:	±0,5 K
Temperaturindstillingsområde:	10 … 30 °C
Tabseffekt:	< 0,5 W
Overførselsprotokol:	▪ free@home wireless (IEEE 802.15.4) ▪ Bluetooth Low Energy
Overførselsfrekvens:	2,400 … 2,483 MHz
Maksimal sendeeffekt: ▪ WL (wireless) < 15 dBm ▪ Bluetooth LE (BLE)	 < 15 dBm < 10 dBm

Montering

[D]	Monteringshøjde: 150 cm
[E]	Undgå montering på kuldebroer
[F]	Undgå træk/solindstråling
[G]	Undgå varmestråling fra eksterne enheder

Bemærk
- 62843 U-WL
  62843 U-WL-500 og 62841 U-WL
  62841 U-WL-500 er følgende aktuatorer mulige:
  – TSA/K230.2 eller 6164/10-102

[1]	Planforsænket indsats
[2]	Beskyttelsesramme (ikke inkluderet i leveringen)
[3]	Betjeningselement
[4]	Designovertræk: (ikke inkluderet i leveringen)

1. Tilslut den planforsænkede indsats[1]
2. Fastgør den planforsænkede indsat [1] i indbygningsdåsen.
3. Sæt beskyttelsesrammen [2] på.
4. Sæt designovertrækket [4] på betjeningselementet[3].
5. Sæt betjeningselementet [3] på.

Bemærk
Enhederne kommunikerer trådløst. Rækkevidden afhænger af de bygningsmæssige forhold.
- Vægge eller lofter, særligt med stålarmeringer eller metalbeklædninger, begrænser rækkevidden.
- Komponenternes afstand til eksterne sendeenheder, der ligeledes afgiver højfrekvente signaler (f.eks. computere, lyd- og videoanlæg), bør være mindst 1 m.

Oplysning vedr. afmontering
Ved vægmontering fjernes betjeningselementet med beskyttelsesrammen manuelt.

Tilslutning

[A]	62841 U-WL 62841 U-WL-500
[B]	62842 U-WL 62842 U-WL-500
[C]	62843 U-WL 62843 U-WL-500
[5]	Belastningsudgang til opvarmning/køling, hvortil f.eks. aktuatoren tilsluttes.

Ibrugtagning og betjening

Sensoren er driftsklar, straks efter den er sat på den planforsænkede indsats. Den efterfølgende parameterindstilling foretages via applikationen. I den forbindelse kan tasterne tildeles funktioner.

Der er 3 forskellige driftsmåder:
[A] Drift med trykkontakt
  – Den lokale manuelle betjening på enheden er altid mulig.
[B] Bluetooth® via mobiltelefon eller tablet.
  – I denne driftsmåde opnås med appen "Busch-/ABB-free@home® Next App" adgang til et enkelt apparat eller hele Mesh-netværket.
[C] System Access Point
  – Så snart et System Access Point (fra og med firmwareversion 3.0 af System Access Point) er til stede i systemet, tages enhederne i brug via brugeroverfladen i System Access Point.

Et ikke-indlært apparat tages i brug via appen "Busch-/ABB-free@home® Next App" ved hjælp af Bluetooth® eller System Access Point.
- Et ikke indlært apparat kan altid logges på systemet via Bluetooth®.
- Et login via ibrugtagningsoverfladen i System Access Point er altid mulig 30 minutter efter tilkobling.
  – I dette tidsrum er apparatet i indlæringsmodus.
  – Når enheden er blevet indlært via System Access Point, er Bluetooth® deaktiveret.

Et apparat, der allerede er registreret, skal nulstilles, for at det kan indstilles til indlæringstilstand igen. Hvis enheden ikke viser antennesymbolet [19] umiddelbart efter, at den er placeret på den indbyggede enhedsindsats, er den allerede registreret til en installation.
1. Tryk på pileknappen nederst til venstre i 10 sekunder.
   – En nedtælling i displayet tæller ned til 0.
2. Slip knappen, når tallet 0 er forsvundet.
   – Displayet viser »P1«.
3. Tryk kortvarigt på pileknappen nederst til venstre.
– Displayet viser »P2«.
4. Tryk kort på pileknappen nederst til venstre igen.
   – I standarddisplayet angiver antennesymbolet [19] indlæringstilstanden.

Parring med Bluetooth
1. Start Busch-/ABB-free@home® Next App.
2. Tilføj aktiveringsenhed via Bluetooth.
3. Tryk og hold knappen [11] nede i 6 sekunder, indtil der vises et fuldt Bluetooth-symbol [24].

Yderligere informationer
- Apparatet skal parametriseres for at kunne udføre yderligere funktioner.
- Udførlige informationer om ibrugtagning og parameterindstilling om ibrugtagning og parameterindstilling findes i produktmanualen (se QR-koden i denne vejledning).
- Firmwareopdateringen udføres via appen "Busch-/ABB-free@home® Next App" eller System Access Point.

Funktionen touchflader	
[6]	▪ Reduktion af den indstillede temperaturværdi
[7]	▪ TIL / FRA: Kort tastetryk – Afhængigt af konfigurationen vises klokkeslættet, når enheden slukkes, eller displayet slukkes efter et stykke tid.
[8]	▪ Forhøjelse af den indstillede temperaturværdi
[9]	▪ Navigation i menuen – Skift mellem visningerne, setpunkt, visning af aktuel værdi/tid. ▪ Start fabriksindstilling – Se Idriftsættelse og betjening.
[10]	▪ Toimintatilan valitseminen ▪ Käynnistä jaetun yksikön tila – Vaihda asetusarvon näytön ja todellisen lämpötila-arvon välillä. 10 sekunnin kuluttua automaattinen siirtyminen takaisin asetusarvon näyttöön. ▪ Valikkopainike (toiminnot riippuvat f@h-toimilaitteesta) – Toimintatilan valinta – Valinta / Jakoyksikkötilan käynnistys – Ekotilan aktivointi / deaktivointi
[11]	▪ Valikkonavigointi – Näkymien vaihtaminen, asetusarvo, todellisen arvon näyttö / aika ▪ Bluetooth-käyttöönotto

Displaysymboler	
[12]	Køledrift ▪ Hvidt symbol: Regulatoren er i køledrift ▪ Blåt symbol: Der er en aktiv køleanmodning
[13]	Ventilationsdrift
[14]	Varmedrift ▪ Hvidt symbol: Regulatoren er i varmedrift ▪ Orange symbol: Der er en aktiv varmeanmodning
[15]	ECO-modus
[16]	Dugpunktsfunktion (split unit)
[17]	Tørdrift (split unit)
[18]	Split-unit-modus aktiv
[19]	Antennesymbol ▪ System Access Point søger apparat
[20]	Frostadvarsel (temperatur under 7° C)
[21]	Automatisk drift: opvarmning og køling
[22]	Automatisk drift (split unit)
[23]	Ekstern indgang aktiv
[24]	Bluetooth ▪ Blinker: Pairing ▪ Permanent tændt: Apparat er forbundet
[25]	Forlad split-unit-modus
[26]	Lokalisering af apparatet i appen
[27]	Vinduet er åbent
[28]	Advarsel: Tøm kondensatbeholderen

Service

Busch-Jaeger Elektro GmbH - En virksomhed tilhørende ABB-koncernen, Freisenbergstraße 2, D-58513 Lüdenscheid,
Tlf.: +49 2351 956-1600;
www.BUSCH-JAEGER.de

Polski

Elektroniczny wkład termostatu pokojowego

NIEBEZPIECZEŃSTWO

Bezpośredni lub pośredni kontakt z częściami pod napięciem prowadzi do niebezpiecznego przepływu prądu elektrycznego przez ciało. Może to spowodować porażenie prądem, poparzenia lub śmierć. W przypadku niewłaściwie prowadzonych prac przy elementach pod napięciem istnieje niebezpieczeństwo pożaru.
- Przed montażem i demontażem należy odłączyć napięcie sieciowe!
- Prace przy sieci 110 … 240 V zlecać tylko wykwalifikowanemu personelowi.

- Proszę dokładnie przeczytać i zachować instrukcję obsługi.
- Dalsze informacje dla użytkownika i informacje na temat planowania są dostępne na stronie www.BUSCH-JAEGER.de lub po zeskanowaniu kodu QR.

Wskazówka
Należy przestrzegać rozporządzenia UE 2015/1188 "Wymogi dotyczące ekoprojektu dla miejscowych ogrzewaczy pomieszczeń" obowiązującego od 1 stycznia 2018 r.“.

Zastosowanie zgodne z przeznaczeniem

62841 U-WL
62841 U-WL-500
- Urządzenie jest zespołem czujnika/aktuatora i jest używane w zamkniętych pomieszczeniach do rejestracji temperatury i przełączania elektrycznych systemów grzewczych i elektrotermicznych zaworów sterujących.

62842 U-WL
62842 U-WL-500
- Urządzenie jest zespołem czujnika i stosowane jest w pomieszczeniach zamkniętych w celu rejestracji temperatury. Regulacja następuje za pośrednictwem aktuatora w systemie Busch-/ABB-free@home® flex, który nie jest bezpośrednio połączony z czujnikiem.

62843 U-WL
62843 U-WL-500
- Urządzenie jest zespołem czujnika/aktuatora i jest używane w zamkniętych pomieszczeniach do rejestracji temperatury i przełączania elektrotermicznych zaworów sterujących.

Mechanizm podtynkowy wolno montować jedynie w podtynkowych puszkach sprzętowych według DIN 49073-1, część 1 lub w odpowiednich obudowach natynkowych.

Wskazówka
Stosowanie wyłącznie w suchych pomieszczeniach!

Deklaracja zgodności UE (uproszczona)

Busch-Jaeger | ABB oświadcza niniejszym, że następujące typy instalacji radiowych odpowiadają dyrektywie 2014/53/UE.
- 62841 U-WL
  62841 U-WL-500 Elektroniczny wkład termostatu pokojowego
- 62842 U-WL
  62842 U-WL-500 Elektroniczny wkład termostatu pokojowego
- 62843 U-WL
  62843 U-WL-500 Elektroniczny wkład termostatu pokojowego

Pełny tekst deklaracji zgodności UE jest dostępny po zeskanowaniu kodu QR w niniejszej instrukcji.

Parametry techniczne

Napięcie znamionowe	
6284x U-WL 6284x U-WL-500	230 V AC ±10 %, 50 Hz

Moc łączeniowa	
62841 U-WL 62841 U-WL-500	16 (2) A
62842 U-WL 62842 U-WL-500	-
62843 U-WL 62843 U-WL-500	1x … 10x napędów nastawczych TSA/K230.2 lub 6164/10-102 Na napęd nastawczy: Moc robocza: 1 W Prąd włączeniowy: < 550 mA przez maks. 100 ms

Klasa ochronności	
6284x U-WL 6284x U-WL-500	II

Stopień ochrony:	IP20 (EN 60529)
Temperatura robocza:	-5 … +45 °C
Temperatura przechowywania:	-20 … +70 °C
Zaciski przyłączeniowe:	▪ 1x 1,5 mm² … 2,5 mm² ▪ 2x 1,5 mm² … 2,5 mm²
Różnica temperatur łączenia w trybie 2-punktowym:	±0,5 K
Zakres ustawień temperatury:	10 … 30 °C
Strata mocy:	< 0,5 W
Protokół transmisji:	▪ free@home wireless (IEEE 802.15.4) ▪ Bluetooth Low Energy
Częstotliwość przesyłu:	2,400 … 2,483 MHz
Maksymalna moc nadawania: ▪ WL (bezprzewodowo) < 15 dBm ▪ Bluetooth LE (BLE)	< 15 dBm < 10 dBm

Montaż

[D]	Wysokość montażu: 150 cm
[E]	Unikać montażu na mostkach termicznych
[F]	Unikać przeciągów/promieniowania słonecznego
[G]	Unikać napromieniowania przez ciepło z zewnętrznych urządzeń

Wskazówka
- 62843 U-WL
  62843 U-WL-500 i 62841 U-WL
  62841 U-WL-500 możliwe są następujące napędy nastawcze:
  – TSA/K230.2 lub 6164/10-102

[1]	Podtynkowy mechanizm urządzenia
[2]	Ramka (nie objęta zakresem dostawy)
[3]	Element obsługowy
[4]	Osłona designerska (nieobjęta zakresem dostawy)

1. Podłączyć podtynkowy mechanizm urządzenia [1].
2. Zamocować podtynkowy mechanizm urządzenia [1] w puszce podtynkowej.
3. Nasadzić ramkę [2].
4. Nasadzić osłonę designerską [4] na element obsługowy [3].
5. Nasadzić element obsługowy [3].

Wskazówka
Urządzenia komunikują się drogą radiową. Zasięg zależny jest od warunków budowlanych.
- Ściany lub sufity, szczególnie zbrojone stalą lub wyłożone metalem, ograniczają zasięg.
- Odległość elementów od obcych urządzeń nadawczych, które również emitują sygnały wysokiej częstotliwości (np. komputer, urządzenia audio lub wideo), powinna wynosić przynajmniej 1 m.

Wskazówka dotycząca demontażu
W przypadku montażu na ścianie należy ręcznie zdjąć element obsługowy z ramką.

Podłączenie

[A]	62841 U-WL 62841 U-WL-500
[B]	62842 U-WL 62842 U-WL-500
[C]	62843 U-WL 62843 U-WL-500
[5]	Wyjście obciążenia dla ogrzewania/chłodzenia, do którego podłączany jest np. napęd nastawczy.

Uruchomienie i obsługa

Czujnik jest gotowy do eksploatacji bezpośrednio po nasadzeniu na podtynkowy mechanizm urządzenia. Dalsza parametryzacja odbywa się za pośrednictwem aplikacji. Tu można przypisać przyciskom funkcje.

Urządzenie ma 3 tryby pracy:
[A] Tryb z przyciskiem dotykowym
– Lokalna ręczna obsługa na urządzeniu jest możliwa w każdej chwili.
[B] Bluetooth® za pośrednictwem urządzenia mobilnego lub tabletu.
– W tym trybie pracy za pomocą aplikacji „Busch-/ABB-free@home® Next App“ uzyskuje się dostęp do pojedynczego urządzenia lub do całej sieci mesh.
[C] System Access Point
– Gdy tylko w systemie dostępny jest System Access Point (od wersji oprogramowania systemowego 3.0), urządzenia są uruchamiane za pomocą interfejsu użytkownika w System Access Point.

Urządzenie, które nie zostało jeszcze wyuczone, jest uruchamiane przy użyciu aplikacji „Busch-/ABB-free@home® Next App“ za pomocą Bluetootha® lub System Access Point.
- Urządzenie, które nie zostało jeszcze wyuczone, można w każdej chwili zalogować w systemie przez Bluetooth®.
- W ciągu 30 minut po włączeniu zasilania możliwe jest zalogowanie się za pomocą interfejsu uruchamiania System Access Point.
  – W tym czasie urządzenie znajduje się w trybie uczenia.
  – Po wyuczeniu urządzenia za pomocą System Access Point następuje dezaktywacja funkcji Bluetootha®.

Urządzenie, które zostało już zarejestrowane, musi zostać zresetowane, aby można je było ponownie ustawić w trybie uczenia. Jeśli urządzenie nie wyświetla symbolu anteny [19] natychmiast po umieszczeniu go we wkładce podtynkowej, oznacza to, że jest już zarejestrowane w instalacji.
1. Naciśnij i przytrzymaj przez 10 sekund przycisk strzałki w lewym dolnym rogu.
   – Na wyświetlaczu pojawi się odliczanie do 0.
2. Zwolnić przycisk po zniknięciu cyfry 0.
   – Na wyświetlaczu pojawi się „P1”.
3. Krótko naciśnij przycisk strzałki w lewym dolnym rogu.
   – Na wyświetlaczu pojawi się „P2”.
4. Ponownie krótko nacisnąć przycisk strzałki w lewym dolnym rogu.
   – Na standardowym wyświetlaczu symbol anteny [19] oznacza tryb programowania.

Parowanie Bluetooth
1. Uruchom aplikację Busch-/ABB-free@home® Next App.
2. Dodać urządzenie aktywujące przez Bluetooth.
3. Naciśnij i przytrzymaj przycisk [11] przez 6 sekund, aż zostanie wyświetlony pełny symbol Bluetooth [24].

Dalsze informacje
- W celu wykonania dodatkowych funkcji należy sparametryzować urządzenie.
- Szczegółowe informacje na temat uruchamiania i parametryzacji znajdują się w podręczniku produktu (patrz kody QR w niniejszej instrukcji).
- Aktualizacja oprogramowania systemowego odbywa się za pomocą aplikacji „Busch-/ABB-free@home® Next App“. lub System Access Point.

Funkcja powierzchni dotykowych	
[6]	▪ Zmniejszenie wartości zadanej temperatury
[7]	▪ WŁ./WYŁ.: Krótkie naciśnięcie przycisku – W zależności od konfiguracji, czas jest wyświetlany, gdy urządzenie jest wyłączone lub wyświetlacz gaśnie po chwili.
[8]	▪ Zwiększenie wartości zadanej temperatury
[9]	▪ Nawigacja po menu – Przełączanie między widokami, wartością zadaną, wyświetlaniem wartości rzeczywistej / czasu. ▪ Rozpoczęcie ustawień fabrycznych – Patrz Uruchomienie i obsługa.
[10]	▪ Wybór trybu pracy ▪ Uruchamianie trybu jednostki split – Przełączanie między wyświetlaniem wartości zadanej a rzeczywistą wartością temperatury. Po 10 sekundach automatyczne przełączenie z powrotem na wskazanie wartości zadanej. ▪ Przycisk menu (funkcje zależne od siłownika f@h) – Wybór trybu pracy – Wybór / uruchomienie trybu jednostki split – Aktywacja / dezaktywacja trybu eco
[11]	▪ Nawigacja po menu – Przełączanie widoków, wyświetlanie wartości zadanej, wartości aktualnej / czasu ▪ Uruchomienie przez Bluetooth

Symbole na wyświetlaczu	
[12]	Tryb chłodzenia ▪ Biały symbol: regulator znajduje się w trybie chłodzenia ▪ Niebieski symbol: istnieje aktywne żądanie chłodzenia
[13]	Tryb wentylacji
[14]	Tryb grzania ▪ Biały symbol: regulator znajduje się w trybie grzania ▪ Pomarańczowy symbol: istnieje aktywne żądanie grzania
[15]	Tryb ECO
[16]	Funkcja punktu rosy (split unit)
[17]	Tryb na sucho (split unit)
[18]	Tryb split unit aktywny
[19]	Symbol anteny ▪ System Access Point szuka urządzenia
[20]	Ostrzeżenie przed mrozem (temperatura poniżej 7 °C)
[21]	Tryb automatyczny - grzanie i chłodzenie
[22]	Tryb automatyczny (split unit)
[23]	Wejście zewnętrzne aktywne
[24]	Bluetooth ▪ Miga: parowanie ▪ Stale wł.: Urządzenie jest połączone
[25]	Wyjście z trybu split unit
[26]	Lokalizacja urządzenia w aplikacji
[27]	Okno jest otwarte
[28]	Ostrzeżenie: Opróżnij pojemnik na skropliny

Serwis

Busch-Jaeger Elektro GmbH - przedsiębiorstwo grupy ABB,
Freisenbergstraße 2, D-58513 Lüdenscheid,
Tel.: +49 2351 956-1600;
www.BUSCH-JAEGER.de

Русский

Электронная вставка комнатного термостата

ОПАСНО!

При прямом или непрямом контакте с токоведущими деталями происходит опасное протекание тока через тело человека. Последствиями этого могут быть электрический шок, ожоги или смерть. При ненадлежащем выполнении работ на токоведущих деталях существует опасность возгорания.
- Перед монтажом и демонтажом оборудования отключить питание!
- К работам с сетями 110–240 В допускаются только специалисты.

- Внимательно прочтите и сохраните руководство по эксплуатации.
- Для получения дополнительной пользовательской информации или сведений по проектированию посетите наш сайт www.BUSCH-JAEGER.de или отсканируйте QR-код.

Указание
Соблюдайте действующее с 01 января 2018 года распоряжение ЕС 2015/1188 «Требования к экологичному проектированию отопительных приборов для индивидуальных помещений».

Использование по назначению

62841 U-WL
62841 U-WL-500
- Устройство представляет собой блок из датчика и активатора и применяется в закрытых помещениях для измерения температуры и управления электрическими отопительными системами, а также электронагревательными сервоклапанами.

62842 U-WL
62842 U-WL-500
- Устройство представляет собой блок датчика и применяется в закрытых помещениях для измерения температуры. Для регулировки используется активатор в системе Busch-/ABB-free@home® flex, не связанный напрямую с датчиком.

62843 U-WL
62843 U-WL-500
- Устройство представляет собой блок из датчика и активатора и применяется в закрытых помещениях для измерения температуры и управления электронагревательными сервоклапанами.

Вставку с/у разрешается монтировать только в монтажных коробках для скрытой установки стандарта DIN 49073-1, часть 1, или в подходящих корпусах для открытой установки.

Указание
Устанавливать только в сухих помещениях!

Декларация соответствия стандартам ЕС (упрощенная редакция)

Настоящим компания Busch-Jaeger | ABB заявляет, что радиосистемы указанных ниже типов соответствуют требованиям директивы 2014/53/ЕС.
- 62841 U-WL
  62841 U-WL-500 Электронная вставка комнатного термостата
- 62842 U-WL
  62842 U-WL-500 Электронная вставка комнатного термостата
- 62843 U-WL
  62843 U-WL-500 Электронная вставка комнатного термостата

С полным текстом декларации соответствия стандартам ЕС можно ознакомиться, отсканировав QR-код из данного руководства.

Технические характеристики

Номинальное напряжение	
6284x U-WL 6284x U-WL-500	230 В AC ±10 %, 50 Гц

Коммутационная способность	
62841 U-WL 62841 U-WL-500	16 (2) A
62842 U-WL 62842 U-WL-500	-
62843 U-WL 62843 U-WL-500	1–10 сервоприводов TSA/K230.2 или 6164/10-102 На каждый сервопривод: Рабочая мощность: 1 Вт Ток включения: < 550 мА в течение макс. 100 мс

Класс защиты	
6284x U-WL 6284x U-WL-500	II

Степень защиты:	IP20 (EN 60529)
Рабочая температура:	–5 … +45 °C
Температура хранения:	–20 … +70 °C
Клеммы подключения:	▪ 1x 1,5 мм² … 2,5 мм² ▪ 2x 1,5 мм² … 2,5 мм²
Разность температур при переключении в двухточечном режиме:	±0,5 K
Диапазон регулировки температуры:	10 … 30 °C
Мощность потерь:	< 0,5 Вт
Протокол передачи данных:	▪ free@home wireless (IEEE 802.15.4) ▪ Bluetooth Low Energy
Частота связи:	2,400–2,483 ГГц
Максимальная излучаемая мощность: ▪ WL (wireless) < 15 дБм ▪ Bluetooth LE (BLE)	< 15 дБм < 10 дБм

Монтаж

[D]	Высота установки: 150 см
[E]	Избегать образования «мостиков холода» при монтаже.
[F]	Не монтировать в местах, подверженных сквознякам или прямым солнечным лучам.
[G]	Не монтировать в местах, подверженных тепловому излучению от других приборов.

Указание
- Для 62843 U-WL
  62843 U-WL-500 и 62841 U-WL
  62841 U-WL-500 подходят следующие сервоприводы:
  – TSA/K230.2 или 6164/10-102

[1]	Вставка для скрытой установки
[2]	Защитная рамка (не входит в комплект поставки)
[3]	Элемент управления
[4]	Дизайнерская накладка (не входит в комплект поставки)

1. Подключить вставку с/у [1].
2. Зафиксировать вставку с/у [1] в коробке для скрытой установки.
3. Установить защитную рамку [2].
4. Установить дизайнерскую накладку [4] на элемент управления [3].
5. Установить элемент управления [3].

Указание
Устройства обмениваются данными по радиоканалу. Дальность действия зависит от архитектурных особенностей.
- Стены или потолки, особенно с металлической арматурой или обшивкой, ограничивают дальность действия.
- Расстояние между компонентами и внешними передающими устройствами, излучающими высокочастотные сигналы (например, компьютерами, аудио- и видео-устройствами) должно быть не меньше 1 м.

Указания по демонтажу
В случае настенной установки снять элемент управления вручную вместе с защитной рамкой.

Подключение

[A]	62841 U-WL 62841 U-WL-500
[B]	62842 U-WL 62842 U-WL-500
[C]	62843 U-WL 62843 U-WL-500
[5]	Нагрузочный выход для отопления/охлаждения, к которому можно подключить, например, сервопривод.

Ввод в эксплуатацию и управление

Датчик готов к работе сразу после установки на вставку с/у. Дальнейшая настройка осуществляется через приложение. В нем можно настроить функции клавиш.

Существуют 3 возможных режима работы:
[A] Режим работы в качестве клавишного выключателя
– Локальное ручное управление кнопками на самом устройстве возможно всегда.
[B] По Bluetooth® через мобильное устройство/планшет.
– В этом режиме для доступа к отдельным устройствам или всей сети используется приложение Busch-/ABB-free@home® Next App.
[C] Точка доступа System Access Point
– Если в системе присутствует точка доступа System Access Point (с прошивкой не ниже 3.0), устройства вводятся в эксплуатацию через интерфейс System Access Point.

Незапрограммированные устройства вводятся в эксплуатацию через приложение Busch-/ABB-free@home® Next App по Bluetooth® или через точку доступа System Access Point.
- Зарегистрировать незапрограммированное устройство в системе по Bluetooth® можно в любой момент.
- Однако регистрация через пусконаладочный интерфейс System Access Point возможна только в течение 30 минут после подачи питания.
  – В этот период устройство находится в режиме программирования.
  – После регистрации устройства через System Access Point протокол Bluetooth® отключается.

Уже зарегистрированное устройство необходимо сбросить, чтобы снова перевести его в режим обучения. Если устройство не отображает символ антенны [19] сразу после установки на вставку для скрытого монтажа, значит, оно уже зарегистрировано в установке.
1. Нажмите кнопку со стрелкой в левом нижнем углу и удерживайте ее в течение 10 секунд.
   – На дисплее появится обратный отсчет до 0.
2. Отпустите кнопку после исчезновения цифры 0.
   – На дисплее появится надпись «P1».
3. Коротко нажмите кнопку со стрелкой в левом нижнем углу.
   – На дисплее появится надпись «P2».
4. С нова кратковременно нажмите левую нижнюю кнопку со стрелкой.
   – А стандартном дисплее символ антенны [19] указывает на режим обучения.

Сопряжение Bluetooth
1. запустите приложение Busch-/ABB-free@home® Next App.
2. Добавьте устройство активации через Bluetooth.
3. Нажмите и удерживайте кнопку [11] в течение 6 секунд, пока не появится символ Bluetooth [24].

Дополнительная информация
- Для использования дополнительных функций необходимо настроить устройство.
- Подробная информация по вводу в эксплуатацию и настройке параметров содержится в руководстве к изделию (см. QR-код в настоящем руководстве).
- Обновление прошивки осуществляется через приложение Busch-/ABB-free@home® Next App или точку доступа System Access Point.

Функции сенсорных клавиш	
[6]	▪ Уменьшение заданной температуры
[7]	▪ ВКЛ / ВЫКЛ: кратковременное нажатие на клавишу – В зависимости от конфигурации, время отображается при выключении устройства или дисплей гаснет через некоторое время.
[8]	▪ Увеличение заданной температуры
[9]	▪ Навигация по меню – Переключение между видами, уставка, отображение ▪ актуального значения / времени. ▪ Запуск заводской настройки – См. раздел «Ввод в эксплуатацию и эксплуатация».
[10]	▪ Выбор режима работы ▪ Запуск режима сплит-блока – Переключение между индикацией уставки и фактического значения температуры. Через 10 секунд происходит автоматическое переключение обратно на индикацию уставки. ▪ Кнопка меню (функции зависят от привода f@h) – Выбор режима работы – Выбор / запуск режима сплит-блока – Активация / деактивация эко-режима
[11]	▪ Навигация по меню – Переключение видов, уставки, отображение актуального значения / времени ▪ Ввод в эксплуатацию через Bluetooth

Значение символов на дисплее	
[12]	Режим охлаждения ▪ Белый значок: устройство находится в режиме охлаждения. ▪ Синий значок: присутствует активный запрос на охлаждение.
[13]	Режим вентиляции
[14]	Режим отопления ▪ Белый значок: устройство находится в режиме отопления. ▪ Оранжевый значок: присутствует активный запрос на отопление.
[15]	Экономичный режим
[16]	Функция точки росы (сплит-система)
[17]	Режим сушки (сплит-система)
[18]	Режим сплит-системы активен
[19]	Символ антенны ▪ System Access Point ищет устройство
[20]	Предупреждение о заморозках (температура ниже 7 °C)
[21]	Автоматический режим управления отоплением и охлаждением
[22]	Автоматический режим (сплит-система)
[23]	Внешний вход активен
[24]	Bluetooth ▪ Мигает: идет сопряжение ▪ Горит постоянно: устройство подключено
[25]	Выход из режима сплит-системы
[26]	Определение местоположения устройства в приложении
[27]	Окно открыто
[28]	Внимание: пустой контейнер для конденсата

Сервис

Busch-Jaeger Elektro GmbH - Предприятие группы ABB,
Freisenbergstraße 2, D-58513 Lüdenscheid
(Люденшайд, Германия),
Тел: +49 2351 956-1600;
www.BUSCH-JAEGER.de

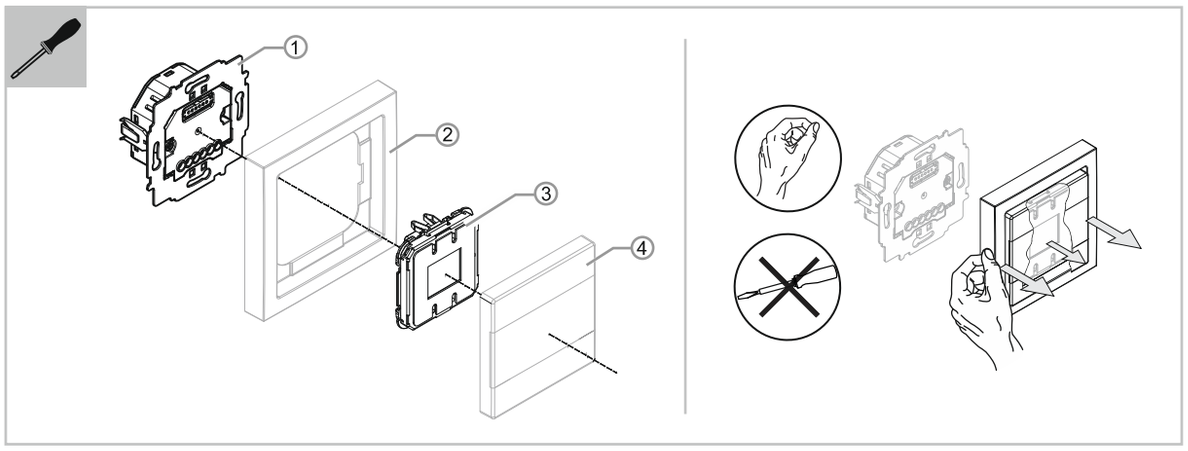

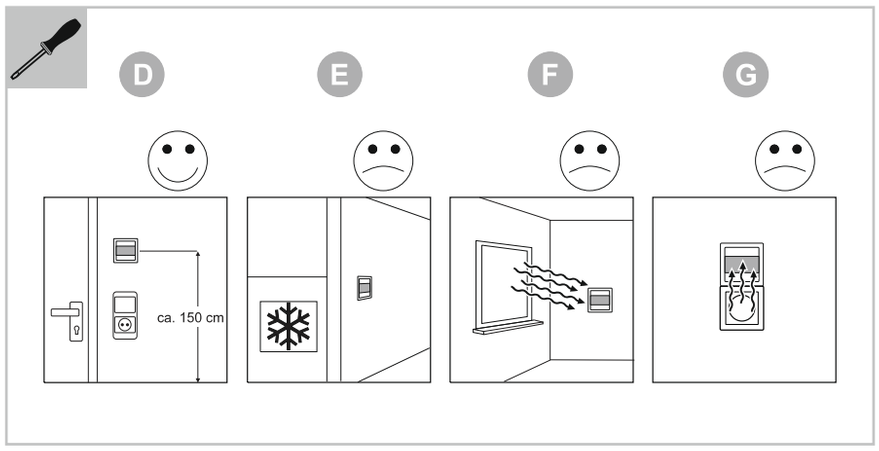

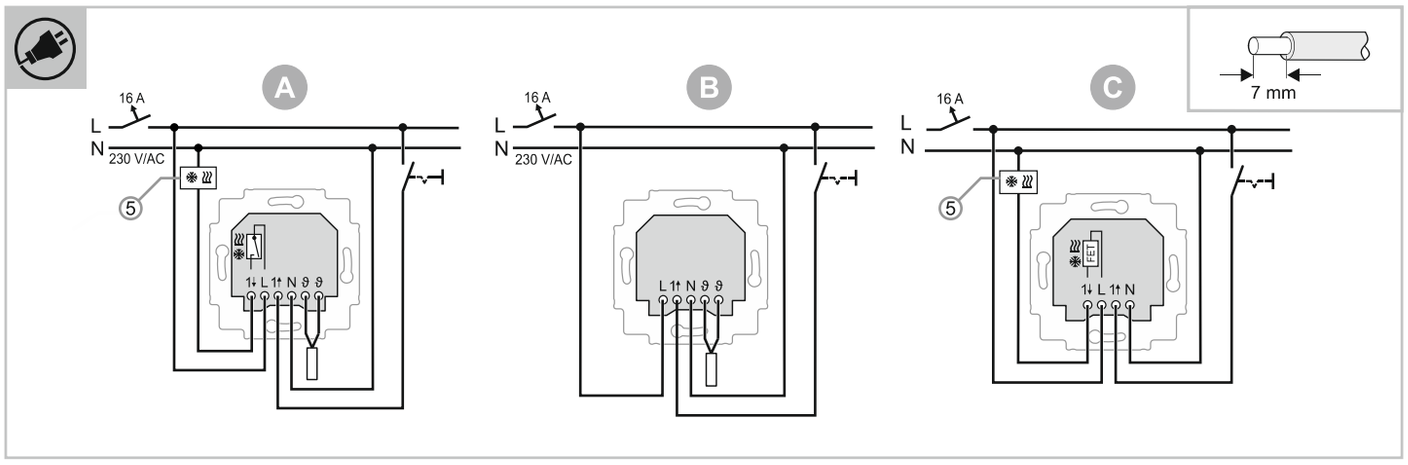

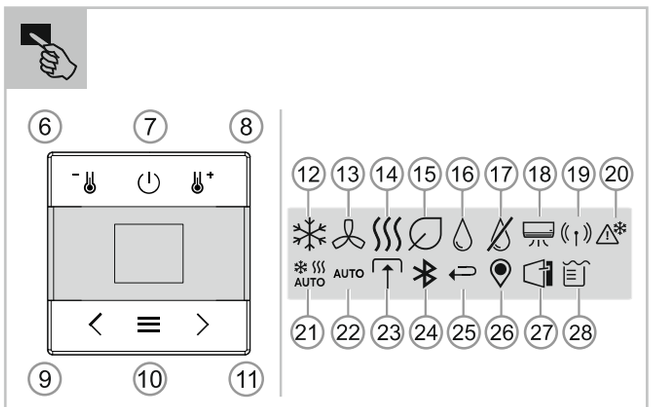

62841 U-WL
62841 U-WL-500
62842 U-WL
62842 U-WL-500
62843 U-WL
62843 U-WL-500

ZH PT GR

2CKA000073B5780 / 03.12.2024

中文

室内电子恒温器插件

危险

直接或间接接触导电零件时有触电危险。可能造成电击、灼伤或死亡。在导电零件上进行不正确的操作时存在火灾危险。
– 安装和拆卸前应先断开电源电压！
– 仅可由专业人员在 110 … 240 V-电网上进行作业。

- 请仔细阅读并妥善保管操作说明书。
- 更多用户信息及规划信息请查询 www.BUSCH-JAEGER.de 或通过扫描二维码-获取。

提示
请遵守自 2018 年 1 月 1 日起生效的欧盟条例 2015/1188“局部空间取暖器的生态设计要求”。

按规定使用

62841 U-WL
62841 U-WL-500
- 此设备是一个传感器/执行器单元，用于在封闭的房间内检测温度并控制电加热系统和电热控制阀。

62842 U-WL
62842 U-WL-500
- 此设备是一个传感器单元，用于在封闭的房间内检测温度。其通过 Busch-/ABB-free@home® flex 系统中的执行器进行调节，该执行器与传感器没有直接连接。

62843 U-WL
62843 U-WL-500
- 此设备是一个传感器/执行器单元，用于在封闭的房间内检测温度并控制电热控制阀。

嵌装嵌件只能安装在符合 DIN 49073-1 标准第 1 部分的嵌装设备盒内或者合适的明装壳体内。

提示
仅可在干燥的室内使用！

欧盟符合性声明（简版）

Busch-Jaeger | ABB 在此声明，下述无线电设备型号满足欧盟无线电设备指令 2014/53/EU 的要求。
- 62841 U-WL
  62841 U-WL-500 室内电子恒温器插件
- 62842 U-WL
  62842 U-WL-500 室内电子恒温器插件
- 62843 U-WL
  62843 U-WL-500 室内电子恒温器插件

欧盟符合性声明的完整文本可通过本手册中的二维码获取。

技术数据

额定电压	
6284x U-WL 6284x U-WL-500	230 V AC ±10 %，50 Hz

控制功率	
62841 U-WL 62841 U-WL-500	16 (2) A
62842 U-WL 62842 U-WL-500	-
62843 U-WL 62843 U-WL-500	1x … 10x 伺服驱动 TSA/K230.2 或 6164/10-102 每个伺服驱动： 运行功率：1 W 接通电流：< 550 mA，最大 100 ms

保护等级	
6284x U-WL 6284x U-WL-500	II

防护等级：	IP20 (EN 60529)
工作温度：	-5 … +45 °C
储存温度：	-20 … +70 °C
连接端子：	▪ 1x 1.5 mm² … 2.5 mm² ▪ 2x 1.5 mm² … 2.5 mm²
开关温度差 2 点运行：	±0.5 K
温度调节范围：	10 … 30 °C
损耗功率：	< 0.5 W
传输协议：	▪ free@home wireless (IEEE 802.15.4) ▪ 蓝牙低功耗
传输频率：	2.400 … 2.483 MHz
最大发射功率： ▪ WL（无线） < 15 dBm ▪ Bluetooth LE (BLE)	 < 15 dBm < 10 dBm

安装

[D]	安装高度：150 cm
[E]	避免在冷桥上安装
[F]	避免穿堂风 / 阳光辐射
[G]	避免外部设备的热辐射

提示
- 62843 U-WL
  62843 U-WL-500 和 62841 U-WL
  62841 U-WL-500 可使用以下伺服驱动：
  – TSA/K230.2 或 6164/10-102

[1]	嵌装设备嵌件
[2]	盖板框（未包含在供货范围内）
[3]	操作元件
[4]	设计盖板（未包含在供货范围内）

1. 连接嵌装设备嵌件 [1]
2. 将嵌装设备嵌件 [1] 固定在嵌装盒内。
3. 安装盖板框 [2]。
4. 将设计盖板 [4] 装在操作元件 [3] 上。
5. 安装操作元件 [3]。

提示
设备通过无线电通信。有效范围与建筑结构有关。
- 墙壁或天花板，尤其是带钢筋或金属饰板处，会限制有效范围。
- 组件与同样发射高频信号的外部发射设备（例如电脑、音频和视频装置）之间的距离应至少为 1 m。

拆卸提示
采用墙面安装时用手通过盖板框将操作元件拆下。

连接

[A]	62841 U-WL 62841 U-WL-500
[B]	62842 U-WL 62842 U-WL-500
[C]	62843 U-WL 62843 U-WL-500

[5]	用于供暖/制冷以及连接执行机构的负载输出。

调试和操作

传感器安装在嵌装设备嵌件上之后可立即投入使用。进一步的参数设置通过应用程序进行。在此可为按键分配功能。

有 3 种运行模式：
[A] 按键开关模式
– 可随时在设备上手动操作。
[B] 通过移动设备或平板电脑的蓝牙®。
– 在这种运行模式中通过应用程序“Busch-/ABB-free@home® Next App”访问各个设备或整个网状网络。
[C] System Access Point
– 如果系统中的 System Access Point（System Access Point 固件版本自 3.0 起）可用，则通过 System Access Point 的操作界面运行设备。

未示教的设备通过应用程序“Busch-/ABB-free@home® Next App”使用蓝牙® 或通过 System Access Point 启动。
- 未示教的设备可随时通过蓝牙® 在系统上注册。
- 通电后 30 分钟内可通过 System Access Point 的调试界面进行注册。
  – 在此期间，设备处于示教模式。
  – 通过 System Access Point 示教设备后，蓝牙® 被禁用。

必须重置已注册的设备，才能将其再次设置为示教模式。如果设备在放置到嵌入式设备插件上后没有立即显示天线符号 [19]，则表示该设备已经注册到某个装置。
1. 按左下角的箭头按钮 10 秒钟。
   – 显示屏会倒计时到 0。
2. 数字 0 消失后松开按钮。
   – 显示屏显示 “P1”。
3. 短按左下方的箭头按钮。
   – 显示屏显示 “P2”。
4. 再次短按左下方的箭头按钮。
   – 在标准显示屏中，天线符号 [19] 表示示教模式。

蓝牙配对
1. 启动Busch-/ABB-free@home® Next App。
2. 通过蓝牙添加激活设备。
3. 按住按钮 [11] 6 秒钟，直到显示完整的蓝牙符号 [24]。

详细信息
- 为了执行辅助功能，必须对设备进行参数设置。
- 关于调试和参数设置的详细信息参见产品手册（参见本手册中的二维码）。
- 通过应用程序“Busch-/ABB-free@home® Next App”或 System Access Point 进行固件升级。

触摸面板功能	
[6]	▪ 降低温度设定值
[7]	▪ 开/关：短按按钮 – 根据配置的不同，设备关闭或显示屏熄灭时会显示时间。
[8]	▪ 提高温度设定值
[9]	▪ 菜单导航 – 在视图、设定值、实际值显示/时间之间切换。 ▪ 开始工厂设置 – 参见调试和操作。
[10]	▪ 选择运行模式 ▪ 启动分体式机组模式 – 在设定值显示和实际温度值之间切换。10 秒钟后，自动切换回设定值显示。 ▪ 菜单按钮（功能取决于 f@h 执行机构） – 选择运行模式 – 选择 / 启动分体式机组模式 – 激活 / 关闭环保模式
[11]	▪ 菜单导航 – 切换视图、设定值、实际值显示/时间 ▪ 蓝牙调试

显示屏符号	
[12]	制冷模式 ▪ 白色符号：调节器处于制冷模式 ▪ 蓝色符号：存在激活的制冷请求
[13]	通风模式
[14]	供暖模式 ▪ 白色符号：调节器处于供暖模式 ▪ 橙色符号：存在激活的供暖请求
[15]	Eco 模式
[16]	露点功能 (Split Unit)
[17]	干燥模式 (Split Unit)
[18]	Split-Unit 模式激活
[19]	天线符号 ▪ System Access Point 正在搜索设备
[20]	霜冻警告（温度低于 7 °C）
[21]	供暖和制冷自动模式
[22]	自动模式 (Split Unit)
[23]	外部输入激活
[24]	蓝牙 ▪ 闪烁：正在配对 ▪ 长亮：设备已连接
[25]	退出 Split-Unit 模式
[26]	在应用中定位设备
[27]	窗户打开
[28]	警告：清空冷凝水容器

服务

Busch-Jaeger Elektro GmbH - ABB 集团旗下企业，
Freisenbergstraße 2，D-58513 Lüdenscheid,
电话：+49 2351 956-1600;
www.BUSCH-JAEGER.de

Português

Inserção de termóstato eletrónico de ambiente

PERIGO

No caso de contacto direto ou indireto com peças condutoras de tensão, há uma perigosa passagem de corrente pelo corpo. As consequências podem ser choque elétrico, queimaduras ou a morte. No caso de trabalhos inadequados nas peças condutoras de tensão, existe o perigo de incêndio.
- Antes da montagem e desmontagem, desligar a tensão da rede!
- Somente o pessoal especializado deve executar os trabalhos na rede de 110 … 240 V-.

- Ler o manual de instruções com atenção e guardá-lo.
- Outras informações para o utilizador e informações sobre o planeamento em www.BUSCH-JAEGER.de ou digitalizando o código-QR.

Nota
Respeite o regulamento UE 2015/1188 válido "Requisitos à conceção ecológica de aquecedores de ambiente local" que entrou em vigor a partir do dia 1 de janeiro de 2018.

Utilização adequada

62841 U-WL
62841 U-WL-500
- O aparelho é uma unidade de sensor/atuador e é utilizado em espaços fechados para detetar a temperatura e comutar sistemas de aquecimento elétrico e válvulas de controlo eletrotérmico.

62842 U-WL
62842 U-WL-500
- O aparelho é uma unidade de sensor e é utilizado em espaços fechados para detetar a temperatura. A regulação é realizada através de um atuador no sistema Busch-/ABB-free@home® flex, que não está diretamente ligado ao sensor.

62843 U-WL
62843 U-WL-500
- O aparelho é uma unidade de sensor/atuador e é utilizado em espaços fechados para detetar a temperatura e comutar de válvulas de controlo eletrotérmico.

A guarnição UP apenas pode ser montada em caixas de aparelho de encastrar, de acordo com DIN 49073-1, Parte 1, ou em estruturas de montagem adequadas.

Nota
Utilização apenas em espaços secos!

Declaração de conformidade UE (simplificada)

Através desta, a Busch-Jaeger | ABB, declara que os seguintes tipos de equipamento de rádio correspondem à diretiva 2014/53/UE.
- 62841 U-WL
  62841 U-WL-500 Inserção de termóstato eletrónico de ambiente
- 62842 U-WL
  62842 U-WL-500 Inserção de termóstato eletrónico de ambiente
- 62843 U-WL
  62843 U-WL-500 Inserção de termóstato eletrónico de ambiente

O texto completo da declaração de conformidade da UE está disponível sob o código QR neste manual.

Dados técnicos

Tensão da rede	
6284x U-WL 6284x U-WL-500	230 V CA ±10%, 50 Hz

Potência de comutação	
62841 U-WL 62841 U-WL-500	16 (2) A
62842 U-WL 62842 U-WL-500	-
62843 U-WL 62843 U-WL-500	1x … 10x atuadores TSA/K230.2 ou 6164/10-102 Por atuador: Desempenho operacional: 1 W Corrente de ligação: < 550 mA para máx. 100 ms

Grau de proteção	
6284x U-WL 6284x U-WL-500	II

Classe de proteção:	IP20 (EN 60529)
Temperatura de funcionamento:	-5 … +45 °C
Temperatura de armazenamento:	-20 … +70 °C
Terminais de ligação:	▪ 1x 1,5 mm² … 2,5 mm² ▪ 2x 1,5 mm² … 2,5 mm²
Diferença da temperatura de comutação para funcionamento com 2 pontos:	±0,5 K
Intervalo de regulação da temperatura:	10 … 30 °C
Dissipação de potência:	< 0,5 W
Protocolo de transmissão:	▪ free@home wireless (IEEE 802.15.4) ▪ Bluetooth Low Energy
Frequência de transmissão:	2400 … 2483 MHz
Potência de emissão máxima: ▪ WL (wireless) < 15 dBm ▪ Bluetooth LE (BLE)	 < 15 dBm < 10 dBm

Montagem

[D]	Altura de montagem: 150 cm
[E]	Evitar a montagem nas pontes térmicas
[F]	Evitar corrente de ar/incidência solar
[G]	Evitar radiação de calor de aparelhos externos

Nota
- 62843 U-WL
  62843 U-WL-500 e 62841 U-WL
  62841 U-WL-500 é possível os seguintes atuadores:
  – TSA/K230.2 ou 6164/10-102

[1]	Guarnição UP do aparelho
[2]	Armação de cobertura (não incluída no material fornecido)
[3]	Elemento de comando
[4]	Cobertura de design (não incluída no material fornecido)

1. Ligar guarnição UP do aparelho[1]
2. Fixar a guarnição UP do aparelho [1]na caixa de encastrar.
3. Colocar a armação de cobertura[2].
4. Colocar a cobertura de design [4] no elemento de comando[3].
5. Colocar o elemento de comando[3].

Nota
Os aparelhos comunicam por rádio. O alcance depende das condições estruturais.
- As paredes ou tetos, especialmente com armações de aço ou revestimentos de metal, limitam o alcance.
- A distância entre os componentes e outros aparelhos transmissores que também irradiam sinais de alta frequência (p. ex., computadores, sistemas de áudio e vídeo) deve ser, no mínimo, de 1 m.

Nota de desmontagem
Para a montagem na parede, puxar o elemento de comando manualmente com a armação de cobertura.

Ligação

[A]	62841 U-WL 62841 U-WL-500
[B]	62842 U-WL 62842 U-WL-500
[C]	62843 U-WL 62843 U-WL-500
[5]	Saída de carga para aquecimento/arrefecimento, à qual, p. ex., o atuador está ligado.

Colocação em funcionamento e operação

O sensor está operacional imediatamente após ter sido colocado na guarnição UP do aparelho. A parametrização posterior é efetuada através da aplicação. Aqui, podem ser atribuídas funções aos botões.

Existem 3 modos de funcionamento diferentes:
[A] Operação de interruptor de pressão
- A operação manual local no aparelho é possível em qualquer altura.

[B] Bluetooth® via dispositivo móvel ou tablet.
- Neste modo de funcionamento, um único aparelho ou toda a rede em malha é acedida através da aplicação “Busch-/ABB-free@home® Next App”.

[C] System Access Point
- Assim que um System Access Point (a partir da versão firmware 3.0 do System Access Point) esteja disponível no sistema, os aparelhos são colocados em funcionamento através da interface do utilizador do System Access Point.

Um aparelho que não tenha sido programado, é colocado em funcionamento através da aplicação “Busch-/ABB-free@home® Next App” utilizando o Bluetooth® ou através do System Access Point.
- O login de um aparelho que não tenha sido programado no sistema é possível a qualquer altura através do Bluetooth®.
- É possível fazer o login através da superfície de colocação em funcionamento do System Access Point 30 minutos após o fornecimento de energia.
  – O aparelho encontra-se no modo de programação durante este período.
  – Depois do aparelho ter sido programado através do System Access Point, o Bluetooth® é desativado.

Um aparelho já registado tem de ser reiniciado para poder voltar a ser colocado no modo de programação. Se o aparelho não apresentar o símbolo da antena [19] imediatamente após ser colocado no encaixe do aparelho embutido, já está registado numa instalação.
1. Prima o botão de seta no canto inferior esquerdo durante 10 segundos.
   – O ecrã apresenta uma contagem decrescente até 0.
2. Solte o botão depois de o número 0 ter desaparecido.
   – O visor apresenta “P1”.
3. Prima brevemente o botão de seta em baixo, à esquerda.
   – O visor apresenta “P2”.
4. Voltar a premir brevemente o botão de seta inferior esquerdo.
   – No ecrã padrão, o símbolo da antena [19] indica o modo de aprendizagem.

Emparelhamento Bluetooth
1. Iniciar a Busch-/ABB-free@home® Next App.
2. Adicionar dispositivo de ativação via Bluetooth.
3. Premir e manter premido o botão [11] durante 6 segundos até ser apresentado um símbolo de Bluetooth completo [24].

Informações adicionais
- Para execução de funções adicionais é necessário parametrizar o dispositivo.
- Para informações detalhadas sobre a colocação em funcionamento e a parametrização, consulte o manual do produto. (consulte os códigos QR neste manual).
- A atualização do firmware é feita através da aplicação “Busch-/ABB-free@home® Next App” ou do System Access Point.

Função da superfície tátil	
[6]	▪ Reduzir o valor nominal da temperatura
[7]	▪ LIG/DESL: Acionamento curto do botão – Consoante a configuração, a hora é apresentada quando o aparelho é desligado ou o ecrã apaga-se após algum tempo.
[8]	▪ Aumentar o valor nominal da temperatura
[9]	▪ Menu de navegação – Alternar entre as vistas, ponto de regulação, visualização do valor actual / hora. ▪ Iniciar a configuração de fábrica – Ver Colocação em funcionamento e operação.
[10]	▪ Seleção do modo de funcionamento ▪ Iniciar o modo de funcionamento da unidade split – Alternar entre a indicação do valor nominal e o valor atual da temperatura. Após 10 segundos, volta automaticamente para a indicação do valor nominal. ▪ Botão de menu (as funções dependem do atuador f@h) – Seleção do modo de funcionamento – Seleção / arranque do modo de unidade dividida – Ativar / desativar o modo eco
[11]	▪ Navegação no menu – Mudança de vistas, ponto de ajuste, indicação do valor actual / hora ▪ Colocação em funcionamento por Bluetooth

Símbolos do ecrã	
[12]	Operação de arrefecimento ▪ Símbolo branco: O regulador está na operação de arrefecimento ▪ Símbolo azul: existe um requisito de arrefecimento ativo
[13]	Operação da ventilação
[14]	Operação de aquecimento ▪ Símbolo branco: O regulador está na operação de aquecimento ▪ Símbolo laranja: Existe um requisito de aquecimento ativo
[15]	Modo Eco
[16]	Função do ponto de condensação (Unidade dividida)
[17]	Operação a seco (Unidade dividida)
[18]	Modo de unidade dividida ativo
[19]	Símbolo da antena ▪ System Access Point Procura dispositivo
[20]	Aviso de gelo (temperatura inferior a 7 °C)
[21]	Funcionamento automático de aquecimento e arrefecimento
[22]	Funcionamento automático (unidade dividida)
[23]	Entrada externa ativa
[24]	Bluetooth ▪ Pisca: Emparelhamento ▪ Permanentemente ligado: O dispositivo está conectado
[25]	Sair do modo de unidade dividida
[26]	Localizar o dispositivo na aplicação
[27]	A janela está aberta
[28]	Aviso: Esvaziar o recipiente de condensado

Serviço
Busch-Jaeger Elektro GmbH - Uma empresa do grupo ABB,
Freisenbergstraße 2, D-58513 Lüdenscheid,
Tel.: +49 2351 956-1600;
www.BUSCH-JAEGER.de

Ελληνικά

Ηλεκτρονικό ένθετο θερμοστάτη χώρου

ΚΙΝΔΥΝΟΣ

Σε άμεση ή έμμεση επαφή με ηλεκτροφόρα μέρη μπορεί να περάσει ηλεκτρισμός από το σώμα. Τα αποτελέσματα μπορεί να είναι ηλεκτροπληξία, εγκαύματα ή θάνατος. Σε περίπτωση αντικανονικής εκτέλεσης εργασιών σε ηλεκτροφόρα μέρη υπάρχει κίνδυνος πυρκαγιάς.
- Κλείστε την τάση ηλεκτρικού δικτύου πριν από την τοποθέτηση και την αφαίρεση!
- Τεχνικές εργασίες σε δίκτυο 110 … 240 V επιτρέπεται να εκτελούνται μόνο από τεχνικό προσωπικό.

- Διαβάστε τις προσεκτικά και φυλάξτε το βιβλίο χειρισμού.
- Περαιτέρω πληροφορίες χρήστη και πληροφορίες για τον προγραμματισμό θα βρείτε στην τοποθεσία www.BUSCH-JAEGER.de ή σαρώνοντας τον κωδικό QR.

Υπόδειξη
Από την 1η Ιανουαρίου 2018, προσέξτε τον ισχύοντα κανονισμό ΕΕ 2015/1188 "Απαιτήσεις οικολογικού σχεδιασμού των τοπικών θερμαντήρων χώρου".

Ενδεδειγμένη χρήση

62841 U-WL
62841 U-WL-500
- Η συσκευή είναι ένας αισθητήρας/μονάδα ενεργοποιητή και χρησιμοποιείται σε κλειστούς χώρους για την καταγραφή της θερμοκρασίας και τη μεταγωγή ηλεκτρικών συστημάτων θέρμανσης καθώς και ηλεκτροθερμικών βαλβίδων ελέγχου.

62842 U-WL
62842 U-WL-500
- Η συσκευή είναι ένας αισθητήρας και χρησιμοποιείται σε κλειστούς χώρους για την καταγραφή της θερμοκρασίας. Η ρύθμιση πραγματοποιείται από έναν ενεργοποιητή στο σύστημα Busch-/ABB-free@home® flex, που δεν είναι απευθείας συνδεδεμένος με τον αισθητήρα.

62843 U-WL
62843 U-WL-500
- Η συσκευή είναι ένας αισθητήρας / μονάδα ενεργοποιητή και χρησιμοποιείται σε κλειστούς χώρους για την καταγραφή της θερμοκρασίας και τη μεταγωγή ηλεκτροθερμικών βαλβίδων ελέγχου.

Το χωνευτό ένθετο επιτρέπεται να εγκαθίσταται μόνο σε χωνευτές πρίζες συσκευών σύμφωνα με το πρότυπο DIN 49073-1, Μέρος 1 ή σε κατάλληλες επιτοίχιες θήκες.

Υπόδειξη
Χρήση μόνο σε ξηρούς χώρους!

Δήλωση συμμόρφωσης ΕΕ (απλουστευμένη)

Με το παρόν η Busch-Jaeger | ABB δηλώνει ότι οι παρακάτω τύποι ραδιοηλεκτρικής εγκατάστασης συμμορφώνονται με την οδηγία 2014/53/ΕΕ.
- 62841 U-WL
  62841 U-WL-500 Ηλεκτρονικό ένθετο θερμοστάτη χώρου
- 62842 U-WL
  62842 U-WL-500 Ηλεκτρονικό ένθετο θερμοστάτη χώρου
- 62843 U-WL
  62843 U-WL-500 Ηλεκτρονικό ένθετο θερμοστάτη χώρου

Το πλήρες κείμενο της δήλωσης συμμόρφωσης ΕΕ διατίθεται με αυτόν τον κωδικό QR σε αυτές τις οδηγίες χρήσης.

Τεχνικά στοιχεία

Ονομαστική τάση	
6284x U-WL 6284x U-WL-500	230 V AC ±10%, 50 Hz

Ισχύς ενεργοποίησης	
62841 U-WL 62841 U-WL-500	16 (2) A
62842 U-WL 62842 U-WL-500	-
62843 U-WL 62843 U-WL-500	1x … 10x ενεργοποιητές TSA/K230.2 ή 6164/10-102 Ανά ενεργοποιητή: Ισχύς λειτουργίας: 1 W Ρεύμα ενεργοποίησης: < 550 mA για μέγ. 100 ms

Κατηγορία προστασίας	
6284x U-WL 6284x U-WL-500	II

Βαθμός προστασίας:	IP20 (EN 60529)
Θερμοκρασία λειτουργίας:	-5 … +45 °C
Θερμοκρασία αποθήκευσης:	-20 … +70 °C
Ακροδέκτες σύνδεσης:	▪ 1x 1,5 mm² … 2,5 mm² ▪ 2x 1,5 mm² … 2,5 mm²
Διαφορά θερμοκρασίας μεταγωγής σε λειτουργία 2 σημείων:	±0,5 K
Περιοχή ρύθμισης θερμοκρασίας:	10 … 30 °C
Απώλεια ισχύος:	< 0,5 W
Πρωτόκολλο μετάδοσης:	▪ free@home wireless (IEEE 802.15.4) ▪ Bluetooth Low Energy
Συχνότητα μετάδοσης:	2,400 … 2,483 MHz
Μέγιστη ισχύς μετάδοσης: ▪ WL (wireless) < 15 dBm ▪ Bluetooth LE (BLE)	 < 15 dBm < 10 dBm

Τοποθέτηση

[D]	Ύψος τοποθέτησης: 150 cm
[E]	Αποφύγετε την τοποθέτηση σε θερμογέφυρες
[F]	Αποφύγετε τα ρεύματα αέρα / την ηλιακή ακτινοβολία
[G]	Αποφύγετε τη θερμική ακτινοβολία εξωτερικών συσκευών

Υπόδειξη
- 62843 U-WL
  62843 U-WL-500 Και 62841 U-WL
  62841 U-WL-500 είναι δυνατοί οι παρακάτω ενεργοποιητές:
  – TSA/K230.2 ή 6164/10-102

[1]	Χωνευτό ένθετο συσκευής
[2]	Πλαίσιο κάλυψης (δεν περιλαμβάνεται)
[3]	Στοιχείο χειρισμού
[4]	Κάλυμμα design (δεν περιλαμβάνεται)

1. Συνδέστε το χωνευτό ένθετο συσκευής [1]
2. Στερεώστε το χωνευτό ένθετο συσκευής [1] στη χωνευτή πρίζα.
3. Τοποθετήστε το πλαίσιο κάλυψης [2].
4. Τοποθετήστε το κάλυμμα design [4] στο στοιχείο χειρισμού [3].
5. Τοποθετήστε το στοιχείο χειρισμού [3].

Υπόδειξη
Οι συσκευές επικοινωνούν ασύρματα μεταξύ τους. Η εμβέλεια εξαρτάται από τις κατασκευαστικές συνθήκες.
- Τοίχοι και οροφές, ειδικά με χαλύβδινη ή μεταλλική επένδυση, περιορίζουν την εμβέλεια.
- Η απόσταση των εξαρτημάτων από τρίτους πομπούς, οι οποίοι εκπέμπουν επίσης σήματα υψηλής συχνότητας (π.χ. υπολογιστές, συστήματα ήχου και εικόνας) θα πρέπει να είναι τουλάχιστον 1 m.

Οδηγία αποσυναρμολόγησης
Για επίτοιχη τοποθέτηση, τραβήξτε το στοιχείο ελέγχου με το χέρι με το πλαίσιο του καλύμματος.

Σύνδεση

[A]	62841 U-WL 62841 U-WL-500
[B]	62842 U-WL 62842 U-WL-500
[C]	62843 U-WL 62843 U-WL-500
[5]	Έξοδος φορτίου για θέρμανση/ψύξη, στο οποίο π.χ. ο ενεργοποιητής είναι συνδεδεμένος.

Έναρξη λειτουργίας και χειρισμός

Ο αισθητήρας είναι έτοιμος για χρήση αμέσως μετά την τοποθέτηση στο χωνευτό ένθετο συσκευής. Μια περαιτέρω παραμετροποίηση πραγματοποιείται μέσω της εφαρμογής. Εδώ μπορούν τα κουμπιά να αντιστοιχιστούν με λειτουργίες.

Υπάρχουν 3 διαφορετικοί τρόποι λειτουργίας:
[A] Λειτουργία διακόπτη αφής
- Ο τοπικός χειροκίνητος χειρισμός στη συσκευή είναι ανά πάσα στιγμή δυνατός.

[B] Bluetooth® μέσω φορητής συσκευής ή tablet.
- Σε αυτόν τον τρόπο λειτουργίας με την εφαρμογή "Busch-/ABB-free@home® Next App" αποκτάται πρόσβαση σε μια επιμέρους συσκευή ή σε ολόκληρο το δίκτυο βρόχου.

[C] System Access Point
- Μόλις υπάρχει διαθέσιμο ένα System Access Point (από την έκδοση υλικολογισμικού 3.0 του System Access Point) στο σύστημα, τίθενται σε λειτουργία οι συσκευές μέσω της επιφάνειας χειρισμού του System Access Point.

Μια μη εκμαθημένη συσκευή τίθεται σε λειτουργία μέσω της εφαρμογής "Busch-/ABB-free@home® Next App" μέσω Bluetooth® ή μέσω του System Access Point.
- Μια σύνδεση μιας μη εκμαθημένης συσκευής στο σύστημα μπορεί να γίνει ανά πάσα στιγμή μέσω Bluetooth®.
- Μια σύνδεση μέσω της επιφάνειας έναρξης λειτουργίας του System Access Point είναι δυνατή κάθε φορά 30 λεπτά μετά την ηλεκτροδότηση.
  – Η συσκευή βρίσκεται σε αυτό το χρονικό διάστημα σε λειτουργία εκμάθησης.
  – Μετά την εκμάθηση της συσκευής μέσω του System Access Point, το Bluetooth® απενεργοποιείται.

Μια συσκευή που έχει ήδη καταχωρηθεί πρέπει να μηδενιστεί ώστε να τεθεί ξανά σε λειτουργία διδασκαλίας. Εάν η συσκευή δεν εμφανίζει το σύμβολο κεραίας [19] αμέσως μετά την τοποθέτησή της στο ένθετο συσκευής που τοποθετείται στο χωνευτό, έχει ήδη καταχωρηθεί σε μια εγκατάσταση.
1. Πατήστε το κουμπί βέλους κάτω αριστερά για 10 δευτερόλεπτα.
   – Μια αντίστροφη μέτρηση στην οθόνη μετρά αντίστροφα μέχρι το 0.
2. Αφήστε το κουμπί αφού εξαφανιστεί ο αριθμός 0.
   – Στην οθόνη εμφανίζεται η ένδειξη «P1».
3. Πατήστε σύντομα το κουμπί με το βέλος κάτω αριστερά.
   – Στην οθόνη εμφανίζεται η ένδειξη «P2».
4. Πιέστε ξανά για λίγο το κουμπί με το βέλος κάτω αριστερά.
   – Στην κανονική οθόνη, το σύμβολο κεραίας [19] υποδεικνύει τη λειτουργία διδασκαλίας.

Σύζευξη Bluetooth
1. Ξεκινήστε την εφαρμογή Busch-/ABB-free@home® Next App.
2. Προσθέστε τη συσκευή ενεργοποίησης μέσω Bluetooth.
3. πατήστε παρατεταμένα το κουμπί [11] για 6 δευτερόλεπτα μέχρι να εμφανιστεί ένα πλήρες σύμβολο Bluetooth [24].

Περισσότερες πληροφορίες
- Για την εκτέλεση επιπλέον λειτουργιών η συσκευή πρέπει να παραμετροποιηθεί.
- Αναλυτικές πληροφορίες για την έναρξη λειτουργίας και την παραμετροποίηση θα βρείτε στο εγχειρίδιο προϊόντος (βλ. κωδικούς QR σε αυτές τις οδηγίες).
- Η ενημέρωση υλικολογισμικού γίνεται μέσω της εφαρμογής "Busch-/ABB-free@home® Next App" ή του System Access Point.

Λειτουργία επιφανειών αφής	
[6]	▪ Μείωση ονομαστικής τιμής θερμοκρασίας
[7]	▪ ON/OFF: Σύντομο πάτημα του πλήκτρου – Ανάλογα με τη διαμόρφωση, η ώρα εμφανίζεται όταν η συσκευή απενεργοποιείται ή η οθόνη σβήνει μετά από λίγο.
[8]	▪ Αύξηση ονομαστικής τιμής θερμοκρασίας
[9]	▪ Πλοήγηση στο μενού – Εναλλαγή μεταξύ των προβολών, του σημείου ρύθμισης, της οθόνης ΠΡΑΓΜΑΤΙΚΗΣ τιμής / του χρόνου. ▪ Έναρξη εργοστασιακής ρύθμισης – Βλέπε Θέση σε λειτουργία και λειτουργία.
[10]	▪ Επιλογή του τρόπου λειτουργίας ▪ Έναρξη λειτουργίας διαιρούμενης μονάδας – Εναλλαγή μεταξύ της ένδειξης του σημείου ρύθμισης και της πραγματικής τιμής θερμοκρασίας. Μετά από 10 δευτερόλεπτα, αυτόματη επαναφορά στην ένδειξη του σημείου ρύθμισης. ▪ Κουμπί μενού (οι λειτουργίες εξαρτώνται από τον ενεργοποιητή f@h) – Επιλογή του τρόπου λειτουργίας – Επιλογή / έναρξη λειτουργίας διαιρεμένης μονάδας – Ενεργοποίηση/απενεργοποίηση οικολογικής λειτουργίας
[11]	▪ Πλοήγηση στο μενού – Εναλλαγή των προβολών, του σημείου ρύθμισης, της οθόνης της πραγματικής τιμής / του χρόνου ▪ Θέση σε λειτουργία μέσω Bluetooth

Σύμβολα εμφάνισης	
[12]	Λειτουργία ψύξης ▪ Λευκό σύμβολο: Ο ρυθμιστής βρίσκεται στη λειτουργία ψύξης ▪ Μπλε σύμβολο: Υπάρχει ενεργή απαίτηση ψύξης
[13]	Λειτουργία αερισμού
[14]	Λειτουργία θέρμανσης ▪ Λευκό σύμβολο: Ο ρυθμιστής βρίσκεται στη λειτουργία θέρμανσης ▪ Πορτοκαλί σύμβολο: Υπάρχει ενεργή απαίτηση θέρμανσης
[15]	Λειτουργία Eco
[16]	Λειτουργία σημείου δρόσου (Split Unit)
[17]	Ξηρή λειτουργία (Split Unit)
[18]	Λειτουργία Split Unit ενεργή
[19]	Σύμβολο κεραίας ▪ Το System Access Point αναζητά συσκευή
[20]	Προειδοποίηση ψύχους (θερμοκρασία κάτω από 7 °C)
[21]	Αυτόματη λειτουργία θέρμανσης και ψύξης
[22]	Αυτόματη λειτουργία (Split Unit)
[23]	Εξωτερική είσοδος ενεργή
[24]	Bluetooth ▪ Αναβοσβήνει: Pairing ▪ Διαρκώς αναμμένο: Η συσκευή είναι συνδεδεμένη
[25]	Έξοδος από λειτουργία Split Unit
[26]	Εντοπισμός της συσκευής στην εφαρμογή
[27]	Το παράθυρο είναι ανοιχτό
[28]	Προειδοποίηση: Άδειο δοχείο συμπυκνωμάτων

Σέρβις
Busch-Jaeger Elektro GmbH - Μία εταιρεία του ομίλου ABB,
Freisenbergstraße 2, D-58513 Lüdenscheid,
Τηλ.: +49 2351 956-1600;
www.BUSCH-JAEGER.de

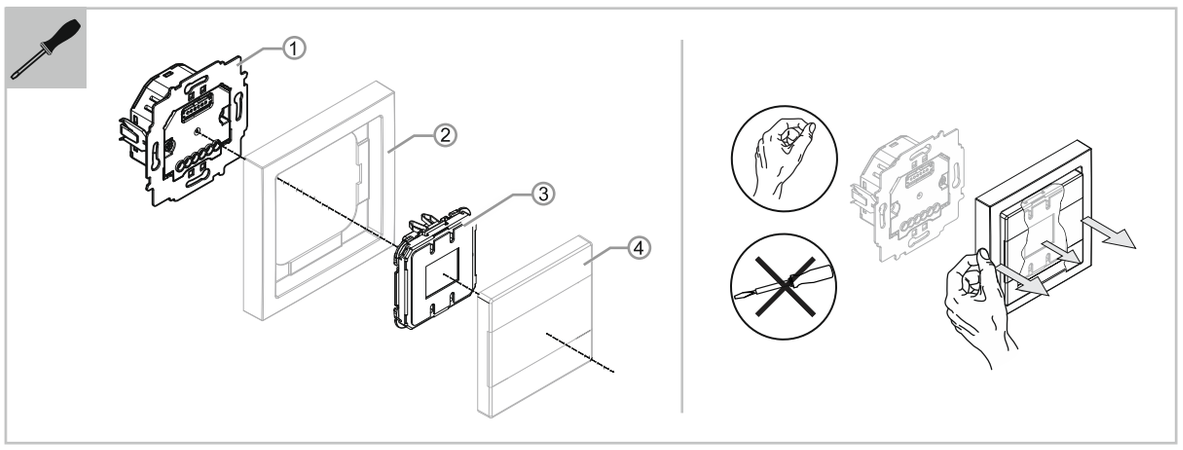

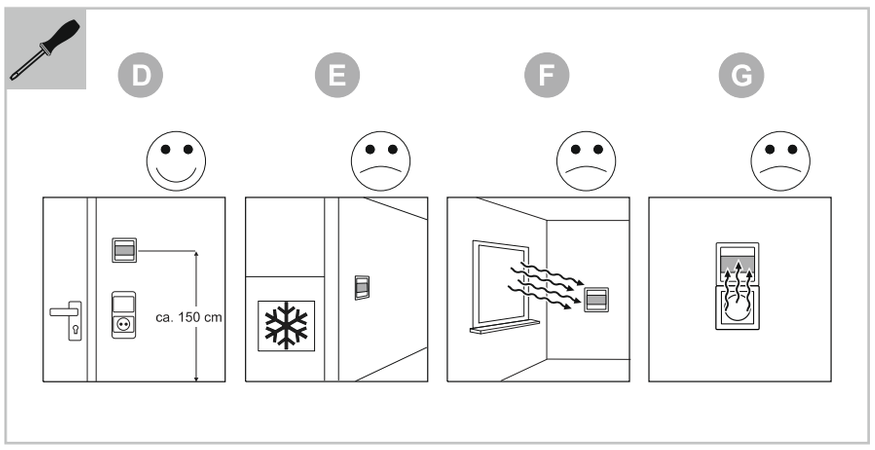

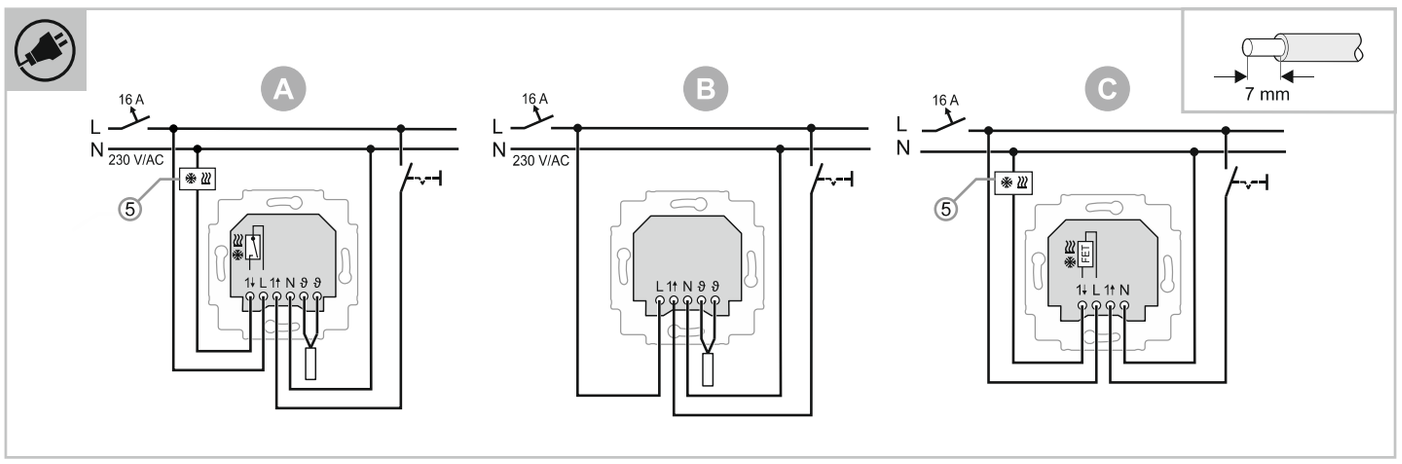

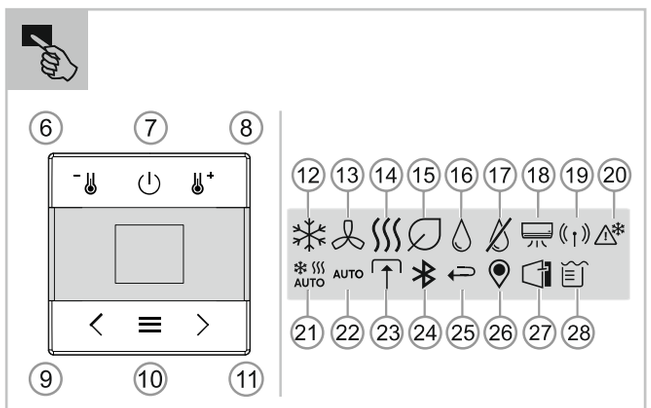

62841 U-WL
62841 U-WL-500
62842 U-WL
62842 U-WL-500
62843 U-WL
62843 U-WL-500

CZ SK TR

2CKA000073B5787 / 03.12.2024

Čeština

Elektronická vložka pokojového termostatu

NEBEZPEČÍ

Při přímém nebo nepřímém kontaktu s díly pod napětím dochází k nebezpečnému průchodu proudu tělem. Následkem může být zásah elektrickým proudem, popáleniny nebo smrt. Pokud nejsou práce na dílech pod napětím prováděny správně, hrozí nebezpečí požáru.
– Před montáží a demontáží odpojte síťové napětí!
– Práce na síti s napětím 110 … 240 V nechte provádět jen odborným personálem.

- Pečlivě si přečtěte návod k použití a uschovejte jej pro budoucí použití.
- Další informace pro uživatele a informace o plánování jsou k dispozici na stránkách www.BUSCH-JAEGER.de nebo naskenováním QR kódu.

Upozornění
Dodržujte nařízení EU 2015/1188 „Požadavky na ekodesign lokálních topidel“, které platí od 1. ledna 2018.

Použití v souladu s určením

62841 U-WL
62841 U-WL-500
- Přístroj představuje senzorovou jednotku / jednotku akčního členu a používá se v uzavřených prostorech k zaznamenávání teploty a ke spínání elektrických vytápěcích systémů, jakož i elektrotermických regulačních ventilů.

62842 U-WL
62842 U-WL-500
- Přístroj představuje senzorovou jednotku a používá se v uzavřených prostorech k zaznamenávání teploty. Regulace probíhá prostřednictvím akčního členu v systému Busch-/ABB-free@home® flex, který není přímo spojen se senzorem.

62843 U-WL
62843 U-WL-500
- Přístroj představuje senzorovou jednotku / jednotku akčního členu a používá se v uzavřených prostorech k zaznamenávání teploty a ke spínání elektrotermických regulačních ventilů.

Vložka pod omítku se smí montovat pouze do přístrojových krabic pod omítku podle DIN 49073-1, část 1 nebo do vhodných krytů na omítku.

Upozornění
Použití pouze v suchých prostorech!

EU prohlášení o shodě (zjednodušené)

Společnost Busch-Jaeger | ABB tímto prohlašuje, že následující typy rádiového zařízení splňují požadavky směrnice 2014/53/EU.
- 62841 U-WL
  62841 U-WL-500 Elektronická vložka pokojového termostatu
- 62842 U-WL
  62842 U-WL-500 Elektronická vložka pokojového termostatu
- 62843 U-WL
  62843 U-WL-500 Elektronická vložka pokojového termostatu

Úplný text prohlášení o shodě EU je k dispozici po načtení QR kódu v tomto návodu.

Technické údaje

Jmenovité napětí	
6284x U-WL 6284x U-WL-500	230 V AC ±10 %, 50 Hz

Spínací výkon	
62841 U-WL 62841 U-WL-500	16 (2) A
62842 U-WL 62842 U-WL-500	–
62843 U-WL 62843 U-WL-500	1x … 10x servopohony TSA/K230.2 nebo 6164/10-102 Pro každý servopohon: Provozní výkon: 1 W Zapínací proud: < 550 mA po dobu max. 100 ms

Třída ochrany	
6284x U-WL 6284x U-WL-500	II

Ochranná třída:	IP20 (EN 60529)
Provozní teplota:	-5 … +45 °C
Skladovací teplota:	-20 … +70 °C
Připojovací svorky:	▪ 1x 1,5 mm² … 2,5 mm² ▪ 2x 1,5 mm² … 2,5 mm²
Spínací teplotní rozdíl u 2bodového provozu:	±0,5 K
Rozsah nastavení teploty:	10 … 30 °C
Ztrátový výkon:	< 0,5 W
Přenosový protokol:	▪ free@home wireless (IEEE 802.15.4) ▪ Bluetooth Low Energy
Přenosová frekvence:	2,400 … 2,483 MHz
Maximální vysílací výkon: ▪ WL (wireless) < 15 dBm ▪ Bluetooth LE (BLE)	 < 15 dBm < 10 dBm

Montáž

[D]	Montážní výška: 150 cm
[E]	Zamezení montáži u tepelných mostů
[F]	Zamezení průvanu / ozáření sluncem
[G]	Zamezení tepelnému záření externích přístrojů

Upozornění
- 62843 U-WL
  62843 U-WL-500 a 62841 U-WL
  62841 U-WL-500 jsou možné následující servopohony:
  – TSA/K230.2 nebo 6164/10-102

[1]	Vložka přístroje pod omítku
[2]	Krycí rámeček (není součástí dodávky)
[3]	Ovládací prvek
[4]	Designový kryt (není součástí dodávky)

1. Připojte vložku přístroje pod omítku [1].
2. Vložku přístroje pod omítku [1] upevněte do krabice pod omítku.
3. Nasaďte krycí rámeček [2].
4. Nasaďte designový kryt [4] na ovládací prvek [3].
5. Nasaďte ovládací prvek [3].

Upozornění
Přístroje komunikují bezdrátově. Dosah je závislý na konstrukčních okolnostech.
- Stěny nebo stropy, zejména s ocelovými výztužemi nebo kovovými plášti, omezují dosah.
- Vzdálenost komponent od cizích vysílacích přístrojů, které rovněž vyzařují vysokofrekvenční signály (např. počítače, audio a video zařízení), by měla činit minimálně 1 m.

Upozornění k demontáži
Při nástěnné montáži ručně sejměte ovládací prvek s krycím rámečkem.

Připojení

[A]	62841 U-WL 62841 U-WL-500
[B]	62842 U-WL 62842 U-WL-500
[C]	62843 U-WL 62843 U-WL-500

[5]	Zátěžový výstup pro vytápění/chlazení, ke kterému se připojuje např. servopohon.

Uvedení do provozu a obsluha

Senzor je připraven k provozu ihned po nasazení na vložku přístroje pod omítku. Další parametrizace se provádí prostřednictvím aplikace. Zde lze tlačítka obsadit funkcemi.

Existují 3 různé provozní režimy:
[A] Provoz tlačítkového spínače
– Lokální ruční obsluha na přístroji je možná kdykoliv.
[B] Bluetooth® přes mobilní zařízení nebo tablet.
– V tomto provozním režimu se pomocí aplikace „Busch-/ABB-free@home® Next App“ přistupuje k jednotlivému přístroji nebo k celé síti Mesh.
[C] System Access Point
– Jakmile je v systému k dispozici System Access Point (od verze firmwaru System Access Point 3.0), přístroje se uvádí do provozu prostřednictvím uživatelského rozhraní System Access Point.

Nenaučený přístroj se uvádí do provozu pomocí aplikace „Busch-/ABB-free@home® Next App“ prostřednictvím Bluetooth® nebo pomocí System Access Point.
- Přihlášení nenaučeného přístroje do systému je možné kdykoliv prostřednictvím Bluetooth®.
- Přihlášení je možné přes rozhraní uvedení System Access Point do provozu vždy 30 minut po připojení napájení.
  – Přístroj se během tohoto časového období nachází v režimu učení.
  – Po naučení přístroje prostřednictvím System Access Point se Bluetooth® deaktivuje.

Zařízení, které již bylo zaregistrováno, musí být resetováno, aby bylo znovu nastaveno do režimu teach-in. Pokud se na zařízení ihned po umístění na zápustnou vložku nezobrazí symbol antény [19], je již zaregistrováno do instalace.
1. Stiskněte tlačítko se šipkou vlevo dole na 10 sekund.
   – Na displeji se zobrazí odpočítávání do 0.
2. Po zmizení čísla 0 tlačítko uvolněte.
   – Na displeji se zobrazí „P1“.
3. Krátce stiskněte tlačítko se šipkou vlevo dole.
   – Na displeji se zobrazí „P2“.
4. Znovu krátce stiskněte tlačítko se šipkou vlevo dole.
   – Na standardním displeji symbol antény [19] označuje režim učení.

Párování Bluetooth
1. Spusťte Busch-/ABB-free@home® Next App.
2. Přidejte aktivační zařízení přes Bluetooth.
3. Stiskněte a podržte tlačítko [11] po dobu 6 sekund, dokud se nezobrazí úplný symbol Bluetooth [24].

Další informace
- K provádění dodatečných funkcí musí být přístroj parametrizován.
- Podrobné informace o uvedení do provozu a parametrizaci si zjistěte z produktové příručky (viz QR kódy v tomto návodu).
- Aktualizace firmwaru probíhá prostřednictvím aplikace „Busch-/ABB-free@home® Next App“ nebo prostřednictvím System Access Point.

Funkce dotykových ploch	
[6]	▪ Snížení požadované hodnoty teploty
[7]	▪ ZAP/VYP: krátké stisknutí tlačítka – V závislosti na konfiguraci se čas zobrazuje při vypnutí zařízení nebo po chvíli zobrazení zhasne.
[8]	▪ Zvýšení požadované hodnoty teploty
[9]	▪ Navigace v menu – Přepínání mezi zobrazeními, požadovanou hodnotou, zobrazením AKTUÁLNÍ hodnoty / času. ▪ Spuštění továrního nastavení – Viz část Uvedení do provozu a obsluha.
[10]	▪ Výběr provozního režimu ▪ Spuštění režimu dělené jednotky – Přepínejte mezi zobrazením žádané hodnoty a skutečnou hodnotou teploty. Po 10 sekundách se automaticky přepne zpět na zobrazení žádané hodnoty. ▪ Tlačítko nabídky (funkce závisí na pohonu f@h) – Volba provozního režimu – Volba / spuštění režimu dělených jednotek – Aktivace / deaktivace režimu eco
[11]	▪ Navigace v menu – Přepínání zobrazení, žádané hodnoty, zobrazení aktuální hodnoty / času ▪ Uvedení do provozu přes Bluetooth

Symboly na displeji	
[12]	Chladicí režim ▪ bílý symbol: regulátor se nachází v chladicím režimu ▪ modrý symbol: existuje aktivní požadavek na chlazení
[13]	Ventilační režim
[14]	Topný režim ▪ bílý symbol: regulátor se nachází v topném režimu ▪ oranžový symbol: existuje aktivní požadavek na vytápění
[15]	Režim Eco
[16]	Funkce rosného bodu (rozdělená jednotka)
[17]	Suchý režim (rozdělená jednotka)
[18]	Aktivní režim rozdělené jednotky
[19]	Symbol antény ▪ System Access Point hledá přístroj
[20]	Výstraha před mrazem (teplota nižší než 7 °C)
[21]	Automatický provoz vytápění a chlazení
[22]	Automatický provoz (rozdělená jednotka)
[23]	Aktivní externí vstup
[24]	Bluetooth ▪ bliká: párování ▪ svítí trvale: přístroj je připojen
[25]	Opuštění režimu rozdělené jednotky
[26]	Lokalizace přístroje v aplikaci
[27]	Okno je otevřené
[28]	Varování: Prázdná nádoba na kondenzát

Servis

Busch-Jaeger Elektro GmbH – podnik skupiny ABB,
Freisenbergstraße 2, D-58513 Lüdenscheid,
Tel.: +49 2351 956-1600;
www.BUSCH-JAEGER.de

Slovenčina

Elektronická vložka izbového termostatu

NEBEZPEČENSTVO

Pri priamom alebo nepriamom kontakte s časťami pod napätím dôjde k nebezpečnému prechodu prúdu telom. Následkom môže byť elektrický šok, popálenie alebo smrť. Pri neodborne vykonaných prácach na častiach pod napätím hrozí nebezpečenstvo požiaru.
- Pred montážou a demontážou odpojte sieťové napätie!
- Práce na sieti s napätím 110 … 240 V nechajte vykonávať iba odborným personálom.

- Návod na obsluhu si starostlivo prečítajte a uschovajte.
- Ďalšie používateľské informácie a informácie týkajúce sa plánovania získate na adrese www.BUSCH-JAEGER.de alebo naskenovaním QR kódu.

Poznámka
Dodržiavajte nariadenie EÚ 2015/1188 „Požiadavky na ekodizajn lokálnych ohrievačov priestoru“ platné od 1. januára 2018.

Použitie v súlade s určením

62841 U-WL
62841 U-WL-500
- Prístroj predstavuje senzorovú jednotku/jednotku akčného člena a používa sa v uzavretých priestoroch na zaznamenávanie teploty a na spínanie elektrických vykurovacích systémov, ako aj elektrotermických regulačných ventilov.

62842 U-WL
62842 U-WL-500
- Prístroj predstavuje senzorovú jednotku a používa sa v uzavretých priestoroch na zaznamenávanie teploty. Regulácia sa vykonáva prostredníctvom akčného člena v systéme Busch-/ABB-free@home® flex, ktorý nie je priamo spojený so senzorom.

62843 U-WL
62843 U-WL-500
- Prístroj predstavuje senzorovú jednotku/jednotku akčného člena a používa sa v uzavretých priestoroch na zaznamenávanie teploty a na spínanie elektrotermických regulačných ventilov.

Vložka pod omietku sa smie montovať iba do prístrojových krabíc pod omietku podľa DIN 49073-1, časť 1 alebo do vhodných krytov na montáž na omietku.

Poznámka
Použitie iba v suchých priestoroch!

Vyhlásenie o zhode EÚ (zjednodušené)

Spoločnosť Busch-Jaeger | ABB týmto vyhlasuje, že nasledujúce typy rádiového zariadenia zodpovedajú smernici 2014/53/EÚ.
- 62841 U-WL
  62841 U-WL-500 Elektronická vložka izbového termostatu
- 62842 U-WL
  62842 U-WL-500 Elektronická vložka izbového termostatu
- 62843 U-WL
  62843 U-WL-500 Elektronická vložka izbového termostatu

Úplné znenie EÚ vyhlásenia o zhode je k dispozícii prostredníctvom QR kódu v tomto návode.

Technické údaje

Menovité napätie	
6284x U-WL 6284x U-WL-500	230 V AC ±10 %, 50 Hz

Spínací výkon	
62841 U-WL 62841 U-WL-500	16 (2) A
62842 U-WL 62842 U-WL-500	–
62843 U-WL 62843 U-WL-500	1x … 10x servopohony TSA/K230.2 alebo 6164/10-102 Pre každý servopohon: Prevádzkový výkon: 1 W Zapínací prúd: < 550 mA počas max. 100 ms

Trieda ochrany	
6284x U-WL 6284x U-WL-500	II

Krytie:	IP20 (EN 60529)
Prevádzková teplota:	-5 … +45 °C
Teplota skladovania:	-20 … +70 °C
Pripojovacie svorky:	▪ 1x 1,5 mm² … 2,5 mm² ▪ 2x 1,5 mm² … 2,5 mm²
Spínací rozdiel teploty pri 2-bodovej prevádzke:	±0,5 K
Rozsah nastavenia teploty:	10 … 30 °C
Stratový výkon:	< 0,5 W
Prenosový protokol:	▪ free@home wireless (IEEE 802.15.4) ▪ Bluetooth Low Energy
Prenosová frekvencia:	2,400 … 2,483 MHz
Maximálny vysielací výkon: ▪ WL (wireless) < 15 dBm ▪ Bluetooth LE (BLE)	 < 15 dBm < 10 dBm

Montáž

[D]	Montážna výška: 150 cm
[E]	Zabránenie montáži pri tepelných mostoch
[F]	Zabránenie prievanu/ožiareniu slnečným svetlom
[G]	Zabránenie tepelnému vyžarovaniu externých prístrojov

Poznámka
- 62843 U-WL
  62843 U-WL-500 a 62841 U-WL
  62841 U-WL-500 sú možné nasledujúce servopohony:
  – TSA/K230.2 alebo 6164/10-102

[1]	Prístrojová vložka pod omietku
[2]	Krycí rámček (nie je súčasťou dodávky)
[3]	Ovládací prvok
[4]	Dizajnový kryt (nie je súčasťou dodávky)

1. Pripojte prístrojovú vložku pod omietku [1].
2. Upevnite prístrojovú vložku pod omietku [1] do krabice na montáž pod omietku.
3. Nasaďte krycí rámček [2].
4. Nasaďte dizajnový kryt [4] na ovládací prvok [3].
5. Nasaďte ovládací prvok [3].

Poznámka
Prístroje komunikujú bezdrôtovo. Dosah závisí od konštrukčných okolností.
- Steny alebo stropy, najmä s oceľovou výstužou alebo kovovým obložením, obmedzujú dosah.
- Vzdialenosť komponentov od cudzích vysielacích prístrojov, ktoré takisto vyžarujú vysokofrekvenčné signály (napr. počítače, audio a video zariadenia), by mala byť minimálne 1 m.

Poznámka k demontáži
Pri montáži na stenu ručne stiahnite ovládací prvok s krycím rámčekom.

Pripojenie

[A]	62841 U-WL 62841 U-WL-500
[B]	62842 U-WL 62842 U-WL-500
[C]	62843 U-WL 62843 U-WL-500
[5]	Záťažový výstup pre vykurovanie/chladenie, ku ktorému sa pripája napr. servopohon.

Uvedenie do prevádzky a obsluha

Senzor je po nasadení na prístrojovú vložku pod omietku ihneď pripravený na prevádzku. Ďalšia parametrizácia sa vykonáva prostredníctvom aplikácie. Tu sa dajú tlačidlá obsadiť funkciami.

Existujú 3 rôzne prevádzkové režimy:
[A] Prevádzka tlačidlového spínača
– Lokálne manuálne ovládanie na prístroji je možné kedykoľvek.
[B] Bluetooth® prostredníctvom mobilného zariadenia alebo tabletu.
– V tomto prevádzkovom režime sa pomocou aplikácie „Busch-/ABB-free@home® Next App“ pristupuje k jednotlivému prístroju alebo k celej sieti Mesh.
[C] System Access Point
– Akonáhle je v systéme k dispozícii System Access Point (od verzie firmvéru System Access Point 3.0), prístroje sa uvádzajú do prevádzky pomocou používateľského rozhrania System Access Point.

Nenaučený prístroj sa uvádza do prevádzky pomocou aplikácie „Busch-/ABB-free@home® Next App“ prostredníctvom Bluetooth® alebo pomocou System Access Point.
- Prihlásenie nenaučeného prístroja do systému je možné kedykoľvek pomocou Bluetooth®.
- Prihlásenie je pomocou rozhrania uvedenia System Access Point do prevádzky možné vždy 30 minút po pripojení napájania.
  – Prístroj sa v tomto časovom období nachádza v režime učenia.
  – Po naučení prístroja prostredníctvom System Access Point sa Bluetooth® deaktivuje.

Zariadenie, ktoré už bolo zaregistrované, sa musí resetovať, aby sa opäť nastavilo na režim učenia. Ak sa na zariadení nezobrazí symbol antény [19] ihneď po umiestnení na vložku zariadenia na zapustenie, je už zaregistrované do inštalácie.
1. Stlačte tlačidlo so šípkou v ľavom dolnom rohu na 10 sekúnd.
   – Na displeji sa odpočítava čas do 0.
2. Po zmiznutí čísla 0 uvoľnite tlačidlo.
   – Na displeji sa zobrazí „P1“.
3. Krátko stlačte tlačidlo so šípkou vľavo dole.
   – Na displeji sa zobrazí „P2“.
4. Opäť krátko stlačte tlačidlo so šípkou vľavo dole.
   – Na štandardnom displeji symbol antény [19] označuje režim učenia.

Párovanie Bluetooth
1. Spustite Busch-/ABB-free@home® Next App.
2. Pridajte aktivačné zariadenie prostredníctvom rozhrania Bluetooth.
3. Stlačte a podržte tlačidlo [11] na 6 sekúnd, kým sa nezobrazí úplný symbol Bluetooth [24].

Ďalšie informácie
- Aby bolo možné vykonávať dodatočné funkcie, prístroj sa musí parametrizovať.
- Podrobné informácie o uvedení do prevádzky a parametrizácii si zistite z produktovej príručky (pozri QR kódy v tomto návode).
- Aktualizácia firmvéru sa uskutočňuje prostredníctvom aplikácie „Busch-/ABB-free@home® Next App“ alebo pomocou System Access Point.

Funkcia dotykových plôch	
[6]	▪ Zníženie požadovanej hodnoty teploty
[7]	▪ ZAP./VYP.: krátke stlačenie tlačidla – V závislosti od konfigurácie sa čas zobrazí po vypnutí zariadenia alebo po chvíli zobrazenie zhasne.
[8]	▪ Zvýšenie požadovanej hodnoty teploty
[9]	▪ Navigácia v menu – Prepínanie medzi zobrazeniami, nastavenou hodnotou, zobrazením aktuálnej hodnoty / času. ▪ Spustenie továrenského nastavenia – Pozri časť Uvedenie do prevádzky a prevádzka.
[10]	▪ Výber prevádzkového režimu ▪ Spustenie režimu delenej jednotky – Prepínajte medzi zobrazením požadovanej hodnoty a skutočnou hodnotou teploty. Po 10 sekundách sa automaticky prepne späť na zobrazenie žiadanej hodnoty. ▪ Tlačidlo ponuky (funkcie závisia od pohonu f@h) – Výber prevádzkového režimu – Výber / spustenie režimu delenej jednotky – Aktivácia / deaktivácia režimu eco
[11]	▪ Navigácia v menu – Prepínanie zobrazení, žiadaná hodnota, zobrazenie aktuálnej hodnoty / času ▪ Uvedenie do prevádzky cez Bluetooth

Symboly na displeji	
[12]	Chladiaca prevádzka ▪ biely symbol: regulátor sa nachádza v chladiacej prevádzke ▪ modrý symbol: existuje aktívna požiadavka na chladenie
[13]	Ventilačná prevádzka
[14]	Vykurovacia prevádzka ▪ biely symbol: regulátor sa nachádza vo vykurovacej prevádzke ▪ oranžový symbol: existuje aktívna požiadavka na vykurovanie
[15]	Režim Eco
[16]	Funkcia rosného bodu (rozdelená jednotka)
[17]	Prevádzka nasucho (rozdelená jednotka)
[18]	Aktívny režim rozdelenej jednotky
[19]	Symbol antény ▪ System Access Point hľadá prístroj
[20]	Varovanie pred mrazom (teplota nižšia ako 7 °C)
[21]	Automatický režim vykurovania a chladenia
[22]	Automatický režim (rozdelená jednotka)
[23]	Aktívny externý vstup
[24]	Bluetooth ▪ bliká: párovanie ▪ svieti trvalo: prístroj je pripojený
[25]	Opustenie režimu rozdelenej jednotky
[26]	Lokalizácia prístroja v aplikácii
[27]	Okno je otvorené
[28]	Upozornenie: Prázdna nádoba na kondenzát

Servis

Busch-Jaeger Elektro GmbH - podnik skupiny ABB,
Freisenbergstraße 2, D-58513 Lüdenscheid,
Tel.: +49 2351 956-1600;
www.BUSCH-JAEGER.de

Türkçe

Elektronik oda termostatı ek parçası

TEHLİKE

Gerilim ileten parçalar ile doğrudan veya dolaylı temas halinde insan vücudu üzerinden tehlikeli akım geçer. Bu durum elektrik şokuna, yanıklara veya ölüme yol açabilir. Gerilim ileten parçalardaki işlerin usulüne uygun bir şekilde yapılmaması halinde yangın tehlikesi vardır.
- Montaj ve sökme işleri öncesinde şebeke gerilimini kesin!
- 110 … 240 V-şebekedeki çalışmaların sadece uzman personel tarafından yapılmasını sağlayın.

- Kullanım kılavuzunu dikkatle okuyun ve saklayın.
- Kullanıcıya yönelik daha fazla bilgiye ve planlamaya yönelik bilgilere www.BUSCH-JAEGER.de sayfasından veya QR-kodunu taratarak ulaşırsınız.

Bilgi
01 Ocak 2018'den itibaren geçerli olan 2015/1188 sayılı "kapalı alan ısıtıcıları için çevreye uygun tasarım gereklilikleri" AB yönetmeliğini dikkate alın.

Talimatlara uygun kullanım

62841 U-WL
62841 U-WL-500
- Cihaz bir sensör/aktüatör ünitesidir ve kapalı odalarda sıcaklığı algılamak ve elektrikli ısıtma sistemlerini ve elektrotermal kontrol valflerini açıp kapatmak için kullanılır.

62842 U-WL
62842 U-WL-500
- Cihaz bir sensör ünitesidir ve kapalı odalarda sıcaklığı algılamak için kullanılır. Sensöre doğrudan bağlı olmayan Busch-/ABB-free@home® flex sistemindeki bir aktüatör ile kontrol edilir.

62843 U-WL
62843 U-WL-500
- Cihaz bir sensör/aktüatör ünitesidir ve kapalı odalarda sıcaklığı algılamak ve elektrotermal kontrol valflerini açıp kapatmak için kullanılır.

Sıva altı mekanizma, sadece DIN 49073-1, Bölüm 1 standardına uygun sıva altı cihaz bağlantı kutularına veya uygun sıva üstü kasalara monte edilebilir.

Bilgi
Sadece kuru odalarda kullanılabilir!

AB Uygunluk Beyanı (sadeleştirilmiş)

Busch-Jaeger | ABB, telsiz sistem tiplerinin 2014/53/AB sayılı yönetmeliğe uygun olduğunu beyan eder.
- 62841 U-WL
  62841 U-WL-500 Elektronik oda termostatı ek parçası
- 62842 U-WL
  62842 U-WL-500 Elektronik oda termostatı ek parçası
- 62843 U-WL
  62843 U-WL-500 Elektronik oda termostatı ek parçası

AB uygunluk beyanının tam metni bu kılavuzdaki QR kodu altında mevcuttur.

Teknik veriler

Nominal gerilim	
6284x U-WL 6284x U-WL-500	230 V AC ±%10, 50 Hz

Anahtarlama gücü	
62841 U-WL 62841 U-WL-500	16 (2) A
62842 U-WL 62842 U-WL-500	-
62843 U-WL 62843 U-WL-500	1x … 10x aktüatörler TSA/K230.2 veya 6164/10-102 Aktüatör başına: Çalışma gücü: 1 W Açılma akımı: Maks. 100 ms için < 550 mA

Koruma sınıfı	
6284x U-WL 6284x U-WL-500	II

Koruma sınıfı:	IP20 (EN 60529)
Çalışma sıcaklığı:	-5 … +45 °C
Depolama sıcaklığı:	-20 … +70 °C
Bağlantı terminalleri:	▪ 1x 1,5 mm² … 2,5 mm² ▪ 2x 1,5 mm² … 2,5 mm²
Anahtarlama sıcaklığı farkı 2 noktalı işletimde:	±0,5 K
Sıcaklık ayar aralığı:	10 … 30 °C
Kayıp güç:	< 0,5 W
Aktarım protokolü:	▪ free@home wireless (IEEE 802.15.4) ▪ Bluetooth Düşük Enerji
Aktarım frekansı:	2,400 … 2,483 MHz
Maksimum gönderme gücü: ▪ WL (kablosuz) < 15 dBm ▪ Bluetooth LE (BLE)	 < 15 dBm < 10 dBm

Montaj

[D]	Montaj yüksekliği: 150 cm
[E]	Soğutucu köprülerine montaj uygulamasından kaçınılmalıdır
[F]	Hava cereyanı / güneş ışınları önlenmelidir
[G]	Harici cihazların ısı salınımı önlenmelidir

Bilgi
- 62843 U-WL
  62843 U-WL-500 ve 62841 U-WL
  62841 U-WL-500 için aşağıdaki aktüatörler mümkündür:
  – TSA/K230.2 veya 6164/10-102

[1]	Sıva altı cihaz mekanizması
[2]	Kapak çerçevesi (teslimat kapsamına dahil değildir)
[3]	Kontrol ünitesi
[4]	Dekoratif kapak (teslimat kapsamına dahil değildir)

1. Sıva altı cihaz mekanizmasını [1] bağlayın
2. Sıva altı cihaz mekanizmasını [1] sıva altı kutuya sabitleyin.
3. Kapak çerçevesini [2] takın.
4. Dekoratif kapağı [4] kontrol ünitesine [3] takın.
5. Kontrol ünitesini [3] takın.

Bilgi
Cihazlar arasındaki iletişim kablosuz olarak gerçekleşir. Erişim kapsamı, yapısal özelliklere bağlıdır.
- Özellikle çelik takviyeli veya metal kaplamalı olmak üzere duvarlar veya tavanlar erişim kapsamını azaltmaktadır.
- Bileşenlerin yüksek frekanslı sinyaller gönderen başka verici cihazlara (örneğin bilgisayar, ses ve video sistemleri) olan uzaklığı en az 1 m olmalıdır.

Sökme bilgisi
Duvara montaj şeklinde, kontrol ünitesini kapak çerçevesi ile birlikte elinizle çekerek çıkarın.

Bağlantı

[A]	62841 U-WL 62841 U-WL-500
[B]	62842 U-WL 62842 U-WL-500
[C]	62843 U-WL 62843 U-WL-500
[5]	Örneğin aktüatörün bağlı olduğu ısıtma/soğutma için yük çıkışı.

İşletime alınması ve kontrol

Sensör, sıva altı cihaz mekanizmasına takıldıktan sonra çalışmaya hazırdır. Diğer parametreleme işlemleri uygulama üzerinden gerçekleştirilir. Burada fonksiyonlar düğmelere atanabilir.

3 farklı çalışma modu mevcuttur:
[A] Düğme modu
– Cihaz her zaman manuel şekilde kullanılabilir.
[B] Mobil cihaz veya tablet üzerinden Bluetooth®.
– Bu çalışma modunda "Busch-/ABB-free@home® Next App" uygulaması ile tek bir cihaza veya komple Mesh ağına erişilir.
[C] System Access Point
– Sistemde System Access Point (System Access Point üretici yazılımı sürümü 3.0 üzeri) mevcutsa, cihazlar System Access Point kullanıcı arabiriminden işletime alınır.

Tanıtılmamış olan bir cihaz, "Busch-/ABB-free@home® Next App" ile Bluetooth® veya System Access Point üzerinden işletime alınır.
- Tanıtılmamış cihaz, Bluetooth® üzerinden sisteme her zaman kaydedilebilir.
- System Access Point işletime alma arayüzünden kayıt, enerji verildikten 30 dakika sonra yapılabilir.
  – Cihaz bu süre zarfında tanıtma modunda bulunur.
  – Cihaz System Access Point üzerinden tanıtıldıktan sonra Bluetooth® devre dışı bırakılır.

Daha önce kaydedilmiş bir cihazın tekrar öğretme moduna ayarlanabilmesi için sıfırlanması gerekir. Cihaz, gömme montajlı cihaz ekine yerleştirildikten hemen sonra anten sembolünü [19] göstermezse, zaten bir kuruluma kaydedilmiştir.
1. Sol alt taraftaki ok düğmesine 10 saniye boyunca basın.
   – Ekranda bir geri sayım 0'a doğru sayar.
2. 0 sayısı kaybolduktan sonra düğmeyi bırakın.
   – Ekranda “P1” görüntülenir.
3. Sol alttaki ok düğmesine kısa bir süre basın.
   – Ekranda “P2” görüntülenir.
4. Sol alt ok düğmesine tekrar kısaca basın.
   – Standart ekranda anten sembolü [19] öğretme modunu gösterir.

Bluetooth eşleştirme
1. Busch-/ABB-free@home® Next App i başlatın.
2. Bluetooth üzerinden aktivasyon cihazı ekleyin.
3. Tam Bluetooth sembolü [24] görüntülenene kadar düğmeyi [11] 6 saniye basılı tutun.

Ayrıntılı bilgiler
- Cihaz, ek işlevleri yerine getirmek için parametrelendirilmelidir.
- Devreye alma ve parametrelendirme hakkında ayrıntılı bilgi ürün kılavuzunda bulunabilir (bkz. bu talimatlardaki QR kodları).
- Üretici yazılımı güncellemesi, "Busch-/ABB-free@home® Next App" uygulaması veya System Access Point üzerinden gerçekleşmektedir.

Dokunmatik yüzeyler fonksiyonu	
[6]	▪ Sıcaklık nominal değerinin düşürülmesi
[7]	▪ AÇIK / KAPALI: Kısa süreyle düğmeye basılması – Yapılandırmaya bağlı olarak, cihaz kapatıldığında veya ekran bir süre sonra söndüğünde saat görüntülenir.
[8]	▪ Sıcaklık nominal değerinin yükseltilmesi
[9]	▪ Menüde gezinme – Görünümler, ayar noktası, gerçej değer ekranı / zaman arasında geçiş yapın. ▪ Fabrika ayarını başlat – Devreye alma ve çalıştırma bölümüne bakın.
[10]	▪ Çalışma modunun seçilmesi ▪ Bölünmüş ünite modunu başlat – Ayar noktası göstergesi ile gerçek sıcaklık değeri arasında geçiş yapın. 10 saniye sonra otomatik olarak ayar noktası ekranına geri dönülür. ▪ Menü düğmesi (işlevler f@h aktüatöre bağlıdır) – Çalışma modu seçimi – Bölünmüş ünite modunu seçme / başlatma – Eko modunu etkinleştirme/devre dışı bırakma
[11]	▪ Menüde gezinme – Görünümlerin değiştirilmesi, ayar noktası, GERÇEK değer göstergesi / zaman ▪ Bluetooth devreye alma

Ekrandaki semboller	
[12]	Soğutma çalıştırması ▪ Beyaz sembol: Regülatör soğutma modundadır ▪ Mavi sembol: Aktif soğutma talebi mevcuttur
[13]	Soğutma modu
[14]	Isıtma çalıştırması ▪ Beyaz sembol: Regülatör ısıtma modundadır ▪ Turuncu sembol: Aktif ısıtma talebi mevcuttur
[15]	Eko modu
[16]	Çiy noktası fonksiyonu (Split Unit)
[17]	Kuru mod (Split Unit)
[18]	Split-Unit modu etkin
[19]	Anten sembolü ▪ System Access Point cihaz arıyor
[20]	Donma uyarısı (sıcaklık 7 °C altında)
[21]	Isıtma ve soğutma otomatik işletimi
[22]	Otomatik işletim (Split Unit)
[23]	Harici giriş etkin
[24]	Bluetooth ▪ Yanıp söner: Eşleştiriyor ▪ Sürekli açık: Cihaz bağlı
[25]	Split-Unit modundan çıkma
[26]	Uygulamada cihazın yerini belirleme
[27]	Pencere açık
[28]	Uyarı: Boş yoğuşma suyu kabı

Servis

Busch-Jaeger Elektro GmbH - ABB Şirketler Grubu kuruluşudur,
Freisenbergstraße 2, D-58513 Lüdenscheid,
Tel.: +49 2351 956-1600;
www.BUSCH-JAEGER.de