1/2

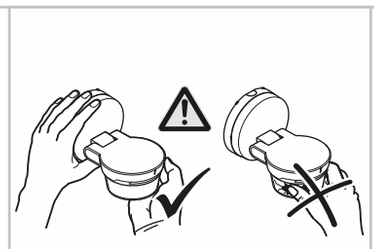

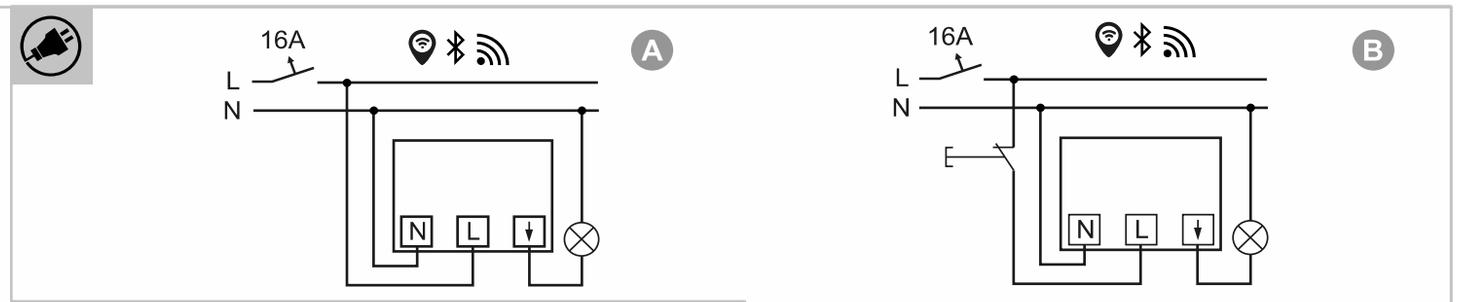

6251/28-xxx-WL-xxx

2CKA000173B5670 / 06.08.2024

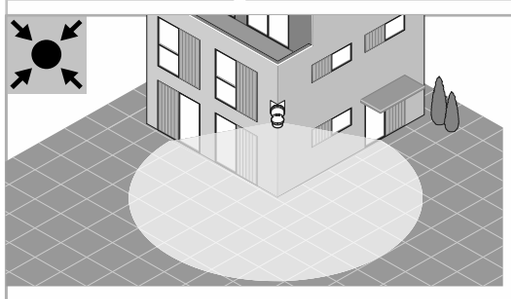

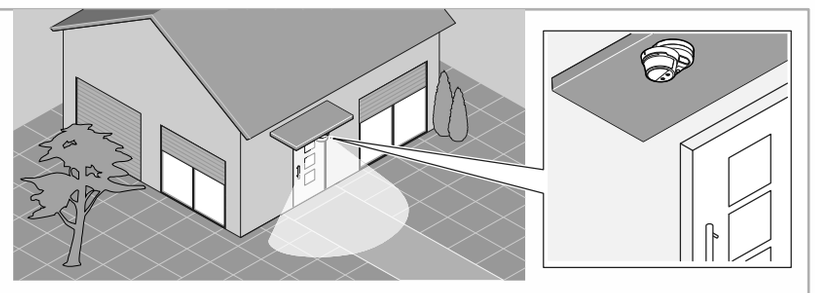

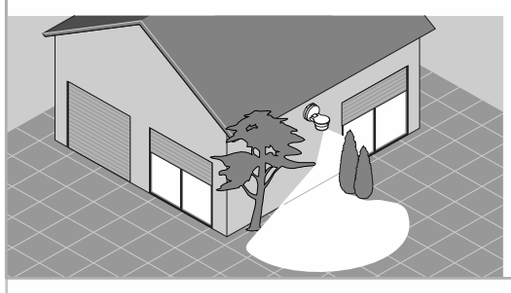

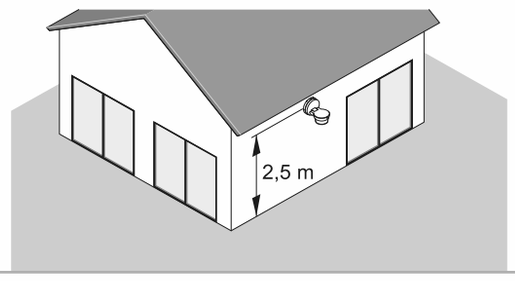

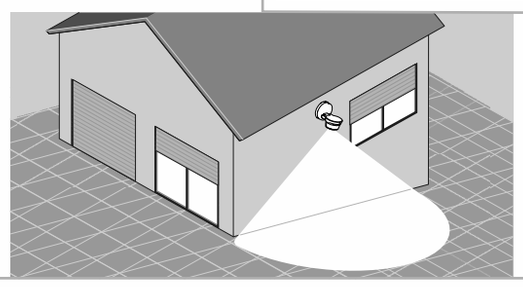

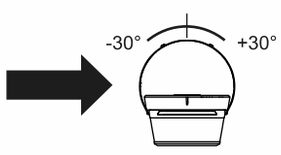

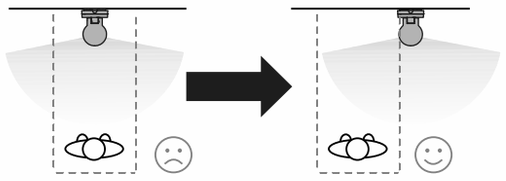

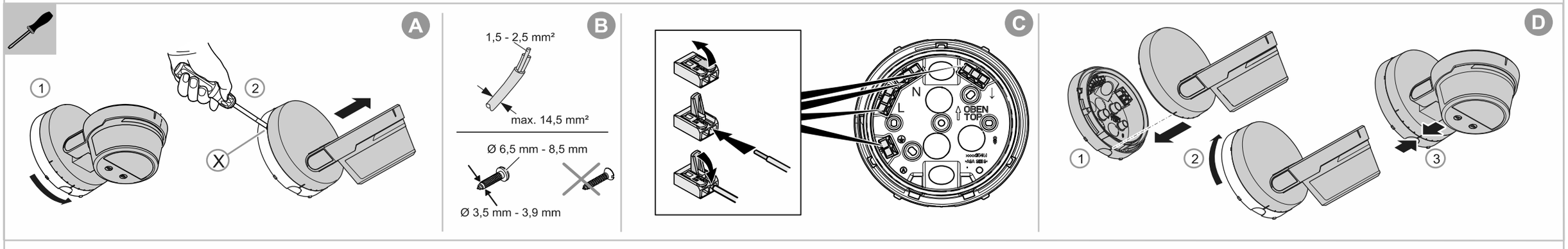

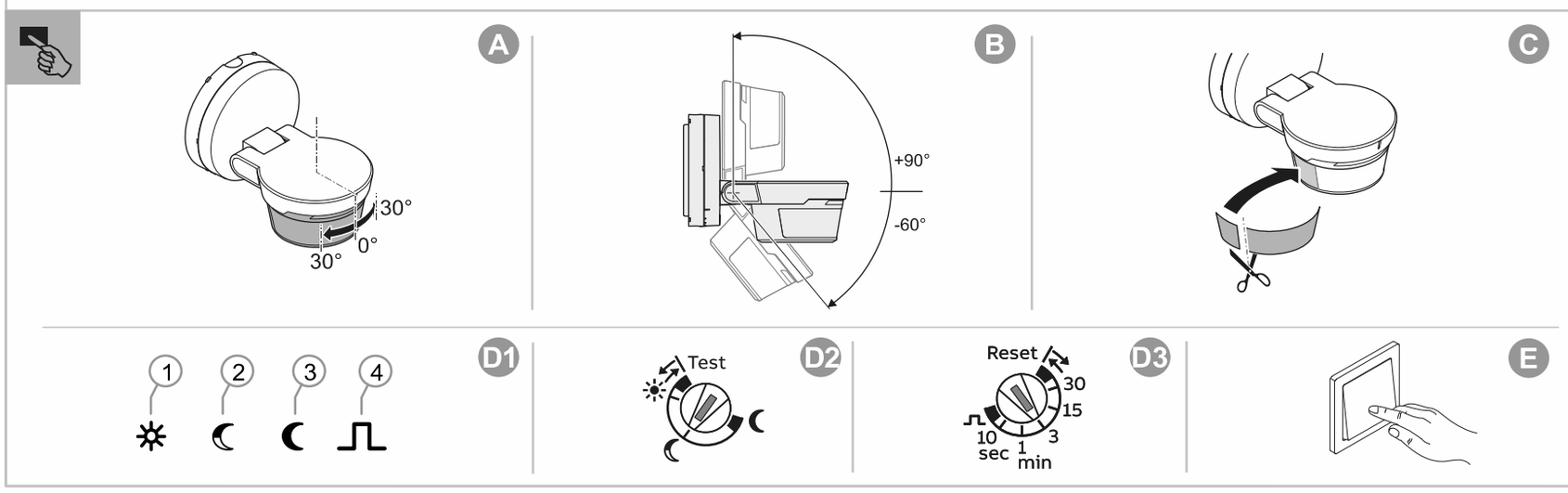

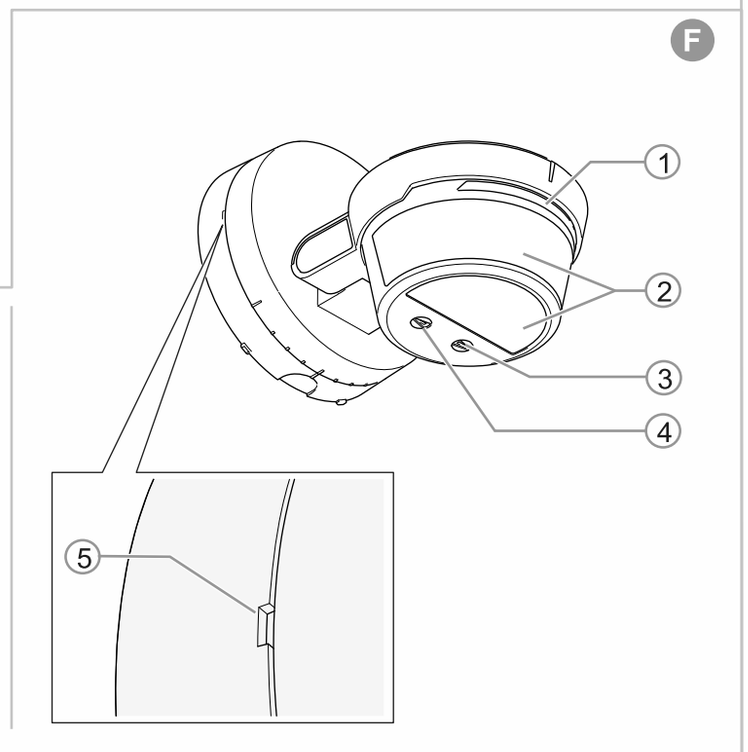

Deutsch

Busch-Wächter® PRO

Busch-Wächter® 280° WL

GEFAHR

Bei direktem oder indirektem Kontakt mit spannungsführenden Teilen kommt es zu einer gefährlichen Körperdurchströmung. Elektrischer Schock, Verbrennungen oder der Tod können die Folge sein. Bei unsachgemäß ausgeführten Arbeiten an spannungsführenden Teilen besteht Brandgefahr.
– Vor Montage und Demontage Netzspannung freischalten!
– Arbeiten am 110 … 240 V-Netz nur von Fachpersonal ausführen lassen.

ACHTUNG

Geräteschaden.
Die Linse des Gerätes ist empfindlich und kann beschädigt werden.
– Drücken Sie nicht auf die Linse des Gerätes.

Bestimmungsgemäßer Gebrauch

Die Busch-Wächter® sind Passiv-Infrarot-Bewegungsmelder. Sie schalten angeschlossene Verbraucher über ein Zeitglied, wenn sich Wärmequellen im Erfassungsbereich bewegen. Das Gerät kann auch über einen Taster bedient werden.
Die Bedienung und Einstellung kann am Gerät oder über die App Busch-/ABB-free@home® Next App erfolgen. Darüber hinaus kann das Gerät als flexTronics wireless Gerät betrieben werden. Auch die Einbindung in ein Busch-/ABB-free@home® Wireless-System ist möglich.

Hinweis

Die Busch-Wächter® sind keine Einbruch- oder Überfallmelder.

Fernbedienung und Parametrierung

Die Fernbedienung und Parametrierung erfolgt über die App Busch-/ABB-free@home® Next App in der jeweils aktuellsten Version.

Konformitätserklärung

Hiermit erklärt Busch-Jaeger | ABB, dass der Funkanlagentyp 6251/28-xxx-WL-xxx der Richtlinie 2014/53/EU entspricht. Der vollständige Text der EU-Konformitätserklärung ist unter dem QR-Code in dieser Anleitung verfügbar.

Technische Daten

Nennspannung	230 V AC ± 10%, 50/60 Hz
Schaltleistung	2300 W/VA
Schaltleistung LEDi	400 VA
Maximale Verlustleistung	< 0,3 W
Frontlinse	280°
Erfassung horizontal	280°
Dämmerungssensor	typ. 0,5 … 1000 / ∞ Lux
Ausschaltverzögerung (Sekunden bis Minuten)	10 s … 30 min
Kurzzeitimpuls ▪ Impulsdauer (Sekunden) ▪ Pausenzeit (Sekunden)	 1 s 9 s
Maximale Reichweite (Montage in 2,5 m Höhe)	16 m im Radius
Betriebstemperatur	-25 °C … 55 °C
Schutzart	IP55
Übertragungsprotokoll	▪ free@Home wireless (IEEE 802.15.4) ▪ Bluetooth Low Energy
Übertragungsfrequenz	2,400 … 2,483 GHz
Maximale Sendeleistung ▪ WL (wireless) ▪ Bluetooth LE (BLE)	 < 15 dBm < 10 dBm

Anschluss

[A]	Standardanschluss
[B]	Mit Öffnertaster: Ein für die Dauer der eingestellten Nachlaufzeit.
[C]	Mit RC-Löschglied 6899(-500) und Relais

ACHTUNG

Auf korrekte Polarität achten!

ACHTUNG

Schutz der abisolierten Enden
– Die Aderendhülsen an den Geräteleitungen nicht entfernen.

Klemmenbelegung

[⏚]	Grün/Gelb	[N]	Blau
[L]	Braun	[↓]	Grau

Reichweite

Reichweite den Grafiken [A1+A2] entnehmen. Achten Sie auf ausreichend Abstand zu Wärmequellen.

Montageorte

Empfohlen wird eine Montagehöhe von 2,5 m.

Montage

[A] Vorbereiten der Montage
– Falls Ober- und Unterteil bereits verrastet sind, drücken Sie die Aussparung zur Demontage (X) mit einem Schraubendreher ein und drehen Sie das Oberteil gegen den Uhrzeigersinn.
– Nehmen Sie das Oberteil vorsichtig ab.
[B] Montage des Sockels
– Die Anschraubmaße des Sockels sind mit evtl. vorhandenen Bohrungen alter Busch-Wächter® kompatibel.
– Verwenden Sie für die Montage an der Wand keine Senkkopfschrauben.
– Den Sockel montieren.
[C] Schließen Sie das Gerät elektrisch an.
[D] Rasten Sie das Geräteoberteil auf den Sockel auf. Setzen Sie das Oberteil so auf, dass die Markierungen übereinanderliegen. Drehen Sie das Oberteil im Uhrzeigersinn, bis es mit einem hörbaren Klacken verrastet.

Hinweis

Zur Eckmontage steht der Eckadapter 6851-EA/xxx zur Verfügung (nicht im Lieferumfang enthalten). Der Eckadapter kann nicht mit dem rechteckigen Dekorrahmen Designrahmen kombiniert werden.

Hinweis

Die Geräte kommunizieren über Funk.
Die Reichweite ist von den baulichen Gegebenheiten abhängig.
▪ Wände oder Decken, insbesondere mit Stahlarmierungen oder Metallverkleidungen, schränken die Reichweite ein.
▪ Der Abstand der Komponenten zu fremden Sendegeräten, die ebenfalls hochfrequente Signale abstrahlen (z.B. Computer, Audio- und Videoanlagen), sollte mindestens 1 m betragen.

Inbetriebnahme

[A] Ändern Sie den seitlichen Erfassungsbereich durch Drehen des Gerätekopfes.
[B] Verändern Sie die Reichweite durch Heben oder Senken des Gerätekopfes (mindestens 6 Meter).
[C] Die Reduzierung des Erfassungsbereichs kann sowohl durch gezieltes Aufkleben der mitgelieferten Folie als auch über die App erfolgen.

Inbetriebnahme am Gerät über Wahlschalter

Das Gerät befindet sich initial bei erster Spannungszuschaltung im Testmodus, siehe Abschnitt „Gehtest/Testmodus“.

Inbetriebnahme über QR-Code

1. Befolgen Sie die Anweisungen der App (Gerät hinzufügen, Code scannen).
2. Scannen Sie den aufgedruckten QR-Code auf der Rückseite des Sensorkopfes des Busch-Wächters.

Inbetriebnahme über Bluetooth (App) oder System Access Point

Ein nicht angelerntes Gerät wird über die App Busch-/ABB-free@home® Next App mittels Bluetooth® oder über den System Access Point in Betrieb genommen.
▪ Nach Spannungszuschaltung ist das Gerät automatisch für 30 Minuten in der App sichtbar und im Anlernmodus. Eine Anmeldung eines nicht angelernten Gerätes am System ist über Bluetooth® jederzeit möglich.
▪ Eine Anmeldung über die Inbetriebnahmeoberfläche des System Access Point ist jeweils 30 Minuten nach Bestromung möglich.
– Das Gerät befindet sich in diesem Zeitraum im Anlernmodus.
– Nachdem das Gerät über den System Access Point angelernt wurde, ist Bluetooth® deaktiviert.

Ein bereits angemeldetes Gerät muss zurückgesetzt werden, damit es erneut in den Anlernmodus versetzt wird (siehe Abschnitt „Reset“).

Bedienung

Bedienung

Für die Bedienung dieses Gerätes empfehlen wir die erweiterte Bedienungsanleitung (Produkthandbuch).
– Zu der erweiterten Bedienungsanleitung gelangen Sie über den QR-Code oder QR-Link, siehe Kopf in dieser Kurzanleitung.

[D1] Wahlschalter

[1]	Schalten bei jeder Helligkeit
[2]	Schalten bei fortgeschrittener Dämmerung
[3]	Schalten bei Dunkelheit
[4]	Kurzzeitimpuls

Normalbetrieb [D2+D3]

Stellen Sie die Werte für den Helligkeitsgrenzwert und Nachlaufzeit (Einschaltdauer der Beleuchtung nach der letzten Erfassung) ein.
Der Kurzzeitimpuls dient zum Ansteuern von z.B. Treppenlichtzeitschaltern oder Türglocken.

Bedienung mit Taster [E]

Bei der Bedienung mit einem Taster (Öffner-Taster) wird die Beleuchtung für die Dauer der eingestellten Nachlaufzeit eingeschaltet.

Bedienelemente [F]

[1]	LED
	Starten des Geräts nach Spannungswiederkehr, wenn sich das Gerät im Werkzustand befindet und noch nicht mit der App verbunden war ▪ Blaue LED - blinkt zweimal (1 Hz)
	Starten des Geräts nach Spannungswiederkehr, wenn das Gerät bereits in Anlage eingelesen bzw. mit der App verbunden war ▪ Rote LED - blinkt zweimal (1 Hz)
	Während des Verbindungsaufbaus mit der App ▪ Blaue LED pulsiert (1 Hz)
	Geräteidentifizierung über App ▪ Blaue LED blinkt für 20 Sekunden schnell (5 Hz)
	Bewegungserkennung im Testmodus ▪ Rote LED - blinkt schnell (5 Hz) Bewegungserkennung im Normalbetrieb ▪ Rote LED - blinkt dreimal und pausiert dann für 3 s
	Dauerhaft Ein/Aus (über die App) ▪ Rote LED - leuchtet dauerhaft
	Master-Reset Phase 1, erste 5 Sekunden (über Wahlschalter) ▪ Rote LED - blinkt (1 Hz)
	Master-Reset Phase 2, folgende 5 Sekunden (über Wahlschalter) ▪ Rote LED - blinkt (2 Hz)
	Firmwareupdate ▪ Violette LED - blinkt (1 Hz) während des gesamten Updates
[2]	Linse
[3]	Wahlschalter Nachlaufzeit, Kurzzeitimpuls / Reset
[4]	Wahslchalter Helligkeitsgrenzwert, Testmodus
[5]	Aussparung zur Demontage

Gehtest/Testmodus

▪ Das Gerät befindet sich initial bei erster Spannungszuschaltung im Testmodus.
– Wenn die Werkseinstellungen (Dämmerung 15 lx, 3 min Nachlaufzeit) für Ihren Gehtest passend sind, können Sie den Gehtest durchführen und müssen keine Änderungen vornehmen.
– Sollten Sie Änderungen wünschen, können Sie Nachlaufzeit und Helligkeit entsprechend anpassen. Der Testmodus bleibt dabei aktiv. Der Testmodus deaktiviert sich automatisch nach 10 Minuten Betriebszeit.
– Nach Ablauf des Testmodus sind die gewählten Wahlschalter-Einstellungen aktiv.

Testmodus nachträglich aktivieren

1. Stellen Sie den Wahlschalter auf „Test“ [D2].
2. Drehen Sie den Wahlschalter zurück auf die gewünschte Helligkeitseinstellung.
   – Das Gerät befindet sich nun für 10 Minuten im Testmodus (Tagbetrieb, 2 Sekunden Nachlauf). Zusätzlich wird jede Erfassung durch schnelles Blinken der Status-LED angezeigt.
3. Nach Ablauf des Testmodus sind die gewählten Wahlschalter-Einstellungen aktiv.

Hinweis: Der Testbetrieb kann vor Ablauf der zehnminütigen Erstinbetriebnahme abgebrochen werden, indem der Lux-Wahlschalter auf „Test“ und anschließend wieder auf einen bestimmten Lux-Wert gestellt wird (Blinkmodus der roten LED ändert sich).

Hinweis: Wenn der Lux-Wahlschalter in der Stellung „Test“ belassen und nicht wieder zurückgedreht wird, deaktiviert sich das Gerät nach ca. 5 s.

Weitere Informationen

Zur Ausführung zusätzlicher Funktionen muss das Gerät über die App oder die Weboberfläche des System Access Point parametriert werden. Ausführliche Informationen zu Inbetriebnahme und Parametrierung entnehmen Sie dem Produkthandbuch. Das Firmware-Update erfolgt über die App Busch-/ABB-free@home® Next App oder dem System Access Point.
Informationen zur Systemeinbindung siehe Systemhandbuch.

Reset

Master-Reset über Wahlschalter

1. Schalten Sie das Gerät für 10 Sekunden spannungsfrei.
2. Schalten Sie die Spannung wieder zu.
   – Innerhalb der nächsten 5 Minuten kann ein Master-Reset durchgeführt werden.
3. Stellen Sie den Wahlschalter auf „Reset“.
   – Nach 10 Sekunden fängt die rote LED für 5 Sekunden an zu blinken (1 Hz, Blink-Code Master-Reset-Phase 1).
   – Danach beginnt die LED für 5 Sekunden schnell zu blinken (2 Hz, Blink-Code Master-Reset Phase 2).
   – Anschließend geht die LED aus.
4. Drehen Sie den Wahlschalter nun aus der Stellung „Reset“ auf die gewünschte Nachlaufzeit.
   – Der Master-Reset wird durchgeführt.

Hinweis: Wenn der Nachlaufzeit-Wahlschalter [D3] in der Stellung „Reset“ belassen und nicht wieder zurückgedreht wird, deaktiviert sich das Gerät nach ca. 5 s und führt keinen Master-Reset aus.

Master-Reset über App

Befolgen Sie die Anweisungen in der App.

Kundenservice

Busch-Jaeger Elektro GmbH - Ein Unternehmen der ABB Gruppe,
Freisenbergstraße 2, D-58513 Lüdenscheid,
Tel.: +49 2351 956-1600; https://BUSCH-JAEGER.de

Hinweis

Endnutzer sind verpflichtet, Elektro- und Elektronik-Altgeräte nicht im Hausmüll, sondern getrennt vom unsortierten Siedlungsabfall zu entsorgen. Das regelmäßig abgebildete Symbol einer durchgestrichenen Mülltonne weist auf diese Verpflichtung hin. Zur Rückgabe stehen in Ihrer Nähe kostenfreie Sammelstellen sowie ggf. weitere Annahmestellen für die Wiederverwendung der Geräte zur Verfügung. Vertreiber für Elektro- und Elektronikgeräte sowie Vertreiber von Lebensmitteln sind unter den in § 17 Abs. 1 und Abs. 2 ElektroG genannten Voraussetzungen verpflichtet, unentgeltlich Altgeräte zurückzunehmen. Sollte das Altgerät personenbezogene Daten enthalten, ist der Endnutzer vor der Abgabe selbst für deren Löschung verantwortlich.
Endnutzer sind verpflichtet, Altbatterien und Altakkumulatoren, die nicht vom Altgerät umschlossen sind, sowie Lampen, die zerstörungsfrei aus dem Altgerät entnommen werden können, vor der Abgabe vom Altgerät zerstörungsfrei zu trennen und sie einer separaten Sammlung zuzuführen. Dies gilt nicht, wenn Altgeräte zur Wiederverwendung abgegeben werden.

English

Busch-Watchdog® PRO

Busch-Watchdog® 280° WL

DANGER

Dangerous currents flow through the body when coming into direct or indirect contact with live components. This can result in electric shock, burns or even death. Work improperly carried out on current-carrying parts can cause fires.
– Disconnect the mains voltage prior to mounting and dismantling!
– Permit work on the 110 - 240 V mains to be carried out only by specialist staff.

ATTENTION
Risk of damaging the device.
The lens of the device is sensitive and can easily sustain damage.
– Do not press on the lens of the device!

Intended use

The Busch-Watchdog® are passive infrared movement detectors. They switch connected loads via a timing element when sources of heat move within their detection range. The device can also be operated via a push-button.
The operation and setting can be carried out on the device or the Busch-/ABB-free@home® Next App. In addition, the device can also be operated as flexTronics wireless device. Also the integration into a Busch-/ABB-free@home® wireless system is possible.

Notice
The Busch-Watchdog® are no intrusion or attack alarms.

Remote control and parameter setting

The remote control and parameter setting is carried out via the Busch-/ABB-free@home® Next App app in the respectively most current version.

Declaration of conformity

Busch-Jaeger | ABB hereby declares that radio system type 6251/28-xxx-WL-xxx conforms to Directive 2014/53/EU. The complete text of the EU Declaration of Conformity is available in this manual under the QR code.

Technical data

Nominal voltage	230 V AC ± 10%, 50/60 Hz
Switching capacity	2300 W/VA
Switching capacity LEDi	400 VA
Maximum power loss	< 0.3 W
Front lens	280°
Horizontal detection	280°
Twilight sensor	Typ. 0.5 - 1000 / ∞ lux
Switch-off delay (seconds up to minutes)	10 s - 30 min
Short-time pulse ▪ Pulse duration (seconds): ▪ Pause time (seconds)	 1 s 9 s
Maximum transmission range (mounted 2.5 m high)	16 m in radius
Operating temperature	-25 °C - 55 °C
Protection type	IP55
Transmission protocol	▪ free@home wireless (IEEE 802.15.4) ▪ Bluetooth low energy
Transmission frequency	2.400 - 2.483 GHz
Maximum transmission power ▪ WL (wireless) ▪ Bluetooth LE (BLE)	 < 15 dBm < 10 dBm

Connection

[A]	Standard connection
[B]	With break switch: On for the duration of the set switch-off delay.
[C]	With RC suppressor 6899(-500) and relay

ATTENTION
Check that the polarity is correct!

ATTENTION
Protection of the skinned lengths
– Do not remove the wire end sleeves on the device cables.

Terminal assignment

[⏚]	Green/Yellow	[N]	Blue
[L]	Brown	[↓]	Grey

Transmission range

For transmission range, see the illustrations [A1+A2]. Ensure an adequate distance to heat sources.

Installation sites

Recommended is a mounting height of 2.5 m.

Mounting

[A] Mounting preparations
– If the cover and base are already latched, press the groove for dismantling (X) in with a screwdriver and turn the cover anticlockwise.
– Carefully remove the cover.
[B] Mounting of the base
– The bolting dimensions of the base are compatible with possibly existing bores for older Busch-Watchdog®.
– Do not use countersunk head screws for mounting to the wall.
– Mounting the base.
[C] Connect the power to the device.
[D] Latch the cover of the device onto the base. Attach the cover so that the markings are above each other. Turn the cover clockwise until it latches with an audible click.

Notice
The corner adapter 6851-EA/xxx is available (not included in the scope of delivery) for corner mounting. The corner adapter cannot be combined with the rectangular decor frame Designrahmen.

Notice
The devices communicate via radio control.
The transmission range depends on the structural conditions.
▪ Walls or ceilings, especially steel reinforcements or metal claddings, reduce the transmission range.
▪ The distance of components to other transmitters that also emit high-frequency signals (e.g. computers, audio and video systems) should be at least 1 m.

Commissioning

[A] Adjust the lateral detection range by turning the head of the device.
[B] Adjust the transmission range by lifting or lowering the head of the device (at least 6 metres).
[C] The reduction of the detection range can be made both by means of specific gluing on of the supplied foil and also via the app.

Commissioning on the device via selector switch
Initially the device is in test mode when connected to the power for the first time, see section "Activation test/Test mode".

Commissioning via QR code
1. Follow the instructions of the app (Add device, Scan code).
2. Scan the printed QR code on the rear side of the sensor head of the Busch-Watchdog.

Commissioning via Bluetooth (app) or System Access Point
A non-programmed device is made operational via the Busch-/ABB-free@home® Next App app with Bluetooth® or via the System Access Point.
▪ After being activated, the device is automatically visible in the app for 30 minutes and in teaching mode. A login of a non-programmed device into the system is possible at all times via Bluetooth®.
▪ A login via the commissioning interface of the System Access Point is possible 30 minutes after being energized.
– During this time the device is in programming mode.
– Bluetooth® is deactivated after the device has been programmed via the System Access Point.
A device that has already been logged in must be reset, to enable it to be set again into programming mode (see section "Reset").

Operation

Operation

For the operation of this device we recommend the extended operation manual (Product manual).
– To access the extended operation manual, use the QR code or the QR link, see the heading of these brief instructions.

[D1] Selector switch

[1]	Switching during all brightness levels
[2]	Switching during advancing twilight
[3]	Switching during darkness
[4]	Short-time pulse

Normal operation [D2+D3]
Set the values for the brightness limit value and the switch-off delay (on period of the light after the last detection).
The short-time pulse serves for activating staircase light switches or door bells, for example.

Operation with push-button [E]
When operating with a push-button (break switch) the lighting for the set switch-off delay is switched on.

Control elements [F]

[1]	LED
	Starting the device after the return of voltage, when the device is in factory status and has not been connected with the app ▪ Blue LED - flashes twice (1 Hz)
	Starting the device after the return of voltage, when the device has already been read into the system or has been connected with the app ▪ Red LED - flashes twice (1 Hz)
	During the connection process with the app ▪ Blue LED pulsates (1 Hz)
	Device identification via app ▪ Blue LED flashes fast for 20 seconds (5 Hz)
	Movement detection in test mode ▪ Red LED - flashes fast (5 Hz) Movement detection during standard operation ▪ Red LED flashes three times and then pauses for 3 s
	Continuous On/Off (via the app) ▪ Red LED - lights up permanently
	Master reset phase 1, first 5 seconds (via selector switch) ▪ Red LED - flashes (1 Hz)
	Master reset phase 2, following 5 seconds (via selector switch) ▪ Red LED - flashes (2 Hz)
	Firmware update ▪ Violet LED - flashes (1 Hz) during the entire update
[2]	Lens
[3]	Selector switch switch-off delay, short-time pulse / reset
[4]	Selector switch brightness limit value, test mode
[5]	Groove for dismantling

Activation test/Test mode

▪ Initially the device is in test mode when connected to the power for the first time.
– When the factory settings (twilight 15 lx, 3 min switch-off delay) for your activation test are suitable, you can perform the activation test and do not need to make any adjustments.
– If you require changes, you can adjust the switch-off delay and brightness accordingly. The test mode remains active. The test mode is automatically deactivated after an operating time of 10 minutes.
– After the test mode has expired, the selected selector switch settings are active.

Activating test mode later
1. Set the selector switch on "Test" [D2].
2. Turn the selector switch back to the desired brightness setting.
– The device is now in test mode for 10 minutes (daytime operation, 2 seconds switch-off delay). In addition, each detection is indicated by the status LED flashing quickly.
3. After the test mode has expired, the selected selector switch settings are active.

Notice: The test mode can be aborted before the ten-minute initial commissioning has expired, by setting the lux selector switch on "Test" and then again on a specific lux value (flashing mode of the red LED changes).

Notice: When the lux selector switch is left in the "Test" setting and is not turned back, the device deactivates after approx. 5 s.

Additional information

The device must be parameterized via the app or the web interface of the System Access Point for the use of additional functions. Detailed information on commissioning and parameterization is available in the product manual. The firmware update is carried out via the Busch-/ABB-free@home® Next App app or the System Access Point.
For information on system integration please see the system manual.

Reset

Master reset via selector switch
1. Disconnect the device from power for 10 seconds.
2. Switch on the voltage again.
– A master reset can be carried out within the next 5 minutes.
3. Set the selector switch to "Reset".
– After 10 seconds the red LED starts to flash for 5 seconds (1 Hz, flash code master reset phase 1).
– Then the LED starts to flash fast for 5 seconds (2 Hz, flash code master reset phase 2).
– Then the LED goes out.
4. Now turn the selector switch from position "Reset" to the desired switch-off delay.
– The master reset is being performed.

Notice: When the switch-off delay selector switch [D3] is left in the "Reset" setting and is not turned back, the device deactivates after approx. 5 s and does not perform a master reset.

Master reset via app
Follow the instructions in the app.

Customer service

Busch-Jaeger Elektro GmbH - A member of the ABB Group,
Freisenbergstraße 2, D-58513 Lüdenscheid, Germany,
Tel.: +49 2351 956-1600; www.BUSCH-JAEGER.de

Nederlands

Busch-Wächter® PRO

Busch-Wächter® 280° WL

GEVAAR

Bij direct of indirect contact met spanningvoerende delen ontstaat een gevaarlijke doorstroming van het lichaam. Elektrische schok, brandwonden of de dood kunnen het gevolg zijn. Bij niet correct uitgevoerde werkzaamheden aan spanningvoerende delen bestaat brandgevaar.
– Voor montage en demontage eerst de netspanning vrijschakelen!
– Werkzaamheden aan het 110 … 240V-elektriciteitsnet uitsluitend laten uitvoeren door een erkend elektrotechnisch installatiebedrijf.

WAARSCHUWING
Beschadiging van apparatuur.
De lens van het apparaat is gevoelig en kan worden beschadigd.
– Druk niet op de lens van het apparaat.

Beoogd gebruik

De Busch-Wächter® is een passieve infrarood-bewegingsschakelaar. Ze schakelen aangesloten verbruikers via een tijdfunctie, als er zich warmtebronnen in het detectiebereik bewegen. Het apparaat kan ook via een impulsdrukker worden bediend.
Bediening en instelling kunnen op het apparaat of met de app Busch-/ABB-free@home® Next App worden uitgevoerd. Bovendien kan het apparaat als flexTronics wireless apparaat worden gebruikt. Ook integratie in een Busch-/ABB-free@home® Wireless-systeem is mogelijk.

Opmerking
De Busch-Wächter® is geen inbraak- of overvalmelder.

Afstandsbediening en parametrisering

Afstandsbediening en parametrisering worden uitgevoerd met de nieuwste versie van de app Busch-/ABB-free@home® Next App.

Conformiteitsverklaring

Hiermee verklaart Busch-Jaeger | ABB, dat de radioapparatuur van het type 6251/28-xxx-WL-xxx voldoet aan de richtlijn 2014/53/EU. De volledige tekst van de EU-conformiteitsverklaring is beschikbaar via de QR-code in deze handleiding.

Technische gegevens

Nominale spanning	230 V AC ± 10%, 50/60 Hz
Schakelvermogen	2300 W/VA
Schakelvermogen LEDi	400 VA
Maximaal vermogensverlies	< 0,3 W
Lens aan voorkant	280°
Detectie horizontaal	280°
Schemersensor	typisch 0,5 … 1000 / ∞ lux
Uitschakelvertraging (seconden tot minuten)	10 s … 30 min
Korte impuls ▪ Impulsduur (seconden) ▪ Onderbrekingstijd (seconden)	 1 s 9 s
Maximale reikwijdte (montage op 2,5 m hoogte)	16 m in radius
Bedrijfstemperatuur	-25 °C … 55 °C
Beschermingsgraad	IP55
Overdrachtsprotocol	▪ free@Home wireless (IEEE 802.15.4) ▪ Bluetooth Low Energy
Overdrachtfrequentie	2,400 … 2,483 GHz
Maximaal zendvermogen ▪ WL (wireless) ▪ Bluetooth LE (BLE)	 < 15 dBm < 10 dBm

Aansluiting

[A]	Standaardaansluiting
[B]	Met impulsdrukker met verbreekcontact (NC): Aan voor de duur van de ingestelde nalooptijd.
[C]	Met RC-overspanningsbegrenzer 6899(-500) en relais

WAARSCHUWING
Let op de juiste polariteit!

WAARSCHUWING
Beveiliging van de gestripte uiteinden
– De adereindhulzen van de apparaatleidingen niet verwijderen.

Klemcodering

[⏚]	Groen/geel	[N]	Blauw
[L]	Bruin	[↓]	Grijs

Reikwijdte

De reikwijdte vindt u in de afbeeldingen [A1+A2]. Zorg voor voldoende afstand tot warmtebronnen.

Montageplaatsen

Aanbevolen montagehoogte 2,5 m.

Montage

[A] Montage voorbereiden
– Als het bovenste en onderste deel al vergrendeld zijn, drukt u de uitsparing voor de demontage (X) in met een schroevendraaier en draait u het bovenste deel met de klok mee.
– Verwijder het bovendeel voorzichtig.
[B] Montage van de sokkel
– De schroefmaten van de sokkel passen eventueel bij de bestaande boorgaten van oudere Busch-Wächter®.
– Gebruik voor de montage aan de wand geen schroeven met verzonken kop.
– De sokkel monteren.
[C] Sluit het apparaat elektrisch aan.
[D] Klik het bovenste deel van het apparaat op de sokkel. Plaats het bovenste deel zo dat de markeringen boven elkaar liggen. Draai het bovenste deel met de klok mee. tot dit hoorbaar vastklikt.

Opmerking
De hoekadapter 6851-EA/xxx is verkrijgbaar voor hoekmontage (niet meegeleverd). De hoekadapter kan niet worden gecombineerd met het rechthoekige decor-afdekraamDesignrahmen.

Opmerking
De apparaten communiceren radiogestuurd.
Het bereik is afhankelijk van de bouwkundige situatie.
▪ Muren of plafonds, vooral met stalen wapening of metalen bekleding, beperken het bereik.
▪ De afstand van de componenten tot andere apparaten die ook hoogfrequente signalen uitzenden (bijv. computers, audio- en videoapparatuur) moet minimaal 1 meter bedragen.

Inbedrijfname

[A] Verander het detectiebereik aan de zijkant door de apparaatkop te draaien.
[B] Verander de reikwijdte door de apparaatkop omhoog of omlaag te brengen (minimaal 6 m).
[C] Het detectiegebied kan worden verkleind door op de meegeleverde folie te plakken of via de app.

Inbedrijfname op apparaat via keuzeschakelaar
Het apparaat staat wanneer de voeding voor het eerst wordt aangesloten in het testbedrijf, zie paragraaf "looptest/testbedrijf".

Inbedrijfname via QR-code
1. Volg de instructies in de app (apparaat toevoegen, code scannen).
2. Scan de QR-code die op de achterkant van de sensorkop van de Busch-Watchdog® staat.

Inbedrijfname via bluetooth (app) of System Access Point
Een apparaat dat niet ingeleerd is, wordt via bluetooth of het System Access Point in bedrijf genomen met de app Busch-/ABB-free@home® Next App.
▪ Na het inschakelen van de spanning is het apparaat gedurende 30 minuten automatisch zichtbaar in de app en staat deze in de inleermodus. Het is op elk moment mogelijk om via bluetooth in te loggen op het systeem met een apparaat dat nog niet geprogrammeerd is.
▪ Aanmelding via de inbedrijfname-interface van het System Access Point is 30 minuten na inschakeling van de spanning mogelijk.
– In deze periode bevindt het apparaat zich in de inleermodus.
– Nadat het apparaat via het System Access Point is ingeleerd, wordt bluetooth gedeactiveerd.
Een reeds aangemeld apparaat moet worden gereset, zodat deze opnieuw naar de inleermodus wordt geschakeld (zie sectie "Reset").

Bediening

Bediening

Voor de bediening van dit apparaat adviseren we de uitgebreide gebruiksaanwijzing te lezen (producthandboek).
– Via de QR-code of QR-link gaat u naar de uitgebreide gebruiksaanwijzing, zie koptekst in deze korte handleiding.

[D1] Keuzeschakelaar

[1]	Schakelen bij elke helderheid
[2]	Schakelen bij gevorderde schemering
[3]	Schakelen bij duisternis
[4]	Korte impuls

Normaal bedrijf [D2+D3]
Stel de waarden voor de lichtwaarde-instelling en nalooptijd (inschakelduur verlichting na de laatste detectie) in.
De korte impuls is bedoeld voor het aansturen van bijvoorbeeld trappenhuistijdschakelaars of deurbellen.

Bediening met impulsdrukker [E]
Bij bediening met een impulsdrukker (impulsdrukker met verbreekcontact (NC) wordt de verlichting ingeschakeld voor de duur van de ingestelde nalooptijd.

Bedieningselementen [F]

[1]	Led
	Het apparaat starten na spanningsterugkeer als het apparaat zich in de fabriekstoestand bevindt en nog niet met de app is verbonden ▪ Blauwe led – knippert twee keer (1 Hz)
	Starten van het apparaat na spanningsterugkeer als het apparaat al in het systeem is ingelezen of met de app is verbonden ▪ Rode led – knippert twee keer (1 Hz)
	Tijdens het maken van de verbinding met de app ▪ Blauwe led pulseert (1 Hz)
	Apparaatidentificatie via app ▪ Blauwe led knippert snel gedurende 20 seconden (5 Hz)
	Bewegingsdetectie in testbedrijf ▪ Rode led – knippert snel (5 Hz) Bewegingsdetectie in normaal bedrijf ▪ Rode led – knippert drie keer en pauzeert dan 3 seconden
	Continu aan/uit (via de app) ▪ Rode led brandt continu
	Masterreset fase 1, eerste 5 seconden (via keuzeschakelaar) ▪ Rode led – knippert (1 Hz)
	Masterreset fase 2, volgende 5 seconden (via keuzeschakelaar) ▪ Rode led – knippert (2 Hz)
	Firmware-update ▪ Paarse led – knippert (1 Hz) tijdens de gehele update
[2]	Lens
[3]	Keuzeschakelaar nalooptijd, korte impuls / reset
[4]	Keuzeschakelaar lichtwaarde-instelling, testbedrijf
[5]	Uitsparing voor demontage

Looptest/testbedrijf

▪ Het apparaat staat wanneer de voeding voor het eerst wordt aangesloten in het testbedrijf.
– Als de fabrieksinstellingen (schemering 15 lx, 3 m in nalooptijd) geschikt zijn voor uw looptest, kunt u de looptest uitvoeren en hoeft u geen wijzigingen aan te brengen.
– Als u wijzigingen wilt aanbrengen, kunt u de nalooptijd en de helderheid dienovereenkomstig aanpassen. Het testbedrijf blijft actief. Het testbedrijf wordt na 10 minuten automatisch uitgeschakeld.
– Nadat het testbedrijf is verstreken, zijn de geselecteerde instellingen van de keuzeschakelaar actief.

Testbedrijf later activeren
1. Zet de keuzeschakelaar op "Test" [D2].
2. Draai de keuzeschakelaar naar de gewenste lichtwaarde-instelling.
– Het apparaat bevindt zich nu 10 minuten lang in testbedrijf (dagbedrijf, 2 seconden naloop). Bovendien wordt elke detectie aangegeven met een snel knipperende status-led.
3. Nadat het testbedrijf is verstreken, zijn de geselecteerde instellingen van de keuzeschakelaar actief.

Opmerking: Het testbedrijf kan worden geannuleerd voordat de tien minuten durende eerste inbedrijfname is verstreken, door de lux-keuzeschakelaar op "Test" en vervolgens weer op een specifieke luxwaarde te zetten (de knippermodus van de rode led verandert).

Opmerking: Als de keuzeschakelaar in de stand "Test" blijft staan en niet weer wordt teruggedraaid, wordt het apparaat na 5 seconden gedeactiveerd.

Meer informatie

Om extra functies uit te voeren, moet het apparaat via de app of de webinterface van het parametrisering geparametreerd worden. Uitvoerige informatie over de inbedrijfname en parametrering vindt u in het producthandboek. De firmware-update wordt uitgevoerd met de app Busch-/ABB-free@home® Next App of via het System Access Point.
Zie het systeemhandboek voor informatie over integratie in een systeem.

Reset

Masterreset via keuzeschakelaar
1. Schakel de spanning naar het apparaat gedurende 10 seconden uit.
2. Schakel de spanning weer in.
– Binnen de volgende 5 minuten kan een masterreset worden uitgevoerd.
3. Zet de keuzeschakelaar op "Reset".
– Na 10 seconden begint de rode led gedurende 5 seconden te knipperen (1 Hz, knippercode masterreset fase 1).
– Daarna begint de led gedurende 5 seconden snel te knipperen (2 Hz, knippercode masterreset fase 2).
– Vervolgens gaat de led uit.
4. Draai de keuzeschakelaar nu vanuit de stand "Reset" naar de gewenste nalooptijd.
– De masterreset wordt uitgevoerd.

Opmerking: Als de keuzeschakelaar [D3] in de stand "Reset" blijft staan en niet weer wordt teruggedraaid, wordt het apparaat na ca. 5 seconden gedeactiveerd en voert geen masterreset uit.

Masterreset via app
Volg de instructies in de app.

Klantenservice

Busch-Jaeger Elektro GmbH - Een onderneming van de ABB-groep,
Freisenbergstraße 2, D-58513 Lüdenscheid,
Tel.: +49 2351 956-1600; www.BUSCH-JAEGER.de

6251/28-xxx-WL-xxx

FR IT ES

2CKA000173B5672 / 06.08.2024

Français

Busch-Watchdog® PRO

Busch-Watchdog® 280° WL

DANGER

Un contact direct ou indirect avec des pièces sous tension entraîne un passage de courant dangereux dans le corps. Ceci peut avoir pour conséquence un choc électrique, des brûlures ou la mort. Risque d'incendie en cas de travaux non conformes sur les pièces sous tension.

– Couper la tension du secteur avant le montage et le démontage !
– Confier les travaux sur le réseau 110 à 240 V uniquement au personnel qualifié.

ATTENTION

Risque d'endommagement de l'appareil.
La lentille de l'appareil est sensible et risque d'être endommagée.
– Ne pas appuyer sur la lentille de l'appareil.

Utilisation conforme

Les Busch-Watchdog® sont des détecteurs de mouvement à infrarouge passifs. Ils déclenchent les consommateurs raccordés via un relais temporisateur lorsqu'une source de chaleur se déplace dans la plage de détection. L'appareil est également utilisable à l'aide d'un bouton-poussoir. La commande et le réglage sont possibles sur l'appareil ou via l'application Busch-/ABB-free@home® Next App. Par ailleurs, l'appareil peut être utilisé comme un appareil flexTronics wireless . L'intégration dans un système sans fil Busch-/ABB-free@home® est également possible.

Remarque

Les Busch-Watchdog® ne sont pas des systèmes d'alarme anti-cambriolage ou anti-intrusion.

Commande à distance et paramétrage

La commande à distance et le paramétrage s'effectuent avec l'application Busch-/ABB-free@home® Next App dans sa version la plus récente.

Déclaration de conformité

La société Busch-Jaeger | ABB déclare par la présente que le type de système sans fil 6251/28-xxx-WL-xxx est conforme aux dispositions de la directive 2014/53/UE. Le texte intégral de la déclaration de conformité UE est consultable en scannant le code QR de la présente notice.

Caractéristiques techniques

Tension nominale	230 V AC ± 10 %, 50/60 Hz
Puissance de coupure	2300 W/VA
Puissance de coupure LEDi	400 VA
Puissance dissipée maximale	< 0,3 W
Lentille avant	280°
Capteurs horizontaux	280°
Capteur crépuscule	typ. 0,5 à 1.000 / ∞ Lux
Minuterie de mise à l'arrêt (secondes à minutes)	10 s à 30 min.
Impulsion de courte durée ▪ Durée d'impulsion (secondes) ▪ Durée de pause (secondes)	 1 s 9 s
Portée maximum (pour un montage à une hauteur de 2,5 m)	16 m de rayon
Température de fonctionnement	-25 °C à 55 °C
Type de protection	IP55
Protocole de transmission	▪ free@Home wireless (IEEE 802.15.4) ▪ Bluetooth Low Energy
Fréquence de transmission	2,400 à 2,483 GHz
Puissance d'émission maximale ▪ WL (sans fil) ▪ Bluetooth LE (BLE)	 < 15 dBm < 10 dBm

Raccordement

[A]	Raccordement standard
[B]	Avec touche contact normalement fermé : en marche pendant le temps de fonctionnement configuré.
[C]	Avec circuit d'extinction RC 6899(-500) et relais

ATTENTION

Veiller à respecter la polarité !

ATTENTION

Protection des extrémités dénudées
– Ne pas retirer les embouts des câbles de l'appareil.

Affectation des bornes

[⏚]	Vert/jaune	[N]	Bleu
[L]	Marron	[↓]	Gris

Portée

Consultez les graphiques [A1+A2] pour connaître la portée. Veillez à vous éloigner suffisamment des sources de chaleur.

Emplacements de montage

Une hauteur de montage de 2,5 m est recommandée.

Montage

[A] Préparation au montage
– Si les parties supérieure et inférieure sont déjà enclenchées, enfoncez la découpe pour le démontage (X) à l'aide d'un tournevis et tournez la partie supérieure dans le sens inverse des aiguilles d'une montre.
– Retirez avec précaution la partie supérieure.

[B] Montage du socle
– Les dimensions de vissage du socle sont compatibles avec les trous éventuellement déjà présents sur les anciens Busch-Watchdog®.
– N'utilisez pas de vis à tête fraisée pour le montage mural.
– Montez le socle.

[C] Raccordez l'appareil à l'alimentation secteur.

[D] Emboîtez la partie supérieure de l'appareil sur le socle. Placez la partie supérieure de manière à ce que les repères se superposent. Tournez la partie supérieure dans le sens des aiguilles d'une montre jusqu'à ce que vous l'entendiez s'enclencher.

Remarque

L'adaptateur angulaire 6851-EA/xxx (non fourni) est disponible pour le montage d'angle. L'adaptateur d'angle ne peut pas être associé au cadre décoratif rectangulaire Designrahmen.

Remarque

Les appareils communiquent par liaison radio.
La portée dépend de la construction du bâtiment.
- Les murs ou les plafonds, notamment ceux dotés d'une armature en acier ou d'un revêtement métallique, limitent la portée.
- Les composants doivent se trouver à une distance d'au moins 1 m des émetteurs externes dont les signaux sont également à haute fréquence (par exemple des ordinateurs ou des systèmes audio et vidéo).

Mise en service

[A] Modifiez la plage de détection latérale en tournant la tête de l'appareil.
[B] Modifiez la portée en levant ou en baissant la tête de l'appareil (au moins 6 m).
[C] La réduction de la plage de détection est possible soit en collant avec précision la feuille fournie, soit via l'application.

Mise en service sur l'appareil via le sélecteur

L'appareil est initialement en mode test à la première mise sous tension, voir paragraphe « Test de fonctionnement/mode test ».

Mise en service par code QR

1. Suivez les instructions de l'application (ajouter l'appareil, scanner le code).
2. Scannez le code QR imprimé derrière la tête du capteur du Busch-Guard.

Mise en service par Bluetooth (application) ou System Access Point

Un appareil non programmé peut être mis en service à l'aide de l'application Busch-/ABB-free@home® Next App par Bluetooth® ou avec le System Access Point.
- Après la mise sous tension, l'appareil est automatiquement visible dans l'application pendant 30 minutes et en mode programmation. L'ouverture de session d'un appareil non programmé dans le système est possible à tout moment par Bluetooth®.
- Une ouverture de session via l'interface de mise en service du System Access Point est toujours possible pendant les 30 minutes qui suivent la mise sous tension.
  – Pendant cette période, l'appareil est en mode programmation.
  – Après la programmation de l'appareil via le System Access Point, le Bluetooth® est désactivé.

Un appareil déjà connecté doit être réinitialisé pour pouvoir passer à nouveau en mode programmation (voir la section « Réinitialisation »).

Utilisation

Utilisation

Pour utiliser cet appareil, nous recommandons de lire les instructions d'utilisation avancées (manuel du produit).
– Le code QR ou le lien QR (voir l'en-tête du présent guide de référence) vous permet d'accéder aux instructions d'utilisation avancées.

[D1] Sélecteur

[1]	Commutation indépendamment de la luminosité
[2]	Commutation lorsque le crépuscule est déjà avancé
[3]	Commutation en pleine obscurité
[4]	Impulsion de courte durée

Mode Normal [D2+D3]

Réglez les valeurs seuil de luminosité et temps de fonctionnement (durée d'activation de l'éclairage après la dernière détection).
L'impulsion de courte durée permet, par exemple, la commande de la minuterie d'escalier ou de la sonnette de la porte.

Commande avec bouton-poussoir [E]

En cas de commande avec un bouton-poussoir (touche contact normalement fermé), l'éclairage s'active pour la durée du temps de fonctionnement définie.

Éléments de commande [F]

[1]	LED
	Démarrage de l'appareil après le retour de la tension si l'appareil se trouve à l'état d'usine et n'a pas encore été connecté à l'application. ▪ LED bleue - clignote deux fois (1 Hz)
	Démarrage de l'appareil après le retour de la tension, si l'appareil a déjà été importé dans l'installation ou connecté à l'application ▪ LED rouge - clignote deux fois (1 Hz)
	Pendant l'établissement de la connexion avec l'application ▪ La LED bleue pulse (1 Hz)
	Identification de l'appareil via l'application ▪ La LED bleue clignote rapidement pendant 20 secondes (5 Hz)
	Détection de mouvement en mode test ▪ LED rouge - clignote rapidement (5 Hz) Détection de mouvement en mode normal ▪ LED rouge - clignote trois fois puis s'arrête pendant 3 s
	Marche/arrêt permanent (via l'application) ▪ LED rouge - allumée en permanence
	Réinitialisation générale phase 1, 5 premières secondes (via le sélecteur) ▪ LED rouge - clignote (1 Hz)
	Réinitialisation générale phase 2, 5 secondes suivantes (via le sélecteur) ▪ LED rouge - clignote (2 Hz)
	Mise à jour du micrologiciel ▪ LED violette - clignote (1 Hz) pendant toute la durée de la mise à jour

[2]	Lentille
[3]	Sélecteur temps de fonctionnement, impulsion de courte durée / réinitialisation
[4]	Sélecteur de valeur seuil de luminosité, mode test
[5]	Découpe pour le démontage

Test de fonctionnement/mode test

- L'appareil est initialement en mode test à la première mise sous tension.
  – Si les réglages d'usine (crépuscule 15 lx, temps de fonctionnement 3 min.) conviennent à votre test de fonctionnement, vous pouvez effectuer le test de fonctionnement et n'avez pas besoin d'apporter de modifications.
  – Pour apporter des modifications, vous pouvez adapter le temps de fonctionnement et la luminosité. Le mode test reste alors actif. Le mode test se désactive automatiquement après 10 minutes de fonctionnement.
  – À la fin du mode test, les réglages sélectionnés du sélecteur sont actifs.

Activation ultérieure du mode test

1. Réglez le sélecteur sur « Test » [D2].
2. Remettez le sélecteur sur le réglage de luminosité souhaité.
   – L'appareil se trouve alors en mode test pendant 10 minutes (utilisation de jour, temps de fonctionnement 2 secondes). Chaque détection est également signalée par un clignotement rapide de la LED d'état.
3. À la fin du mode test, les réglages sélectionnés du sélecteur sont actifs.

Remarque : le mode test peut être interrompu avant la fin des dix minutes de la première mise en service en plaçant le sélecteur lux sur « Test » puis à nouveau sur une valeur de lux déterminée (le mode clignotement de la LED rouge change).

Remarque : si le sélecteur lux est laissé en position « Test » et n'est pas ramené à sa position initiale, l'appareil se désactive au bout de 5 secondes.

Informations complémentaires

Pour exécuter des fonctions supplémentaires, l'appareil doit être paramétré via l'application ou l'interface Web du System Access Point. Vous trouverez des informations complètes sur la mise en service et le paramétrage dans le manuel du produit. La mise à jour du micrologiciel est réalisée par le biais de l'application Busch-/ABB-free@home® Next App ou du System Access Point.
Pour en savoir plus sur l'intégration du système, voir le manuel du système.

Réinitialisation

Réinitialisation générale via le sélecteur

1. Mettez l'appareil hors tension pendant 10 secondes.
2. Remettez sous tension.
   – Une réinitialisation générale peut être effectuée dans les 5 minutes qui suivent.
3. Réglez le sélecteur sur « Reset ».
   – Après 10 secondes, la LED rouge se met à clignoter pendant 5 secondes (1 Hz, code de clignotement réinitialisation générale phase 1).
   – Puis, la LED se met à clignoter rapidement pendant 5 secondes (2 Hz, code de clignotement réinitialisation générale phase 2).
   – Après cette étape, la LED s'éteint.
4. Tournez le sélecteur hors de la position « Reset » sur le temps de fonctionnement souhaité.
   – La réinitialisation générale est effectuée.

Remarque : si le sélecteur temps de fonctionnement [D3] est laissé en position « Reset » et n'est pas ramené à sa position initiale, l'appareil se désactive au bout de 5 secondes et n'effectue pas la réinitialisation générale.

Réinitialisation générale via l'application

Suivez les instructions de l'application.

Service clientèle

Busch-Jaeger Elektro GmbH - Une société du groupe ABB,
Freisenbergstraße 2, D-58513 Lüdenscheid,
Tél.: +49 2351 956-1600; www.BUSCH-JAEGER.de

Italiano

Busch-Watchdog® PRO

Busch-Watchdog® 280° WL

PERICOLO

Il contatto diretto o indiretto con parti attraversate da corrente elettrica provoca pericolosi flussi di corrente attraverso il corpo. Ne possono conseguire shock elettrici, ustioni e decesso. Pericolo di incendio in caso di lavori su parti sotto tensione eseguiti in modo non appropriato.
- Prima del montaggio o dello smontaggio scollegare la tensione di rete!
- Gli interventi su reti da 110 a 240 V devono essere eseguiti solo da personale specializzato.

ATTENZIONE

Danni all'apparecchio.
La lente dell'apparecchio è sensibile e può subire danni.
- Non premere sulla lente dell'apparecchio.

Uso conforme

I Busch-Watchdog® sono rilevatori di movimento passivi agli infrarossi. Attivano i carichi collegati per mezzo di un organo temporizzatore quando fonti di calore si spostano nel campo di rilevamento. L'apparecchio può essere utilizzato anche con un pulsante.
Le funzioni e le impostazioni possono essere gestite via apparecchio o via app Busch-/ABB-free@home® Next App. L'apparecchio può funzionare anche come flexTronics wireless . Inoltre, è Busch-/ABB-free@home® possibile integrarlo in un sistema wireless.

Nota

I Busch-Watchdog® non sono avvisatori di scasso o di rapina.

Telecomando e parametrizzazione

Il telecomando e la parametrizzazione si gestiscono dalla app Busch-/ABB-free@home® Next App nella versione più recente.

Dichiarazione di conformità

Con la presente Busch-Jaeger | ABB dichiara che gli impianti radio del tipo6251/28-xxx-WL-xxx sono conformi alla direttiva 2014/53/UE. Il testo completo della dichiarazione di conformità UE si può richiamare scansionando il codice QR riportato nelle presenti istruzioni.

Dati tecnici

Tensione nominale	230 V AC ± 10%, 50/60 Hz
Potere di interruzione	2300 W/VA
Potere di interruzione LEDi	400 VA
Potenza dissipata massima	< 0,3 W
Lente anteriore	280°
Rilevamento orizzontale	280°
Sensore crepuscolare	tipicamente 0,5 … 1000 / ∞ lux
Ritardo di spegnimento (da secondi a minuti)	10 s … 30 min
Impulso breve ▪ Durata impulso (secondi) ▪ Durata pausa (secondi)	 1 s 9 s
Portata massima (montaggio a 2,5 m di altezza)	nel raggio di 16 m
Temperatura di esercizio	-25 … 55 °C
Tipo di protezione	IP55
Protocollo di trasmissione	▪ free@Home wireless (IEEE 802.15.4) ▪ Bluetooth Low Energy
Frequenza di trasmissione	2,400 … 2,483 GHz
Potenza di trasmissione massima ▪ WL (wireless) ▪ Bluetooth LE (BLE)	 < 15 dBm < 10 dBm

Collegamento

[A]	Collegamento standard
[B]	Con pulsante NO: ON: per la durata del tempo di disinserimento ritardato.
[C]	Con soppressore RC 6899(-500) e relè

ATTENZIONE

Verificare la correttezza delle polarità!

ATTENZIONE

Protezione delle estremità spelate
- Non rimuovere i puntalini a bussola dai cavi dell'apparecchio.

Assegnazione dei morsetti

[⏚]	Verde/giallo	[N]	blu
[L]	marrone	[↓]	grigio

Portata

Per la portata consultare le figure [A1+A2]. Accertarsi che la distanza dalle fonti di calore sia sufficiente.

Luoghi di montaggio

- È consigliata un'altezza di montaggio di 2,5 m.

Montaggio

[A] Preparazione del montaggio
- Se la parte superiore e quella inferiore sono già agganciate, premere la rientranza per lo smontaggio (X) con un cacciavite e ruotare la parte superiore in senso antiorario.
- Prelevare con cautela la parte superiore.

[B] Montaggio dello zoccolo
- Le quote di avvitamento dello zoccolo sono compatibili con gli eventuali fori già presenti in vecchi rilevatori Busch-Watchdog®.
- Per il montaggio a parete non utilizzare viti a testa svasata.
- Montare lo zoccolo.

[C] Effettuare il collegamento elettrico dell'apparecchio.
[D] Applicare la parte superiore dell'apparecchio sullo zoccolo. Collocare la parte superiore in modo da sovrapporre esattamente le marcature. Ruotare la parte superiore in senso orario finché non ingrana in modo udibile.

Nota

Il montaggio negli angoli può essere effettuato con un adattatore angolare 6851-EA/xxx (non compreso nella fornitura). L'adattatore angolare non può essere combinato con la placca decorativa rettangolare Designrahmen.

Nota

Gli apparecchi comunicano via radio.
La copertura dipende dall'infrastruttura edilizia.
- Le pareti e i soffitti, soprattutto se dotati di armatura in acciaio o di rivestimenti metallici, limitano la portata.
- La distanza dei componenti dagli apparecchi di trasmissione esterni, che emettono segnali ad alta frequenza (ad es. computer, impianti audio e video), deve misurare almeno 1 m.

Messa in servizio

[A] Modificare il campo di rilevamento laterale ruotando la testa dell'apparecchio.
[B] Modificare la portata sollevando o abbassando la testa dell'apparecchio (almeno 6 m).
[C] Il campo di rilevamento si può ridurre sia applicando in modo mirato la pellicola compresa nella fornitura sia via app.

Messa in servizio dall'apparecchio con il selettore

L'apparecchio inizialmente, alla prima alimentazione, si trova in modalità test, vedi sezione "Prova di funzionamento/Modalità test".

Messa in servizio con il codice QR
1. Seguire le istruzioni della app (aggiungere l'apparecchio, scansionare il codice).
2. Scansionare il codice QR sul retro della testa del sensore del rivelatore Busch.

Messa in servizio tramite Bluetooth (App) o per mezzo di System Access Point

Un apparecchio non inizializzato viene messo in funzione con la app Busch-/ABB-free@home® Next App tramite Bluetooth® o per mezzo di System Access Point.
- A tensione attivata, l'apparecchio rimane visibile nella app per 30 minuti e in modalità di apprendimento. La registrazione di un apparecchio non inizializzato nel sistema è possibile in qualsiasi momento tramite Bluetooth®.
- La registrazione per mezzo dell'interfaccia di messa in servizio del System Access Point è possibile 30 minuti dopo l'alimentazione elettrica.
  - L'apparecchio si trova in questo periodo in modalità di apprendimento.
  - Dopo che l'apparecchio è stato inizializzato tramite il System Access Point, il Bluetooth® è disattivato.

Un apparecchio già registrato deve essere resettato, perché venga ripristinato nuovamente in modalità di apprendimento (vedi sezione "Reset").

Uso

Uso

Per l'uso di questo apparecchio, consigliamo di consultare le istruzioni per l'uso complete (manuale del prodotto).
- Le istruzioni per l'uso complete sono accessibili tramite codice QR o link QR, vedi l'intestazione delle presenti istruzioni brevi.

[D1] Selettore

[1]	Attivazione con qualsiasi luminosità
[2]	Attivazione con crepuscolo avanzato
[3]	Attivazione con l'oscurità
[4]	Impulso breve

Modo operativo normale [D2+D3]

Regolare il valore limite della luminosità e del tempo di disinserimento ritardato (durata di accensione dell'illuminazione dopo l'ultimo rilevamento). L'impulso breve consente di controllare ad es. interruttori a tempo per la luce delle scale o campanelli.

Uso con pulsante [E]

In caso di uso con pulsante (pulsante NO) l'illuminazione viene attivata per il tempo di disinserimento ritardato impostato.

Elementi di comando [F]

[1]	LED
	Avvio dell'apparecchio al ritorno della tensione, ad apparecchio in condizione di fabbrica e non ancora collegato alla app ▪ LED blu - lampeggia due volte (1 Hz)
	Avvio dell'apparecchio al ritorno della tensione, ad apparecchio già importato nell'impianto o già collegato alla app ▪ LED rosso - lampeggia due volte (1 Hz)
	Quando viene stabilito il collegamento alla app ▪ LED blu pulsa (1 Hz)
	Identificazione dell'apparecchio tramite app ▪ LED blu lampeggia rapidamente per 20 secondi (5 Hz)
	Rilevamento del movimento nella modalità di prova ▪ LED rosso - lampeggia rapidamente (5 Hz) Rilevamento del movimento nel modo operativo normale ▪ LED rosso - lampeggia tre volte e poi entra in pausa per 3 secondi
	On/Off fisso (tramite la app) ▪ LED rosso - acceso fisso
	Master reset fase 1, i primi 5 secondi (tramite selettore) ▪ LED rosso - lampeggia (1 Hz)
	Master reset fase 2, i successivi 5 secondi (tramite selettore) ▪ LED rosso - lampeggia (2 Hz)
	Aggiornamento firmware ▪ LED viola - lampeggia (1 Hz) per tutta la durata dell'aggiornamento

[2]	Lente
[3]	Selettore ritardo di spegnimento, impulso breve / reset
[4]	Selettore valore limite della luminosità, modalità di prova
[5]	Rientranza per lo smontaggio

Test di funzionamento/Modalità di prova

- L'apparecchio inizialmente, alla prima alimentazione, si trova in Modalità test.
  - Se le impostazioni di fabbrica (crepuscolo 15 lx, tempo di disinserimento ritardato 3 min) corrispondono a quanto richiesto dalla prova di funzionamento, questa si potrà effettuare senza apportare modifiche.
  - Qualora si desideri effettuare delle modifiche, è possibile modificare il tempo di disinserimento ritardato e la luminosità. La modalità di prova rimane attiva. La modalità di prova si disattiva automaticamente dopo che l'apparecchio è rimasto in funzione per 10 minuti.
  - Al termine della modalità di prova sono attive le impostazioni selezionate del selettore.

Attivazione della modalità di prova in un secondo momento
1. Impostare il selettore su "Test" [D2].
2. Ruotare il selettore indietro portandolo sull'impostazione della luminosità desiderata.
   - L'apparecchio si trova ora in modalità di prova per 10 minuti (modo operativo diurno, disinserimento ritardato di 2 secondi). Ogni rilevamento viene inoltre segnalato dal lampeggio rapido del LED di stato.
3. Al termine della modalità di prova sono attive le impostazioni selezionate del selettore.

Nota: la modalità di prova si può interrompere prima del termine della prima messa in servizio impostando il selettore Lux su "Test" per poi riposizionarlo di nuovo su un determinato valore Lux (la modalità lampeggiante del LED rosso cambia).

Nota: lasciando il selettore Lux sulla posizione "Test", senza ruotarlo di nuovo indietro, l'apparecchio si disattiva dopo circa 5 secondi.

Ulteriori informazioni

Per eseguire funzioni aggiuntive è necessario parametrizzare l'apparecchio tramite la app o l'interfaccia web del System Access Point. Per informazioni dettagliate su messa in servizio e parametrizzazione consultare il manuale del prodotto. L'aggiornamento firmware avviene tramite la app Busch-/ABB-free@home® Next App o il System Access Point.
Per informazioni sull'integrazione nel sistema vedere il manuale del sistema.

Reset

Master reset tramite selettore
1. Disinserire la tensione dell'apparecchio per 10 secondi.
2. Inserire di nuovo la tensione.
   - Entro i 5 minuti che seguono è possibile effettuare un master reset.
3. Impostare il selettore su "Reset".
   - Dopo 10 secondi, il LED rosso inizia a lampeggiare per 5 secondi (1 Hz, codice di lampeggio Master reset fase 1).
   - Dopodiché il LED inizia a lampeggiare rapidamente per 5 secondi (2 Hz, codice di lampeggio Master reset fase 2).
   - Il LED quindi si spegne.
4. Ruotare il selettore fuori dalla posizione "Reset" portandolo sull'impostazione desiderata.
   - Il master reset viene effettuato.

Nota: lasciando il selettore del tempo di disinserimento ritardato [D3] sulla posizione "Reset", senza ruotarlo di nuovo indietro, l'apparecchio si disattiva dopo circa 5 secondi ed effettua un master reset.

Master reset tramite app

Seguire le istruzioni della app.

Servizio clienti

Busch-Jaeger Elektro GmbH - Una società del gruppo ABB,
Freisenbergstraße 2, D-58513 Lüdenscheid,
Tel.: +49 2351 956-1600; www.BUSCH-JAEGER.de

Español

Busch-Watchdog® PRO

Busch-Watchdog® 280° WL

PELIGRO

En caso de entrar en contacto, directa o indirectamente, con componentes conductores de tensión, se puede sufrir una descarga eléctrica peligrosa. El resultado puede ser una descarga eléctrica, quemaduras o incluso la muerte. Si se trabaja inadecuadamente con componentes conductores de tensión, existe riesgo de incendio.
- ¡Desconecte la tensión de red antes de proceder al montaje o desmontaje!
- Los trabajos en la red eléctrica de 110 … 240 V solo deben ser realizados por personal técnico competente.

ATENCIÓN

Daños del equipo.
La lente del equipo es sensible y se puede dañar.
- No presione la lente del equipo.

Uso conforme al fin previsto

Los Busch-Watchdog® son detectores de movimiento de infrarrojos pasivos. Activan los consumidores conectados mediante un elemento de tiempo cuando hay fuentes de calor en movimiento dentro de la zona de recepción. El aparato también se puede manejar mediante un pulsador. El manejo y el ajuste se puede realizar en el aparato o a través de la app Busch-/ABB-free@home® Next App. Además, el aparato se puede manejar como aparato flexTronics wireless . También es posible la integración en un sistema inalámbrico Busch-/ABB-free@home®.

Nota

Los Busch-Watchdog® no son detectores de robo o asalto.

Manejo remoto y parametrización

El manejo remoto y la parametrización se realizan a través de la app Busch-/ABB-free@home® Next App en la versión más actualizada.

Declaración de conformidad

Por la presente, Busch-Jaeger | ABB declara que el tipo de equipos radioeléctricos 6251/28-xxx-WL-xxx cumple con la Directiva 2014/53/UE. Puede acceder al texto completo de la Declaración de conformidad CE escaneando el código QR de este manual de instrucciones.

Datos técnicos

Tensión nominal	230 V CA ± 10 %, 50/60 Hz
Potencia de conmutación	2300 W/VA
Potencia de conmutación LEDi	400 VA
Potencia de pérdida máxima	< 0,3 W
Lente frontal	280°
Registro horizontal	280°
Sensor crepuscular	tipo 0,5 … 1000/∞ lux
Retardo de desconexión (segundos hasta minutos)	10 s … 30 min
Impulso de corta duración ▪ Duración del impulso (segundos) ▪ Periodo de pausa (segundos):	 1 s 9 s
Alcance máximo (montaje a una altura de 2,5 m)	16 m de radio
Temperatura de servicio	-25 °C … 55 °C
Grado de protección	IP55
Protocolo de transmisión	▪ free@Home wireless (IEEE 802.15.4) ▪ Bluetooth Low Energy
Frecuencia de transmisión	2,400 … 2,483 GHz
Potencia de emisión máxima ▪ WL (wireless) ▪ Bluetooth LE (BLE)	 < 15 dBm < 10 dBm

Conexión

[A]	Conexión estándar
[B]	Con pulsador de apertura: encendido durante el periodo del tiempo de seguimiento ajustado.
[C]	Con módulo de extinción RC 6899(-500) y relé

ATENCIÓN

Preste atención a la polaridad correcta.

ATENCIÓN

Protección de los extremos pelados
- No retirar los casquillos de los extremos de los hilos de los cables del aparato.

Asignación de bornes

[⏚]	Verde/amarillo	[N]	Azul
[L]	Marrón	[↓]	Gris

Alcance

Consultar el alcance en los gráficos [A1+A2]. Asegúrese de mantener una distancia suficiente con respecto a las fuentes de calor.

Lugares de montaje

Se recomienda una altura de montaje de 2,5 m.

Montaje

[A] Preparación del montaje
- Si las partes superior e inferior ya están bloqueadas, presione el hueco para el desmontaje (X) con un destornillador y gire la parte superior en sentido antihorario.
- Extraiga la parte superior con cuidado.

[B] Montaje del zócalo
- Las dimensiones de atornillado del zócalo son compatibles con las posibles perforaciones de Busch-Watchdog® antiguos.
- No usar tornillos de cabeza avellanada para el montaje en la pared.
- Monte el zócalo.

[C] Conecte el aparato a la toma eléctrica.
[D] Encaje la parte superior del equipo en el zócalo. Coloque la parte superior de tal modo que las dos marcas estén una encima de la otra. Gire la parte superior en sentido horario hasta que encaje con un clic audible.

Nota

El adaptador angular 6851-EA/xxx está disponible para la instalación en esquinas (no incluido en el volumen de suministro). El adaptador de esquina no se puede combinar con el marco decorativo rectangular Designrahmen.

Nota

Los aparatos se comunican de forma inalámbrica.
El alcance depende de las condiciones constructivas.
- Las paredes o los techos, especialmente si están reforzados con acero o con revestimientos metálicos, reducen el alcance.
- La distancia de los componentes respecto a aparatos emisores ajenos que también emiten señales de alta frecuencia (p. ej., ordenadores, sistemas de audio y vídeo) deberá ser como mínimo de 1 m.

Puesta en servicio

[A] Modifique la zona de recepción lateral girando el cabezal del equipo.
[B] Cambie el alcance subiendo o bajando el cabezal del equipo (al menos 6 metros).
[C] La zona de recepción puede reducirse pegando la lámina suministrada o a través de la aplicación.

Puesta en servicio en el aparato a través del conmutador selector

Inicialmente, el aparato se encuentra en modo de prueba cuando se conecta la alimentación por primera vez, véase el apartado "Prueba de funcionamiento/modo de prueba".

Puesta en servicio a través de código QR
1. Siga las instrucciones de la app (añadir aparato, escanear código).
2. Escanee el código QR impreso en la parte trasera del cabezal del sensor del Guardián Busch.

Puesta en servicio a través de Bluetooth (app) o del System Access Point

Los aparatos no programados se ponen en servicio con la aplicación Busch-/ABB-free@home® Next App a través de Bluetooth® o del System Access Point.
- Tras desconectar la tensión, el aparato podrá verse en la aplicación automáticamente durante 30 minutos y estarán en el modo de programación. A través de Bluetooth®, es posible registrar en el sistema un aparato no programado en cualquier momento.
- El registro a través de la interfaz de puesta en servicio del System Access Point es posible 30 minutos después de comenzar a recibir corriente.
  - Durante este lapso de tiempo, el aparato se encuentra en modo de programación.
  - Una vez programado el aparato a través del System Access Point, el Bluetooth® se desactiva.

Un aparato que ya esté registrado, tendrá que reiniciarse para poder pasar de nuevo al modo de programación (véase el apartado "Reset").

Manejo

Manejo

Para saber cómo funciona este aparato, se recomienda consultar el manual de instrucciones avanzado (manual de producción).
- Puede acceder al manual de instrucciones avanzado utilizando el código QR o el enlace QR que encontrará en el encabezado de esta guía breve.

[D1] Conmutador selector

[1]	Conmutar en cualquier tipo de luminosidad
[2]	Conmutar cuando el crepúsculo ha avanzado
[3]	Conmutar en la oscuridad
[4]	Impulso de corta duración

Modo normal [D2+D3]

Ajustar los valores para el valor de luminosidad y el tiempo de seguimiento (duración de conexión de la iluminación tras la última detección).
El impulso de corta duración se utiliza para activar interruptores minuteros de escalera o timbres, por ejemplo.

Manejo con pulsador [E]

Cuando se maneja con un pulsador (pulsador de contacto de apertura), se conecta la iluminación durante el tiempo de seguimiento ajustado.

Elementos de control [F]

[1]	LED
	Iniciar el aparato tras el retorno de tensión si el aparato está en estado de fábrica y aún no se ha vinculado con la aplicación ▪ El LED azul parpadea dos veces (1 Hz)
	Iniciar el aparato tras el retorno de tensión si el aparato ya está programado en la instalación o ya se ha vinculado con la aplicación ▪ El LED rojo parpadea dos veces (1 Hz)
	Durante el establecimiento de la conexión con la app ▪ El LED azul parpadea (1 Hz)
	Identificación del aparato a través de la app ▪ El LED azul parpadea rápidamente durante 20 segundos (5 Hz)
	Detección de movimiento en el modo de prueba ▪ El LED rojo parpadea rápidamente (5 Hz) Detección de movimiento en el modo normal ▪ El LED rojo parpadea tres veces y después se pausa durante 3 s
	On/Off permanente (a través de la app) ▪ El LED rojo se ilumina permanentemente
	Reset maestro fase 1, primeros 5 segundos (a través de conmutador selector) ▪ El LED rojo parpadea (1 Hz)
	Reset maestro fase 2, 5 segundos siguientes (a través de conmutador selector) ▪ El LED rojo parpadea (2 Hz)
	Actualización de firmware ▪ El LED violeta parpadea (1 Hz) durante toda la actualización

[2]	Lente
[3]	Conmutador selector de tiempo de seguimiento, impulso de corta duración / reset
[4]	Conmutador selector de valor de luminosidad, modo de prueba
[5]	Hueco para desmontaje

Prueba de funcionamiento/modo de prueba

- Inicialmente, el aparato se encuentra en modo de prueba cuando se conecta la alimentación por primera vez.
  - Si los ajustes de fábrica (crepúsculo 15 lx, tiempo de seguimiento 3 min) son adecuados para su prueba de funcionamiento, puede realizar la prueba de funcionamiento sin tener que realizar cambios.
  - Si desea realizar cambios, puede ajustar el tiempo de seguimiento y la luminosidad como corresponda. El modo de prueba permanece activo. El modo de prueba se desactiva automáticamente después de 10 minutos de funcionamiento.
  - Una vez finalizado el modo de prueba, se activan los ajustes del conmutador selector seleccionados.

Activar modo de prueba a posteriori
1. Ponga el conmutador selector en "Prueba" [D2].
2. Vuelva a girar el conmutador selector al ajuste de luminosidad deseado.
   - El equipo se encuentra ahora durante unos 10 minutos en modo de prueba (servicio de día, 2 segundos de seguimiento). Adicionalmente, cada detección se indicará mediante un parpadeo rápido del LED de estado.
3. Una vez finalizado el modo de prueba, se activan los ajustes del conmutador selector seleccionados.

Nota: el modo de prueba se puede cancelar antes de que finalice el proceso inicial de puesta en servicio de diez minutos poniendo el conmutador selector Lux en "Prueba" y luego volviendo a un valor de lux específico (el modo de parpadeo del LED rojo cambia).

Nota: si el conmutador selector de lux se deja en la posición "Prueba" y no se vuelve a girar, el aparato se desactiva al cabo de unos 5 segundos.

Más información

El aparato debe parametrizarse a través de la app para realizar funciones adicionales o la interfaz web del System Access Point. Encontrará información detallada sobre la puesta en servicio y la parametrización en el manual de instrucciones del producto. La actualización de firmware se realiza a través de la aplicación Busch-/ABB-free@home® Next App o el System Access Point.
Para conocer la información sobre la integración en el sistema, consulte el manual del sistema.

Reset

Reset maestro a través de conmutador selector
1. Desconecte la tensión del aparato durante 10 segundos.
2. Vuelva a conectar la tensión.
   - En los siguientes 5 minutos, se puede ejecutar un reset maestro.
3. Ponga el conmutador selector en "Reset".
   - Tras 10 segundos, el LED rojo empieza a parpadear durante 5 segundos (1 Hz, código de parpadeo fase de reset maestro 1).
   - Después, el LED rojo empieza a parpadear rápidamente durante 5 segundos (2 Hz, código de parpadeo fase de reset maestro 2).
   - Después, el LED se apaga.
4. Gire el conmutador selector de la posición "Reset" al tiempo de seguimiento deseado.
   - Se realiza el reset maestro.

Nota: si el conmutador selector de tiempo de seguimiento [D3] se deja en la posición "Reset" y no se vuelve a girar, el aparato se desactiva al cabo de unos 5 segundos y no realiza el reset maestro.

Reset maestro a través de la app

Siga las instrucciones de la app.

Servicio al cliente

Busch-Jaeger Elektro GmbH - Una empresa del Grupo ABB,
Freisenbergstraße 2, D-58513 Lüdenscheid,
Tel.: +49 2351 956-1600; www.BUSCH-JAEGER.de

Português

Busch-Watchdog® PRO

Busch-Watchdog® 280° WL

PERIGO

No caso de contacto direto ou indireto com peças condutoras de tensão, há uma perigosa passagem de corrente pelo corpo. As consequências podem ser choque elétrico, queimaduras ou a morte. No caso de trabalhos inadequados nas peças condutoras de tensão, existe o perigo de incêndio.
- Antes da montagem e desmontagem, desligar a tensão da rede!
- Somente o pessoal especializado deve executar os trabalhos na rede de 110 … 240 V.

ATENÇÃO

Danos no aparelho.
A lente do aparelho é sensível e pode ficar danificada.
- Não prima a lente do aparelho.

Utilização adequada

Os Busch-Watchdog® são detetores de movimento por infravermelhos passivos. Comutam os consumidores conectados por meio de um temporizador quando as fontes de calor se movem dentro da área de deteção. O aparelho também pode ser operado através de um botão.
A operação e a configuração podem ser realizadas no aparelho ou através da aplicação Busch-/ABB-free@home® Next App. Além disso, o aparelho pode ser operado como um aparelho sem fios daflexTronics. Também é possível a integração num sistema sem fios Busch-/ABB-free@home®.

Nota

Os Busch-Watchdog® não são alarmes contra roubo ou assalto.

Controlo remoto e parametrização

O controlo remoto e a parametrização são realizados através da aplicação Busch-/ABB-free@home® Next App na sua versão mais recente.

Declaração de conformidade

Através do presente documento, a Busch-Jaeger | ABB, declara que o tipo de sistema de rádio 6251/28-xxx-WL-xxx corresponde à diretiva 2014/53/UE. O texto completo da declaração de conformidade da UE está disponível sob o código QR neste manual.

Dados técnicos

Tensão da rede	230 V CA ± 10%, 50/60 Hz
Potência de comutação	2300 W/VA
Potência de comutação LEDi	400 VA
Dissipação de potência máxima	< 0,3 W
Lente frontal	280°
Deteção horizontal	280°
Sensor de crepúsculo	tip. 0,5 … 1000/∞ Lux
Atraso de desconexão (segundos até minutos)	10 seg. … 30 min
Impulso de curto prazo ▪ Duração do impulso (segundos) ▪ Tempo de pausa (segundos)	 1 seg. 9 seg.
Alcance máximo (Montagem a 2,5 m de altura)	16 m de raio
Temperatura de funcionamento	-25 °C … 55 °C
Classe de proteção	IP55
Protocolo de transmissão	▪ free@Home wireless (IEEE 802.15.4) ▪ Bluetooth Low Energy
Frequência de transmissão	2,400 … 2,483 GHz
Potência de emissão máxima ▪ WL (wireless - sem fios) ▪ Bluetooth LE (BLE)	 < 15 dBm < 10 dBm

Ligação

[A]	Ligação padrão
[B]	Com o botão de abertura: Ligado, durante o tempo de funcionamento definido.
[C]	Com Supressor RC 6899(-500) e relé

ATENÇÃO

Observar a polaridade correta!

ATENÇÃO

Proteção das extremidades descarnadas
- Não retirar as ponteiras dos cabos do aparelho.

Atribuição de terminais

[⏚]	Verde/amarelo	[N]	Azul
[L]	Castanho	[↓]	Cinza

Alcance

Consultar o alcance nos gráficos [A1+A2]. Assegurar uma distância suficiente das fontes de calor.

Locais de montagem

Recomenda-se uma altura de montagem de 2,5 m.

Montagem

[A] Preparação da montagem
- Se as partes superior e inferior já estiverem travadas, prima o entalhe para desmontagem (X) com uma chave de fendas e rode a parte superior no sentido contrário ao dos ponteiros do relógio.
- Remova cuidadosamente a parte superior.

[B] Montagem da base
- As dimensões de aparafusamento da base são compatíveis com possíveis orifícios Busch-Watchdog® antigos existentes.
- Não utilize parafusos escareados para montagem na parede.
- Montar a base.

[C] Ligue o aparelho eletricamente.
[D] Encaixe a parte superior do aparelho na base. Coloque a parte superior de modo a que as marcações fiquem sobrepostas. Rode a parte superior no sentido dos ponteiros do relógio até encaixar com um clique audível.

Nota

Para montagem em canto, existe um adaptador de canto 6851-EA/xxx (não incluído no âmbito da entrega). O adaptador de canto não pode ser combinado com a estrutura decorativa retangular Designrahmen.

Nota

Os aparelhos comunicam por rádio.
O alcance depende das condições estruturais.
- As paredes ou tetos, especialmente com armações de aço ou revestimentos de metal, limitam o alcance.
- A distância entre os componentes e outros aparelhos transmissores que também irradiam sinais de alta frequência (p. ex., computadores, sistemas de áudio e vídeo) deve ser, no mínimo, de 1 m.

Colocação em funcionamento

[A] Altere a área de deteção lateral rodando a cabeça do aparelho.
[B] Altere o alcance levantando ou baixando a cabeça do aparelho (pelo menos, 6 metros).
[C] A área de deteção pode ser reduzida colando a película fornecida ou através da aplicação.

Colocação em funcionamento através o interruptor seletor
Inicialmente, o aparelho está no modo de teste quando a alimentação é ligada pela primeira vez, consulte a secção "Teste de ativação/modo de teste".

Colocação em funcionamento através de código QR
1. Siga as instruções na aplicação (adicionar aparelho, ler o código).
2. Digitalize o código QR impresso na parte traseira da cabeça do sensor do Busch-Wächter.

Colocação em funcionamento via Bluetooth (aplicação) ou System Access Point
Um aparelho que não tenha sido programado, é colocado em funcionamento através da aplicação Busch-/ABB-free@home® Next App utilizando o Bluetooth® ou o System Access Point.
- Após a ligação da energia, o aparelho fica automaticamente visível na aplicação durante 30 minutos e entra no modo de programação. Um aparelho que não tenha sido programado pode fazer o login no sistema em qualquer altura através do Bluetooth®.
- É possível fazer o login através da superfície de colocação em funcionamento do System Access Point 30 minutos após o fornecimento de energia.
  - O aparelho encontra-se no modo de programação durante este período.
  - Depois do aparelho ter sido programado através do System Access Point, o Bluetooth® é desativado.

Um aparelho já registado tem de ser reposto, para que possa ser colocado novamente no modo de programação: (consulte a secção "Reset").

Operação

Operação

Para a operação deste aparelho, recomendamos o manual de instruções complementar (manual do produto).
- É possível aceder ao manual de instruções complementar através do código QR ou link QR, consulte o cabeçalho neste guia rápido.

[D1] Interruptor seletor

[1]	Comutação em qualquer luminosidade
[2]	Comutação com crepúsculo avançado
[3]	Comutação no escuro
[4]	Impulso de curto prazo

Operação normal [D2+D3]
Defina os valores do limite de luminosidade e tempo de seguimento (tempo de ligação da iluminação após a última deteção).
O impulso de curta duração é utilizado para controlar, p. ex., temporizadores de luz de escadas ou campainhas de portas.

Operação com botão [E]
Quando operada com um botão (botão de abertura), a iluminação é ligada durante o tempo de seguimento definido.

Elementos de comando [F]

[1]	LED
	Iniciar o aparelho depois da energia ser restaurada caso o aparelho esteja nas definições de fábrica e ainda não tiver sido ligado à aplicação ▪ LED azul - pisca duas vezes (1 Hz)
	Iniciar o aparelho depois da energia ser restaurada caso o aparelho já tenha sido lido no sistema ou ligado à aplicação ▪ LED vermelho - pisca duas vezes (1 Hz)
	Durante o estabelecimento da conexão com a aplicação ▪ LED azul pulsa (1 Hz)
	Identificação do aparelho via aplicação ▪ LED azul pisca rapidamente durante 20 segundos (5 Hz)
	Deteção de movimento no modo de teste ▪ LED vermelho - pisca rapidamente (5 Hz) Deteção de movimento no modo normal ▪ LED vermelho - pisca três vezes e depois pausa por 3 seg.
	Permanentemente ligado/desligado (através da aplicação) ▪ LED vermelho - fica permanentemente aceso
	Fase 1 do master reset, primeiros 5 segundos (através de interruptor seletor) ▪ LED vermelho - pisca (1 Hz)
	Fase 2 do master reset, seguintes 5 segundos (através de interruptor seletor) ▪ LED vermelho - pisca (2 Hz)
	Atualização do firmware ▪ LED violeta – pisca (1 Hz) durante toda a atualização
[2]	Lente
[3]	Interruptor seletor do tempo de seguimento, impulso de curta duração/reset
[4]	Valor limite de luminosidade do interruptor seletor, modo de teste
[5]	Entalhe para desmontagem

Teste de ativação/modo de teste

- Inicialmente, o aparelho está .em modo de teste quando a alimentação é ligada pela primeira vez.
  - Se as configurações de fábrica (crepúsculo 15 lx, 3 min. de tempo de seguimento) forem adequadas para o seu teste de ativação, poderá realizar o teste de ativação e não será necessário fazer qualquer alteração.
  - Se desejar fazer alterações, pode ajustar o tempo de seguimento e o brilho em conformidade. O modo de teste permanece ativo. O modo de teste é desativado automaticamente após 10 minutos de operação.
  - Após a expiração do modo de teste, as definições do seletor selecionado ficam ativas.

Ativar o modo de teste mais tarde
1. Coloque o interruptor seletor em "Teste" [D2].
2. Volte a rodar o interruptor seletor para a configuração de luminosidade desejada.
   - O aparelho encontra-se agora em modo de teste durante 10 minutos (funcionamento diurno, 2 segundos ultrapassados). Adicionalmente, cada deteção é indicada por um piscar rápido dos LED de estado.
3. Após a expiração do modo de teste, as definições do seletor selecionado ficam ativas.

Nota: O modo de teste pode ser cancelado antes de decorridos dez minutos do período inicial de colocação em funcionamento, colocando o interruptor seletor de lux na posição "Teste" e, em seguida, novamente num valor lux específico (modo intermitente do LED vermelho altera-se).

Nota: Se o interruptor seletor de lux for deixado na posição "Teste" e não voltar a ser rodado, o aparelho fica inativo após aprox. 5 seg.

Informações adicionais

Para realizar funções adicionais, o aparelho deve ser parametrizado através da aplicação ou da interface web do ponto de acesso do sistema. Par informações detalhadas sobre a colocação em funcionamento e a parametrização, consulte o manual do produto. A atualização do firmware é feita através da aplicação Busch-/ABB-free@home® Next App ou do System Access Point.
Informações sobre a conexão do sistema, consulte o manual do sistema.

Reset

Master reset através de interruptor seletor
1. Desligue a tensão do dispositivo durante 10 segundos.
2. Ligue novamente a tensão.
   - Pode ser efetuado um master reset nos próximos 5 minutos.
3. Coloque o interruptor seletor em reset.
   - Após 10 segundos, o LED vermelho começa a piscar durante 5 segundos (1 Hz, código de intermitência da fase 1 do master reset).
   - De seguida, o LED começa a piscar rapidamente durante 5 segundos (2 Hz, código de intermitência da fase 2 do master reset)..
   - De seguida, o LED desliga-se.
4. Rode agora o interruptor seletor da posição "Reset" para o tempo de seguimento desejado.
   - O Master-Reset é executado.

Nota: Se o interruptor seletor do tempo de seguimento [D3] for deixado na posição "Reset" e não voltar a ser rodado, o aparelho fica inativo após aprox. 5 seg. e não realizar um master reset.

Master reset através da aplicação
Siga as instruções na aplicação.

Serviço ao cliente

Busch-Jaeger Elektro GmbH - Uma empresa do grupo ABB,
Freisenbergstraße 2, D-58513 Lüdenscheid,
Tel.: +49 2351 956-1600; www.BUSCH-JAEGER.de

Svenska

Busch-Watchdog® PRO

Busch-Watchdog® 280° WL

FARA

Direkt eller indirekt kontakt med spänningsförande delar leder till farlig genomströmning i kroppen. Följden kan bli elchock, brännskador eller död. Felaktigt utförda arbeten på spänningssatta delar innebär brandrisk.
– Gör enheten spänningslös innan montering och demontering!
– Arbeten på 110–240 V-nätet får endast utföras av fackmän.

VARNING
Risk för apparatskador.
Apparatens lins är känslig och kan skadas.
– Tryck inte på apparatens lins.

Avsedd användning

Busch-Watchdog® är passiva infraröda rörelsevakter. De kopplar på förbrukare via en tidsinställd omkopplare när värmekällor rör sig innanför detekteringsområdet. Enheten kan även manövreras via en knapp. Manövrering och inställning kan ske på enheten eller via appen Busch-/ABB-free@home® Next App. Enheten kan även användas som flexTronics wireless-enhet. Det går också att integrera den i Busch-/ABB-free@home® Wireless-System.

Information
Busch-Watchdog® är inga inbrott- eller överfallslarm.

Fjärrmanövrering och parametrering

Fjärrmanövrering och parametrering görs via appen Busch-/ABB-free@home® Next App i den senaste versionen.

Försäkran om överensstämmelse

Härmed försäkrar Busch-Jaeger | ABB att den trådlösa anläggningstypen 6251/28-xxx-WL-xxx uppfyller kraven i direktiv 2014/53/EU. Den fullständiga texten i EU-försäkran om överensstämmelse är tillgänglig via QR-koden i denna anvisning.

Tekniska data

Nominell spänning	230 V AC ± 10 %, 50/60 Hz
Omkopplingseffekt	2300 W/VA
Omkopplingseffekt LEDi	400 VA
Maximal effektförlust	< 0,3 W
Frontlins	280°
Horisontal registrering	280°
Skymningssensor	typ. 0,5–1000 / ∞ lux
Avstängningsfördröjning (sekunder till minuter)	10 s–30 min
Korttidsimpuls ▪ Impulsens längd (sekunder): ▪ Paustid (sekunder):	 1 s 9 s
Maximal räckvidd (montering på 2,5 m höjd)	16 m radie
Driftstemperatur	-25°C – 55°C
Kapslingsklass	IP55
Överföringsprotokoll	▪ free@Home wireless (IEEE 802.15.4) ▪ Bluetooth Low Energy
Överföringsfrekvens	2400–2483 GHz
Maximal sändningseffekt ▪ WL (trådlös) ▪ Bluetooth LE (BLE)	 < 15 dBm < 10 dBm

Inkoppling

[A]	Standardanslutning
[B]	Med öppnarknapp på, under den tid som har inställts som eftergångstid.
[C]	Med RC-raderingsdon 6899(-500) och relä

VARNING
Se till att polariteten blir rätt!

VARNING
Skydd av de skalade ändarna
– Ta inte bort ledarändhylsorna från enhetens kablar.

Klämbeläggning

[⏚]	⏚Grön/gul	[N]	Blå
[L]	Brun	[↓]	Grå

Räckvidd

Se grafiken [A1+A2] för information om räckvidd. Håll tillräckligt avstånd till värmekällor.

Monteringsplatser

Vi rekommenderar en monteringshöjd på 2,5 m.

Montering

[A] Monteringsförberedelse
– Om över- och underdelen redan har redan hakat fast trycker du in urtaget för demontering (X) med en skruvmejsel och vrider överdelen moturs.
– Ta försiktigt av överdelen.
[B] Sockelns montering
– Sockelns skruvmått passar ev. befintliga hål i äldre modeller av Busch-Watchdog®.
– Använd inte skruvar med försänkt skalle vid väggmontering.
– Montera sockeln.
[C] Anslut enheten elektriskt.
[D] Snäpp fast enhetens överdel på sockeln. Sätt på överdelen så att markeringarna ligger över varandra. Vrid överdelen medurs tills den hakar fast med ett hörbart klick.

Information
Vid hörnmontering kan vinkeladaptern 6851-EA/xxx användas (ingår inte i leveransomfånget). Vinkeladaptern kan inte kombineras med den rektangulära dekorramen Designrahmen.

Information
Enheterna kommunicerar trådlöst.
Räckvidden beror på de byggnadsmässiga förhållandena.
▪ Väggar och tak, särskilt med stålarmeringar eller metallinklädnader, begränsar räckvidden.
▪ Komponenternas avstånd från andra sändarenheter som avger högfrekventa signaler (t.ex. datorer, ljud- och videoutrustning) måste vara minst 1 m.

Driftsättning

[A] Ändra detekteringsområdet åt sidan genom att vrida apparathuvudet.
[B] Förändra räckvidden genom att lyfta eller sänka apparathuvudet (minst 6 meter).
[C] Detekteringsområdet kan minskas antingen genom att klistra på den medföljande filmen på lämpligt sätt eller via appen.

Idrifttagning på enheten via brytare
Enheten är initialt första gången spänningen kopplas på i testläget; se avsnittet "Gångtest/testläge".

Idrifttagning via QR-kod
1. Följ anvisningarna i appen (lägg till enhet, scanna kod).
2. Scanna QR-koden som finns på baksidan av sensorhuvudet på ABB-vakten.

Ibruktagning via Bluetooth (app) eller System Access Point
En icke programmerad enhet tas i drift i appen Busch-/ABB-free@home® Next App via Bluetooth® eller via System Access Point.
▪ När spänningen har kopplats på är enheten automatiskt synlig i 30 minuter i appen och i programmeringsläge. Det går att när som helst ansluta en icke programmerad enhet i systemet via Bluetooth®.
▪ Det går att logga in via System Access Points idrifttagningsgränssnitt 30 minuter efter strömsättning.
– Under den här tidsperioden är enheten i programmeringsläget.
– När enheten har programmerats via System Access Point aktiveras Bluetooth®.
Om enheten redan är inloggad måste den återställas, så att den kan sättas i programmeringsläget igen (se avsnitt "Reset").

Manövrering

Manövrering

För att manövrera enheten rekommenderar vi den utvidgade bruksanvisningen (produkthandboken).
– Du kommer till den utvidgade bruksanvisningen via QR-koden eller QR-länken. Se sidhuvudet i denna kortfattade bruksanvisning.

[D1] Omkopplare

[1]	Omkoppling vid varje ljusstyrka
[2]	Omkoppling längre fram under skymning
[3]	Omkoppling endast vid mörker
[4]	Korttidsimpuls

Normaldrift [D2+D3]
Ställ in värdena för ljusstyrkans gränsvärden och eftergångtid (belysningens inkopplingstid efter den sista detekteringen).
Korttidsimpulsen är till för att aktivera t.ex. tidskopplade ljusbrytare i trappuppgångar eller dörrklockor.

Manövrering med tryckknapp [E]
Vid manövrering med en knapp (öppnarknapp) slås belysningen på under den inställda eftergångtiden.

Styrelement [F]

[1]	LED
	Starta enheten efter återpåkoppling av spänningen när enheten har fabriksinställningarna och inte har anslutits till appen ännu. ▪ Blå LED - blinkar två gånger (1 Hz)
	Starta enheten efter återpåkoppling av spänningen när enheten redan hade lästs in i enheten och hade anslutits till appen. ▪ Röd LED - blinkar två gånger (1 Hz)
	När anslutningen till appen upprättas ▪ Blå LED pulserar (1 Hz)
	Enhetsidentifiering via app ▪ Blå LED blinkar snabbt i 20 sekunder (5 Hz)
	Rörelsedetektering i testläget ▪ Röd LED - blinkar snabbt två gånger (5 Hz) Rörelsedetektering i normaldrift ▪ Röd LED - blinkar tre gånger och pausar sedan i 3 s
	Kontinuerligt på/av (via appen) ▪ Röd LED - lyser kontinuerligt
	Masteråterställningsfas 1, de första 5 sekunderna (via brytare) ▪ Röd LED - blinkar (1 Hz)
	Masteråterställningsfas 2, de första 5 sekunderna (via brytare) ▪ Röd LED - blinkar (2 Hz)
	Firmware-uppdatering ▪ Violett LED - blinkar (1 Hz) under hela uppdateringen
[2]	Lins
[3]	Brytare eftergångtid, korttidsimpuls/återställning
[4]	Brytare ljusstyrkans gränsvärde testläge
[5]	Ursparing för demontering

Funktionstest/testläge

▪ Enheten är initialt första gången spänningen kopplas på i testläget.
– Om fabriksinställningarna (skymning 15 lx, 3 min eftergångstid) för ditt funktionstest är lämpliga kan du utföra funktionstestet och behöver inte göra några ändringar.
– Om du vill göra ändringar kan du anpassa eftergångtiden och ljusstyrkan efter behov. Testläget fortsätter att vara aktivt. Testläget inaktiveras automatiskt efter 10 minuters drifttid.
– När testläget har slutförts är de valda brytarinställningarna aktiva.

Aktivera testläget i efterhand
1. Ställ in brytaren på "Test" [D2].
2. Skruva tillbaka brytaren till den önskade ljusstyrkeinställningen.
– Enheten är nu i testläget i 10 minuter (dagdrift, 2 sekunder eftergång). Dessutom visas varje detektering genom att status-LEDen blinkar snabbt.
3. När testläget har slutförts är de valda brytarinställningarna aktiva.

Information: testdriften kan avbrytas innan den tio minuter långa första idrifttagningen har slutförts genom att lux- Brytaren ställs in på "Test" och därefter ställs in på ett bestämt luxvärde igen (blinkvärdet för den röda LEDen ändrar sig).

Information: när brytaren lämnas i positionen "Test" och inte vrids tillbaka igen inaktiveras enheten efter 5 s.

Ytterligare information

För att utföra ytterligare funktionen måste enheten parametreras via appen eller via webbgränssnittet till System Access Point. Utförlig information om idrifttagning och parametrering finns i produkthandboken. ■ Firmware-uppdateringen görs via appen Busch-/ABB-free@home® Next App eller System Access Point.
För information om systemintegration, se systemmanualen.

Återställning

Masteråterställning via brytare
1. Gör enheten spänningsfri i 10 sekunder.
2. Slå på spänningen igen.
– Nu kan en master-återställning utföras inom de närmaste 5 minuterna.
3. Ställ in brytaren på "Reset".
– Efter 10 sekunder börjar den röda LEDen att blinka i 5 sekunder (1 Hz, blinkkod master-återställningsfas 1).
– Därefter börjar LEDen att blinka snabbt i 5 sekunder (2 Hz, blinkkod master-återställningsfas 2).
– Därefter slocknar LEDen igen.
4. Vrid nu brytaren från positionen "Reset" igen till önskad efterlöptid.
– Master-återställningen utförs.

När efterlöptidsbrytaren [D3] lämnas i positionen "Återställning" och inte vrids tillbaka igen inaktiveras enheten efter ca 5 s och utför inte en masteråterställning.

Masteråterställning via app
Följ anvisningarna i appen.

Kundservice

Busch-Jaeger Elektro GmbH - Ett företag i ABB-gruppen,
Freisenbergstraße 2, D-58513 Lüdenscheid,
Tel.: +49 2351 956-1600; www.BUSCH-JAEGER.de

Norsk

Busch-Watchdog® PRO

Busch-Watchdog® 280° WL

FARE

Ved direkte eller indirekte kontakt med spenningsførende deler, går farlig strøm gjennom kroppen. Dette kan føre til elektrisk støt, forbrenning eller død. Det er fare for brann hvis arbeid på spenningsførende deler utføres på feil måte.
– Koble fra nettspenningen før montering og demontering!
– Arbeid på 110 … 240 V-nettet må kun utføres av fagpersonell.

OBS
Apparatskader.
Linsen til apparatet er følsom og kan blir skadet.
– Ikke trykk på linsen til apparatet.

Tiltenkt bruk

Busch-Watchdog® er passiv-infrarød-bevegelsesmeldere. De kobler inn tilknyttede forbrukere via et tidsledd når varmekilder beveger seg inne i dekningsområdet. Apparatet kan bare betjenes med tast.
Betjening og innstillinger kan gjøres på enheten eller via appen Busch-/ABB-free@home® Next App. Enheten kan også betjenes som en trådløs flexTronics- enhet. Integrering i et Busch-/ABB-free@home®trådløst system er også mulig.

Merk
Busch-Watchdog® er ingen innbrudds- eller overfallsalarm.

Fjernbetjening og konfigurering

Du utfører fjernbetjening og konfigurering med appen Busch-/ABB-free@home® Next App i nyeste utgave.

Samsvarserklæring

Herved erklærer Busch-Jaeger | ABB at radioanleggstypen 6251/28-xxx-WL-xxx oppfyller direktivet 2014/53/EU. Den fullstendige teksten til EU-samsvarserklæringen er tilgjengelig via QR-koden i denne bruksanvisningen.

Tekniske data

Merkespenning	230 V AC ± 10%, 50/60 Hz
Utløsingseffekt	2300 W / VA
Utløsingseffekt LEDi	400 VA
Maksimal tapseffekt	< 0,3 W
Frontlinse	280°
Registrering horisontalt	280°
Skumringssensor	type. 0,5 … 1000 / ∞ Lux
Utkoblingsforsinkelse (sekunder til minutter)	10 s … 30 min
Korttidsimpuls ▪ Impulsvarighet (sekunder): ▪ Pausetid (sekunder):	 1 s 9 s
Maksimal rekkevidde (Montering i 2,5 m høyde)	16 m i radius
Driftstemperatur	-25 °C til 55 °C
Kapslingsgrad	IP55
Overføringsprotokoll	▪ free@Home wireless (IEEE 802.15.4) ▪ Bluetooth Low Energy
Overføringsfrekvens	2,400 … 2,483 GHz
Maksimal sendeeffekt ▪ WL (wireless) ▪ Bluetooth LE (BLE)	 < 15 dBm < 10 dBm

Tilkobling

[A]	Standardtilkobling
[B]	Med åpner-knapp: På, for så lang tid som den forhåndsinnstilte etterløpstiden varer.
[C]	Med RC-filter 6899(-500) og relé

OBS
Sørg for riktig polaritet!

OBS
Beskyttelse av avisolerte ender
– Ikke fjern endehylsene på apparatledningene.

Klemmetilordning

[⏚]	Grønn/gul	[N]	Blå
[L]	Brun	[↓]	Grå

Rekkevidde

Du finner rekkevidden i figurene [A1+A2]. Sørg for tilstrekkelig avstand til varmekilder.

Montasjested

Vi anbefaler en monteringshøyde på 2,5 m.

Montering

[A] Forberedelse til montering
– Hvis over- og underdelen er festet alt, må du trykke inn utsparingen for demontering (x) med en skrutrekker og vri overdelen mot klokka.
– Ta forsiktig av overdelen på apparatet.
[B] Montering av sokkelen
– Festeskruedimensjonene til sokkelen er kompatible med ev. eksisterende boringer til gamle Busch-Watchdog®.
– Ikke bruk senkeskruer for montering på vegg.
– Montere sokkelen.
[C] Koble apparatet til strømmen.
[D] Fest apparatets overdel på sokkelen. Sett på overdelen slik at markeringene ligger over hverandre. Vri overdelen med klokka til du hører et tydelig klikk når den går i lås.

Merk
Hjørneadapteren er tilgjengelig for hjørnemontering 6851-EA/xxx(ikke inkludert i leveringsomfanget). Hjørneadapteren kan ikke kombineres med den rektangulære dekorrammen Designrahmen.

Merk
Værstasjonen kommuniserer trådløst.
Rekkevidden er avhengig av de bygningsmessige betingelsene.
▪ Vegger og tak, særlig med stålarmering eller metallkledning, begrenser rekkevidden.
▪ Avstanden mellom værstasjonen og andre sendere, og spesielt høyfrekvente signalkilder (f.eks. datamaskiner, audio- og videoanlegg), må være minimum 1 m.

Igangsetting

[A] Endre registreringsområdet sideveis ved å vri på apparathodet.
[B] Forandre rekkevidden ved å løfte eller senke apparathodet (minst 6 meter).
[C] Deteksjonsområdet kan reduseres enten ved å klebe på den medfølgende filmen eller via appen.

Igangsetting på apparatet ved hjelp av valgbryter
Apparatet er først i testmodus når strømmen slås på, se avsnittet "Gangtest/testmodus".

Igangsetting via QR-kode
1. Følg anvisningene i appen (legg til apparatet, skann koden).
2. Skann QR-koden som du finner på baksiden av sensorhodet på Busch-watchdogen.

Igangsetting via Bluetooth (app) eller System Access Point
Et apparat som ikke er innlært, blir tatt i drift via appen Busch-/ABB-free@home® Next App vha. Bluetooth® eller System Access Point.
▪ Etter at strømmen er koblet til, er apparatet synlig i appen i 30 minutter, hvor det er i innlæringsmodus. Det er alltid mulig å koble til et apparat som ikke er innlært, på systemet via Bluetooth®.
▪ Det er også mulig å koble til via idriftsettingsgrensesnittet til System Access Point 30 minutter etter at strømmen er koblet inn.
– I denne perioden befinner værstasjonen seg i innlæringsmodus.
– Etter at systemet er lært inn via System Access Point, er Bluetooth® deaktivert.
Et apparat som allerede er logget inn, må tilbakestilles slik at det skal kunne settes i innlæringsmodus igjen (se avsnittet «Reset»).

Betjening

Betjening

For å lære om betjening av denne enheten anbefaler vi den utvidede bruksanvisningen (produktboka).
– Du kommer til den utvidede bruksanvisningen ved hjelp av QR-koden eller QR-koblingen, se øverst i denne korte bruksanvisningen.

[D1] Velgerbryter

[1]	Kobling ved enhver lysstyrke
[2]	Kobling ved framskreden skumring
[3]	Kobling når det er mørkt
[4]	Korttidsimpuls

Normaldrift [D2+D3]
Still inn verdiene for lysstyrkegrenseverdien og etterløpstiden (innkoblingsvarighet til belysningen etter siste registrering).
Korttidsimpulsen brukes til styring av f.eks. trappelystidsbrytere eller dørklokker.

Betjening med taster [E]
Når du betjener apparatet med en knapp (åpnerknapp), slås belysningen på i den innstilte etterløpstiden.

Betjeningselementer [F]

[1]	LED
	Oppstart av apparatet etter at strømmen er tilbake når apparatet har vært i fabrikktilstand og ikke har vært forbundet med appen ennå ▪ Blå LED – blinker to ganger (1 Hz)
	Oppstart av apparatet etter at strømmen er tilbake når apparatet allerede har vært integrert i anlegget og forbundet med appen ▪ Rød LED – blinker to ganger (1 Hz)
	Mens det opprettes forbindelse med appen ▪ Blå LED pulserer (1 Hz)
	Apparatet identifiseres via app ▪ Blå LED blinker raskt i 20 sekunder (5 Hz)
	Registrering av bevegelser i testmodus ▪ Rød LED – blinker raskt (5 Hz) Registrering av bevegelser i normal bruk ▪ Rød LED - blinker tre ganger og tar deretter en pause på 3 sekunder
	Helt av/på (via appen) ▪ Rød LED – lyser konstant
	Master-tilbakestilling fase 1, første 5 sekunder (via valgbryter) ▪ Rød LED – blinker (1 Hz)
	Master-tilbakestilling fase 2, neste 5 sekunder (via valgbryter) ▪ Rød LED – blinker (2 Hz)
	Fastvareoppdatering ▪ Lilla LED – blinker (1 Hz) under hele oppdateringen
[2]	Linse
[3]	Valgbryter etterløpstid, korttidsimpuls/tilbakestilling
[4]	Valgbryter grenseverdi for lysstyrke, testmodus
[5]	Utsparing til demontering

Gangtest/testmodus

▪ Apparatet er først i testmodus når strømmen slås på.
– Hvis fabrikkinnstillingene (Skumring 15 lx, 3 min etterløpstid) passer for gangtesten din, kan du gjennomføre gangtesten uten å foreta noen endringer.
– Hvis du vil gjøre endringer, kan du tilpasse etterløpstid og lysstyrke etter ønske. Testmodus holder seg aktiv. Testmodusen deaktiveres automatisk etter 10 minutters driftstid.
– Etter at testmodus er fullført, er de valgte innstillingene for valgbryteren aktive.

Aktivere testmodus senere
1. Sett valgbryteren på "Test" [D2].
2. Vri valgbryteren tilbake til ønsket lysstyrkeinnstilling.
– Apparatet er nå i testmodus i 10 minutter (daglig drift, 2 sekunders etterløp). I tillegg vises alle registreringer ved at status-LED-en blinker raskt.
3. Etter at testmodus er fullført, er de valgte innstillingene for valgbryteren aktive.

Merk: Du kan avbryte testmodusen før de ti avsatte minuttene for første igangsetting er fullført, ved å stille lux- valgbryteren på «Test» og deretter på en bestemt lux-verdi igjen (den røde LED-en får en annen blinkemodus).

Merk: Hvis Lux-valgbryteren blir stående i "Test"-posisjonen og ikke vris tilbake igjen, deaktiveres apparatet etter ca. 5 sekunder.

Mer informasjon

For å kunne gjennomføre flere funksjoner må du konfigurere apparatet ved hjelp av appen eller nettgrensesnittet til System Access Point. Du finner mer informasjon om igangsetting og konfigurering i produkthåndboka. Du oppdaterer fastvaren med appen Busch-/ABB-free@home® Next App eller med System Access Point.
Informasjon om systemintegrering, se systemhåndboka.

TILBAKESTILLING

Master-tilbakestilling via valgbryter
1. Koble fra strømmen til apparatet i 10 sekunder.
2. Koble til strømmen igjen.
– Nå kan du gjennomføre master-tilbakestilling i løpet av de neste 5 minuttene.
3. Sett valgbryteren på "Tilbakestilling".
– Etter 10 sekunder begynner den røde LED-en å blinke i 5 sekunder (1 Hz, blinkekode for master-tilbakestilling-fase 1).
– Så begynner LED-en å blinke raskt i 5 sekunder (2 Hz, blinkekode for master-tilbakestilling-fase 2).
– Deretter slukkes LED-en.
4. Vri nå valgbryteren tilbake ut av posisjonen "Tilbakestilling" til ønsket etterløpstid.
– Master-tilbakestilling blir gjennomført.

Hvis etterløpstid-valgbryteren [D3] blir stående i "Tilbakestill"-posisjon og ikke vris tilbake igjen, deaktiveres apparatet etter ca. 5 sekunder og gjennomfører ikke noen master-tilbakestilling.

Master-tilbakestilling via app
Følg anvisningene i appen.

Kundeservice

Busch-Jaeger Elektro GmbH - Et selskap i ABB-gruppen
Freisenbergstraße 2, D-58513 Lüdenscheid,
Tel.: +49 2351 956-1600; www.BUSCH-JAEGER.de

6251/28-xxx-WL-xxx

FI DA PL

2CKA000173B5674 / 06.08.2024

Suomi

Busch-Watchdog® PRO

Busch-Watchdog® 280° WL

VAARA

Suora tai epäsuora koskeminen jännitettä johtaviin osiin aiheuttaa jännitteen vaarallisen virtauksen kehon läpi. Seurauksena voi olla sähköisku, palovammoja tai jopa kuolema. Jännitteisiin osiin epäasianmukaisesti tehdyt työt aiheuttavat tulipalon vaaran.

– Verkkojännite on katkaistava ennen asennusta ja irrotusta!
– Työt 110–240 voltin verkossa on annettava ammattihenkilöiden suoritettaviksi.

VAROITUS

Laitevauriot.
Laitteen herkkä linssi voi vaurioitua helposti.
– Älä paina laitteen linssiä.

Määräysten mukainen käyttö

Busch-Watchdog® -laitteet ovat passiivisia infrapunaliikeilmaisimia. Ne kytkevät niihin liitettyjä laitteita aikakellolla, kun havaintoalueella liikkuu lämmönlähteitä. Laitetta voi ohjata myös painikkeella.
Käyttö ja asetukset voi tapahtua laitteella tai sovelluksen Busch-/ABB-free@home® Next App kautta. Lisäksi laitetta voidaan käyttää flexTronics wireless -laitteena. Integrointi langattomaan Busch-/ABB-free@home® -järjestelmään on myös mahdollista.

Ohje

Busch-Watchdog® ei ole tarkoitettu käytettäväksi murto- tai ryöstöhälyttimenä.

Etäkäyttö ja parametrien määritys

Etäkäyttö ja parametrien määritys tapahtuu Busch-/ABB-free@home® Next App -sovelluksen kautta kulloinkin uusinta versiota käyttäen.

Vaatimustenmukaisuusvakuutus

Busch-Jaeger | ABB vakuuttaa, että radiolaitetyyppi 6251/28-xxx-WL-xxx vastaa direktiiviä 2014/53/EU. Koko EU-vaatimustenmukaisuusvakuutus on luettavissa skannaamalla tässä ohjeessa oleva QR-koodi.

Tekniset tiedot

Nimellisjännite	230 V AC ± 10%, 50/60 Hz
Kytkentäteho	2300 W/VA
Kytkentäteho LEDi	400 VA
Maksimaalinen hukkateho	< 0,3 W
Etulinssi	280°
Horisontaalinen havaintoalue	280°
Hämäräanturi	tyyp. 0,5 … 1000 / ∞ luksia
Poiskytkentäviive (sekunneista minuutteihin)	10 s … 30 min
Lyhytaikaimpulssi ▪ Impulssin kesto (sekuntia) ▪ Taukoaika (sekuntia)	 1 s 9 s
Suurin kantama (asennus 2,5 metrin korkeuteen)	16 m kantaman sisällä
Käyttölämpötila	-25 °C … 55 °C
Kotelointiluokka	IP55
Siirtoprotokolla	▪ free@Home wireless (IEEE 802.15.4) ▪ Bluetooth Low Energy
Välitystaajuus	2,400 … 2,483 GHz
Maksimaalinen lähetysteho ▪ WL (wireless) ▪ Bluetooth LE (BLE)	 < 15 dBm < 10 dBm

Liitäntä

[A]	Vakioliitäntä
[B]	Avaava painike: päälle, asetetun jälkikäyntiajan kestoksi.
[C]	RC-piirin 6899(-500) ja releen kanssa

VAROITUS

Varmista oikea polariteetti!

VAROITUS

Kuorittujen päiden suojaus
– Älä poista laitejohdoissa olevia pääteholkkeja.

Liitinjärjestys

[⏚]	vihreä/keltainen	[N]	sininen
[L]	ruskea	[↓]	harmaa

Kantama

Kantama käy ilmi piirustuksista [A1+A2]. Huomioi riittävä etäisyys lämmönlähteisiin.

Asennuspaikat

Suosituksena on 2,5 m:n asennuskorkeus.

Asennus

[A] Asennuksen valmistelu
– Jos ylä- ja alaosa ovat jo lukittuneet, paina irrotusta varten tarkoitettua syvennystä (X) sisään ruuvimeisselillä ja käännä yläosaa vastapäivään.
– Irrota laitteen yläosa varovasti.

[B] Kannan asennus
– Kannan kiinnitysmitat ovat yhteensopivia mahdollisen vanhemman Busch-Watchdog® -laitteen kanssa.
– Seinään tapahtuvassa asennuksessa ei saa käyttää uppokantaruuveja.
– Asenna kanta.

[C] Kytke laite sähköisesti.

[D] Kiinnitä laitteen yläosa kantaan. Sijoita laitteen yläosa niin, että merkit ovat päällekkäin. Käännä yläosaa myötäpäivään, kunnes se napsahtaa paikalleen kuuluvasti.

Ohje

Kulmasovitin 6851-EA/xxx on saatavana kulma-asennusta varten (ei sisälly toimitukseen). Kulmasovitinta ei voi yhdistää suorakaiteen muotoiseen koristekehykseen Designrahmen.

Ohje

Laitteet ovat tiedonsiirtoyhteydessä radiotaajuuksien välityksellä.
Kantama on rakenteellisista seikoista riippuvainen.
- Seinät tai katot, erityisesti jos niissä on teräsraudoitus tai metalliverhous, rajoittavat kantamaa.
- Komponenttien etäisyyden muihin suurtaajuuksisia signaaleja lähettäviin lähetyslaitteisiin (esim. tietokoneet, audio- ja videolaitteet) tulee olla vähintään 1 m.

Käyttöönotto

[A] Muuta sivuttaista havaintoaluetta kääntämällä laitteen päätä.
[B] Kantamaa muutetaan nostamalla tai laskemalla laitteen päätä (vähintään 6 metriä).
[C] Havaintoaluetta voidaan pienentää joko liimaamalla toimitukseen sisältyvä kalvo tai sovelluksen kautta.

Käyttöönotto laitteesta valintakytkimellä

Laite on aluksi testitilassa, kun virta kytketään ensimmäisen kerran, katso kohta "Toimintatesti/testitila".

Käyttöönotto QR-koodin avulla

1. Seuraa sovelluksen ohjeita (laitteen lisääminen, koodin lukeminen).
2. Lue Vahti Jussin anturipään taustapuolella oleva QR-koodi.

Käyttöönotto Bluetoothin (sovellus) avulla tai System Access Pointin kautta

Opettamaton laite otetaan käyttöön Bluetoothin® välityksellä sovelluksella Busch-/ABB-free@home® Next App tai System Access Pointin kautta.
- Kun jännite on kytketty, laite näkyy automaattisesti 30 minuutin ajan sovelluksessa ja on opetustilassa. Opettamattoman laitteen voi rekisteröidä järjestelmään koska tahansa Bluetoothin® välityksellä.
- Rekisteröinti System Access Pointin käyttöönottorajapinnan kautta on mahdollista 30 minuutin kuluessa virran kytkemisestä.
  – Laite on tällöin opetustilassa.
  – Kun laite on opetettu System Access Pointin kautta, Bluetooth® poistetaan käytöstä.

Jo rekisteröity laite on nollattava, jotta sen voi asettaa uudelleen opetustilaan (katso kohta "Reset").

Käyttö

Käyttö

Laitteen käytössä on suositeltavaa käyttää laajennettua käyttöohjetta (tuotekäsikirja).
– Laajennettuun käyttöohjeeseen pääsee QR-koodilla tai QR-linkillä, ks. tämän pikaoppaan yläosa.

[D1] Valintakytkin

[1]	Kytkentä joka valoisuudella
[2]	Kytkentä hämärän lisääntyessä
[3]	Kytkentä pimeällä
[4]	Lyhytaikaimpulssi

Normaalikäyttö [D2+D3]

Aseta valoisuuden raja-arvon ja jälkikäyntiajan arvot (valaistuksen päällekytkentäaika viimeisen havainnon jälkeen).
Lyhytaikaimpulssia käytetään esim. porrasvalojen kytkinten tai ovikellojen ohjaamiseen.

Käyttö painikkeella [E]

Painiketta käytettäessä (avauspainike) valaistus kytketään päälle asetetun jälkikäyntiajan ajaksi.

Käyttöelementit [F]

[1]	LED
	Laitteen käynnistäminen jännitteen palautumisen jälkeen, kun laite on tehdastilassa eikä sitä vielä ole yhdistetty sovellukseen ▪ Sininen LED – vilkkuu kaksi kertaa (1 Hz)
	Laitteen käynnistäminen jännitteen palautumisen jälkeen, kun laite on jo luettu laitteistossa tai se on ollut yhdistettynä sovellukseen ▪ Punainen LED – vilkkuu kaksi kertaa (1 Hz)
	Muodostettaessa yhteyttä sovelluksen kanssa ▪ Sininen LED sykkii (1 Hz)
	Laitteen tunnistus sovelluksen kautta ▪ Sininen LED vilkkuu 20 sekunnin ajan nopeasti (5 Hz)
	Liiketunnistus testitilassa ▪ Punainen LED – vilkkuu nopeasti (5 Hz) Liiketunnistus normaalitilassa ▪ Punainen LED - vilkkuu kolme kertaa ja lakkaa sen jälkeen vilkkumasta 3 s ajaksi
	Jatkuvasti päällä/pois (sovelluksen kautta) ▪ Punainen LED – palaa jatkuvasti
	Master-reset vaihe 1, ensimmäiset 5 sekuntia (valintakytkimellä) ▪ Punainen LED – vilkkuu (1 Hz)
	Master-reset vaihe 2, seuraavat 5 sekuntia (valintakytkimellä) ▪ Punainen LED – vilkkuu (2 Hz)
	Laiteohjelmiston päivitys ▪ Violetti LED – vilkkuu (1 Hz) koko päivityksen ajan
[2]	Linssi
[3]	Valintakytkin jälkikäyntiaika, lyhytaikaimpulssi / reset
[4]	Valintakytkin valoisuuden raja-arvo, testitila
[5]	Syvennys irrotusta varten

Toimintatesti/testitila

- Laite on aluksi testitilassa, kun virta kytketään ensimmäisen kerran.
  – Jos tehdasasetukset (hämärä 15 lx, 3 min jälkikäyntiaika) ovat sopivat toimintatestiä varten, voit tehdä toimintatestin eikä sinun tarvitse tehdä muutoksia.
  – Tarvittaessa voit muuttaa jälkikäyntiaikaa ja valoisuutta. Testitila pysyy tällöin käytössä. Testitila kytkeytyy automaattisesti käytöstä 10 minuutin käyttöajan kuluttua.
  – Testitilan jälkeen valitut valintakytkimen asetukset ovat käytössä.

Testitilan aktivoiminen jälkikäteen

1. Aseta valintakytkin asentoon "Testi" [D2].
2. Käännä valintakytkin takaisin haluamaasi kirkkausasentoon.
   – Laite on nyt 10 minuutin ajan testitilassa (päiväkäyttö, 2 sekunnin jälkikäyntiaika). Sen lisäksi jokainen havainto osoitetaan tila-LEDin nopealla vilkkumisella.
3. Testitilan jälkeen valitut valintakytkimen asetukset ovat käytössä.

Ohje: Testikäytön voi keskeyttää kymmenen minuutin mittaisen ensikäyttöönoton jälkeen asettamalla luksien valintakytkimen asentoon "Testi" ja sen jälkeen tiettyyn luksiarvoon (punaisen LEDin vilkkumistila muuttuu).

Ohje: Jos luksien valintakytkin jätetään asentoon "Testi" eikä sitä käännetä takaisin, laite deaktivoituu n. 5 sekunnin kuluttua.

Lisätietoja

Laite on parametroitava sovelluksen tai verkkorajapinnan kautta lisätoimintojen suorittamiseksi. Käyttöönottoa ja parametrien määritystä koskevat tarkemmat tiedot ovat tuotekäsikirjassa. Laiteohjelmisto päivitetään sovelluksen Busch-/ABB-free@home® Next App tai System Access Pointin kautta.
Järjestelmän sisällyttämistä koskevia tietoja on järjestelmäkäsikirjassa.

Reset

Master-reset valintakytkimellä

1. Kytke laite 10 sekunnin ajaksi jännitteettömäksi.
2. Kytke jännite takaisin päälle.
   – Master-resetin voi suorittaa seuraavien 5 minuutin kuluessa.
3. Aseta valintakytkin asentoon "Reset".
   – 10 sekunnin kuluttua punainen LED alkaa vilkkua ja vilkkuu 5 sekunnin ajan (1 Hz, vilkkumiskoodi master-reset-vaihe 1).
   – Sen jälkeen LED vilkkuu nopeasti 5 sekunnin ajan (2 Hz, vilkkumiskoodi master-reset-vaihe 2).
   – Lopuksi LED sammuu.
4. Kierrä valintakytkin nyt "Reset"-asennosta haluttuun jälkikäyntiaikaan.
   – Master-reset suoritetaan.

Ohje: Jos jälkikäynnin valintakytkin [D3] jätetään asentoon "Reset" eikä sitä käännetä takaisin, laite deaktivoituu n. 5 sekunnin kuluttua eikä suorita master-reset-toimintoa.

Master-reset sovelluksen kautta

Seuraa sovelluksen ohjeita.

Asiakaspalvelu

Busch-Jaeger Elektro GmbH - ABB-ryhmään kuuluva yritys,
Freisenbergstraße 2, D-58513 Lüdenscheid,
Puh.: +49 2351 956-1600; www.BUSCH-JAEGER.de

Dansk

Busch-Watchdog® PRO

Busch-Watchdog® 280° WL

FARE

Ved direkte eller indirekte kontakt med strømførende dele er der risiko for farlig strøm gennem kroppen. Dette kan føre til elektrisk stød, forbrændinger eller medføre dødsfald. Ved ukorrekt udført arbejde på spændingsførende dele er der brandfare.
- Afbryd netspændingen før montering og afmontering!
- Alt arbejde på 110 … 240 V-strømnettet skal udføres af kvalificeret personale.

ADVARSEL
Skader på enheden.
Enhedens linse er følsom og kan blive beskadiget.
- Tryk ikke på enhedens linse.

Korrekt brug
Busch-Watchdog® er passiv-infrarøde bevægelsessensorer. De aktiverer tilsluttede forbrugere via en timer, når varmekilder bevæger sig i registreringsområdet. Apparatet kan også betjenes med en knap. Betjeningen og indstillingen kan foretages på enheden eller via appen Busch-/ABB-free@home® Next App. Desuden kan enheden anvendes som flexTronics wireless enhed. Integration i et Busch-/ABB-free@home® wireless-system er også muligt.

Bemærk
Busch-Watchdog® er ikke indbruds- eller overfaldssensorer.

Fjernbetjening og parametrering
Fjernbetjening og parametrering foretages via appen Busch-/ABB-free@home® Next App i den nyeste version.

Overensstemmelseserklæring
Hermed erklærer Busch-Jaeger | ABB, at radioanlægstypen 6251/28-xxx-WL-xxx er i overensstemmelse med EU-direktivet 2014/53. Hele teksten til EU-overensstemmelseserklæringen kan findes via QR-koden i denne vejledning.

Tekniske data

Mærkespænding	230 V AC ± 10%, 50/60 Hz
Koblingseffekt	2300 W/VA
Koblingseffekt LEDi	400 VA
Maksimal tabseffekt	< 0,3 W
Frontlinse	280°
Registrering horisontalt	280°
Skumringssensor	type 0,5 … 1000 / ∞ lux
Frakoblingsforsinkelse (sekunder til minutter)	10 s … 30 min
Korttidsimpuls ▪ Impulsvarighed (sekunder): ▪ Pausetid (sekunder):	 1 s 9 s
Maks. rækkevidde (montering i 2,5 m højde)	16 m i radius
Driftstemperatur	-25° C … 55° C
Kapslingsklasse	IP55
Overførselsprotokol	▪ free@Home wireless (IEEE 802.15.4) ▪ Bluetooth Low Energy
Overførselsfrekvens	2,400 … 2,483 GHz
Maksimal sendeeffekt ▪ WL (wireless) ▪ Bluetooth LE (BLE)	 < 15 dBm < 10 dBm

Tilslutning

[A]	Standardtilslutning
[B]	Med åbnerknap: Til, for varigheden af den indstillede efterløbstid.
[C]	Med RC-slukkeelement 6899(-500) og relæ

ADVARSEL
Sørg for, at polariteten er rigtig!

ADVARSEL
Beskyttelse af afisolerede ender
- Fjern ikke trådendemuffer på apparatets kabler.

Klemmetildeling

[⏚]	Grøn/Gul	[N]	Blå
[L]	Brun	[↓]	Grå

Rækkevidde
Rækkevidden kan findes i grafikkerne [A1+A2]. Sørg for tilstrækkelig afstand til varmekilderne.

Monteringssteder
En monteringshøjde på 2,5 m anbefales.

Montering
[A] Forberedelse af monteringen
- Hvis over- og underdelen allerede er gået i hak, trykker du udsparingen til afmontering (X) ind med en skruetrækker og drejer overdelen mod uret.
- Tag forsigtigt overdelen af.

[B] Montering af soklen
- Soklens påskruningsmål er kompatible med evt. eksisterende boringer på ældre modeller af Busch-Watchdog®.
- Anvend ikke skruer med forsænket hoved til montering på væggen.
- Monter soklen.

[C] Tilslut enheden.
[D] Få enhedens overdel til at gå i hak på soklen. Sæt overdelen på, således at markeringerne ligger oven over hinanden. Drej overdelen med uret, indtil det kan høres, at den går i hak.

Bemærk
Til hjørnemontering kan hjørneadapteren 6851-EA/xxx bruges (ikke indeholdt i leveringen). Hjørneadapteren kan ikke kombineres med den firkantede dekorationsramme Designrahmen.

Bemærk
Enhederne kommunikerer trådløst.
Rækkevidden afhænger af de bygningsmæssige forhold.
- Vægge eller lofter, særligt med stålarmeringer eller metalbeklædninger, begrænser rækkevidden.
- Afstanden mellem komponenterne og til eksterne sendeenheder, der også udstråler højfrekvente signaler (f.eks. computer, lyd- og videoanlæg), bør være mindst 1 meter.

Ibrugtagning
[A] Modificér registreringsområdet til siden ved at dreje på enhedens hoved.
[B] Modificér rækkevidden ved at løfte eller sænke enhedens hoved (mindst 6 meter).
[C] Reduktionen af registreringsområdet kan udføres både med en målrettet opklæbning af den medfølgende folie og via appen.

Ibrugtagning på apparatet via valgkontakt
Enheden befinder sig i starten ved første tilkobling af spændingen i testmodus, se afsnittet "Gangtest/Testmodus".

Ibrugtagning via QR-kode
1. Følg appens anvisninger (tilføj enhed, scan kode).
2. Scan QR-koden trykt på bagsiden af Busch-Wächter sensorhovedet.

Ibrugtagning sker altid via Bluetooth (app) eller System Access Point
En ikke-indlært enhed sættes i drift via appen Busch-/ABB-free@home® Next App ved hjælp af Bluetooth® eller via System Access Point.
- Efter at have tændt for strømmen, er enheden automatisk synlig i appen i 30 minutter og i indlæringstilstand. En ikke-programmeret enhed kan altid logges på systemet via Bluetooth®.
- Et login via ibrugtagningsoverfladen i System Access Point er altid mulig 30 minutter efter tilkobling.
  - I dette tidsrum er enheden i indlæringsmodus.
  - Når enheden er blevet programmeret via System Access Point, er Bluetooth® deaktiveret.

En enhed, der allerede er logget ind, skal nulstilles, så den kan sættes i indlæringsmodus igen (se afsnittet "Reset").

Betjening

Betjening
Til betjening af denne enhed anbefaler vi, at den udvidede brugsanvisning (produktmanual) anvendes.
- Du kan hente den udvidede brugsanvisning via QR-koden eller QR-linket; se toppen af denne kvikguide.

[D1] Valgkontakt

[1]	Tænder ved hver lysstyrke
[2]	Tænder ved fremskreden skumring
[3]	Tænder ved mørke
[4]	Korttidsimpuls

Normaldrift [D2+D3]
Indstil værdierne for lysstyrkegrænseværdien og efterløbstiden (belysningens tilkoblingstid efter den sidste registrering).
Korttidsimpulsen anvendes til at styre f.eks. trappeopgangslys-timere eller dørklokker.

Betjening med knap [E]
Ved betjening med en knap (åbnerknap) tændes belysningen i den indstillede efterløbstid.

Betjeningselementer [F]

[1]	LED
	Start af apparatet efter at strømmen vender tilbage, hvis apparatet er i fabrikstilstand og endnu ikke er tilsluttet appen ▪ Blå LED - blinker to gange (1 Hz)
	Start af apparatet efter at strømmen vender tilbage, hvis apparatet allerede er blevet indlæst i systemet eller tilsluttet appen ▪ Rød LED - blinker to gange (1 Hz)
	Under tilslutning til appen ▪ Blå LED pulserer (1 Hz)
	Apparatidentifikation via app ▪ Blå LED - blinker hurtigt i 20 sekunder (5 Hz)
	Bevægelsesregistrering i testtilstand ▪ Rød LED - blinker hurtigt (5 Hz) Bevægelsesregistrering i normaldrift ▪ Rød LED - blinker tre gange og holder derefter pause i 3 s
	Permanent til/fra (via app) ▪ Rød LED - lyser konstant
	Master-reset fase 1, første 5 sekunder (via valgkontakt) ▪ Rød LED - blinker (1 Hz)
	Master-reset fase 2, efterfølgende 5 sekunder (via valgkontakt) ▪ Rød LED - blinker (2 Hz)
	Firmwareopdatering ▪ Violet LED - blinker (1 Hz) under hele opdateringen

[2]	Linse
[3]	Valgkontakt efterløbstid, korttidsimpuls/reset
[4]	Valgkontakt lysstyrkegrænseværdi, testtilstand
[5]	Udsparing til afmontering

Gangtest/testtilstand
- Enheden befinder sig i starten ved første tilkobling af spændingen i testmodus.
  - Hvis fabriksindstillingerne (dæmpning 15 lx, 3 min. efterløbstid) passer til din gangtest, kan du udføre gangtesten og behøver ikke at foretage ændringer.
  - Hvis du ønsker at foretage ændringer, kan du tilpasse efterløbstiden og lysstyrken i overensstemmelse hermed. Testtilstanden forbliver aktiv. Testtilstanden deaktiveres automatisk efter 10 minutters drift.
  - Efter at testtilstanden er afsluttet, er de valgte valgkontaktindstillinger aktive.

Aktivér testtilstand efterfølgende
1. Sæt valgknappen på "Test" [D2].
2. Drej valgkontakten tilbage til den ønskede lysstyrkeindstilling.
   - Enheden er nu i testmodus i 10 minutter (dagsdrift, 2 sekunders efterløb). Desuden bliver hver registrering indikeret ved, at status-LED'en blinker hurtigt.
3. Efter at testtilstanden er afsluttet, er de valgte valgkontaktindstillinger aktive.

Bemærk: Testdriften kan annulleres, før den første ti minutters første ibrugtagningsperiode er udløbet, ved at sætte lux-valgkontakten på "Test" og derefter tilbage til en bestemt lux-værdi (den røde LEDs blinkende tilstand ændres).

Bemærk: Enheden deaktiveres efter ca. 5 s., hvis lux-valgkontakten bliver stående i stillingen "Test" og ikke drejes tilbage.

Yderligere informationer
Enheden skal parametriseres via appen eller webgrænsefladen i System Access Point for at udføre yderligere funktioner. Udførlige informationer om ibrugtagning og parametrering findes i produktmanualen.
Firmwareopdateringen udføres via appen Busch-/ABB-free@home® Next App eller System Access Point.
For informationer om systemintegrationen, se systemmanualen.

Reset
Master-reset via valgkontakt
1. Frakobl spændingen til enheden i 10 sekunder.
2. Tænd for spændingen igen.
   - Master-reset kan udføres inden for de næste 5 minutter.
3. Sæt valgkontakten på "Reset".
   - Efter 10 sekunder begynder den røde LED at blinke i 5 sekunder (1 Hz, blinkende kode master-reset fase 1).
   - Derefter begynder LED'en at blinke hurtigt i 5 sekunder (2 Hz, blinkende kode master-reset fase 2).
   - LED'en slukker derefter.
4. Drej nu valgkontakten ud af stillingen "Reset" til den ønskede efterløbstid.
   - Master-reset udføres.

Bemærk: Hvis efterløbs-valgkontakten [D3] bliver stående i stillingen "Reset" og ikke drejes tilbage, deaktiveres enheden efter ca. 5 s, og der udføres ingen master-reset.

Master-reset via app
Følg anvisningerne i appen.

Kundeservice
Busch-Jaeger Elektro GmbH - En virksomhed tilhørende ABB-koncernen, Freisenbergstraße 2, D-58513 Lüdenscheid,
Tlf.: +49 2351 956-1600; www.BUSCH-JAEGER.de

Polski

Busch-Watchdog® PRO

Busch-Watchdog® 280° WL

NIEBEZPIECZEŃSTWO

Bezpośredni lub pośredni kontakt z częściami pod napięciem prowadzi do niebezpiecznego przepływu prądu elektrycznego przez organizm. Może to spowodować porażenie prądem, poparzenia lub śmierć. W przypadku niewłaściwie prowadzonych prac przy elementach pod napięciem istnieje niebezpieczeństwo pożaru.
- Przed montażem i demontażem należy odłączyć napięcie sieciowe!
- Prace przy sieci 110 ... 240 V zlecać tylko wykwalifikowanemu personelowi.

UWAGA!
Uszkodzenie urządzenia.
Soczewka urządzenia jest wrażliwa i może ulec uszkodzeniu.
- Nie naciskać na soczewkę.

Zastosowanie zgodne z przeznaczeniem
Busch-Watchdog® to pasywne czujniki ruchu na podczerwień. Przełączają podłączone urządzenia odbiorcze przez człon czasowy, jeżeli na obszarze wykrywania poruszają się źródła ciepła. Urządzenie można obsługiwać także za pomocą przycisku.
Obsługa i ustawianie odbywa się na urządzeniu lub za pomocą aplikacji Busch-/ABB-free@home® Next App. Ponadto urządzenie może pracować jako bezprzewodowe urządzenie flexTronics. Możliwa jest także integracja w systemie bezprzewodowym Busch-/ABB-free@home®.

Wskazówka
Busch-Watchdog® nie są sygnalizatorami włamań ani napadów.

Zdalna obsługa i parametryzacja
Zdalna obsługa i parametryzacja odbywa się za pomocą najaktualniejszej wersji aplikacji Busch-/ABB-free@home® Next App.

Deklaracja zgodności
Busch-Jaeger | ABB oświadcza niniejszym, że urządzenie radiowe typu 6251/28-xxx-WL-xxx odpowiada dyrektywie 2014/53/UE. Pełny tekst deklaracji zgodności UE jest dostępny po zeskanowaniu kodu QR w niniejszej instrukcji.

Parametry techniczne

Napięcie znamionowe	230 V AC ± 10%, 50/60 Hz
Moc łączeniowa	2300 W/VA
Moc łączeniowa LEDi	400 VA
Maksymalna strata mocy	< 0,3 W
Soczewka przednia	280°
Wykrywanie w poziomie	280°
Czujnik zmierzchowy	typ. 0,5 … 1000 / ∞ lx
Opóźnienie wyłączenia (sekund do minut)	10 s … 30 min
Impuls krótkotrwały ▪ Czas trwania impulsu (sekundy) ▪ Czas przerwy (sekundy)	 1 s 9 s
Maksymalny zasięg (montaż na wysokości 2,5 m)	16 m w promieniu
Temperatura robocza	-25°C … 55°C
Stopień ochrony	IP55
Protokół transmisji	▪ free@Home wireless (IEEE 802.15.4) ▪ Bluetooth Low Energy
Częstotliwość przesyłu	2,400 … 2,483 GHz
Maksymalna moc nadawania ▪ WL (bezprzewodowo) ▪ Bluetooth LE (BLE)	 < 15 dBm < 10 dBm

Podłączenie

[A]	Podłączenie standardowe
[B]	Z przyciskiem rozwiernym: włączenie na czas ustawionego czasu opóźnienia.
[C]	Z członem gaszącym RC 6899(-500) i przekaźnikiem

UWAGA!
Przestrzegać prawidłowej biegunowości!

UWAGA!
Ochrona odizolowanych końcówek
- Nie usuwać tulejek zakończeniowych z przewodów urządzenia.

Obłożenie zacisków

[⏚]	zielony/żółty	[N]	niebieski
[L]	brązowy	[↓]	szary

Zasięg
Zasięg podany jest na ilustracjach [A1+A2]. Zwracać uwagę na wystarczający odstęp od źródeł ciepła.

Miejsca montażu
Zaleca się wysokość montażu 2,5 m.

Montaż
[A] Przygotowanie do montażu
- Jeśli górna i dolna część są już zatrzaśnięte, wcisnąć wgłębienie do demontażu (X) za pomocą śrubokręta i obrócić górną część w kierunku przeciwnym do ruchu wskazówek zegara.
- Ostrożnie zdjąć górną część.

[B] Montaż cokołu
- Wymiary śrubowego zamocowania cokołu są zgodne z ewentualnie istniejącymi otworami starych czujników Busch-Watchdog®.
- Przy montażu naściennym nie stosować śrub z wpuszczanym łbem.
- Zamontować cokół.

[C] Podłączyć urządzenie do prądu.
[D] Zatrzasnąć górną część urządzenia na cokole. Nasadzić górną część w taki sposób, aby oba oznakowania znajdowały się nad sobą. Obrócić górną część zgodnie z ruchem wskazówek zegara, aż zatrzaśnie się ze słyszalnym kliknięciem.

Wskazówka
Do montażu narożnego dostępny jest adapter montażowy 6851-EA/xxx (nie objęty zakresem dostawy). Adaptera narożnego nie można łączyć z prostokątną ramką dekoracyjną Designrahmen.

Wskazówka
Urządzenia komunikują się drogą radiową.
Zasięg zależny jest od warunków budowlanych.
- Ściany lub sufity, szczególnie zbrojone stalą lub wyłożone metalem, ograniczają zasięg.
- Odległość elementów od obcych urządzeń nadawczych, które również emitują sygnały wysokiej częstotliwości (np. komputer, urządzenia audio lub wideo), powinna wynosić przynajmniej 1 m.

Uruchomienie
[A] Zmienić boczny zakres wykrywania przez obrót głowicy urządzenia.
[B] Zmienić zasięg przez podnoszenie lub opuszczanie głowicy urządzenia (przynajmniej 6 metrów).
[C] Zakres wykrywania można zmniejszyć poprzez naklejenie dostarczonej folii lub za pośrednictwem aplikacji.

Uruchomienie na urządzeniu za pomocą przełącznika
Po pierwszym podłączeniu do napięcia urządzenie znajduje się wstępnie w trybie testowym, patrz "test przejścia / tryb testowy".

Uruchomienie za pomocą kodu QR
1. Postępować według instrukcji w aplikacji (dodać urządzenie, zeskanować kod).
2. Zeskanować kod nadrukowany na tylnej stronie głowicy czujnika Busch-Wächter.

Uruchomienie za pomocą Bluetootha (aplikacja) lub System Access Point
Urządzenie, które nie zostało jeszcze zaprogramowane, jest uruchamiane przy użyciu aplikacji Busch-/ABB-free@home® Next App za pomocą Bluetootha® lub System Access Point.
- Po włączeniu zasilania urządzenie jest automatycznie widoczne w aplikacji przez 30 minut i znajduje się w trybie uczenia. Urządzenie, które nie zostało jeszcze zaprogramowane, można w każdej chwili zalogować w systemie przez Bluetooth®.
- W ciągu 30 minut po włączeniu zasilania możliwe jest zalogowanie się za pomocą interfejsu uruchamiania System Access Point.
  - W tym czasie urządzenie znajduje się w trybie programowania.
  - Po zaprogramowaniu urządzenia za pomocą System Access Point następuje dezaktywacja funkcji Bluetootha®.

Zalogowane już urządzenie należy zresetować, aby można je było ponownie ustawić na tryb uczenia (patrz punkt "reset").

Obsługa

Obsługa
W celu obsługi tego urządzenia zalecamy zapoznanie się z rozszerzoną instrukcją obsługi (podręcznik produktu).
- Do rozszerzonej instrukcji obsługi można dotrzeć przez kod QR lub link QR - patrz nagłówek niniejszej skróconej instrukcji.

[D1] Przełącznik wyboru

[1]	Przełączanie przy każdej jasności
[2]	Przełączanie o późnym zmierzchu
[3]	Przełączanie w przypadku ciemności
[4]	Impuls krótkotrwały

Tryb normalny [D2+D3]
Ustawić wartości dla wartości granicznej jasności i czasu opóźnienia (czas trwania włączenia oświetlenia po ostatnim wykryciu).
Impuls krótkotrwały służy np. do sterowania wyłączników oświetleniowych na klatkach schodowych lub dzwonków drzwi wejściowych.

Obsługa przyciskiem [E]
Przy obsłudze przyciskiem (przycisk rozwierny) oświetlenie włączane jest na ustawiony czas opóźnienia.

Elementy obsługowe [F]

[1]	LED
	Uruchomienie urządzenia po przywróceniu zasilania, jeśli urządzenie jest w stanie ustawień fabrycznych i nie zostało jeszcze połączone z aplikacją ▪ Niebieska LED - miga dwa razy (1 Hz)
	Uruchomienie urządzenia po przywróceniu zasilania, jeśli było już zintegrowane z instalacją wzgl. połączone z aplikacją ▪ Czerwona LED - miga dwa razy (1 Hz)
	Podczas nawiązywania połączenia z aplikacją ▪ Niebieska LED pulsuje (1 Hz)
	Identyfikacja urządzenia za pomocą aplikacji ▪ Niebieska LED szybko miga przez 20 sekund (5 Hz)
	Wykrywanie ruchu w trybie testowym ▪ Czerwona LED - miga szybko (5 Hz) Wykrywanie ruchu w trybie normalnym ▪ Czerwona LED - miga trzykrotnie i następnie przerywa na 3 s.
	Stale wł./wył. (za pomocą aplikacj) ▪ Czerwona LED - świeci światłem ciągłym
	Reset master faza 1, pierwsze 5 sekund (za pomocą przełącznika) ▪ Czerwona LED - miga (1 Hz)
	Reset master faza 2, kolejne 5 sekund (za pomocą przełącznika) ▪ Czerwona LED - miga (2 Hz)
	Aktualizacja oprogramowania systemowego ▪ Fioletowa LED - miga (1 Hz) podczas całej aktualizacji

[2]	Soczewka
[3]	Przełącznik czasu opóźnienia, impuls krótkotrwały / reset
[4]	Przełącznik wartość graniczna jasności, tryb testowy
[5]	Wgłębienie do demontażu

Test przejścia / tryb testowy
- Po pierwszym podłączeniu do napięcia urządzenie znajduje się wstępnie w trybies testowym.
  - Jeśli ustawienia fabryczne (zmierzch 15 lx, 3 min opóźnienia) są odpowiednie dla testu przejścia, można przeprowadzić test przejścia i nie trzeba wprowadzać żadnych zmian.
  - Jeśli chce się wprowadzić zmiany, można odpowiednio dostosować czas włączenia i jasność. Tryb testowy pozostaje przy tym aktywny. Tryb testowy wyłącza się automatycznie po 10 minutach działania.
  - Po upływie trybu testowego wybrane ustawienia przełącznika są aktywne.

Aktywacja trybu testowego w późniejszym czasie
1. Przestawić przełącznik w położenie "test“ [D2].
2. Obrócić przełącznik z powrotem na żądane ustawienie jasności.
   - Urządzenie znajduje się teraz przez 10 minut w trybie testowym (eksploatacja dzienna, czas opóźnienia 2 sek.). Dodatkowo każde wykrycie sygnalizowane jest szybkim miganiem diody stanu.
3. Po upływie trybu testowego wybrane ustawienia przełącznika są aktywne.

Wskazówka: Tryb testowy można przerwać przed upływem 10-minutowego pierwszego uruchomienia przez ustawienie przełącznika Lux na "test" a następnie na określoną wartość luksów (zmienia się tryb migania czerwonej LED).

Wskazówka: Jeśli przełącznik pozostanie w położeniu "test" i nie zostanie cofnięty, urządzenie dezaktywuje się po ok. 5 s.

Dalsze informacje
Warunkiem realizacji dodatkowych funkcji jest parametryzacja urządzenia za pomocą interfejsu internetowego System Access Point. Szczegółowe informacje na temat uruchamiania i parametryzacji znajdują się w podręczniku produktu. Aktualizacja oprogramowania systemowego odbywa się za pomocą aplikacji Busch-/ABB-free@home® Next App lub System Access Point.
Informacje na temat integracji z systemem są podane w podręczniku system.

Reset
Reset master za pomocą przełącznika
1. Odłączyć urządzenie od napięcia na 10 sekund.
2. Włączyć znów napięcie.
   - W ciągu następnych 5 minut można wykonać reset master.
3. Przestawić przełącznik na "reset".
   - Po 10 sekundach czerwona LED zaczyna migać przez 5 sekund (1 Hz, kod migania - reset master, faza 1).
   - Następnie LED zaczyna szybko migać przez 5 sekund (2 Hz, kod migania - reset master, faza 2).
   - Na koniec LED gaśnie.
4. Obrócić przełącznik z powrotem z położenia "reset" na żądany czas opóźnienia.
   - Wykonywany jest reset master.

Jeśli przełącznik pozostanie w położeniu "reset" i nie zostanie cofnięty [D3], urządzenie dezaktywuje się po 5 s i nie wykonuje resetu master.

Reset master za pomocą aplikacji
Postępować według instrukcji w aplikacji.

Obsługa klienta
Busch-Jaeger Elektro GmbH - przedsiębiorstwo grupy ABB,
Freisenbergstraße 2, D-58513 Lüdenscheid,
Tel.: +49 2351 956-1600; www.BUSCH-JAEGER.de

2CKA000173B5675 / 06.08.2024

6251/28-xxx-WL-xxx

RU CZ SK

Русский

Busch-Watchdog® PRO

Busch-Wächter® 280° WL

ОПАСНО!

При прямом или косвенном контакте с токоведущими деталями происходит опасное протекание тока через тело человека. Последствиями этого могут быть электрический шок, ожоги или смерть. При ненадлежащем выполнении работ на токоведущих деталях существует опасность возгорания.
- Перед монтажом или демонтажом оборудования отключить питание!
- К работам с сетями 110–240 В допускаются только специалисты.

ВНИМАНИЕ

Опасность повреждения устройства.
Линза устройства крайне чувствительна и может быть повреждена.
- Не нажимайте на линзу устройства.

Использование по назначению

Busch-Wächter® представляет собой пассивный инфракрасный датчик движения. Устройство включает подключенные через замедляющее звено потребители, когда в зоне действия датчика фиксируется перемещение источников тепла. Также устройством можно управлять при помощи выключателя.
Для управления устройством и его настройки используется приложение Busch-/ABB-free@home® Next App. Кроме того, устройство может работать как компонент flexTronics wireless . Также возможна интеграция в беспроводную систему Busch-/ABB-free@home®.

Указание

Устройства Busch-Wächter® не являются датчиками взлома или нападения.

Дистанционное управление и настройка

Дистанционное управление и настройка осуществляются с помощью текущей версии приложения Busch-/ABB-free@home® Next App.

Декларация соответствия

Настоящим фирма Busch-Jaeger заявляет, что радиосистема типа 6251/28-xxx-WL-xxx соответствует требованиям Директивы 2014/53/EC. С полным текстом декларации соответствия стандартам ЕС можно ознакомиться, отсканировав QR-код из данного руководства.

Технические характеристики

Номинальное напряжение	230 В AC ± 10%, 50/60 Гц
Коммутационная способность	2300 Вт/В·А
Коммутационная способность при работе с LEDi	400 В·А
Макс. мощность потерь	< 0,3 Вт
Фронтальная линза	280°
Регистрация движения в горизонтальной плоскости	280°
Сумеречный датчик	тип. 0,5 … 1000 / ∞ люкс
Задержка выключения (от нескольких секунд до нескольких минут)	10 с … 30 мин
Кратковременный импульс ▪ Продолжительность импульса (секунды) ▪ Пауза (секунды)	 1 с 9 с
Максимальная зона действия (монтаж на высоте 2,5 м)	в радиусе 16 м вокруг устройства
Рабочая температура	–25…55 °C
Степень защиты	IP55
Протокол передачи данных	▪ free@Home wireless (IEEE 802.15.4) ▪ Bluetooth Low Energy
Частота связи	2,400–2,483 ГГц
Максимальная излучаемая мощность ▪ WL (wireless) ▪ Bluetooth LE (BLE)	 < 15 дБм < 10 дБм

Подключение

[A]	Стандартное подключение
[B]	С кнопкой-размыкателем: ВКЛ, на заданное время ожидания.
[C]	С RC-компенсатором 6899(-500) и реле

ВНИМАНИЕ

Соблюдать полярность!

ВНИМАНИЕ

Защита участков со снятой изоляцией
- Не снимать оконечные гильзы с проводов устройства.

Назначение клемм

[⏚]	зеленый/желтый	[N]	Синий
[L]	Коричневый	[↓]	Серый

Дальность действия

Дальность действия указана на схемах [A1+A2]. Устанавливайте устройство на достаточном удалении от источников тепла.

Места монтажа

Рекомендованная высота установки составляет 2,5 м.

Монтаж

[A] Подготовка к монтажу
- Если верхняя и нижняя часть уже соединены, вдавите отверткой вырез для демонтажа (X) и поверните верхнюю часть против часовой стрелки.
- Осторожно снимите верхнюю часть.

[B] Монтаж цоколя
- Крепежные размеры цоколя совместимы с отверстиями для старого устройства Busch-Wächter®, если они есть.
- При настенном монтаже не используйте винты с потайной головкой.
- Смонтируйте цоколь.

[C] Выполните электрическое подключение устройства.
[D] Защелкните верхнюю часть устройства на цоколе.
Устанавливайте верхнюю часть так, чтобы отметки находились одна над другой. Поверните верхнюю часть по часовой стрелке так, чтобы она зафиксировалась с хорошо слышимым щелчком.

Указание

Для монтажа в углу предусмотрен угловой адаптер 6851-EA/xxx (не входит в комплект поставки). Угловой адаптер несовместим с прямоугольной декоративной рамкой Designrahmen.

Указание

Устройства обмениваются данными по радиоканалу.
Дальность действия зависит от архитектурных особенностей.
- Стены или потолки, особенно с металлической арматурой или обшивкой, ограничивают дальность действия.
- Расстояние между компонентами и внешними передающими устройствами, излучающими высокочастотные сигналы (например, компьютерами, аудио- и видео-устройствами) должно быть не меньше 1 м.

Ввод в эксплуатацию

[A] Боковая зона действия регулируется вращением головки устройства.
[B] Дальность действия регулируется подъемом или опусканием головки устройства (не менее 6 м).
[C] Уменьшить дальность действия можно, наклеив прилагающуюся пленку или используя настройки приложения.

Ввод в эксплуатацию с помощью регуляторов

Изначально после первой подачи питания устройство переходит в режим тестирования, см. раздел «Проверка срабатывания/режим тестирования».

Ввод в эксплуатацию с помощью QR-кода
1. Следуйте указаниям в приложении (добавление устройства, сканирование кода).
2. Отсканируйте QR-код, напечатанный на задней стенке сенсорной головки датчика Busch.

Ввод в эксплуатацию по Bluetooth (через приложение) или с помощью точки доступа System Access Point

Незапрограммированные устройства вводятся в эксплуатацию через приложение Busch-/ABB-free@home® Next App по Bluetooth® oder или через точку доступа System Access Point.
- После подачи напряжения устройство на 30 минут становится видно в приложении и переходит в режим программирования. Зарегистрировать незапрограммированное устройство в системе по Bluetooth® можно в любой момент.
- Однако регистрация через пусконаладочный интерфейс System Access Point возможна только в течение 30 минут после подачи питания.
  - В этот период устройство находится в режиме программирования.
  - После регистрации устройства через System Access Point протокол Bluetooth® отключается.

Для повторного перевода зарегистрированного устройства в режим программирования необходимо выполнить его сброс (см. раздел «Сброс»).

Управление

Управление

Для ознакомления с процессом управления устройством рекомендуем расширенное руководство по эксплуатации (технический справочник).
- Чтобы получить расширенное руководство, можно воспользоваться QR-кодом или QR-ссылкой, см. «шапку» настоящей краткой инструкции.

[D1] Регулятор

[1]	Включение при любой освещенности
[2]	Включение в заключительной фазе сумерек
[3]	Включение в темноте
[4]	Кратковременный импульс

Режим нормальной работы [D2+D3]

Установите предельные значения яркости и время ожидания (как долго освещение будет оставаться включенным после последней регистрации движения).
Кратковременный импульс используется для управления например, таймером лестничного освещения или дверным звонком.

Управление с помощью клавиши [E]

При управлении с помощью клавиши (выключатель с размыкающим контактом) освещение включается на заданное время ожидания.

Элементы управления [F]

[1]	Индикатор
	Запуск устройства после восстановления питания, когда устройство еще находится в состоянии «с завода» и не сопряжено с приложением. ▪ Синий индикатор - мигает дважды (1 Гц)
	Запуск устройства после восстановления питания, когда устройство уже было интегрировано в систему и сопряжено с приложением. ▪ Красный индикатор - мигает дважды (1 Гц)
	В процессе сопряжения с приложением ▪ Синий индикатор пульсирует (1 Гц)
	Идентификация устройства в приложении ▪ Синий индикатор быстро мигает (5 Гц) в течение 20 секунд
	Обнаружение движения в режиме тестирования ▪ Красный индикатор - мигает быстро (5 Гц) Обнаружение движения в обычном режиме ▪ Красный индикатор - мигает трижды, затем пауза 3 с
	Перманентно включен/выключен (через приложение) ▪ Красный индикатор - горит, не мигая
	Мастер-сброс (с помощью регулятора), этап 1, первые 5 секунд ▪ Красный индикатор - мигает (1 Гц)
	Мастер-сброс (с помощью регулятора), этап 2, следующие 5 секунд ▪ Красный индикатор - мигает (2 Гц)
	Обновление прошивки ▪ Фиолетовый индикатор - мигает (1 Гц), пока обновляется прошивка
[2]	Линза
[3]	Регулятор времени ожидания, кратковременного импульса/сброса
[4]	Регулятор предельной освещенности, режима тестирования
[5]	Выемка для демонтажа

Проверка срабатывания/режим тестирования

- Изначально после первой подачи питания устройство переходит в режим тестирования.
  - Если вас устраивают заводские настройки (сумерки 15 лк, время ожидания 3 мин) можно выполнить проверку срабатывания, не внося никаких изменений.
  - Если необходимо, можно настроить время ожидания и уровень освещенности. При этом режим тестирования остается активен. Режим тестирования автоматически отключится через 10 минут работы.
  - После выхода из режима тестирования вступят в силу выбранные установки регуляторов.

Принудительное включение режима тестирования
1. Переведите регулятор в положение «Test»[D2].
2. Поверните регулятор в положение, соответствующее требуемому уровню освещенности.
   - Устройство на 10 мин перейдет в режим тестирования (дневной режим, время ожидания 2 секунды). Дополнительно об обнаружении движения сигнализирует быстрое мигание индикатора состояния.
3. После выхода из режима тестирования вступят в силу выбранные установки регуляторов.

Указание: выйти из режима тестирования можно до истечения десяти минут, установив регулятор Lux в положение «Test», а затем на определенное значение освещенности (режим мигания красного индикатора изменится).

Указание: если оставить регулятор в положении «Test», устройство отключится через 5 с.

Дополнительная информация

Для использования дополнительных функций необходимо настроить устройство через приложение или интерфейс точки доступа System Access Point. Подробная информация по вводу в эксплуатацию и настройке параметров содержится в руководстве к изделию.
Обновление прошивки осуществляется через приложение «Busch-/ABB-free@home® Next App» или точку доступа System Access Point. Информацию об интеграции в систему см. в руководстве пользователя.

Сброс

Мастер-сброс с помощью регулятора
1. Обесточьте устройство на 10 секунд.
2. Снова подайте напряжение.
   - В течение следующих 5 минут можно выполнить мастер-сброс.
3. Установите регулятор в положение «Reset».
   - Через 10 секунд начнет мигать красный индикатор и будет продолжать мигать в течение 5 секунд (с частотой 1 Гц) (код индикации «мастер-сброс, этап 1»).
   - Затем индикатор будет быстро мигать в течение 5 секунд (частота мигания 2 Гц, код индикации «мастер-сброс, этап 2»).
   - После этого индикатор погаснет.
4. Теперь поверните регулятор из положения «Reset» на требуемое значение времени ожидания.
   - Будет выполнен мастер-сброс.

Если оставить регулятор времени ожидания [D3] в положении «Reset», устройство отключится через 5 с без выполнения мастер-сброса.

Мастер-сброс через приложение

Следуйте указаниям в приложении.

Обслуживание клиентов

Busch-Jaeger Elektro GmbH - Предприятие группы ABB,
Freisenbergstraße 2, D-58513 Lüdenscheid
(Люденшайд, Германия),
Тел: +49 2351 956-1600; www.BUSCH-JAEGER.de

Čeština

Busch-Watchdog® PRO

Busch-Watchdog® 280° WL

NEBEZPEČÍ

Při přímém nebo nepřímém kontaktu s díly pod napětím dochází k nebezpečnému průchodu proudu tělem. Následkem může být zásah elektrickým proudem, popáleniny nebo smrt. Pokud nejsou práce na dílech pod napětím prováděny správně, hrozí nebezpečí požáru.
- Před montáží a demontáží odpojte síťové napětí!
- Práce na síti s napětím 110 … 240 V nechte provádět jen odborným personálem.

VAROVÁNÍ

Poškození přístroje.
Čočka přístroje je citlivá a může se poškodit.
- Netlačte na čočku přístroje.

Použití v souladu s určením

Přístroje Busch-Watchdog® jsou pasivní infračervené hlásiče pohybu. Spínají připojené spotřebiče prostřednictvím časovače, pokud se v oblasti detekce pohybují zdroje tepla. Přístroj lze ovládat i pomocí tlačítka. Obsluhu a nastavení lze provádět na přístroji nebo prostřednictvím aplikace Busch-/ABB-free@home® Next App. Přístroj lze navíc provozovat jako přístroj flexTronics wireless. Možné je i zapojení do bezdrátového systému Busch-/ABB-free@home®.

Upozornění

Přístroje Busch-Watchdog® nejsou hlásiče vloupání nebo přepadení.

Dálkové ovládání a parametrizace

Dálkové ovládání a parametrizace se provádí prostřednictvím aplikace Busch-/ABB-free@home® Next App vždy v nejaktuálnější verzi.

Prohlášení o shodě

Tímto společnost Busch-Jaeger | ABB prohlašuje, že typ rádiového zařízení 6251/28-xxx-WL-xxx odpovídá směrnici 2014/53/EU. Úplný text prohlášení o shodě EU je k dispozici po načtení QR kódu v tomto návodu.

Technické údaje

Jmenovité napětí	230 V AC ±10 %, 50/60 Hz
Spínací výkon	2300 W/VA
Spínací výkon LEDi	400 VA
Maximální ztrátový výkon	< 0,3 W
Přední čočka	280°
Snímání horizontálně	280°
Soumrakový senzor	typ. 0,5 … 1000/∞ luxů
Prodleva vypnutí (sekundy až minuty)	10 s … 30 min
Krátkodobý časový impulz ▪ doba trvání impulzu (sekundy) ▪ doba pauzy (sekundy)	 1 s 9 s
Maximální dosah (montáž ve výšce 2,5 m)	16 m v poloměru
Provozní teplota	-25 °C … 55 °C
Ochranná třída	IP55
Přenosový protokol	▪ free@Home wireless (IEEE 802.15.4) ▪ Bluetooth Low Energy
Přenosová frekvence	2,400 … 2,483 GHz
Maximální vysílací výkon ▪ WL (wireless) ▪ Bluetooth LE (BLE)	 < 15 dBm < 10 dBm

Připojení

[A]	Standardní připojení
[B]	S tlačítkem s rozpínacím kontaktem: Zapnuto po dobu trvání nastavené doby doběhu.
[C]	S odrušovacím členem RC 6899(-500) a relé

VAROVÁNÍ

Dbejte na správnou polaritu!

VAROVÁNÍ

Ochrana odizolovaných konců
- Neodstraňujte kabelové dutinky na vedeních zařízení.

Obsazení svorek

[⏚]	žlutozelená	[N]	modrá
[L]	hnědá	[↓]	šedá

Dosah

Dosah si zjistěte z grafických znázornění [A1+A2]. Dbejte na dostatečnou vzdálenost od zdrojů tepla.

Místa montáže

Doporučuje se montážní výška 2,5 m.

Montáž

[A] Příprava montáže
- Pokud jsou již horní a spodní díl zacvaknuty, zatlačte šroubovákem do vybrání pro demontáž (X) a otočte horní díl proti směru hodinových ručiček.
- Opatrně sejměte horní díl.

[B] Montáž základny
- Šroubovací rozměry základny jsou kompatibilní s příp. existujícími otvory starého přístroje Busch-Watchdog®.
- Pro montáž na stěnu nepoužívejte šrouby se zápustnou hlavou.
- Namontujte základnu.

[C] Připojte přístroj k elektrickému proudu.

[D] Horní díl přístroje nacvakněte na základnu. Horní díl nasaďte tak, aby značky ležely nad sebou. Otáčejte horním dílem ve směru hodinových ručiček, dokud se nezajistí se slyšitelným cvaknutím.

Upozornění

Pro montáž do rohu je k dispozici rohový adaptér 6851-EA/xxx (není součástí dodávky). Rohový adaptér nelze kombinovat s obdélníkovým dekoračním rámečkem Designrahmen.

Upozornění

Přístroje komunikují bezdrátově.
Dosah je závislý na konstrukčních okolnostech.
- Stěny nebo stropy, zejména s ocelovými výztužemi nebo kovovými plášti, omezují dosah.
- Vzdálenost komponent od cizích vysílacích přístrojů, které rovněž vyzařují vysokofrekvenční signály (např. počítače, audio a video zařízení), by měla činit minimálně 1 m.

Uvedení do provozu

[A] Změňte boční oblast detekce otočením hlavy přístroje.

[B] Změňte dosah zvednutím nebo spuštěním hlavy přístroje (minimálně 6 metrů).

[C] Zmenšení oblasti detekce lze provést jak záměrným nalepením dodané fólie, tak i prostřednictvím aplikace.

Uvedení do provozu na přístroji pomocí přepínače

Při prvním připojení napětí se přístroj zpočátku nachází v testovacích režimu, viz odstavec „Test chůzí / testovací režim“.

Uvedení do provozu prostřednictvím QR kódu
1. Postupujte podle pokynů v aplikaci (přidání přístroje, naskenování kódu).
2. Naskenujte QR kód vytištěný na zadní straně hlavy senzoru hlídacího zařízení Busch.

Uvedení do provozu prostřednictvím Bluetooth (aplikace) nebo System Access Point

Nenaučený přístroj se uvádí do provozu pomocí aplikace Busch-/ABB-free@home® Next App prostřednictvím Bluetooth® nebo pomocí System Access Point.
- Po připojení napětí je přístroj automaticky po dobu 30 minut viditelný v aplikaci a nachází se v režimu učení. Přihlášení nenaučeného přístroje do systému je možné kdykoliv prostřednictvím Bluetooth®.
- Přihlášení je možné přes rozhraní uvedení System Access Point do provozu vždy 30 minut po připojení napájení.
  - Přístroj se během tohoto časového období nachází v režimu učení.
  - Po naučení přístroje prostřednictvím System Access Point se Bluetooth® deaktivuje.

Již přihlášený přístroj je nutné resetovat, aby se opětovně přepnul do režimu učení (viz odstavec „Reset“).

Obsluha

Obsluha

Pro obsluhu tohoto přístroje doporučujeme rozšířený návod k použití (produktovou příručku).
- K rozšířenému návodu k použití se dostanete prostřednictvím QR kódu nebo odkazu na QR kód, viz záhlaví v tomto stručném návodu.

[D1] Přepínač

[1]	Sepnutí při jakémkoliv jasu
[2]	Sepnutí za pokročilého soumraku
[3]	Sepnutí za tmy
[4]	Krátkodobý časový impulz

Normální provoz [D2 + D3]

Nastavte hodnoty pro mezní hodnotu jasu a dobu doběhu (doba zapnutí osvětlení po poslední detekci).
Krátkodobý časový impulz slouží např. k ovládání schodišťových časových spínačů nebo dveřních zvonků.

Obsluha pomocí tlačítka [E]

V případě obsluhy pomocí tlačítka (tlačítko s rozpínacím kontaktem) se osvětlení zapne po dobu trvání nastavené doby doběhu.

Ovládací prvky [F]

[1]	LED
	Spuštění přístroje po obnovení napětí, pokud se přístroj nachází v továrním nastavení a ještě nebyl připojen k aplikací ▪ modrá LED – blikne dvakrát (1 Hz)
	Spuštění přístroje po obnovení napětí, pokud se již přístroj načten do zařízení, resp. pokud již byl připojen k aplikaci ▪ červená LED – blikne dvakrát (1 Hz)
	Během navazování spojení s aplikací ▪ pulzující modrá LED (1 Hz)
	Identifikace přístroje prostřednictvím aplikace ▪ modrá LED bliká rychle po dobu 20 sekund (5 Hz)
	Detekce pohybu v testovacím režimu ▪ červená LED – bliká rychle (5 Hz) Detekce pohybu v normálním provozu ▪ červená LED – blikne třikrát a poté pauza po dobu 3 s
	Trvale zapnuto/vypnuto (prostřednictvím aplikace) ▪ červená LED – svítí trvale
	Reset master fáze 1, prvních 5 sekund (pomocí přepínače) ▪ červená LED – bliká (1 Hz)
	Reset master fáze 2, následujících 5 sekund (pomocí přepínače) ▪ červená LED – bliká (2 Hz)
	Aktualizace firmwaru ▪ fialová LED – bliká (1 Hz) během celé aktualizace

[2]	Čočka
[3]	Přepínač pro dobu doběhu, krátký časový impulz / reset
[4]	Přepínač mezní hodnoty jasu, testovací režim
[5]	Vybrání pro demontáž

Test chůzí / testovací režim

- Při prvním připojení napětí se přístroj zpočátku nachází v testovacích režimu.
  - Pokud jsou tovární nastavení (soumrak 15 luxů, doba doběhu 3 minuty) vhodná pro váš test chůzí, můžete provést test chůzí a nemusíte provádět žádné změny.
  - Pokud si přejete provést změny, můžete odpovídajícím způsobem přizpůsobit dobu doběhu a jas. Testovací režim přitom zůstane aktivní. Testovací režim se deaktivuje automaticky po 10 minutách provozní doby.
  - Po uplynutí doby testovacího režimu jsou aktivní zvolená nastavení přepínače.

Dodatečná aktivace testovacího režimu
1. Nastavte přepínač do polohy „Test“ [D2].
2. Otočte přepínač zpět na požadované nastavení jasu.
   - Přístroj je nyní po dobu 10 minut v testovacím režimu (denní provoz, 2 sekundy doběh). Navíc je každá detekce indikována rychlým blikáním stavové LED.
3. Po uplynutí doby testovacího režimu jsou aktivní zvolená nastavení přepínače.

Upozornění: Testovací provoz lze před uplynutím desetiminutového prvního uvedení do provozu přerušit přepnutím přepínače luxů do polohy „Test“ a následným opětovným nastavením na určenou hodnotu v luxech (režim blikání červené LED se změní).

Upozornění: Pokud je přepínač luxů ponechán v poloze „Test“ a nebude opět otočen zpět, přístroj se po cca 5 s deaktivuje.

Další informace

K provádění dodatečných funkcí je nutné přístroj parametrizovat prostřednictvím aplikace nebo webového rozhraní System Access Point. Podrobné informace o uvedení do provozu a parametrizaci si zjistěte z produktové příručky. Aktualizace firmwaru probíhá prostřednictvím aplikace Busch-/ABB-free@home® Next App nebo prostřednictvím System Access Point.
Informace o zapojení systému najdete v systémové příručce.

Reset

Reset master pomocí přepínače
1. Přístroj na 10 sekund odpojte od napětí.
2. Znovu zapněte napětí.
   - Reset master lze provést během následujících 5 minut.
3. Nastavte přepínač do polohy „Reset“.
   - Po 10 sekundách začne po dobu 5 sekund blikat červená LED (1 Hz, kód blikání reset master fáze 1).
   - Poté začne LED po dobu 5 sekund blikat rychle (2 Hz, kód blikání reset master fáze 2).
   - Následně LED zhasne.
4. Nyní otočte přepínač z polohy „Reset“ na požadovanou dobu doběhu.
   - Provede se reset master.

Upozornění: Pokud je přepínač doby doběhu [D3] ponechán v poloze „Reset“ a nebude opět otočen zpět, přístroj se po cca 5 s deaktivuje a neprovede reset master.

Reset master prostřednictvím aplikace

Postupujte podle pokynů v aplikaci.

Zákaznický servis

Busch-Jaeger Elektro GmbH – podnik skupiny ABB,
Freisenbergstraße 2, D-58513 Lüdenscheid,
Tel.: +49 2351 956-1600; www.BUSCH-JAEGER.de

Slovenčina

Busch-Watchdog® PRO

Busch-Watchdog® 280° WL

NEBEZPEČENSTVO

Pri priamom alebo nepriamom kontakte s časťami pod napätím dôjde k nebezpečnému prechodu prúdu telom. Následkom môže byť elektrický šok, popálenie alebo smrť. Pri neodborne vykonaných prácach na častiach pod napätím hrozí nebezpečenstvo požiaru.
- Pred montážou a demontážou odpojte sieťové napätie!
- Práce na sieti s napätím 110 ... 240 V nechajte vykonávať iba odborným personálom.

POZOR

Poškodenie prístroja.
Šošovka prístroja je citlivá a môže sa poškodiť.
- Netlačte na šošovku prístroja.

Použitie v súlade s určením

Prístroje Busch-Watchdog® sú pasívne infračervené detektory pohybu. Spínajú pripojené spotrebiče prostredníctvom časového člena, keď sa v oblasti detekcie pohybujú zdroje tepla. Prístroj sa dá ovládať aj pomocou tlačidla.
Ovládanie a nastavenie sa dá vykonávať na prístroji alebo prostredníctvom aplikácie Busch-/ABB-free@home® Next App. Prístroj sa dá navyše prevádzkovať ako prístroj flexTronics wireless. Možné je aj zapojenie do bezdrôtového systému Busch-/ABB-free@home®.

Poznámka

Prístroje Busch-Watchdog® nie sú hlásiče vlámania alebo prepadnutia.

Diaľkové ovládanie a parametrizácia

Diaľkové ovládanie a parametrizácia sa vykonáva prostredníctvom aplikácie Busch-/ABB-free@home® Next App vždy v najaktuálnejšej verzii.

Vyhlásenie o zhode

Spoločnosť Busch-Jaeger | ABB týmto vyhlasuje, že typ rádiového zariadenia 6251/28-xxx-WL-xxx zodpovedá smernici 2014/53/EÚ. Úplné znenie EÚ vyhlásenia o zhode je k dispozícii prostredníctvom QR kódu v tomto návode.

Technické údaje

Menovité napätie	230 V AC ±10 %, 50/60 Hz
Spínací výkon	2300 W/VA
Spínací výkon LEDi	400 VA
Maximálny stratový výkon	< 0,3 W
Predná šošovka	280°
Detekcia horizontálne	280°
Súmrakový senzor	typ. 0,5 … 1000/∞ luxov
Oneskorenie vypnutia (sekundy až minúty)	10 s … 30 min
Krátky časový impulz ▪ doba trvania impulzu (sekundy) ▪ čas pauzy (sekundy)	 1 s 9 s
Maximálny dosah (montáž vo výške 2,5 m)	polomer 16 m
Prevádzková teplota	-25 °C … 55 °C
Krytie	IP55
Prenosový protokol	▪ free@Home wireless (IEEE 802.15.4) ▪ Bluetooth Low Energy
Prenosová frekvencia	2,400 … 2,483 GHz
Maximálny vysielací výkon ▪ WL (wireless) ▪ Bluetooth LE (BLE)	 < 15 dBm < 10 dBm

Pripojenie

[A]	Štandardné pripojenie
[B]	S tlačidlom s rozpínacím kontaktom: Zapnuté počas nastaveného času dobehu.
[C]	So zhášacím členom RC 6899(-500) a relé

POZOR

Dávajte pozor na správnu polaritu!

POZOR

Ochrana odizolovaných koncov
- Neodstraňujte káblové dutinky na vedeniach prístroja.

Obsadenie svoriek

[⏚]	zelenožltá	[N]	modrá
[L]	hnedá	[↓]	sivá

Dosah

Dosah si zistite z grafických obrázkov [A1+A2]. Dbajte na dostatočnú vzdialenosť od zdrojov tepla.

Miesta montáže

Odporúča sa montážna výška 2,5 m.

Montáž

[A] Príprava montáže
- Ak je už horná a dolná časť zaistená, zatlačte skrutkovačom do vybrania na demontáž (X) a otočte hornú časť proti smeru hodinových ručičiek.
- Opatrne odoberte hornú časť.

[B] Montáž základne
- Skrutkovacie rozmery základne sú kompatibilné s príp. existujúcimi otvormi starého prístroja Busch-Watchdog®.
- Na montáž na stenu nepoužívajte skrutky so zápustnou hlavou.
- Namontujte základňu.

[C] Pripojte prístroj k elektrickému napájaniu.

[D] Zacvaknite hornú časť prístroja na základňu. Hornú časť nasaďte tak, aby značky ležali nad sebou. Otáčajte hornou časťou v smere hodinových ručičiek, kým sa nezaistí s počuteľným cvaknutím.

Poznámka

Na montáž do rohu je k dispozícii rohový adaptér 6851-EA/xxx (nie je súčasťou dodávky). Rohový adaptér nemožno kombinovať s obdĺžnikovým dekoratívnym medzirámčekom Designrahmen.

Poznámka

Prístroje komunikujú bezdrôtovo.
Dosah závisí od konštrukčných okolností.
- Steny alebo stropy, najmä s oceľovou výstužou alebo kovovým obložením, obmedzujú dosah.
- Vzdialenosť komponentov od cudzích vysielacích prístrojov, ktoré takisto vyžarujú vysokofrekvenčné signály (napr. počítače, audio a video zariadenia), by mala byť minimálne 1 m.

Uvedenie do prevádzky

[A] Zmeňte bočnú oblasť detekcie otočením hlavy prístroja.

[B] Zmeňte dosah zdvihnutím alebo spustením hlavy prístroja (minimálne 6 metrov).

[C] Zmenšenie oblasti detekcie sa dá vykonať nielen zámerným nalepením dodanej fólie, ale aj prostredníctvom aplikácie.

Uvedenie do prevádzky na prístroji pomocou prepínača

Pri prvom pripojení napätia sa prístroj spočiatku nachádza v testovacom režime, pozri siehe časť „Test chôdzou/testovací režim“.

Uvedenie do prevádzky prostredníctvom QR kódu
1. Postupujte podľa pokynov v aplikácii (pridanie prístroja, naskenovanie kódu).
2. Naskenujte QR kód vytlačený na zadnej strane hlavy senzora sledovacieho zariadenia Busch.

Uvedenie do prevádzky prostredníctvom Bluetooth (aplikácia) alebo System Access Point

Nenaučený prístroj sa uvádza do prevádzky pomocou aplikácie Busch-/ABB-free@home® Next App prostredníctvom Bluetooth® alebo pomocou System Access Point.
- Po pripojení napätia je prístroj automaticky na 30 minút viditeľný v aplikácii a je v režime učenia. Prihlásenie nenaučeného prístroja do systému je možné kedykoľvek pomocou Bluetooth®.
- Prihlásenie je pomocou rozhrania uvedenia System Access Point do prevádzky možné vždy 30 minút po pripojení napájania.
  - Prístroj sa v tomto časovom období nachádza v režime učenia.
  - Po naučení prístroja prostredníctvom System Access Point sa Bluetooth® deaktivuje.

Už prihlásený prístroj sa musí resetovať, aby sa znovu prepol do režimu učenia (pozri časť „Reset“).

Ovládanie

Ovládanie

Na ovládanie tohto prístroja odporúčame rozšírený návod na obsluhu (produktovú príručku).
- K rozšírenému návodu na obsluhu sa dostanete prostredníctvom QR kódu alebo QR odkazu, pozri záhlavie v tomto stručnom návode.

[D1] Prepínač

[1]	Spínanie pri každom jase
[2]	Spínanie pri pokročilom súmraku
[3]	Spínanie v tme
[4]	Krátky časový impulz

Normálna prevádzka [D2 + D3]

Nastavte hodnoty pre medznú hodnotu jasu a čas dobehu (čas zapnutia osvetlenia po poslednej detekcii).
Krátky časový impulz slúži napr. na ovládanie schodiskových časových spínačov alebo dverových zvončekov.

Ovládanie tlačidlom [E]

Pri ovládaním tlačidlom (tlačidlo s rozpínacím kontaktom) sa osvetlenie zapne na dobu nastaveného času dobehu.

Ovládacie prvky [F]

[1]	LED
	Spustenie prístroja po obnovení napätia, ak sa prístroj nachádza v továrenskom nastavení a ešte nebol pripojený k aplikácii ▪ modrá LED – blikne dvakrát (1 Hz)
	Spustenie prístroja po obnovení napätia, ak už bol prístroj načítaný do zariadenia, resp. pripojený k aplikácii ▪ červená LED – blikne dvakrát (1 Hz)
	Počas vytvárania spojenia s aplikáciou ▪ pulzujúca modrá LED (1 Hz)
	Identifikácia prístroja prostredníctvom aplikácie ▪ modrá LED bliká 20 sekúnd rýchlo (5 Hz)
	Detekcia pohybu v testovacom režime ▪ červená LED – bliká rýchlo (5 Hz) Detekcia pohybu v normálnej prevádzke ▪ červená LED – blikne trikrát a potom pauza na 3 s
	Trvalo zapnuté/vypnuté (prostredníctvom aplikácie) ▪ červená LED – svieti trvalo
	Reset master fáza 1, prvých 5 sekúnd (pomocou prepínača) ▪ červená LED – bliká (1 Hz)
	Reset master fáza 2, nasledujúcich 5 sekúnd (pomocou prepínača) ▪ červená LED – bliká (2 Hz)
	Aktualizácia firmvéru ▪ fialová LED – bliká (1 Hz) počas celej aktualizácie

[2]	Šošovka
[3]	Prepínač pre čas dobehu, krátky časový impulz/reset
[4]	Prepínač medznej hodnoty jasu, testovací režim
[5]	Vybranie na demontáž

Test chôdzou/testovací režim

- Pri prvom pripojení napätia sa prístroj spočiatku nachádza v testovacom režime.
  - Ak sú továrenské nastavenia (súmrak 15 luxov, čas dobehu 3 minúty) vhodné pre váš test chôdzou, môžete uskutočniť test chôdzou a nemusíte vykonávať žiadne zmeny.
  - Ak si želáte vykonať zmeny, môžete zodpovedajúcim spôsobom upraviť čas dobehu a jas. Testovací režim pritom zostane aktívny. Testovací režim sa deaktivuje automaticky po 10 minútach času prevádzky.
  - Po uplynutí času testovacieho režimu sú aktívne zvolené nastavenia prepínača.

Dodatočná aktivácia testovacieho režimu
1. Prepínač prepnite do polohy „Test“ [D2].
2. Otočte prepínač späť na požadované nastavenie jasu.
   - Prístroj sa teraz nachádza na 10 minút v testovacom režime (denná prevádzka, dobeh 2 sekundy). Navyše je každá detekcia indikovaná rýchlym blikaním stavovej LED.
3. Po uplynutí času testovacieho režimu sú aktívne zvolené nastavenia prepínača.

Poznámka: Testovaciu prevádzku možno pred uplynutím desaťminútového prvého uvedenia do prevádzky prerušiť prepnutím prepínača luxov do polohy „Test“ a následným opätovným nastavením na určitú hodnotu v luxoch (režim blikania červenej LED sa zmení).

Poznámka: Ak prepínač luxov zostane v polohe „Test“ a neotočí sa späť, prístroj sa po cca 5 s deaktivuje.

Ďalšie informácie

Aby bolo možné vykonávať dodatočné funkcie, prístroj sa musí parametrizovať prostredníctvom aplikácie alebo webového rozhrania System Access Point. Podrobné informácie o uvedení do prevádzky a parametrizácii si zistite z produktovej príručky. Aktualizácia firmvéru sa uskutočňuje prostredníctvom aplikácie Busch-/ABB-free@home® Next App alebo pomocou System Access Point.
Informácie týkajúce sa systémového pripojenia pozri systémovú príručku.

Reset

Reset master pomocou prepínača
1. Prístroj na 10 sekúnd odpojte od napätia.
2. Znova zapnite napätie.
   - Reset mater sa dá vykonať počas nasledujúcich 5 minút.
3. Prepínač prepnite do polohy „Reset“.
   - Po 10 sekundách začne na 5 sekúnd blikať červená LED (1 Hz, kód blikania reset master fáza 1).
   - Potom začne na 5 sekúnd rýchlo blikať červená LED (2 Hz, kód blikania reset master fáza 2).
   - Následne LED zhasne.
4. Teraz otočte prepínač z polohy „Reset“ na požadovaný čas dobehu.
   - Vykoná sa reset master.

Poznámka: Ak prepínač času dobehu [D3] zostane v polohe „Reset“ a neotočí sa späť, prístroj sa po cca 5 s deaktivuje a nevykoná reset master.

Reset master prostredníctvom aplikácie

Postupujte podľa pokynov v aplikácii.

Služby zákazníkom

Busch-Jaeger Elektro GmbH - podnik skupiny ABB,
Freisenbergstraße 2, D-58513 Lüdenscheid,
Tel.: +49 2351 956-1600; www.BUSCH-JAEGER.de

6251/28-xxx-WL-xxx

ZH GR TR

2CKA000173B5676 / 06.08.2024

中文

Busch-Watchdog® PRO

Busch-Watchdog® 280° WL

危险

直接或间接接触导电部件时，会导致触电危险。可能造成电击、灼伤或死亡。在导电零件上进行不正确的操作时存在火灾危险。
– 安装和拆卸前应先断开电源电压！
– 仅可由专业人员在 110 … 240 V 电网上进行作业。

注意

设备损坏。
设备镜头易损，可能被损坏。
– 禁止按压设备镜头。

按规定使用

Busch-Watchdog® 是被动式红外线运动检测器。当检测范围内有热源移动时，通过定时元件打开所连接的负载。此设备也可通过按键操作。
操作和设置可在设备上或通过应用程序 Busch-/ABB-free@home® Next App 进行。此外可以将设备用作 flexTronics wireless 设备运行。也可以集成在 Busch-/ABB-free@home® 无线系统中。

提示

Busch-Watchdog® 并非入侵或突袭报警器。

远程控制和参数设置

远程控制和参数设置通过最新版本的 App Busch-/ABB-free@home® Next App 进行。

符合性声明

Busch-Jaeger | ABB 在此声明，6251/28-xxx-WL-xxx 型无线电设备满足欧盟无线电设备指令 2014/53/EU 的要求。欧盟符合性声明的完整文本可通过本手册中的二维码获取。

技术数据

额定电压	230 V AC ± 10%, 50/60 Hz
控制功率	2300 W/VA
控制功率 LEDi	400 VA
最大功率损耗	< 0.3 W
前端镜头	280°
水平探测	280°
昏暗传感器	典型值：0.5 … 1000 / ∞ Lux
关闭延时（数秒至数分钟）	10 秒 ... 30 分钟
短时脉冲 ▪ 脉冲持续时间（秒） ▪ 间隔时间（秒）	 1 s 9 s
最大有效范围 （安装高度 2.5 m）	半径 16 m
工作温度	-25 °C … 55 °C
防护等级	IP55
传输协议	▪ free@Home wireless (IEEE 802.15.4) ▪ 蓝牙低功耗
传输频率	2.400 … 2.483 GHz
最大发射功率 ▪ WL（无线） ▪ Bluetooth LE (BLE)	 < 15 dBm < 10 dBm

连接

[A]	标准连接
[B]	带常闭按键： 在设置的运行时间期间接通。
[C]	带 RC 猝熄电路 6899(-500) 和继电器

注意

请确保极性正确！

注意

保护绝缘接地
– 不得拆除设备电缆上的芯线套管。

端子分配

[⏚]	绿色/黄色	[N]	蓝色
[L]	棕色	[↓]	灰色

有效范围

参见图 [A1+A2] 中的有效范围。确保与热源保持足够的距离。

安装地点

建议的安装高度为 2.5 m。

安装

[A] 安装准备
– 如果上下部分已经锁定，用螺丝刀按住拆卸凹槽 (X)，然后逆时针旋转上部。
– 小心地取下上部。
[B] 安装底座
– 底座螺纹尺寸与旧款 Busch-Watchdog® 的现有孔位兼容。
– 在墙上安装时禁止使用沉头螺栓。
– 安装底座。
[C] 进行设备的电气连接。
[D] 将设备上部嵌入底座上。放置设备上部时，确保标记上下重叠。顺时针旋转上部，直至听到其卡止的声音。

提示

安装在转角时可使用转角适配器 6851-EA/xxx（未包含在供货范围内）。转角适配器无法与矩形装饰框 Designrahmen 组合使用。

提示

设备通过无线电通信。
有效范围与建筑结构有关。
▪ 墙壁或天花板，尤其是带钢筋或金属饰板处，会限制有效范围。
▪ 组件与同样发射高频信号的外部发射设备（例如电脑、音频和视频装置）之间的距离应至少为 1 m。

调试

[A] 通过旋转设备头更改侧面探测范围。
[B] 通过升高或降低设备头（至少 6 米）更改有效范围。
[C] 可通过粘贴随附的薄膜或通过应用程序限制探测范围。

在设备上通过选择开关进行调试

首次接通电源时，设备最初处于测试模式，参见“试运行/测试模式”部分。

通过二维码调试

1. 请按照应用程序中的说明操作（添加设备、扫描代码）。
2. 扫描印在 Busch-Watchdog 传感器头背面的二维码。

通过 Bluetooth (App) 或 System Access Point 调试

未示教的设备通过应用程序 Busch-/ABB-free@home® Next App 使用蓝牙® 或通过 System Access Point 启动。
▪ 接通电源后，设备会自动在应用程序中显示 30 分钟，并进入示教模式。未示教的设备可随时通过蓝牙® 在系统上注册。
▪ 通电 30 分钟后可通过 System Access Point 的调试界面进行注册。
– 在此期间，设备处于示教模式。
– 通过 System Access Point 示教设备后，蓝牙® 被禁用。

已经注册的设备必须首先复位，然后才能重新进入示教模式（参见“复位”章节）。

操作

操作

对于设备的操作，我们建议使用详细的使用说明书（产品手册）。
– 详细的使用说明书请通过二维码或链接获取，参见本简要说明书的开头。

[D1] 选择开关

[1]	在任意亮度下都接通
[2]	在昏暗状态下接通
[3]	在黑暗状态下接通
[4]	短时脉冲

正常模式 [D2+D3]

设置亮度极限值和运行时间（最后一次探测后照明装置的接通时间）的数值。
短时脉冲用于控制楼道灯定时开关或门铃等。

使用按键 [E] 操作

使用按键（常闭按键）操作时，照明装置在设置的运行时间内开启。

操作元件 [F]

[1]	LED
	设备处于出厂设置且尚未连接到应用程序，在恢复供电后启动设备 ▪ 蓝色 LED - 闪烁两次 (1 Hz)
	设备已经读入系统或连接到应用程序，在恢复供电后启动设备 ▪ 红色 LED - 闪烁两次 (1 Hz)
	与应用程序建立连接期间 ▪ 蓝色 LED 脉冲 (1 Hz)
	通过应用程序识别设备 ▪ 蓝色 LED 快速闪烁 20 秒 (5 Hz)
	测试模式中的运动检测 ▪ 红色 LED - 快速闪烁 (5 Hz) 正常模式中的运动检测 ▪ 红色 LED - 闪烁三次然后暂停 3 s
	始终开启/关闭（通过 App） ▪ 红色 LED - 长亮
	主复位阶段 1，前 5 秒（通过选择开关） ▪ 红色 LED - 闪烁 (1 Hz)
	主复位阶段 2，后 5 秒（通过选择开关） ▪ 红色 LED - 闪烁 (2 Hz)
	固件更新 ▪ 紫色 LED - 在整个更新过程中闪烁 (1 Hz)
[2]	镜头
[3]	运行时间选择开关，短脉冲/复位
[4]	亮度极限值选择开关，测试模式
[5]	拆卸用凹槽

试运行/测试模式

▪ 首次接通电源时，设备最初处于测试模式。
– 如果出厂设置（昏暗 15 lx，3 分钟运行时间）适合您的试运行，则可以进行试运行，无需任何更改。
– 如果想要更改，可以相应地调整运行时间和亮度。测试模式保持激活状态。运行 10 分钟后，测试模式自动禁用。
– 测试模式结束后，所选选择开关设置激活。

后续激活测试模式

1. 将选择开关置于“Test” [D2]。
2. 将选择开关转回到所需的亮度设置。
   – 现在设备处于测试模式 10 分钟（白天模式，2 秒延迟运行）。另外通过 LED 状态指示灯的快速闪烁显示每次探测。
3. 测试模式结束后，所选选择开关设置激活。

注意：可在十分钟初始调试时间结束前取消测试模式，方法是将 Lux 选择开关设置为“Test”，然后重新设置特定的 Lux 值（红色 LED 的闪烁模式发生改变）。

注意：如果将 Lux 选择开关留在“Test”位置且未再返回，则设备在 5 s 后禁用。

详细信息

要执行附加功能，必须通过应用程序或 System Access Point 的网络界面对设备进行参数设置。有关调试和参数设置的详细信息，请参阅产品手册。通过应用程序 Busch-/ABB-free@home® Next App 或 System Access Point 进行固件升级。
关于系统连接的信息请参见系统手册。

复位

通过选择开关进行主复位

1. 关断设备电压 10 秒。
2. 重新接通电压。
   – 在接下来的 5 分钟之内可进行主复位。
3. 将选择开关置于“Reset”。
   – 10 秒后，红色 LED 开始闪烁 5 秒 (1 Hz)（主复位阶段 1 闪烁代码）。
   – 然后 LED 开始快速闪烁 5 秒钟 (2 Hz)（主复位阶段 2 闪烁代码）。
   – 然后 LED 熄灭。
4. 将选择开关从“Rese”位置旋转至所需运行时间。
   – 执行主复位阶段。

注意：如果将选择开关 [D3] 留在“Reset”位置且未再返回，则设备在约 5 s 后禁用且不会执行主复位。

通过应用程序进行主复位

请按照应用程序中的说明操作。

客户服务

Busch-Jaeger Elektro GmbH - ABB 集团旗下企业，
Freisenbergstraße 2，D-58513 Lüdenscheid,
电话：+49 2351 956-1600; www.BUSCH-JAEGER.de

Ελληνικά

Busch-Watchdog® PRO

Busch-Watchdog® 280° WL

ΚΙΝΔΥΝΟΣ

Σε άμεση ή έμμεση επαφή με ηλεκτροφόρα μέρη μπορεί να περάσει ηλεκτρισμός από το σώμα. Τα αποτελέσματα μπορεί να είναι ηλεκτροπληξία, εγκαύματα ή θάνατος. Σε περίπτωση αντικανονικής εκτέλεσης εργασιών σε ηλεκτροφόρα μέρη υπάρχει κίνδυνος πυρκαγιάς.
– Κλείστε την τάση ηλεκτρικού δικτύου πριν από την τοποθέτηση και την αφαίρεση!
– Τεχνικές εργασίες σε δίκτυο 110 … 240 V επιτρέπεται να εκτελούνται μόνο από τεχνικό προσωπικό.

ΠΡΟΣΟΧΗ
Βλάβες στη συσκευή.
Ο φακός της συσκευής είναι ευαίσθητος και μπορεί να φθαρεί.
– Μην ασκείτε πίεση στον φακό της συσκευής.

Ενδεδειγμένη χρήση

Οι Busch-Watchdog® είναι παθητικοί ανιχνευτές κίνησης υπερύθρων. Ενεργοποιούν συνδεδεμένους καταναλωτές μέσω χρονοδιακόπτη όταν κινηθούν πηγές θερμότητας στην περιοχή ανίχνευσης. Ο χειρισμός της συσκευής μπορεί να πραγματοποιηθεί και μέσω πλήκτρου.
Ο χειρισμός και η ρύθμιση μπορούν να πραγματοποιηθούν στη συσκευή ή μέσω της εφαρμογής Busch-/ABB-free@home® Next App. Επιπλέον, η συσκευή μπορεί να χρησιμοποιηθεί ως συσκευή flexTronics wireless . Επίσης, είναι δυνατή η σύνδεση σε ένα ασύρματο σύστημα Busch-/ABB-free@home®.

Υπόδειξη
Οι Busch-Watchdog® δεν είναι ανιχνευτές διάρρηξης ή συσκευές συναγερμού σε περίπτωση επίθεσης.

Τηλεχειρισμός και παραμετροποίηση

Ο τηλεχειρισμός και η παραμετροποίηση γίνεται μέσω της εφαρμογής Busch-/ABB-free@home® Next App στην εκάστοτε τελευταία έκδοση.

Δήλωση συμμόρφωσης

Δια του παρόντος η εταιρεία Busch-Jaeger | ABB δηλώνει, ότι ο τύπος ραδιοηλεκτρικής εγκατάστασης 6251/28-xxx-WL-xxx ανταποκρίνεται στην οδηγία 2014/53/ΕΕ. Το πλήρες κείμενο της δήλωσης συμμόρφωσης ΕΕ διατίθεται με αυτόν τον κωδικό QR σε αυτές τις οδηγίες χρήσης.

Τεχνικά στοιχεία

Ονομαστική τάση	230 V AC ± 10%, 50/60 Hz
Ισχύς ενεργοποίησης	2300 W/VA
Ισχύς ενεργοποίησης LEDi	400 VA
Μέγιστη απώλεια ισχύος	< 0,3 W
Εμπρόσθιος φακός	280°
Ανίχνευση οριζόντια	280°
Αισθητήρας λυκόφωτος	τυπ. 0,5 … 1000 / ∞ Lux
Καθυστέρηση απενεργοποίησης (δευτερόλεπτα έως λεπτά)	10 s … 30 min
Παλμός σύντομης διάρκειας ▪ Διάρκεια παλμού (δευτερόλεπτα) ▪ Χρόνος παύσης (δευτερόλεπτα)	 1 s 9 s
Μέγιστη εμβέλεια (Τοποθέτηση σε 2,5 m ύψος)	16 m σε ακτίνα
Θερμοκρασία λειτουργίας	-25 °C … 55 °C
Βαθμός προστασίας	IP55
Πρωτόκολλο μετάδοσης	▪ free@Home wireless (IEEE 802.15.4) ▪ Bluetooth Low Energy
Συχνότητα μετάδοσης	2,400 … 2,483 GHz
Μέγιστη ισχύς μετάδοσης ▪ WL (wireless) ▪ Bluetooth LE (BLE)	 < 15 dBm < 10 dBm

Σύνδεση

[A]	Στάνταρ σύνδεση
[B]	Με πλήκτρο ανοίγματος: ON, για τη διάρκεια του ρυθμισμένου χρόνου αδρανείας.
[C]	Με στοιχείο απόσβεσης RC 6899(-500) και ρελέ

ΠΡΟΣΟΧΗ
Προσέξτε τη σωστή πολικότητα!

ΠΡΟΣΟΧΗ
Προστασία των απογυμνωμένων άκρων
– Μην αφαιρείτε τα χιτώνια άκρων στα καλώδια της συσκευής.

Ανάθεση ακροδεκτών

[⏚]	Πράσινο/Κίτρινο	[N]	Μπλε
[L]	Καφέ	[↓]	Γκρι

Εμβέλεια

Δείτε τα γραφικά [A1+A2] για την εμβέλεια. Δώστε προσοχή στην επαρκή απόσταση από πηγές θερμότητας.

Θέσεις τοποθέτησης

Συνιστάται ύψος συναρμολόγησης 2,5 m.

Τοποθέτηση

[A] Προετοιμασία της τοποθέτησης
– Εάν το επάνω και το κάτω μέρος είναι ήδη ασφαλισμένα, πιέστε την εσοχή για αποσυναρμολόγηση (X) με ένα κατσαβίδι και περιστρέψτε το επάνω μέρος αριστερόστροφα.
– Αφαιρέστε το επάνω μέρος με προσοχή.
[B] Τοποθέτηση της βάσης
– Οι διαστάσεις βιδώματος της βάσης είναι συμβατές με ενδεχομένως υπάρχουσες τρύπες παλιών Busch-Watchdog®.
– Για την τοποθέτηση σε τοίχο μη χρησιμοποιείτε φρεζάτες βίδες.
– Τοποθετήστε τη βάση.
[C] Συνδέστε ηλεκτρικά τη συσκευή.
[D] Ασφαλίστε το επάνω μέρος της συσκευής στη βάση. Τοποθετήστε το επάνω μέρος με τέτοιον τρόπο, ώστε οι σημάνσεις να αλληλοκαλύπτονται. Περιστρέψτε το επάνω μέρος δεξιόστροφα, μέχρι να ασφαλίσει βγάζοντας ήχο.

Υπόδειξη
Για την τοποθέτηση γωνιών είναι διαθέσιμος ο γωνιακός προσαρμογέας 6851-EA/xxx (δεν περιλαμβάνεται στα παραδοτέα). Ο γωνιακός προσαρμογέας δεν μπορεί να συνδυαστεί με το ορθογώνιο διακοσμητικό δακτυλίδι Designrahmen.

Υπόδειξη
Οι συσκευές επικοινωνούν ασύρματα μεταξύ τους.
Η εμβέλεια εξαρτάται από τις κατασκευαστικές συνθήκες.
▪ Τοίχοι και οροφές, ειδικά με χαλύβδινη ή μεταλλική επένδυση, περιορίζουν την εμβέλεια.
▪ Η απόσταση των εξαρτημάτων από τρίτους πομπούς, οι οποίοι εκπέμπουν επίσης σήματα υψηλής συχνότητας (π.χ. υπολογιστές, συστήματα ήχου και εικόνας) θα πρέπει να είναι τουλάχιστον 1 m.

Έναρξη λειτουργίας

[A] Αλλάξτε την πλευρική περιοχή ανίχνευσης περιστρέφοντας την κεφαλή της συσκευής.
[B] Αλλάξτε την εμβέλεια ανασηκώνοντας ή χαμηλώνοντας την κεφαλή της συσκευής (τουλάχιστον 6 μέτρα).
[C] Η μείωση της περιοχής ανίχνευσης μπορεί να πραγματοποιηθεί με στοχευμένη επικόλληση της διαφάνειας των παραδοτέων ή και από την εφαρμογή.

Έναρξη λειτουργίας της συσκευής μέσω διακόπτη επιλογής
Η συσκευή βρίσκεται αρχικά κατά την πρώτη σύνδεση τάσης σε δοκιμαστική λειτουργία, βλ. ενότητα "Δοκιμή κίνησης/Δοκιμαστική λειτουργία".

Έναρξη λειτουργίας μέσω κωδικού QR
1. Ακολουθήστε τις οδηγίες στην εφαρμογή (προσθήκη συσκευής, σάρωση κωδικού).
2. Σαρώστε τον εκτυπωμένο κωδικό QR στην πίσω πλευρά της κεφαλής αισθητήρα του Busch-Wächter.

Έναρξη λειτουργίας μέσω Bluetooth (εφαρμογή) ή System Access Point
Μια μη εκμαθημένη συσκευή τίθεται σε λειτουργία μέσω της εφαρμογής Busch-/ABB-free@home® Next App μέσω Bluetooth® ή μέσω του System Access Point.
▪ Μετά από σύνδεση τάσης, η συσκευή είναι ορατή αυτόματα για 30 λεπτά στην εφαρμογή και βρίσκεται σε λειτουργία εκμάθησης. Μια σύνδεση μιας μη εκμαθημένης συσκευής στο σύστημα μπορεί να γίνει ανά πάσα στιγμή μέσω Bluetooth®.
▪ Μια σύνδεση μέσω της επιφάνειας έναρξης λειτουργίας του System Access Point είναι δυνατή κάθε φορά 30 λεπτά μετά την ηλεκτροδότηση.
– Η συσκευή βρίσκεται σε αυτό το χρονικό διάστημα σε λειτουργία εκμάθησης.
– Μετά την εκμάθηση της συσκευής μέσω του System Access Point, το Bluetooth® απενεργοποιείται.
Η επαναφορά μιας ήδη συνδεδεμένης συσκευή είναι απαραίτητη, ώστε να μεταβεί ξανά στη λειτουργία εκμάθησης (βλ. ενότητα "Επαναφορά").

Χειρισμός

Χειρισμός

Για τον χειρισμό της συσκευής αυτής συνιστούμε το εκτεταμένο βιβλίο χειρισμού (εγχειρίδιο προϊόντος).
– Θα βρείτε το εκτεταμένο βιβλίο χειρισμού μέσω του κωδικού QR ή του συνδέσμου QR, βλ. κεφαλίδα των παρουσών σύντομων οδηγιών.

[D1] Διακόπτης επιλογής

[1]	Λειτουργία σε όλα τα επίπεδα φωτεινότητας
[2]	Λειτουργία σε προχωρημένο λυκόφως
[3]	Λειτουργία στο σκοτάδι
[4]	Παλμός σύντομης διάρκειας

Κανονική λειτουργία [D2+D3]
Ρυθμίστε τις τιμές για την οριακή τιμή φωτεινότητας και τον χρόνο αδρανείας (χρόνος ενεργοποίησης της φωτεινότητας μετά την τελευταία ανίχνευση).
Ο παλμός σύντομης διάρκειας χρησιμεύει στην ενεργοποίηση π.χ. χρονοδιακόπτη φώτων κλιμακοστασίου ή κουδουνιού πόρτας.

Χειρισμός μέσω πλήκτρου [E]
Κατά τον χειρισμό με πλήκτρο (πλήκτρο ανοίγματος), ενεργοποιείται η φωτεινότητα για τη διάρκεια του χρόνο αδρανείας που έχει ρυθμιστεί.

Στοιχεία χειρισμού [F]

[1]	LED
	Ξεκίνημα της συσκευής μετά την επιστροφή τροφοδοσίας εάν η συσκευή βρίσκεται στην εργοστασιακή κατάσταση και δεν έχει συνδεθεί ακόμα στην εφαρμογή ▪ Μπλε λυχνία LED - αναβοσβήνει δύο φορές (1 Hz)
	Ξεκίνημα της συσκευής μετά την επιστροφή τροφοδοσίας εάν έχει ήδη γίνει εκμάθηση της συσκευής στην εγκατάσταση ή/και έχει συνδεθεί στην εφαρμογή ▪ Κόκκινη λυχνία LED - αναβοσβήνει δύο φορές (1 Hz)
	Κατά τη δημιουργία σύνδεσης με την εφαρμογή ▪ Μπλε λυχνία LED αναβοσβήνει (1 Hz)
	Αναγνώριση συσκευής μέσω της εφαρμογής ▪ Μπλε λυχνία LED αναβοσβήνει για 20 δευτερόλεπτα γρήγορα (5 Hz)
	Ανίχνευση κίνησης σε δοκιμαστική λειτουργία ▪ Κόκκινη λυχνία LED - αναβοσβήνει γρήγορα (5 Hz) Ανίχνευση κίνησης σε κανονική λειτουργία ▪ Κόκκινη λυχνία LED - αναβοσβήνει τρεις φορές και έπειτα σταματά για 3 s
	Διαρκής on/off (μέσω της εφαρμογής) ▪ Κόκκινη λυχνία LED - ανάβει συνεχώς
	Γενική επαναφορά φάση 1, πρώτα 5 δευτερόλεπτα (μέσω του διακόπτη επιλογής) ▪ Κόκκινη λυχνία LED - αναβοσβήνει (1 Hz)
	Γενική επαναφορά φάση 2, επόμενα 5 δευτερόλεπτα (μέσω του διακόπτη επιλογής) ▪ Κόκκινη λυχνία LED - αναβοσβήνει (2 Hz)
	Ενημέρωση υλικολογισμικού ▪ Μοβ λυχνία LED - αναβοσβήνει (1 Hz) καθ' όλη τη διάρκεια της ενημέρωσης
[2]	Φακός
[3]	Διακόπτης επιλογής Χρόνος αδρανείας, Παλμός σύντομης διάρκειας/Επαναφορά
[4]	Διακόπτης επιλογής οριακής τιμής φωτεινότητας, δοκιμαστική λειτουργία
[5]	Εσοχή για αποσυναρμολόγηση

Δοκιμή κίνησης / Δοκιμαστική λειτουργία

▪ Η συσκευή βρίσκεται αρχικά κατά την πρώτη σύνδεση τάσης σε δοκιμαστική λειτουργία.
– Σε περίπτωση που οι εργοστασιακές ρυθμίσεις (λυκόφως 15 lx 3 min χρόνος αδράνειας) είναι κατάλληλες για τη δοκιμή κίνησής σας, μπορείτε να εκτελέσετε τη δοκιμή κίνησης χωρίς να κάνετε αλλαγές.
– Εφόσον επιθυμείτε αλλαγές, μπορείτε να προσαρμόσετε κατάλληλα τον χρόνο αδρανείας και τη φωτεινότητα. Η δοκιμαστική λειτουργία θα παραμείνει ενεργή. Η δοκιμαστική λειτουργία απενεργοποιείται αυτόματα μετά από χρόνο λειτουργίας 10 λεπτών.
– Μετά την ολοκλήρωση της δοκιμαστικής λειτουργίας, οι επιλεγμένες ρυθμίσεις διακόπτη επιλογής είναι ενεργές.

Εκ των υστέρων ενεργοποίηση λειτουργίας δοκιμής
1. Ρυθμίστε τον διακόπτη επιλογής στη θέση "Test" (Δοκιμή) [D2].
2. Περιστρέψτε τον διακόπτη επιλογής πίσω στην επιθυμητή ρύθμιση φωτεινότητας.
– Η συσκευή βρίσκεται τώρα σε λειτουργία δοκιμής για 10 λεπτά (λειτουργία ημέρας, 2 δευτερόλεπτα συνέχιση λειτουργίας). Επιπλέον κάθε ανίχνευση εμφανίζεται με ένα γρήγορο αναβόσβημα της λυχνίας LED ένδειξης κατάστασης.
3. Μετά την ολοκλήρωση της δοκιμαστικής λειτουργίας, οι επιλεγμένες ρυθμίσεις διακόπτη επιλογής είναι ενεργές.

Υπόδειξη: Η δοκιμαστική λειτουργία μπορεί να ακυρωθεί πριν από τη λήξη της αρχικής περιόδου εκκίνησης των δέκα λεπτών, με τοποθέτηση του διακόπτη επιλογής lux στη θέση "Test" (Δοκιμή) και μετά πίσω σε μια συγκεκριμένη τιμή lux (η λειτουργία αναβοσβήματος της κόκκινης λυχνίας LED αλλάζει).

Υπόδειξη: Όταν ο διακόπτης επιλογής lux αφεθεί στη θέση "Test" (Δοκιμή) και δεν επανέλθει, η συσκευή απενεργοποιείται μετά από περ. 5 s.

Περισσότερες πληροφορίες

Η συσκευή πρέπει να παραμετροποιηθεί για την εκτέλεση πρόσθετων λειτουργιών μέσω της εφαρμογής ή της διεπιφάνειας του System Access Point. Αναλυτικές πληροφορίες για την έναρξη λειτουργίας και την παραμετροποίηση θα βρείτε στο εγχειρίδιο προϊόντος. Η ενημέρωση υλικολογισμικού γίνεται μέσω της εφαρμογής Busch-/ABB-free@home® Next App ή του System Access Point.
Πληροφορίες για την ενσωμάτωση συστήματος θα βρείτε στο εγχειρίδιο συστήματος.

Επαναφορά

Γενική επαναφορά μέσω του διακόπτη επιλογής
1. Διακόψτε την τροφοδοσία τάσης προς τη συσκευή για 10 δευτερόλεπτα.
2. Ενεργοποιήστε την τάση ξανά.
– Μέσα στα επόμενα 5 λεπτά μπορεί να εκτελεστεί γενική επαναφορά.
3. Ρυθμίστε τον διακόπτη επιλογής στη θέση "Reset" (Επαναφορά).
– Μετά από 10 δευτερόλεπτα αρχίζει να αναβοσβήνει η κόκκινη λυχνία LED για 5 δευτερόλεπτα (1 Hz, κωδικός αναβοσβήματος φάσης γενικής επαναφοράς 1).
– Έπειτα αρχίζει να αναβοσβήνει γρήγορα η λυχνία LED για 5 δευτερόλεπτα (2 Hz, κωδικός αναβοσβήματος φάσης γενικής επαναφοράς 2).
– Έπειτα, η λυχνία LED σβήνει.
4. Περιστρέψτε τον διακόπτη επιλογής στη θέση "Reset" (Επαναφορά) στον επιθυμητό χρόνο αδρανείας.
– Η γενική επαναφορά ολοκληρώνεται.

Υπόδειξη: Όταν ο διακόπτης επιλογής αδρανείας [D3] αφεθεί στη θέση "Reset" (Επαναφορά) και δεν επανέλθει, η συσκευή απενεργοποιείται μετά από περ. 5 s και δεν ολοκληρώνεται γενική επαναφορά.

Γενική επαναφορά μέσω της εφαρμογής
Ακολουθήστε τις οδηγίες στην εφαρμογή.

Εξυπηρέτηση πελατών

Busch-Jaeger Elektro GmbH - Μία εταιρεία του ομίλου ABB,
Freisenbergstraße 2, D-58513 Lüdenscheid,
Τηλ.: +49 2351 956-1600; www.BUSCH-JAEGER.de

Türkçe

Busch-Watchdog® PRO

Busch-Watchdog® 280° WL

TEHLİKE

Gerilim ileten parçalar ile doğrudan veya dolaylı temas halinde insan vücudu üzerinden tehlikeli akım geçer. Bu durum elektrik şokuna, yanıklara veya ölüme yol açabilir. Gerilim ileten parçalardaki işlerin usulüne uygun bir şekilde yapılmaması halinde yangın tehlikesi vardır.
– Montaj ve sökme işleri öncesinde şebeke gerilimini kesin!
– 110 … 240 V şebekedeki çalışmaların sadece uzman personel tarafından yapılmasını sağlayın.

DİKKAT
Cihazda hasar.
Cihazın lensi oldukça hassastır ve hasar görebilir.
– Cihazın lensine bastırmayın.

Talimatlara uygun kullanım

Busch-Watchdog® pasif kızılötesi hareket dedektörüdür. Kapsama alanı dahilinde ısı kaynakları hareket ettiğinde bir zamanlayıcı üzerinden bağlı elektrik tüketicilerini etkinleştirirler. Cihaz bir düğme ile de kullanılabilir. Cihaz, doğrudan cihazdan veya Busch-/ABB-free@home® Next App uygulaması üzerinden kullanılır ve ayarlanır. Cihaz, ayrıca flexTronics wireless cihazı olarak kullanılabilir. Ayrıca Busch-/ABB-free@home® Wireless Sistemi'ne dahil edilebilir.

Bilgi
Busch-Watchdog® sensörleri, hırsızlık önleme veya alarm sistemi değildir.

Uzaktan kumanda ve parametrelendirme

Uzaktan kumanda ve parametrelendirme, en güncel versiyondaki "Busch-/ABB-free@home® Next App" uygulaması üzerinden gerçekleştirilir.

Uygunluk beyanı

Busch-Jaeger | ABB firması, 6251/28-xxx-WL-xxx tipi kablosuz sistemin 2014/53/AT sayılı yönetmeliğe uygun olduğunu beyan eder. AB uygunluk beyanının tam metni bu kılavuzdaki QR kodu altında mevcuttur.

Teknik veriler

Nominal gerilim	230 V AC ± %10, 50/60 Hz
Anahtarlama gücü	2300 W/VA
LEDi anahtarlama gücü	400 VA
Maksimum kayıp güç	< 0,3 W
Ön lens	280°
Yatay algılama	280°
Alacakaranlık sensörü	tipik 0,5 … 1000 / ∞ Lux
Kapanma gecikmesi (saniye - dakika)	10 sn … 30 dk
Kısa süreli impuls ▪ İmpuls süresi (saniye) ▪ Duraklama süresi (saniye)	 1 sn 9 sn
Maksimum erişim mesafesi (2,5 m yüksekliğe monte edildiğinde)	Yarıçapta 16 m
Çalışma sıcaklığı	-25 °C … 55 °C
Koruma sınıfı	IP55
Aktarım protokolü	▪ free@Home wireless (IEEE 802.15.4) ▪ Bluetooth Low Energy
Aktarım frekansı	2,400 … 2,483 GHz
Maksimum gönderme gücü ▪ WL (wireless) ▪ Bluetooth LE (BLE)	 < 15 dBm < 10 dBm

Bağlantı

[A]	Standart bağlantı
[B]	Açma düğmesi aracılığıyla: Ayarlanmış ek çalışma süresi boyunca açık.
[C]	RC zayıflatıcılı 6899(-500) ve röleli

DİKKAT
Kutupların doğru olmasına dikkat edin!

DİKKAT
Sıyrılmış uçların korunması
– Cihaz kablolarındaki damar uç yüksüklerini çıkarmayın.

Bağlantı terminali düzeni

[⏚]	Yeşil/Sarı	[N]	Mavi
[L]	Kahverengi	[↓]	Gri

Erişim mesafesi

Erişim mesafesi [A1+A2] grafiklerinde gösterilmektedir. Isı kaynakları ile yeterli mesafe bırakılmasına dikkat edin.

Montaj yerleri

2,5 m montaj yüksekliği önerilmektedir.

Montaj

[A] Montaj için hazırlık işleri
– Üst ve alt parça halihazırda yerine oturtulmuş oldukları takdirde, bir tornavida ile sökme açıklığını (X) içeri bastırın ve üst parçayı saat dönme yönünün tersi yönünde çevirin.
– Üst parçayı dikkatle çıkarın.
[B] Kaidenin monte edilmesi
– Kaide vidalama ölçüsü, eski Busch-Watchdog® cihazının deliklerine uygun olabilir.
– Duvara montaj için gömme başlı vidalar kullanmayın.
– Kaideyi monte edin.
[C] Cihazın elektrik bağlantısını yapın.
[D] Cihazın üst parçasını bastırarak kaideye takın. Üst parçayı, işaretler üst üste gelecek şekilde yerleştirin. Üst parçayı, duyulur bir şekilde yerine oturana kadar saat dönme yönünde çevirin.

Bilgi
Köşeye montaj için köşe adaptörü 6851-EA/xxx mevcuttur (teslimat kapsamına dahil değildir). Köşe adaptörü, dört köşe dekoratif çerçeve Designrahmen ile kombine edilemez.

Bilgi
Cihazlar arasındaki iletişim kablosuz olarak gerçekleşir.
Erişim kapsamı, yapısal özelliklere bağlıdır.
▪ Özellikle çelik takviyeli veya metal kaplamalı olmak üzere duvarlar veya tavanlar erişim kapsamını azaltmaktadır.
▪ Bileşenlerin yüksek frekanslı sinyaller gönderen başka verici cihazlara (örneğin bilgisayar, ses ve video sistemleri) olan uzaklığı en az 1 m olmalıdır.

İşletime alınması

[A] Cihazın kafa parçasını döndürerek yan kapsama alanını değiştirin.
[B] Cihazın kafa parçasını yukarı kaldırarak veya aşağı indirerek erişim mesafesini değiştirin (en az 6 metre).
[C] Kapsama alanı, hem birilikte teslim edilen folyo gerekli yere yağıştırılarak veya uygulama üzerinden azaltılabilir.

Cihaz üzerindeki seçme şalteri aracılığıyla işletime alınması
Cihaz, başlangıç aşamasında ilk kez gerilim etkinleştirildiğinde test modunda bulunur, bkz. bölüm "Yürüme testi/test modu".

QR kodu aracılığıyla işletime alınması
1. Uygulamadaki talimatlara uyun (cihaz ekleme, kodu tarama).
2. Busch denetleyicinin sensör kafasının arka tarafında bulunan QR kodunu tarayın.

Bluetooth (uygulama) veya System Access Point üzerinden işletime alma
Tanıtılmamış olan bir cihaz, Busch-/ABB-free@home® Next App ile Bluetooth® veya System Access Point üzerinden işletime alınır.
▪ Gerilim beslemesi etkinleştirildikten sonra cihaz otomatik olarak 30 dakika boyunca uygulamada gösterilir ve tanıtma modunda bulunur. Tanıtılmamış cihaz, Bluetooth® üzerinden sisteme her zaman kaydedilebilir.
▪ System Access Point işletime alma arayüzünden kayıt, enerji verildikten 30 dakika sonra yapılabilir.
– Cihaz bu süre zarfında tanıtma modunda bulunur.
– Cihaz System Access Point üzerinden tanıtıldıktan sonra Bluetooth® devre dışı bırakılır.
Sisteme giriş yapmış bir cihaz, tekrar tanıtma moduna alınabilmesi için sıfırlanmalıdır (bakınız "Sıfırlama" bölümü).

Kullanım

Kullanım

Bu cihazın kullanımı için eklentiler ile geliştirilmiş kullanım kılavuzunu öneriyoruz (ürün el kitabı).
– Eklentiler ile geliştirilmiş kullanım kılavuzuna, QR kodu veya QR bağlantısı üzerinden ulaşırsınız, bkz. bu kısa kullanım kılavuzunun başlık kısmı.

[D1] Seçme şalteri

[1]	Her türlü aydınlıkta devreye girme
[2]	Alacakaranlıkta devreye girme
[3]	Karanlıkta devreye girme
[4]	Kısa süreli impuls

Normal işletim [D2+D3]
Aydınlık sınır değeri ve ek çalışma süresi (son algılama sonrası aydınlatma sisteminin açık kalma süresi) için değerleri ayarlayın.
Kısa süreli impuls, örneğin merdiven boşluğu lambası zamanlayıcılarının veya kapı zillerinin kumanda edilmesini sağlar.

Anahtar ile kullanım [E]
Bir anahtar (açma anahtarı) ile kullanım şeklinde, aydınlatma sistemi ayarlanmış ek çalışma süresi için etkinleştirilir.

Kumanda elemanları [F]

[1]	LED
	Gerilim beslemesi tekrar sağlandıktan sonra cihazı, cihaz varsayılan fabrika ayarında bulunduğunda ve henüz uygulamaya bağlı olmadığında başlatın ▪ Mavi LED - İki defa yanıp sönüyor (1 Hz)
	Gerilim beslemesi tekrar sağlandıktan sonra cihazı, cihaz daha önce sisteme tanıtılmış veua uygulamaya bağlı olduğunda başlatın ▪ Kırmızı LED - İki defa yanıp sönüyor (1 Hz)
	Uygulama ile bağlantı kuruluyor ▪ Mavi LED kıpraşıyor (1 Hz)
	Uygulama üzerinden cihaz kimlik doğrulaması ▪ Mavi LED 20 saniye boyunca hızlı yanıp sönüyor (5 Hz)
	Test modunda hareket algılaması ▪ Kırmızı LED - Hızlı yanıp sönüyor (5 Hz) Normal işletimde hareket algılaması ▪ Kırmızı LED - Üç defa yanıp sönüyor ve ardından 3 saniye duraklıyor
	Sürekli Açık/Kapalı (uygulama üzerinden) ▪ Kırmızı LED - Sürekli yanıyor
	Ana sıfırlama 1. aşama, ilk 5 saniye (seçme şalteri üzerinden) ▪ Kırmızı LED - Yanıp sönüyor (1 Hz)
	Ana sıfırlama 2. aşama, takip eden 5 saniye (seçme şalteri üzerinden) ▪ Kırmızı LED - Yanıp sönüyor (2 Hz)
	Yazılım güncelleme ▪ Mor LED - Güncellemenin tamamı boyunca yanıp sönüyor (1 Hz)
[2]	Lens
[3]	Seçme şalteri: Ek çalışma süresi, Kısa süreli impuls / Sıfırlama
[4]	Seçme şalteri: Aydınlık sınır değeri, Test modu
[5]	Sökme işlemi için boşluk

Yürüme testi/Test modu

▪ Cihaz, başlangıç aşamasında ilk kez gerilim etkinleştirildiğinde test modunda bulunur.
– Uygulayacağınız yürüme testi için varsayılan fabrika ayarları (alacakaranlık 15 lx, 3 dakika ek çalışma süresi) uygun olduğunda, yürüme testini uygulayarabilirsiniz ve herhangi bir değişiklik yapmanıza gerek yoktur.
– Değişiklikler yapmak istediğinizde, ek çalışma süresini ve aydınlık derecesini istediğiniz gibi ayarlayabilirsiniz. Test modu etkin kalır. Test modu, 10 dakika çalışma süresinden sonra otomatik olarak devre dışı kalır.
– Test modu sona erdikten sonra seçilmiş seçme şalteri ayarları etkin olur.

Test modunun sonradan etkinleştirilmesi
1. Seçme şalterini "Test" konumuna [D2] getirin.
2. Seçme şalterini çevirerek istediğiniz aydınlık ayarına getirin.
– Cihaz, şimdi 10 dakika boyunca test modunda (gündüz işletimi, 2 saniye ek çalışma) çalışır. Ayrıca her algılama durum LED'inin hızlı yanıp sönmesi ile gösterilir.
3. Test modu sona erdikten sonra seçilmiş seçme şalteri ayarları etkin olur.

Bilgi: Test modu, Lux seçme şalteri "Test" konumuna getirilerek ve ardından tekrar belirli bir Lux değerine ayarlanarak (kırmızı LED'in yanıp sönme modu değişir) on dakikalık ilk kez işletime alma işlemi sona ermeden iptal edilebilir (kırmızı LED'in yanıp sönme modu değişir).

Bilgi: Seçme şalteri "Test" konumunda bırakıldığında ve tekrar geri çevrilmediğinde, cihaz yaklaşık 5 saniye sonra devre dışı kalır.

Ayrıntılı bilgiler

İlave fonksiyonların uygulanabilmesi için cihaz uygulama veya System Access Point'in web arayüzü üzerinden parametrelendirilmelidir. Devreye alma ve parametreleme hakkında ayrıntılı bilgi ürün kılavuzunda bulunabilir. Üretici yazılımı güncellemesi, Busch-/ABB-free@home® Next App uygulaması veya System Access Point üzerinden gerçekleşmektedir. Sisteme dahil edilmesine ilişkin bilgiler için bkz. sistem el kitabı.

Sıfırlama

Seçme şalteri üzerinden ana sıfırlama
1. Cihazı 10 saniye süreliğine gerilimsiz duruma getirin.
2. Gerilimi tekrar devreye alın.
– Takip eden 5 dakika içerisinde bir ana sıfırlama işlemi uygulanabilir.
3. Seçme şalterini "Reset" konumuna getirin.
– 10 saniye sonra kırmızı LED 5 saniye süreliğine yanıp sönmeye başlar (1 Hz, 1. aşama ana sıfırlama yanıp sönme kodu).
– Ardından LED, 5 saniye süreliğine hızlı yanıp sönmeye başlar (2 Hz, 2. aşama ana sıfırlama yanıp sönme kodu).
– Daha sonra LED söner.
4. Seçme şalterini tekrar çevirerek "Reset" konumundan çıkarın ve istediğiniz ek çalışma süresine getirin.
– Ana sıfırlama işlemi uygulanır.

Bilgi: Ek çalışma süresi seçme şalteri [D3] "Reset" konumunda bırakıldığında ve tekrar geri çevrilmediğinde, cihaz yaklaşık 5 saniye sonra devre dışı kalır ve ana sıfırlama işlemi uygulamaz.

Uygulama üzerinden ana sıfırlama
Uygulamadaki talimatlara uyun.

Müşteri Hizmetleri

Busch-Jaeger Elektro GmbH - ABB Şirketler Grubu kuruluşudur,
Freisenbergstraße 2, D-58513 Lüdenscheid,
Tel.: +49 2351 956-1600; www.BUSCH-JAEGER.de