KATALOG 2024

Domovní elektroinstalační materiál

Jeden dům, jedno řešení





- Zoni® – vypínače nové generace
- Nové zásuvky typu 6619
- Bluetooth Low Energy (BLE) smart switch
- Venkovní stanice ABB-Welcome IP
- DS301C – kombinace jistič/chránič o šířce jednoho modulu

—

ABB je technologický lídr a průkopník s rozsáhlou nabídkou výrobků, služeb a řešení pro digitální průmysl. ABB Elektrotechnika je jednou ze čtyř obchodních jednotek s vedoucím postavením na trhu a orientací na zákazníka.

ABB s.r.o., Elektro-Praga je nejvýznamnějším výrobcem domovního elektroinstalačního materiálu v České republice s portfoliem 17 designových řad vypínačů a zásuvek doplněným přístroji pro moderní a inteligentní elektroinstalaci a domovní automatizaci.

Obchodní jednotka Elektrotechnika

Utváříme budoucnost bezpečných, inteligentních a udržitelných elektrotechnických řešení

ABB Elektrotechnika nabízí rozsáhlé portfolio výrobků, digitálních řešení a služeb pokrývající širokou oblast od rozvoden po zásuvky. Součástí nabídky jsou také řešení a služby pro nízké a vysoké napětí, dále modulové rozvodné stanice, automatizace distribuce energie, jištění, domovní elektroinstalace, rozváděče, kabeláž, senzory a řídicí prvky.

Co získáte s ABB

- Inovativní výrobky, řešení a služby orientované na budoucnost
- Automatizaci, inteligenci a konektivitu produktů
- Široké, komplexní a kompatibilní portfolio produktů
- Kvalitu a spolehlivost
- Snadnou instalaci a údržbu
- Nadstandardní servis a péči

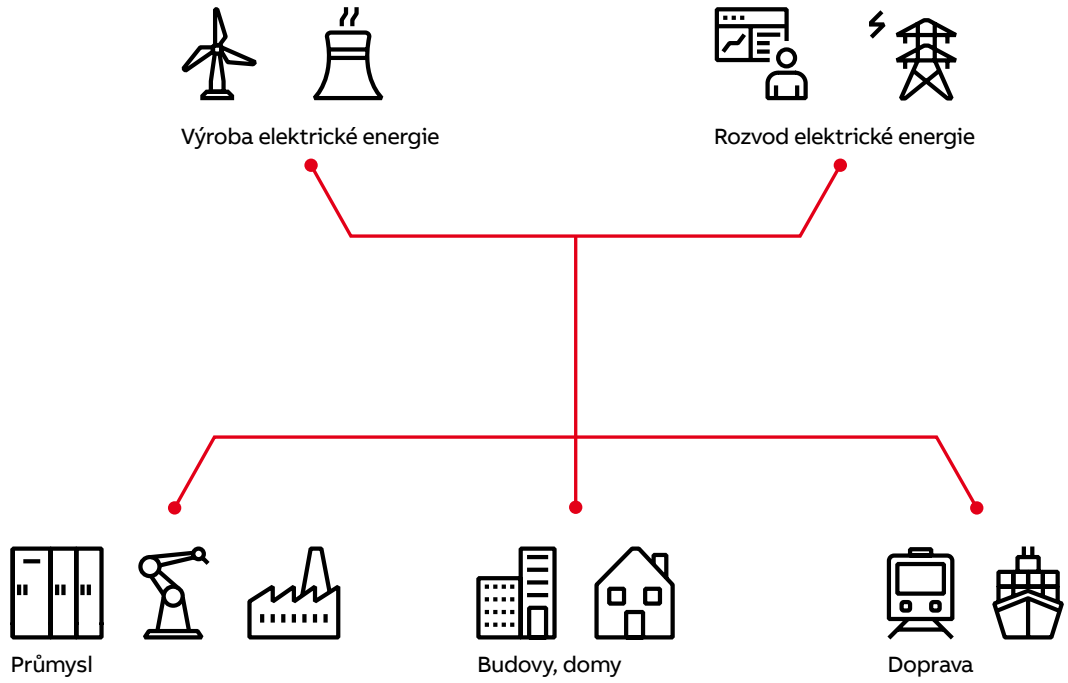

Více než 155 let tradice výroby
ABB s.r.o., Jablonec nad Nisou

Výrobní závod ABB s.r.o., Elektro-Praga představuje více než 155 let historie – jako následník dřívější firmy Kramer & Löbl (1868) pánů Gustava Kramera a Adalberta Löbla.

1868
Založení firmy – výroba skleněných produktů

1898
Výroba osvětlovací techniky – lustry a lampy

1908
Přichází výroba elektroinstalačního materiálu (základy stávající ABB s.r.o, Elektro-Praga)

1918
Končí výroba svítidel a firma se soustřeďuje na elektroinstalační materiál

1931
Jako první firma v Československu zavádí výrobu dílů z bakelitu

1939
Firma s dominantním postavením na trhu

1946
Po znárodnění vzniká Elektro-Praga n. p.

1953
Zahájena výroba legendárních stiskacích spínačů „Tahem zapni – Stiskem vypni“, která trvá dodnes

1964
Spuštěna výroba na prvních poloautomatických linkách

1973
Vznikají první designové řady spínačů a zásuvek

1982
Nástup barevných provedení spínačů a zásuvek

1993
Elektro-Praga s. p. se stává součástí skupiny ABB

1993 - 2014
Na trh bylo uvedeno 10 vlastních designových řad spínačů a zásuvek

2015
Vyrobeno více než 100 milionů kusů výrobků designové řady Tango®

2019
5 let na trhu designové řady Levit®,
5 milionů prodaných kusů

2021
Domovní telefony Welcome Midi – 10 let s vámi

2023
155 LET S NÁMI OVLÁDÁTE SVĚTLO | ABB

2023
Zoni® – vypínač nové generace, uvedení na trh

ABB s.r.o., Jablonec nad Nisou

Největší výrobce domovního elektroinstalačního materiálu v ČR

ABB s.r.o., Elektro-Praga je nejvýznamnějším výrobcem domovního elektroinstalačního materiálu v České republice s portfoliem 17 designových řad spínačů a zásuvek doplněným velkým množstvím dalších přístrojů pro moderní a inteligentní elektroinstalaci.



Spolehlivý partner
Naším cílem pro nejbližší i vzdálenou budoucnost je poskytovat stále vynikající služby a kvalitní výrobky s výraznou přidanou hodnotou a být dobrým a spolehlivým partnerem obchodníků, elektrikářů, projektantů, architektů i koncových zákazníků.

Produktový inovátor
Každý rok pro vás připravujeme množství inovací ve výrobcích, které zohledňují aktuální lokální i světové trendy. Jak po stránce designu, tak po stránce využití a použití nejmodernějších informačních technologií. Právě skupina ABB je lídrem a výrazným inovátorem v mnoha oblastech energetiky a automatizace. Naše výrobky splňují vysoké standardy v oblasti průmyslového designu, komfortu, úspory energií i bezpečnosti.

Značka ABB je synonymem efektivního řešení pro dynamický svět energie. Společnost ABB s.r.o., Jablonec nad Nisou, úspěšně zavedla a používá tři mezinárodní certifikované systémy řízení:

- QMS – systém řízení jakosti dle normy ISO 9001
- EMS – systém environmentálního managementu dle normy ISO 14001
- OHSAS – systém bezpečnosti práce dle normy 45001

ABB s.r.o., Brno

Přístroje a rozváděče nízkého napětí
Téměř 100 let vývoje, výroby a inovací

ABB s.r.o., Brno navazuje na historii a průmyslovou tradici svých předchůdců a zakladatelů. Kořeny firmy sahají k první moravské elektrotechnické firmě BARTELMUS & DONÁT do roku 1886.

Důležitou kapitolu psala historie v roce 1927 po připojení továrny ke koncernu ŠKODA PLZEŇ. Po 2. světové válce dostala společnost jméno EJF Brno, později EJF Brno a.s. Díky technické a organizační vyspělosti koncernu ŠKODA přesáhla firma brzy svou lokální úroveň a stala se uznávanou evropskou elektrotechnickou firmou, do které v roce 1993 vstoupila společnost ABB.

V současnosti je hrdým členem skupiny ABB, obchodní jednotky Elektrotechnika. Dlouhodobě se orientuje na kvalitu svých výrobků s cílem uspokojovat i ty nejnáročnější požadavky zákazníků a koncových uživatelů. Všechny výrobky vyhovují mezinárodním normám IEC, EN a také významným národním normám.





Spolehlivé jističe vyrábíme již od roku 1923.

Kompletní sortiment nízkonapěťových přístrojů a systémů:

- Modulární přístroje – System pro M compact
- Plastové a oceloplastové rozvodnice, rozváděče a krabice (System pro E comfort, Mistral, UK600 a další)
- Kompaktní a vzduchové výkonové jističe
- Stykače a tepelná relé
- Odpínače a přepínače
- Pojistky, pojistkové odpojovače a odpínače
- Motorové spouštěče
- Relé, spínané napájecí zdroje, převodníky
- Ovládací a signalizační prvky
- Koncové spínače a mikrospínače
- Inteligentní instalační systém ABB i-bus® KNX/EIB
- Programovatelné automaty
- Elektronické měřicí transformátory
- Výrobky pro řídicí aplikace
- Rozváděče do 1 000 V pro distribuci elektrické energie a řízení technologií
- Moduly MNS iS s aplikací distribuované řídicí techniky pro ovládání pohonů technologických celků
- Bezpečnostní systémy ABB Jokab Safety

Více na **abb.cz/nizke-napeti**





Kompaktní a vzduchové výkonové jističe



Pojistky, pojistkové odpínače a odpojovače



Spínání a ovládání – spouštění motorů



Elektronické přístroje



Jističe



Rozvodnice



Bezpečnostní prvky JOKAB SAFETY



Odpínače a přepínače

Jeden dům, jedno řešení
ABB to jistí!

Máte-li k ruce široké portfolio produktů, které patří ke světové špičce, pak můžete vytěžit maximum z dokonalé koncepce komplexní elektroinstalace. Nabízíme efektivní integrovaná řešení, vysokou spolehlivost a snadnou instalaci všech našich produktů. ABB to jistí!

Jedna značka pro celý objekt:
od rozvodnice přes jističe až po spínače a zásuvky
Jednotka Elektrotechnika vyrábí a prodává široký sortiment produktů pro nízké napětí a zařízení pro elektrické instalace: vypínače, zásuvky, elektroinstalační materiál, jističe NN, výrobky, kryty a kabelové systémy, které chrání osoby i elektrická a jiná zařízení před přetížením. Jednotka Elektrotechnika dále nabízí inteligentní systémy elektroinstalace a automatizace jak pro rezidenční, tak i komerční budovy.

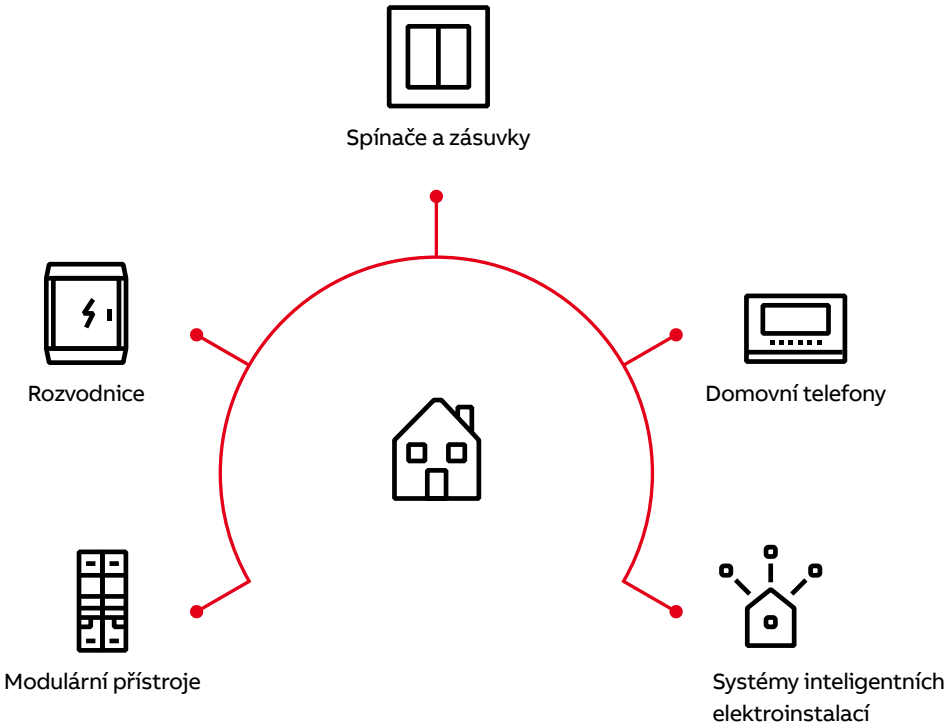

Smart Home – Smart Buildings
Inteligentní elektroinstalace

Téma energetické náročnosti všech typů budov je důležité nyní i v budoucnosti. Inteligentní řešení přinášejí větší energetickou účinnost, zvyšují komfort i bezpečnost.

ABB vám již nyní představuje to nejlepší z komfortu, bezpečnosti, designu a energetické efektivity pro váš vysněný domov budoucnosti. Díky ABB Ability™ dokážeme chytrá řešení realizovat mnohem snáze, než kdykoliv předtím. Ovládací prvky osvětlení, žaluzií, vytápění, klimatizace i dveřní komunikace jsou navrženy tak, aby splňovaly vaše nároky na spolehlivost a přívětivost. Nabídněte svým zákazníkům řešení, díky kterým ovládnou srdce svého domu či budovy stisknutím jediného tlačítka, na dálku nebo z pohodlí svého domova.

Jak ušetřit za elektrickou energii a zvýšit komfort bydlení i užívání budov?
Řešením je inteligentní a automatické ovládání, propojení prvků a využití solární energie, ať už se jedná o několik místností v rodinném domě, celou administrativní budovu či velkou sportovní halu.

Jediným tlačítkem
- Osvětlení
- Vytápění / klimatizace / větrání
- Žaluzie / zastínění
- Dveřní komunikace

Vše, co spotřebovává elektrickou energii, se s inteligentními řešeními elektroinstalace ABB-free@home® a ABB i-bus® KNX stává energeticky efektivnější, úspornější a uživatelsky přívětivé.

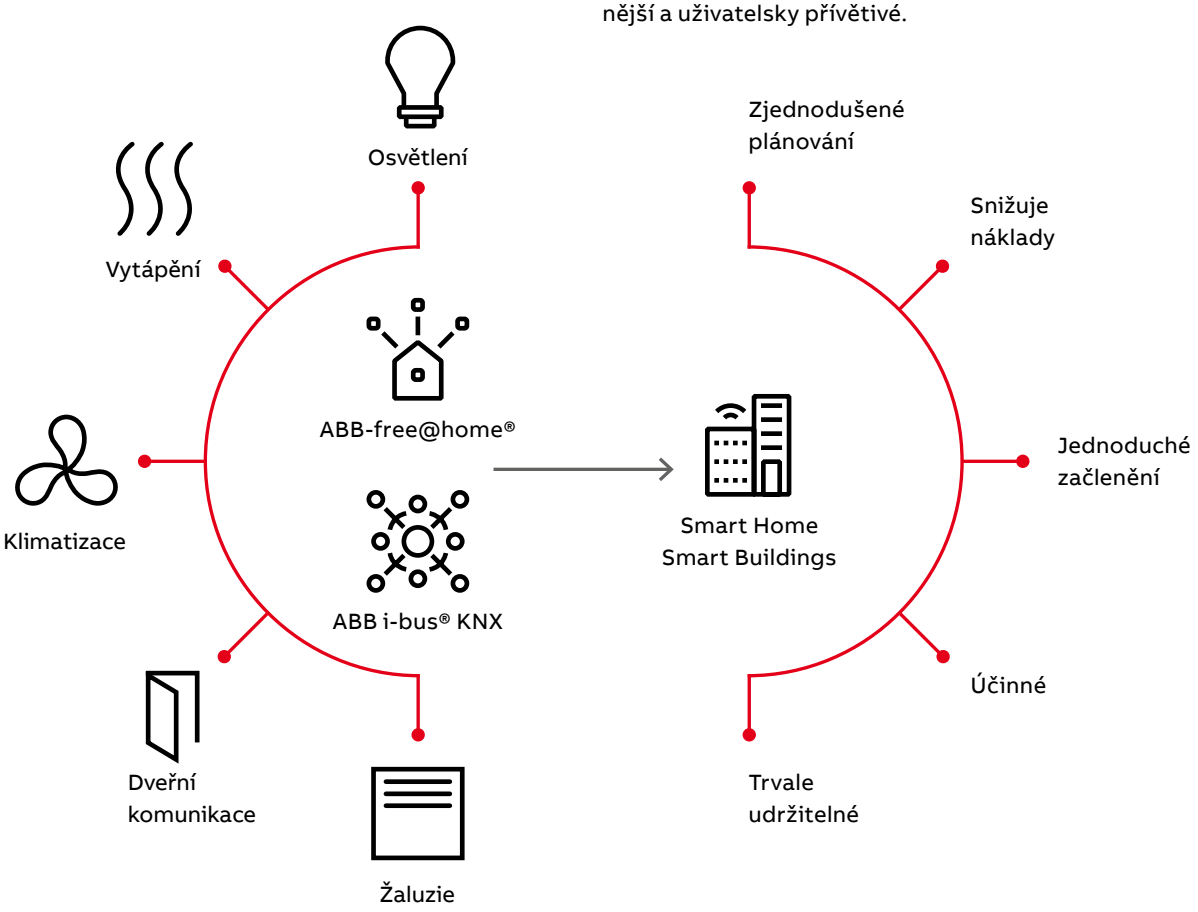

Produktové novinky
Stručný přehled

Zoni®
Matný a elegantní

Propracovaný v každém detailu. Ani kulatý, ani hranatý. První česká designová řada ABB v matném provedení. Vypínače a zásuvky, které si zamilujete. Více na straně 72.

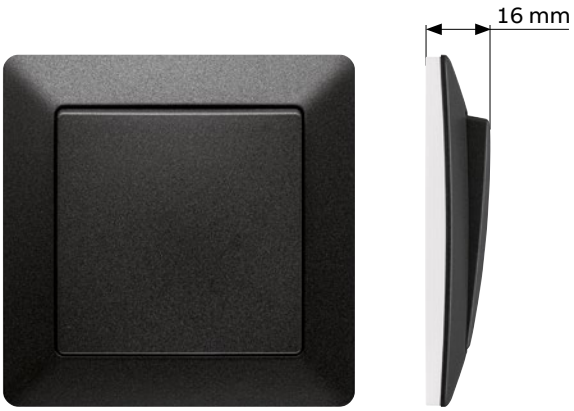

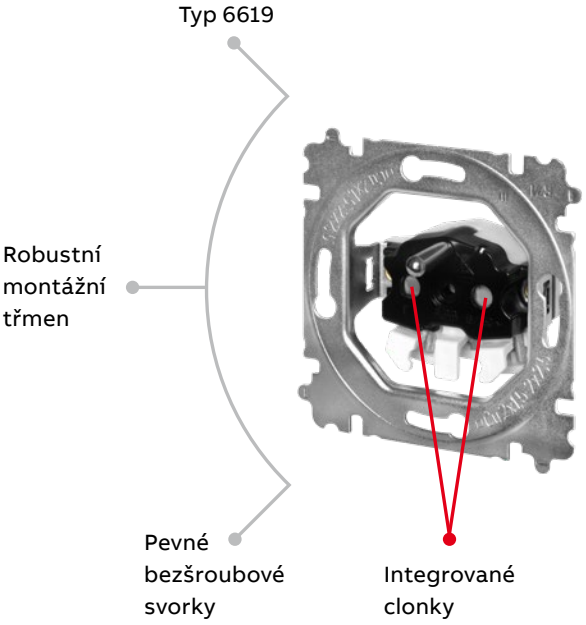

Zásuvky typu 6619

Nové zásuvky typu 6619 navazují na osvědčenou typovou řadu 5519. Oproti nim přinášejí možnost umístění bezpečnostních clonek přímo ve strojku zásuvky, takže ochrana před dotykem živých částí zůstává zajištěna i při sejmutém krytu zásuvky. Inovací prošly také připojovací dutinky, které jsou doplněny o nerezovou planžetu. Kombinace dvou kovových materiálů uvnitř dutinek zajišťuje vyšší odolnost při dlouhodobém zatěžování.

Bluetooth Low Energy (BLE) smart switch

Technologie Bluetooth je díky své přítomnosti v běžných mobilních zařízeních (telefon, tablet, chytré hodinky) více než vhodná pro propojení prvků v chytré domácnosti. BLE nabízí všechny možnosti ovládání, které byste očekávali od moderního systému řízení osvětlení. Díky aplikaci Casambi App mohou koncoví uživatelé měnit barevnou teplotu, nebo RGB žárovek a svítidel, nastavovat a ukládat světelné scény a dálkově ovládat světla odkudkoli s využitím svého chytrého zařízení. Více na straně 409.





DS301C ušetří místo v rozvodnici!

Proudové chrániče v kombinaci s instalačním jističem typu DS301C představují dokonalé a zároveň kompaktní řešení pro maximální ochranu proti nadproudům a zemním svodovým proudům. Tato výrobková řada s šířkou jednoho modulu zajišťuje bezpečnost osob, zařízení a příslušného vybavení všude tam, kde čelíme problémům s nedostatkem instalačního místa.
Více na straně 471.

Venkovní stanice ABB-Welcome IP

Venkovní stanice slouží pro komunikaci s návštěvou, poskytuje vizuální obraz snímaného prostoru před tablem a umožnuje oboustrannou komunikaci. Připojení se provádí pomocí LAN konektoru RJ45 do lokální sítě (switche), ve které je připojen i vnitřní dotykový ovládací panel.
Více na straně 334.



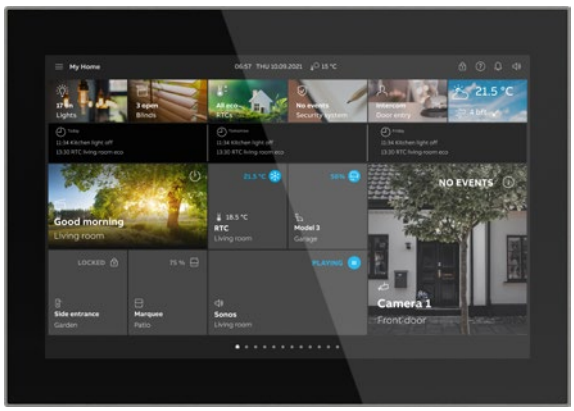

Dotykový panel SmartTouch 10"

SmartTouch 10" nabízí ovládání a monitorování systému ABB-free@home® nebo KNX a plně integrované funkce ABB-Welcome Midi (2drátová technologie). Volně programovatelný dotykový panel s 10" IPS displejem s rozlišením 1 280 × 800, který v sobě kombinuje ovládání chytrého domu a dveřní komunikaci. Ovládejte, sledujte a spravujte celou svou instalaci na jednom zařízení: spínání - stmívání - teplota chromatičnosti - RGBW - žaluzie - aktivace scén - aktivace/deaktivace časových režimů - centrální ovládání skupin ovladačů.
Více na straně 269.

Produktové novinky
Stručný přehled

ABB flexTronics®

Ovládací prvek ABB flexTronics® je základem pro jednoduchý provoz a nabízí řízení žaluzií a ovládání osvětlení. Komunikace mezi jednotlivými přístroji může být zajišťována jediným vodičem plusWire®. Všestranná řada flex má modulární konstrukci. Jinými slovy, všechny ovládací prvky a přístroje lze libovolně kombinovat. ABB flexTronics® je kompatibilní se všemi běžnými tlačítky prakticky ve všech designových řadách, a nabízí tak maximální flexibilitu. Více na straně 234.

ABB-free@home® flex

Flexibilní řídicí prvek ABB-free@home® flex je ideální pro kompletní řízení místností prostřednictvím aplikace přes Bluetooth nebo lze celý systém propojit v jeden funkční celek řízení domácnosti ABB-free@home® přidáním systémového modulu. Komunikace mezi jednotlivými přístroji je zajišťována bezdrátově s využitím technologie Bluetooth a rádiového přenosu v pásmu 2,4 GHz. Více na straně 240.

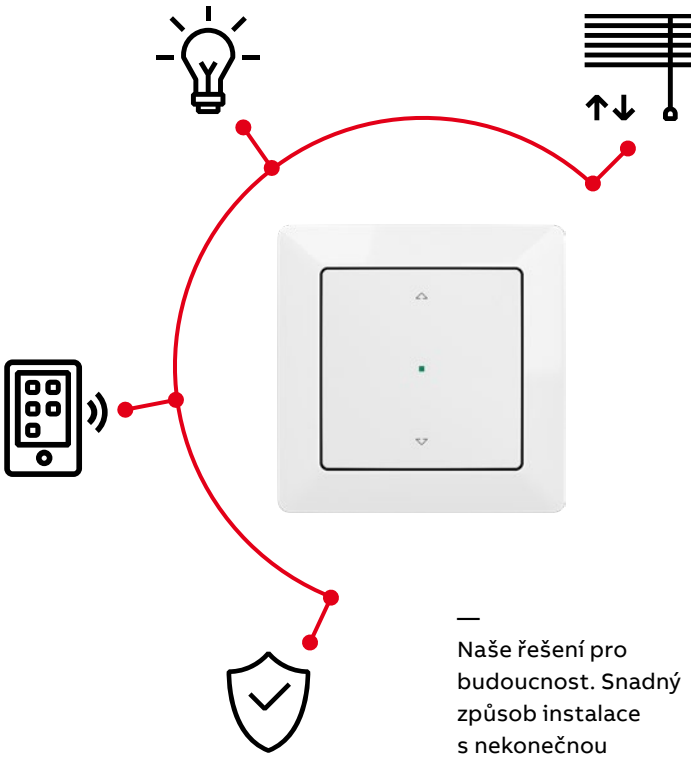

—
Naše řešení pro budoucnost. Snadný způsob instalace s nekonečnou flexibilitou.

Spínače a zásuvky vhodné i do prostor s dětmi

Vnější vlivy hodnotí a určují jednotlivé prostory z hlediska nebezpečí úrazu elektrickým proudem a z hlediska působení elektrického a elektromagnetického pole. Problematikou vnějších vlivů se zabývá norma ČSN 33 2000-5-51 ed. 3 – Elektrické instalace nízkého napětí – Část 5-51: Výběr a stavba elektrických zařízení – Obecné předpisy. Tato norma obsahuje základní požadavky na návrh elektrického zařízení (za elektrické zařízení se považuje i elektroinstalace), včetně vyhotovení základních podkladů, mezi které patří i „Protokol o určení vnějších vlivů“.

Každý vnější vliv je označován (kódován) dvěma velkými písmeny a číslicí. První písmeno označuje všeobecnou kategorii vnějšího vlivu (A – vnější činitel prostředí, B – využití, C – konstrukce budovy). Druhé písmeno označuje povahu vnějšího vlivu a číslice označuje třídu každého vnějšího vlivu.

Ve výše uvedené normě lze nalézt seznam jednotlivých vnějších vlivů , kde se mimo jiné nachází i vnější vliv **BA2 – děti**. Ten se týká dětí v místech pro ně určených (jako např. jesle, mateřské školky atd.). Jedním z požadavků je, že v takovýchto prostorách smějí být použita pouze zařízení se stupněm ochrany krytem vyšším než IP 2X, tj. se zvýšenou ochranou proti vniku pevných těles.



Základní stupeň krytí elektroinstalačních přístrojů stanovený normou je IP 20. To je dostatečné pro použití ve většině normálních prostor, nikoliv však do prostor určených pro děti (viz výše). Ve společnosti ABB nebereme bezpečnost na lehkou váhu, a proto naše spínače a zásuvky (typové řady **3557**, **3559**, **6619**, **5519** a **5513**) v našich nejpoužívanějších designových řadách splňují požadavky normy ČSN EN 60529 na stupeň krytí **IP 30** (spínače řady Swing®, Swing®L a Tango®) a **IP 40** (zásuvky Tango®, spínače a zásuvky Zoni®, Element®, Time®, Neo®, Neo® Tech, Levit®, Levit®M, future® linear, solo®, solo® carat a Busch-axcent®). Uvedený stupeň krytí platí pro **kompletní elektroinstalační přístroj** (tj. vždy „strojek“, kryt a rámeček).



Přístroje pro montáž do hořlavých podkladů a na ně

Správné přístroje na problematické povrchy

Všeobecné požadavky pro montáž elektrických zařízení na hořlavé hmoty a do hořlavých hmot stanovuje norma ČSN 33 2312 ed. 2. Při ukládání elektrických zařízení na hořlavé podklady a do nich musí být provedena taková opatření, která zajistí, že elektrická zařízení nemohou způsobit vznícení stěn, podlah, stropů a podhledů.

ČSN 33 2312 ed. 2 dovoluje do **normálně hořlavých látek** a na ně montovat domovní elektrické přístroje, krabicové rozvodky a krabice s elektrickými přístroji **do 16 A a do 400 V**, pokud jsou vyrobeny z látky alespoň **odolné proti šíření plamene**.

Požadavky na elektroinstalační krabice a úplné kryty stanovuje harmonizovaná norma ČSN EN IEC 60670-1 ed. 2 – Krabice a úplné kryty pro elektrická příslušenství pro domovní a podobné pevné elektrické instalace – Část 1: Obecné požadavky. V této normě je mimo jiné uvedeno, jaké tepelné vlastnosti musejí krabice, a tedy i přístroje do nich montované, splňovat. Části z izolačního materiálu, které by mohly být vystaveny tepelnému namáhání v důsledku elektrických vlivů a jejichž poškození by mohlo narušit bezpečnost, nesmí být nepřiměřeně ovlivněny nadměrným teplem a hořením. Kontrola se provádí pomocí zkoušky žhavou smyčkou za následujících podmínek:

Zkouška prováděná při 850 °C	Zkouška prováděná při 650 °C
• u částí z izolačního materiálu, které jsou nutné k udržení proudovodných částí a/nebo částí ochranného obvodu v jejich poloze (s výjimkou částí z izolačního materiálu, které jsou nutné k udržení ochranné svorky v její poloze v krabici), a • u částí úplných krytů z izolačního materiálu určených pro duté stěny, duté stropy, duté podlahy a nábytek	• u částí z izolačního materiálu, které nejsou nutné k udržení proudovodných částí v jejich poloze (i když jsou s nimi v kontaktu), a • u částí z izolačního materiálu udržujících ochrannou svorku v její poloze.

Společnost ABB s.r.o. si je plně vědoma zodpovědnosti vůči spotřebitelům, a proto její výrobky, které jsou určeny pro montáž do hořlavých podkladů a na ně, splňují požadavky výše uvedených norem. Pro montáž do hořlavých podkladů (s třídou reakce na oheň B až E) při použití **příslušné elektroinstalační krabice** (odolnost do 850 °C) lze používat běžné spínače a zásuvky **s bezšroubovými svorkami** (tj. typové řady **3559, 5519 a 5513**) a běžné rámečky designových řad **Zoni®, Tango®, Levit®, Levit®M, Element® a Time®**, a to ve všech barevných variantách.

Dále je možné pro tyto účely používat přístroje s krytím **IP 44 u řad Zoni®, Tango®, Levit®, Levit®M, Element® a Time®** a všechny přístroje z řady **Decento®** v provedení **s porcelánovými rámečky** (dřevěné NE). Pro montáž na hořlavé podklady lze používat běžné spínače a zásuvky řad **Praktik, Variant^{+} a Garant**, opět ve všech barevných variantách.

Značení výrobků

Podle **ČSN 33 2312 ed. 2** lze na a do normálně hořlavých látek bez dalších opatření montovat elektrická zařízení, jsou-li k této montáži výrobcem určeny. Toto určení je obsaženo v průvodní dokumentaci **a/nebo** nesmazatelnou značkou na výrobku:

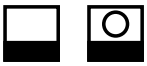

Vzhledem k tomu, že díky uplatnění nařízení evropské legislativy došlo k rozšíření naší nabídky přístrojů vhodných pro montáž na a do hořlavých podkladů, **již nebudeme nadále provádět značení těchto výrobků nesmazatelnou značkou na výrobku** (jak to striktně vyžadovala již neplatná norma), nýbrž uvádíme tuto možnost v tomto dokumentu, což je dle platné ČSN 33 2312 ed. 2 považováno za dostačující.

Jelikož **výše uvedené požadavky evropské normy splňovaly přístroje uvedené v tomto dokumentu vždy**, neměla by tato změna způsobit žádné větší problémy při identifikaci přístrojů, které lze na rizikové materiály použít. A to ať budou, či nebudou označeny příslušnou značkou.

Věříme, že tato změna zjednoduší práci elektromontérů i revizních techniků, pokud se setkají s elektroinstalací na těchto problematických podkladech.

Seznam výrobků, které je možné montovat na a do hořlavých podkladů naleznete na následující straně.

—

Přehled produktů, které mohou být použité pro montáž na a do hořlavých podkladů

	Zoni®	Tango®	Levit®, Levit®M	Element®, Time®
Kryt spínače jednoduchý	3559T-A00651 ...	3558A-A651 ..	3559H-A00651 ..	3558E-A00651 ..
Kryt spínače jednoduchý, s popisovým polem	3559T-A00610 ...	3558A-A00620 ..		
Kryt spínače jednoduchý, s průzorem	3559T-A00653 ...	3558A-A653 ..	3559H-A00653 ..	3558E-A00653 ..
Kryt spínače jednoduchý, s popisovým polem, s čirým průzorem		3558A-A610 ..		3558E-A00610 ..
Kryt spínače jednoduchý, s průzorem, pro řazení 2S	3559T-A00655 ...	3558A-A655 ..	3559H-A00655 ..	3558E-A00655 ..
Kryt spínače dělený	3559T-A00652 ...	3558A-A652 ..	3559H-A00652 ..	3558E-A00652 ..
Kryt spínače trojnásobného	3559T-A00666 ...		3559H-A00666 ..	
Kryt spínače kartového, s čirým průzorem	3559T-A00700 ...	3559A-A00700 ..	3559H-A00700 ..	3559E-A00700 ..
Kryt spínače žaluziového kolébkového, dělený, s potiskem	3559T-A00662 ...	3558A-A662 ..	3559H-A00662 ..	3558E-A00662 ..
Kryt zaslepovací, s upevňovacím třmenem	3902T-A00001 ...	3902A-A001 ..	3902H-A00001 ..	3902E-A00001 ..
Zásuvka jednonásobná, s clonkami, s bezšroubovými svorkami	6619T-A06657 ...	6619A-A06357 ..	6619H-A06357 ..	6619E-A06357 ..
Zásuvka jednonásobná, s clonkami, s popisovým polem		6619A-A06352 ..		
Zásuvka jednonás., s clonkami a víčkem, s bezšroubovými svorkami		6619A-A06397 ..	6619H-A06397 ..	6619E-A06397 ..
Zásuvka dvojnásobná, s clonkami, s bezšroubovými svorkami	5513T-C02357 ...	5513A-C02357 ..	5513H-C02357 ..	5513E-C20357 .. 5513F-C20357 ..
Rámečky všech násobností a barev	3901T-A000.. ...	3901A-B.. ..	3901H-A050.. ..	3901E-A001.. .. 3901F-A001.. ..
Přepínač střídavý IP 44	3559T-A06940 ...	3559A-A06940 ..	3559H-A06940 ..	3558E-06940 ..
Přepínač křížový IP 44	3559T-A07940 ...	3559A-A07940 ..	3559H-A07940 ..	3558E-07940 ..
Ovládač přepínací IP 44	3559T-A86940 ...	3559A-A86940 ..	3559H-A86940 ..	3558E-86940 ..
Přepínač střídavý s popisovým polem IP 44				3558E-06910 ..
Ovládač přepínací s popisovým polem IP 44				3558E-86910 ..
Ovládač zapínací s popisovým polem IP 44		3558A-80920 ..		3558E-80920 ..
Ovládač jednopólový žaluziový IP 44	3559T-A88940 ...			3558E-A88943 ..
Přepínač sériový IP 44	3559T-A05940 ...	3559A-A05940 ..	3559H-05940 ..	3558E-05940 ..
Přepínač střídavý dvojitý IP 44	3559T-A52940 ...	3559A-A52940 ..		3558E-52940 ..
Zásuvka jednonásobná, s clonkami a víčkem, IP 44	6619T-A06995 ...	6619A-A06997 ..	6619H-A06997 ..	5518E-2999 ..
Rámečky všech násobností a barev IP 44				3901E-A0094. .. 3901F-A0094. ..

Přístroje z designové řady Decento® bez dřevěných rámečků!	**Decento®**
Přepínač střídavý, otočný	3560K-C06345 (N)
Přepínač křížový, otočný	3560K-C07345 (N)
Přepínač střídavý	3559K-C06345 (N)
Přepínač křížový	3559K-C07345 (N)
Přepínač sériový	3559K-C05345 (N)
Ovládač přepínací se svorkou N	3559K-C86345 (N)
Ovládač zapínací, dvojitý	3559K-C87345 (N)
Přepínač střídavý, dvojitý	3559K-C52345 (N)
Ovládač žaluziový	3559K-C88345 (N)
Zásuvka jednonásobná	6619K-C06347 (N)
Zásuvka jednonásobná, s clonkami	6619K-C06357 (N)

Přístroje pro nástěnnou montáž
Veškeré přístroje z řad Praktik, Variant^{+} a Garant ve všech barvách

ABB-Welcome Midi
Domovní audio a videotelefony

Jedno řešení pro všechny požadavky na moderní domovní zvonky a dveřní komunikaci. Díky flexibilitě a jednoduchosti ABB-Welcome Midi nezáleží, zda jde o větší či menší bytový nebo rodinný dům, novostavbu nebo rekonstrukci.

Jednoduchost, kvalita, flexibilita a konektivita

- 2vodičový systém vhodný pro rodinné domy i pro větší aplikace v bytových domech
- Až 9 tlačítkových tabel a 250 uživatelů v jedné instalaci
- Provedení ušlechtilá ocel nebo hliník s odolnou povrchovou úpravou
- Funkce interkomu, přesměrování volání, ukládání snímků
- Možnost připojení externích analogových kamer
- Možnost přesměrování hovoru na mobilní telefon/tablet



Hands-free domovní telefony

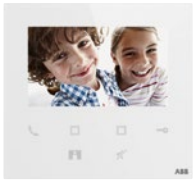

Videotelefony se 4,3" displejem

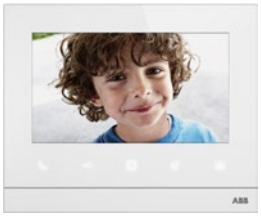

Videotelefony se 7" dotykovým displejem



Venkovní video tablo



Domovní telefon se sluchátkem



IP gateway



Univerzální řídicí jednotka

Chytrý telefon nebo tablet jako domovní videotelefon? Propojení ABB-Welcome Midi a ABB-free@home®?
Chytrý telefon i tablet lze použít jako videotelefon. Pokud se v instalaci použije IP gateway, pak videotablo přenáší signál nejen na domovní videotelefon, ale i na mobilní zařízení. Pak již stačí, aby měl uživatel stažen u mobilní aplikaci.

Stáhněte si aplikaci Welcome

android

iOS iTunes

ABB-free@home®
Inteligentní elektroinstalace snadno!

Instalace a uvedení do provozu nikdy nebyly snazší. Od začátku do konce činí ABB-free@home® inteligentní elektroinstalaci jednoduchou. Šetří elektromontérům cenný čas a dává jim konkurenční výhodu. Jednoduché a působivé!

Jediná aplikace
Řešení inteligentní elektroinstalace, které je snadno realizovatelné a které splní i budoucí požadavky na úpravy a změny. Elektromontéři mohou díky ABB-free@home® nabídnout skutečně jednoduché řešení. Od instalace přes nastavení až po pohodlné ovládání prostřednictvím jediné mobilní aplikace. Pro elektromontéra i uživatele mobilního telefonu či tabletu s operačním systémem Android nebo iOS.

Skutečné propojení i vzdálený přístup
- Úplné propojení: dům, spotřebiče, elektroinstalace
- Ovládání tlačítky, dotykovým displejem, smartphonem, tabletem i PC
- Dálkový přístup doma i kdekoliv ve světě
- Snadné uvedení do provozu a nastavení – jedinou mobilní aplikací
- ABB-free@home®: produkt světových trendů s vysokým potenciálem

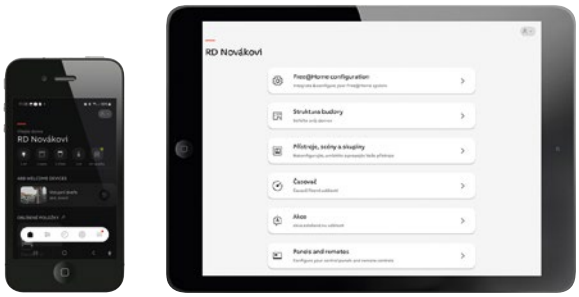



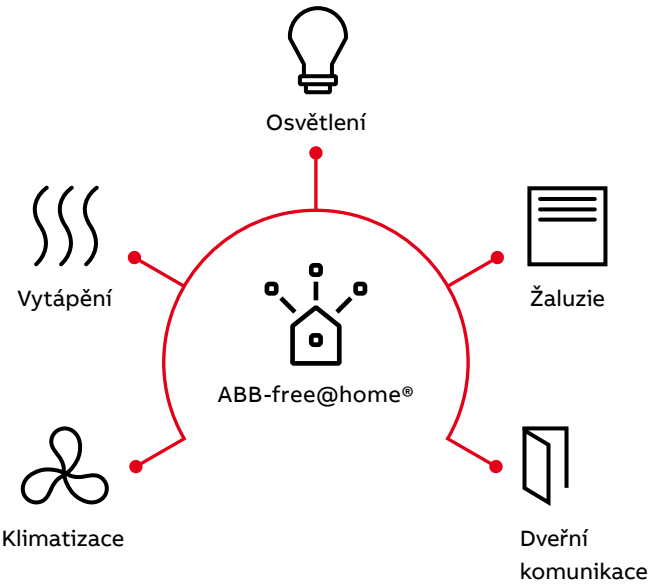



Komplexní podpora
Široká paleta materiálů pro podporu vašeho prodeje

Vše pro vaše úspěšné realizace elektroinstalací, tvorbu nabídek i vlastní prezentaci. Objednejte si veškeré tištěné i online materiály, které potřebujete pro svou práci.

Marketingové materiály pro vaše potřeby
Máme pro vás širokou paletu podpůrných materiálů. Většina jich je k dispozici skladem.

- Katalogy, prospekty, letáky
- Prezentační panely
- Prezentační kazety
- Vzorky v prezentačních krabičkách

Dejte nám vědět, co potřebujete:
prodej.epj@cz.abb.com





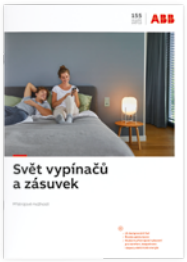



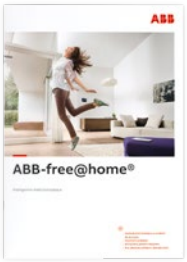









Koupí řady Levit®
podporujete výsadbu nového lesa

ABB partnerství s Lesy ČR
Od roku 2020 je ABB partnerem projektu Lesy ČR „Sázíme lesy nové generace“, který slouží na obnovu lesů zničených kůrovcem. ABB věnuje část peněz z prodeje vypínačů a zásuvek designové řady Levit® na osázení lesů vhodné skladby. Každý rok je díky naší spolupráci vysázeno 10 000 stromů. Šetřete lesy spolu s námi, místo tištěných katalogů můžete využívat také jejich elektronické verze, které jsou volně dostupné a neustále aktualizované.

Mediální podpora

Koncoví uživatelé důvěřují produktům, které znají!

Abyste mohli svým zákazníkům snáze nabízet naše produkty, investujeme také do mediální podpory produktů ABB ve formě:

- magazínů o bydlení a životním stylu,
- odborných magazínů,
- TV pořadů,
- obsahových sítí Google, YouTube, Seznam a na mnoha dalších místech.

Klub elektromontérů ABB

Staňte se členem a čerpejte výhody!

- Zvýhodněné partnerské nabídky na vybavení
- Prezentační materiály a vzorníky
- Oficiální certifikát člena Klubu elektromontérů ABB
- Speciální certifikovaná školení
- Školení na míru pro vaše zaměstnance zdarma
- Speciální soutěže a akční nabídky pro členy
- Linka na bezplatný poradenský servis
- ... a mnoho dalšího











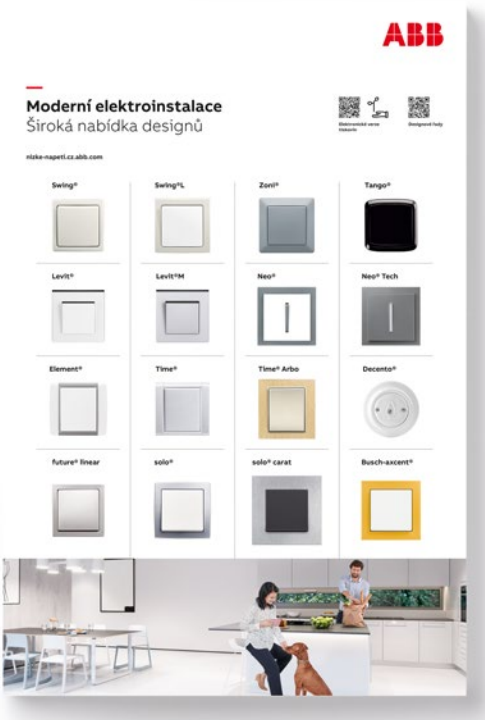

Buďte s námi online
Kvalitní zdroj informací
nizke-napeti.cz.abb.com

Vše, co potřebujete vědět o domovních elektroinstalačních materiálech, naleznete právě zde.

Vše zásadní ihned po ruce!
Víme, co hledáte a co naši zákazníci mají rádi a chtějí mít vždy po ruce. Co všechno na našem webu najdete?

- Designové řady
- Kompletní katalog produktů pro domovní instalace
- Školení a semináře
- Dokumenty ke stažení
- Prodejní místa
- Klub elektromontérů ABB a jejich seznam
- Blog a reference
- Časté dotazy

Designové řady
Všechny designové řady na jednom místě ve všech barvách a přístrojových možnostech. Vy i vaši zákazníci jistě oceníte také základní informace o cenové úrovni.

Katalog produktů, ve kterém rovnou i nakoupíte
V katalogu najdete informace o každém výrobku, které si můžete stáhnout a vytisknout jako produktový list. K tomu vždy související dokumentaci ke stažení nebo i odkazy na videonávody.

Katalog je přímo propojen s e-shopy velkoobchodů, můžete v něm tedy i nakupovat:
1) Výrobky vložíte do nákupního seznamu.
2) Vyberete velkoobchod dle svých preferencí.
3) Stiskem jednoho tlačítka přenesete celý nákupní seznam do e-shopu velkoobchodu, kde svoji objednávku dokončíte.





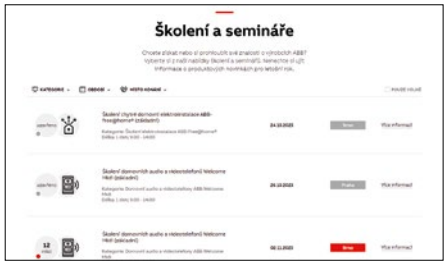

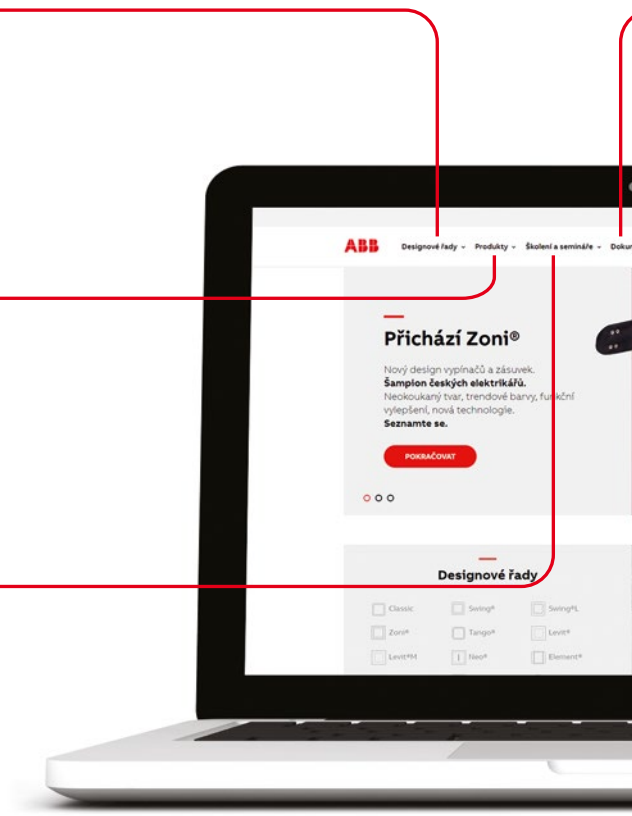

6 711
produktů
a 17 designových řad

241
prodejních míst
a velkoobchodů v ČR

990
elektromontérů
v našem klubu ABB

155
let tradice
a zkušeností s výrobou

Najděte si nejbližší prodejnu
Máte-li zájem o koupi našich výrobků fyzicky v kamenné prodejně, obracejte se prosím na naše smluvní velkoobchody, které jsou našimi přímými obchodními partnery a mají širokou síť prodejních míst. Pro všechna prodejní místa najdete přesný kontakt včetně zobrazení polohy.

Klub elektromontérů ABB
Elektromontéři si členstvím v klubu zvýší prestiž a mají možnost získat nové zákazníky. Dostávají od nás informace vždy přednostně a z první ruky. Do našeho seznamu doporučených elektromontérů chodí hledat koncoví uživatelé a investoři, když shánějí šikovného elektrikáře pro svůj projekt. Všichni členové Klubu elektromontérů jsou v tomto seznamu uvedeni.

Katalogy, prospekty, dokumenty – více než 80 publikací
- Zhlédnout
- Stáhnout
- Objednat tištěné

Školení
Zákaznickém školicím centrum v Jablonci nad Nisou.
A abychom vám byli blíže, cestujeme za vámi po celé ČR, abyste si mohli najít školení a termín v blízkosti vašeho bydliště. Sledujte termíny na webových stránkách. Termíny, místo a druh školení jsou průběžně aktualizovány.

Co potřebujete pro sebe nebo pro své zákazníky nebo pro doplnění nabídky, naleznete právě zde. Přehledně podle produktových skupin a zaměření.

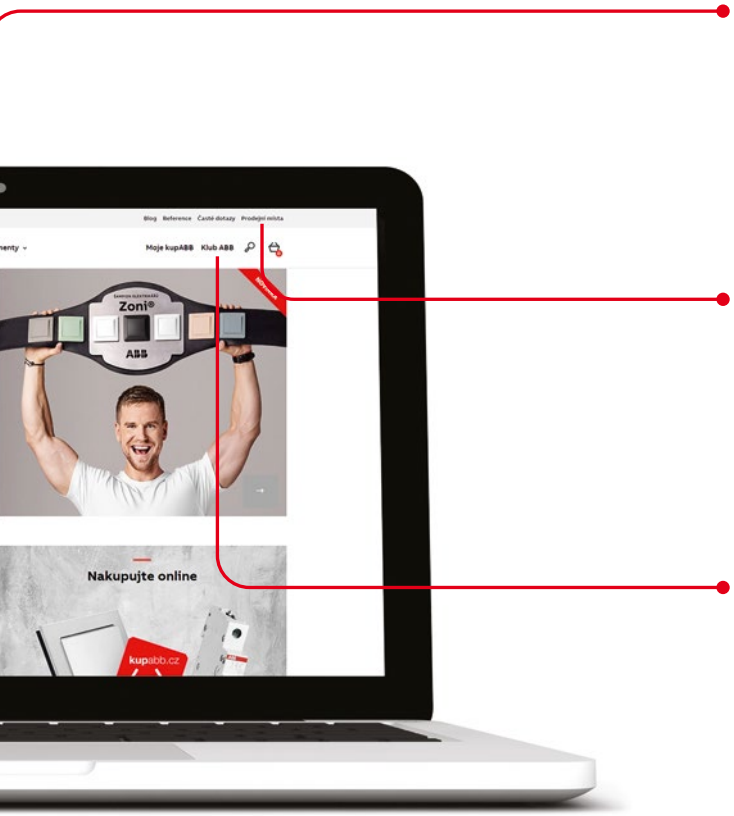

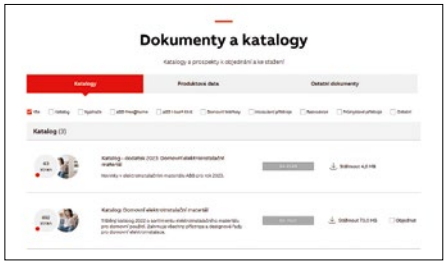

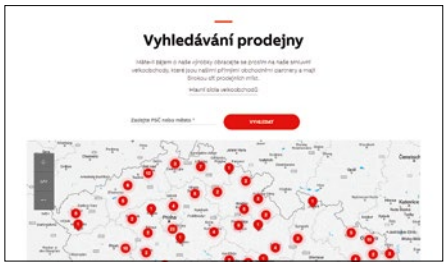

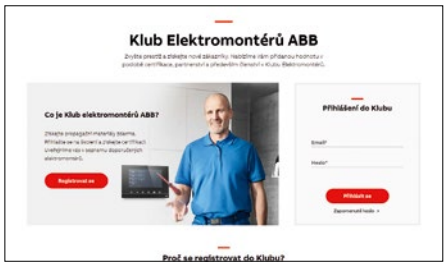

Usnadněte si život s online konfigurátory!

S našimi konfigurátory budete mít každý svůj návrh elektroinstalace připravený snadno a přesně od výkresu, přes výčetku až po nákup!

Konfigurátor pro domovní elektroinstalace (klasické i chytré)
Můžete si vytvořit vlastní projekt místnost po místnosti anebo využít přednastavených vzorových konfigurací, které si upravíte dle potřeby. Zvolíte si design, barvu vypínačů, zásuvek a dalších prvků a již tvoříte.

- nadefinujete strukturu domu
- zakreslíte jednotlivé místnosti v podlažích
- zvolíte požadované funkce a přiřadíte k nim instalační prvky
- kdykoliv lze změnit design či barevné provedení jednotlivých prvků, celé místnosti nebo patra
- na závěr se zobrazí soupiska materiálu, kterou můžete okamžitě využít k online nákupu na **www.kupabb.cz u svého oblíbeného velkoobchodu a za vaše zvýhodněné ceny**
- lze také vygenerovat a uložit excelovskou soupisku nebo podrobný přehled konfigurace v PDF

Konfigurátor
domovní elektroinstalace

Konfigurátor Easy PRO™ pro návrh rozvodnice
Díky webovému konfigurátoru rozvodnice velmi jednoduše „přetavíte“ projekt elektroinstalace do přesného návrhu osazení rozvodnice pro byt či bytový dům.
V ABB Easy Pro™ získáte skvělého pomocníka na:

- kompletní projekt rozvodnice s instalačními přístroji
- liniová schémata rozvodnice pro zapojení obvodů
- štítky pro označení rozvodnice
- výčetku modulárních přístrojů včetně objednacích čísel
- možnost přímého objednání u vašeho oblíbeného velkoobchodu přes **www.kupabb.cz**
- … a jistotu, že s rozvodnicí a modulárkami ABB vaše řešení bude splňovat „**Úplný kryt“ dle ČSN EN 60670-24**

Konfigurátor
Easy PRO™ Web

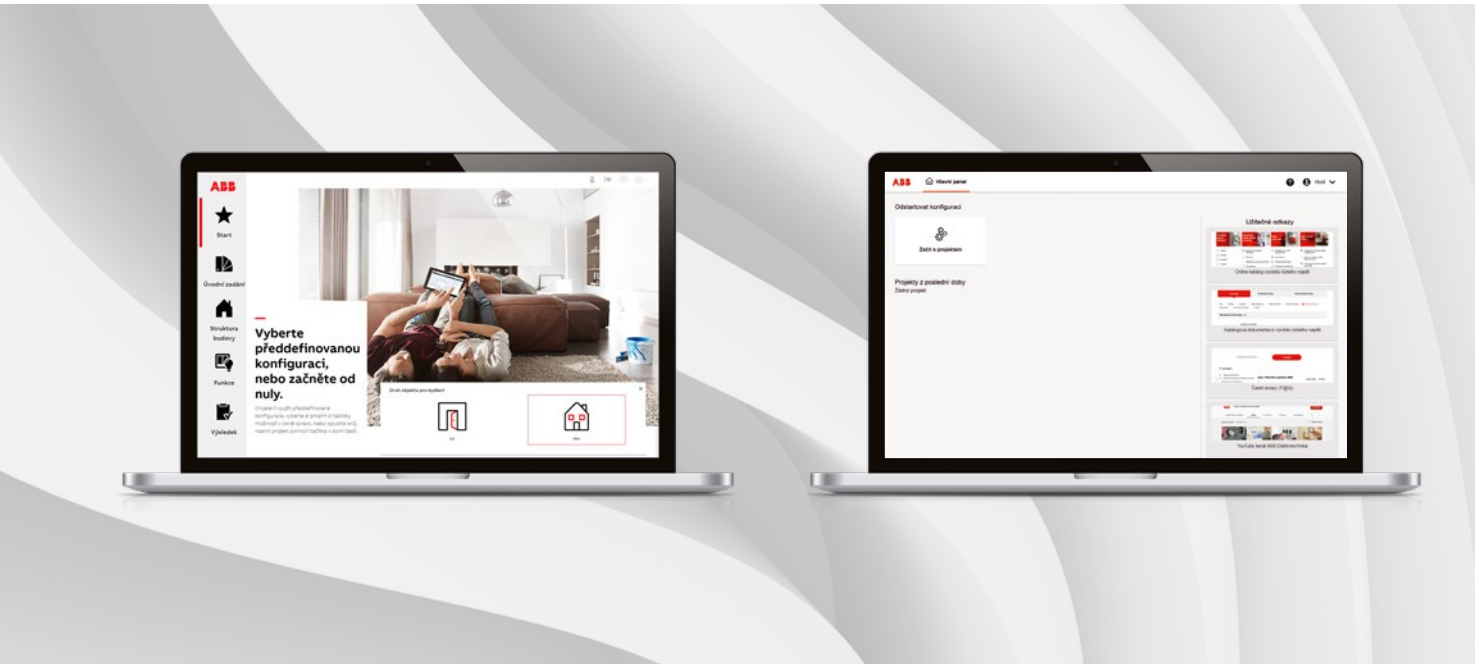

Montážní pokyny a doplňující informace

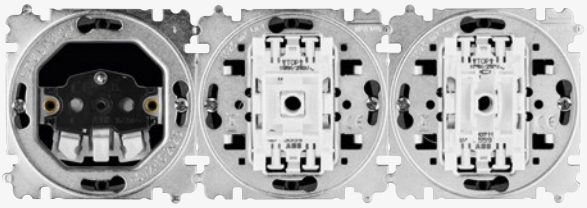

—
Usnadňujeme vám práci! Praktické provedení třmenů přístrojů zajistí rychlou, jednoduchou a 100% přesnou montáž sestavy.



—
Zámky třmenů do sebe ideálně zapadají. Sestavy tak budou vždy dokonale vyrovnané – vodorovně i svisle.





Nejdůležitější faktory pro volbu instalačních krabic

- Pro plné příčky a zdi se používají přístrojové krabice pro zapuštěnou montáž
- Pro upevnění do dutých příček a sádrokartonů je nezbytné zvolit krabice s úchyty
- Pro násobné kombinace se používají krabice stavebnicové, které mají po sestavení rozteč středů 71 mm
- Případným pozdějším komplikacím při výměně klasického přístroje za elektronický lze předejít použitím krabic o hloubce min. 40 mm
- Při provádění zednických prací je třeba věnovat pozornost usazení krabic. Po nanesení omítky nesmí krabice vystupovat svým okrajem nad povrch ani nesmí být zapuštěny pod úroveň omítky. Pokud se tak již stalo, je nutné použít např. distanční rámečky krabic
- Délku vodičů je třeba ponechat cca 13 cm

Připojení vodičů a upevnění spínačů a zásuvek

- Svorky přístrojů jsou určeny pro tuhé plné vodiče a tuhé slaněné vodiče*. Délka odizolování je uvedena na přístroji. Dbejte na to, aby odizolované konce byly rovné a nedeformované
- Při správném zavedení vodiče do svorky a dotažení šroubu je upevnění vodiče spolehlivé. U přístrojů s bezšroubovými svorkami pouze zasuňte vodič do příslušné komůrky svorky
- Označení svorek odpovídá jejich funkci v elektrickém obvodu
- Při upevňování přístrojů do krabic tvarujte vodiče tak, aby nedošlo k jejich uvolnění ve svorce
- Překontrolujte správnost a pevnost uchycení vodičů ve svorkách přístrojů. Uvolněné vodiče opět dotáhněte. U přístrojů s bezšroubovými svorkami je vodič neustále fixován pevným tlakem v komůrce svorky
- Při montáži vícenásobného provedení upevněte přístroje do roviny těsně vedle sebe. Tím je zajištěno bezchybné fungování přístrojů

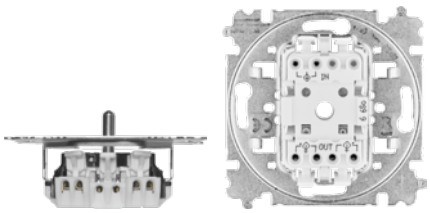

—
Připojení přístrojů je díky bezšroubovým svorkám mnohem rychlejší. A čas jsou peníze.

*Jádro tuhých slaněných vodičů je složeno ze 7 drátků. Šroubové svorky jsou určeny pro vodiče o průřezu 1 - 2,5 mm², bezšroubové svorky jsou určeny pro vodiče o průřezu 1,5 - 2,5 mm² Cu r.

Bezpečnostní informace a ekologická upozornění

Sestavování přístrojů:
Umístění rámečku – rámeček umístěte na přístroje.
Spínače – součástí krytů spínačů je přídržná deska, kterou nasadíte do příslušných zářezů kovového třmenu přístroje a mírným přitlačením zepředu zajistíte.
Na kolébku spínače nasuňte kryt.
Zásuvky – kryty zásuvek upevněte k přístroji středovým šroubem.
Elektronické přístroje (stmívače, žaluziové spínače apod.) – sestavují se podle návodů dodávaných s přístroji.
Návody ke všem výrobkům jsou k dispozici na webových stránkách **abb.cz/nizke-napeti** v sekci Katalog produktů.

Bezpečnostní upozornění
Přístroje pracují s elektrickým napětím 230 V AC, tj. napětím životu nebezpečným. Přístroje smí instalovat pouze osoba s odpovídající elektrotechnickou kvalifikací. Před zahájením montáže musí být odpojen hlavní přívod elektrického proudu nebo vypnut jistič příslušného elektrického obvodu. Rovněž musí být zabezpečeno, aby nemohlo dojít k nežádoucímu zapnutí jinými osobami. Před vlastní montáží je nutné se přesvědčit (zkoušečkou, měřicím přístrojem), zda k vypnutí skutečně došlo.

Označování výrobků ve smyslu § 10 zákona č. 634/1992 Sb.
Výrobky uvedené v katalogu jsou označeny typovým číslem a jednou z výše uvedených registrovaných značek výrobce.

Ekologické informace
Plastové části výrobků bez kovových příměsí se zařazují v souladu s Katalogem odpadů jako plastový odpad (katalogové číslo 070213), kategorie ostatní. Tento odpad se odkládá do nádob na tříděný komunální odpad k materiálovému využití.

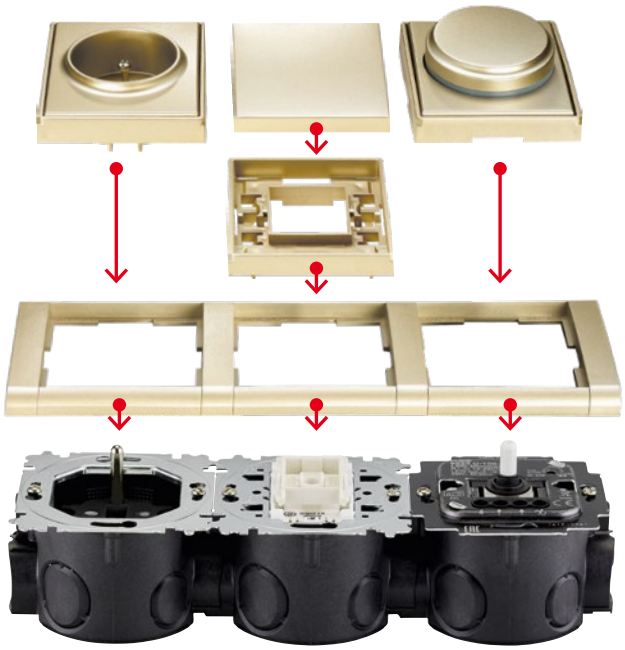

Výrobky označené  jsou elektroodpadem ve smyslu nařízení EU (2012/19/EU) a je nutné je odkládat do místa k tomu určeného (nádoby, sběrné dvory apod.). Ostatní části výrobků se zařazují jako směsný komunální odpad (katalogové číslo 200301), kategorie ostatní. Spotřebitel tento odpad odkládá do nádob na směsný komunální odpad.

Společnost ABB s.r.o. má zajištěn zpětný odběr:
- obalů od konečného spotřebitele smlouvou s firmou EKO-KOM, a.s. pod klientským číslem EK-F00990002.
- elektroodpadu od konečného spotřebitele smlouvou s firmou REMA Systém a.s. pod klientskou smlouvou V18, číslo smlouvy: 2004

Používané materiály a technologické postupy jsou v souladu s požadavky směrnice Evropského parlamentu a Rady 2011/65/EU (RoHS) a nařízení Evropského parlamentu a Rady 1907/2006/EC (REACH) v jejich posledním platném znění.

Když potřebujete okamžitou pomoc

Adresa společnosti

Organizační jednotka
ABB s.r.o.
Elektrotechnika
Resslova 3
466 02 Jablonec nad Nisou
GPS: 50°44'6.39"N, 15°11'5.02"E

Tel.: 483 364 111
Fax: 483 364 159
epj.jablonec@cz.abb.com

Technická podpora

Tel.: **800 800 104**

Kontaktujte nás během pracovních dní
od 8 do 16 hod.

Technická podpora – přímá telefonní čísla

Classic, Swing®, Swing®L, Zoni®, Tango®,
Levit®, Levit®M, Neo®, Neo® Tech, Element®,
Time®, Time® Arbo, Decento®, future® linear,
solo®, solo® carat, Busch-axcent®
Tel.: **483 364 571**

ABB flexTronics® • ABB-free@home® flex
ABB-free@home® • Domovní telefony
ABB i-bus® KNX
Tel.: **703 433 700**

Spínače a zásuvky • Sdělovací a komunikační zásuvky
Termostaty • Časové spínače • Stmívače
Snímače pohybu a přítomnosti • Domovní strážci
Dálkové ovládání • Žaluziové spínače • AudioWorld
LED osvětlení • Hlásiče požáru, teplot a CO
Zásuvky FI-DOS s proudovým chráničem
Zásuvky s přepěťovou ochranou
Přístroje se zvýšeným stupněm krytí IP XX
Pohyblivé přívody • Instalace ve zdravotnictví
Nouzová signalizace
Tel.: **483 364 571**

Modulární přístroje
(jističe, proudové chrániče, odpínače, ...)
Tel.: **543 145 503**

Rozvodnice • Modulární elektroměry
Tel.: **543 145 503**

Kontaktujte nás během pracovních dní
od 8 do 16 hod.

Přehled řazení spínačů v katalogu

Jak se rychle a jednoduše orientovat v našem katalogu

Řazení	Význam
1	Spínač jednopólový
1So	Spínač jednopólový s orientační doutnavkou
1SSo	Spínač jednopólový se signalizační i orientační doutnavkou
1S	Spínač jednopólový se signalizační doutnavkou
1+1 s blokováním	Spínač jednopólový dvojitý se zamezením současnému stisku obou kolébek
2	Spínač dvojpólový
2S	Spínač dvojpólový se signalizační doutnavkou
3	Spínač trojpólový
3S	Spínač trojpólový se signalizační doutnavkou
5	Přepínač sériový
5So	Přepínač sériový (jeden obvod s orientační doutnavkou)
6	Přepínač střídavý
6So	Přepínač střídavý s orientační doutnavkou
6SSo	Přepínač střídavý se signalizační i orientační doutnavkou

So – orientační doutnavka nebo LED indikuje vypnutý stav spotřebiče

Řazení	Význam
6S	Přepínač střídavý se signalizační doutnavkou
6+1	Přepínač střídavý a spínač jednopólový
6+6	Přepínač střídavý dvojitý
6+6So	Přepínač střídavý dvojitý (jeden obvod s orientační doutnavkou)
6+6/0	Přepínač střídavý a ovládač přepínací
7	Přepínač křížový
7So	Přepínač křížový s orientační doutnavkou
1/0	Ovládač zapínací
1/0So	Ovládač zapínací s orientační doutnavkou
1/0S	Ovládač zapínací se signalizační doutnavkou
1/0+1/0	Ovládač zapínací dvojitý
1/0+1/0So	Ovládač zapínací dvojitý (jeden obvod s orientační doutnavkou)
1/0+1/0 s blokováním	Ovládač zapínací dvojitý se zamezením současnému stisku obou kolébek
6/0	Ovládač přepínací
6/0So	Ovládač přepínací s orientační doutnavkou

S – signalizační doutnavka nebo LED indikuje zapnutý stav spotřebiče

Význam jednotlivých číslic kódu kompletnosti

Číslice	Význam	Příklad	
1	Nekompletní funkční přístroj dodávaný samostatně	přístroj spínače	3559-A01345
2	Přístroj s krytem	zásuvka	6619T-A06657 500
3	Kompletní přístroj	kompletní spínač	3553-01289 B1
4	Kryt	kryt spínače	3559T-A00651 500
5	Rámeček	rámeček Zoni®	3901T-A00010 500
6	Nezbytné příslušenství	nosná maska	5014A-B1018
7	Volitelné příslušenství	doutnavka	3916-12221
8	Náhradní součást	průchodka	ND3553-G50 B

Sestavování přístrojů

V katalogu je u výrobků pod objednacím číslem uveden kód, který naznačuje, z jakých komponentů se daný přístroj kompletuje, např.: 1 2 3 **4** **5** 6 7 8
Bílá číslice v černém poli udává, jakou část kompletního přístroje popisovaný výrobek představuje. Černá číslice v šedém poli udává, jaké komponenty je třeba doplnit k sestavení kompletního přístroje. Šedá číslice v bílém poli nemá pro popisovaný výrobek význam.

Příklady kódu

3559-A01345 **1** 2 3 4 5 6 7 8
Popisovaný výrobek je přístroj spínače (1). K sestavení kompletního spínače je dále třeba kryt spínače (4) a rámeček v příslušné designové řadě (5).

3559T-A00651 500 1 2 3 **4** 5 6 7 8
Popisovaný výrobek je kryt spínače (4). K sestavení kompletního spínače je dále třeba vlastní přístroj spínače (1) a rámeček v příslušné designové řadě (5).

6619T-A06657 500 1 **2** 3 4 5 6 7 8
Popisovaný výrobek je zásuvka dodávaná s krytem (2). K sestavení kompletní zásuvky je třeba pouze rámeček v příslušné designové řadě (5).

5014A-B1018 1 2 3 4 5 **6** 7 8
Popisovaný výrobek je nosná maska (6). K sestavení kompletní komunikační zásuvky je dále třeba vlastní zásuvka (1), kryt (4) a rámeček v příslušné designové řadě (5).

Obsah

01 Přístroje pro zapuštěnou montáž 28 NOVINKA

02 Classic 50

03 Swing® Swing®L 58 NOVINKA

04 Zoni® 72 NOVINKA

05 Tango® 84 NOVINKA

06 Levit® Levit®M 102 NOVINKA

07 Neo® Neo® Tech 128

08 Element® 144 NOVINKA

09 Time® Time® Arbo 162 NOVINKA

10 Decento® 182 NOVINKA

11 future® linear 190 NOVINKA

12 solo® solo® carat 202 NOVINKA

13 Busch-axcent® 216 NOVINKA

14 ABB flex 228 NOVINKA

15 ABB-free@home® 254 NOVINKA

16 Domovní audio a videotelefony 302 NOVINKA

17 Sdělovací technika 342

18 Termostaty a časové spínače 354 NOVINKA

19 Stmívače a regulátory 362 NOVINKA

20 Snímače pohybu 372 NOVINKA

21 Bezdrátové dálkové ovládání 390 NOVINKA

22 Žaluziové spínače 414 NOVINKA

23 AudioWorld 422

24 LED osvětlení 430

25 Produkty pro vyšší bezpečnost 436

26 Rozvodnice a modulární přístroje 448 NOVINKA

27 Spínače a zásuvky IP 44, IP 54, IP 55, IP 66 496 NOVINKA

28 Profil 45 522

29 Zásuvky jiných systémů 528

30 Ostatní přístroje 538

31 Úložný materiál 546 NOVINKA

32 Elektroinstalační materiál pro pohyblivé přívody 554

33 Elektroinstalační přístroje pro rozvody ve zdravotnictví 564 NOVINKA

34 Nouzová signalizace 574

35 Technické údaje 582

← Návrat na obsah

01

Přístroje pro zapuštěnou montáž

Přístroje pro zapuštěnou montáž

Spínače	32
Anténní zásuvky	36
Telefonní zásuvky	36
Zásuvky ISDN	36
Reproduktorové zásuvky	37
Komunikační zásuvky	37
Datové zásuvky	37
Termostaty	38
Časové spínače	39
Stmívače a regulátory	40
Snímače pohybu	42
Bezdotykový spínač	44
Žaluziové spínače	44
LED osvětlení	46
Ostatní přístroje	47
Příslušenství	47

01

Přístroje pro zapuštěnou montáž

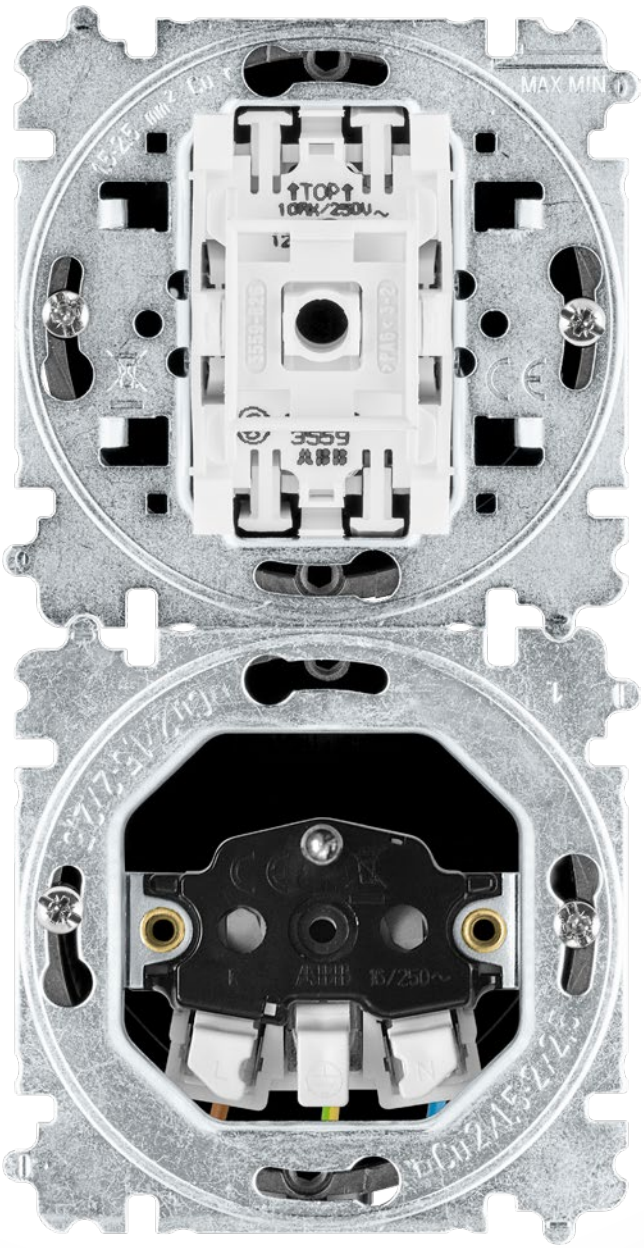

V designech
- Classic
- Swing®
- Swing®L
- Zoni®
- Tango®
- Levit®
- Levit®M
- Neo®
- Neo® Tech
- Element®
- Time®
- Time® Arbo
- future® linear
- solo®
- solo® carat
- Busch-axcent®
- Reflex SI
- Reflex SI Linear

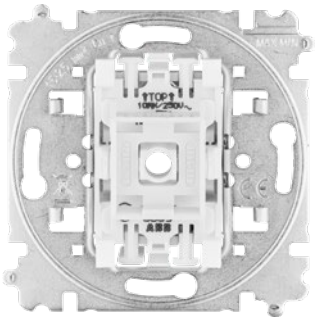

Spínače
Spínače různých řazení jsou základním stavebním prvkem elektroinstalace. Bezšroubové svorky zajišťují snadnou a rychlou montáž.

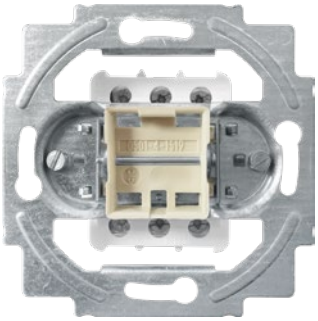

Trojpólový spínač
Jednoznačné použití – kuchyně a podobné instalace s nároky na design. Žádné velké sporákové spínače, ale vícenásobná instalace v běžných krabicích.



Doutnavky a LED
Orientační osvětlení (značení So) pomáhá najít za šera ovládací místo. Signalizační osvětlení (značení S) označuje zapnutý stav ovládaného zařízení.



Elektronické přístroje
Termostaty, stmívače, přístroje pro ovládání žaluzií, časové spínače apod. Moderní elektroinstalace již není pouze zap-vyp.

Přístroje pro zapuštěnou montáž
Spínače

	Řazení	Název	Objednací číslo	Jednot. bal. ks
	Pro design	**Technické údaje**	**Kompletnost**	
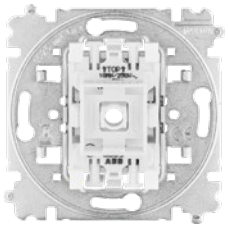	1, 1So **Zoni®** **Tango®, Levit® (M)** **Neo® (Tech)** **Element®** **Time® (Arbo)** **future® linear** **solo® (carat)** **Busch-axcent®** **Reflex SI (Linear)**	**Přístroj spínače jednopólového** [1) 2)] Bezšroubové připojení vodičů. 10 AX, 250 V AC	3559-A01345 **1** 2 3 4 5 6 7 8	20
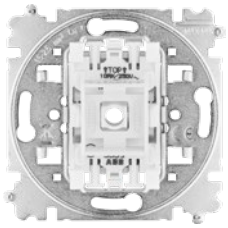	1, 1So, 1S **Zoni®** **Tango®, Levit® (M)** **Neo® (Tech), Element®** **Time® (Arbo)** **future® linear** **solo® (carat)** **Busch-axcent®** **Reflex SI (Linear)**	**Přístroj spínače jednopólového se svorkou N** [1) 2)] Bezšroubové připojení vodičů. 10 AX, 250 V AC	3559-A21345 **1** 2 3 4 5 6 7 8	20
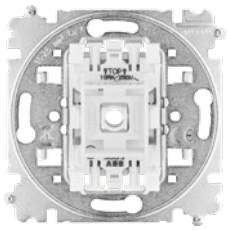	6, 6So (1, 1So) **Zoni®** **Tango®, Levit® (M)** **Neo® (Tech), Element®** **Time® (Arbo)** **future® linear** **solo® (carat)** **Busch-axcent®** **Reflex SI (Linear)**	**Přístroj přepínače střídavého** [1) 2)] Bezšroubové připojení vodičů. 10 AX, 250 V AC	3559-A06345 **1** 2 3 4 5 6 7 8	20
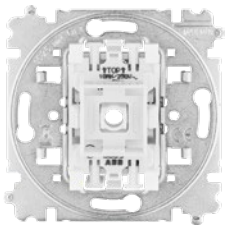	6, 6So, 6S (1, 1So, 1S) **Zoni®** **Tango®, Levit® (M)** **Neo® (Tech), Element®** **Time® (Arbo)** **future® linear** **solo® (carat)** **Busch-axcent®** **Reflex SI (Linear)**	**Přístroj přepínače střídavého se svorkou N** [1) 2)] Bezšroubové připojení vodičů. 10 AX, 250 V AC	3559-A25345 **1** 2 3 4 5 6 7 8	20
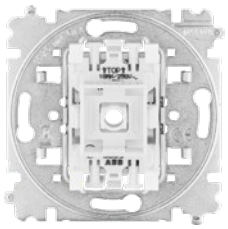	7, 7So **Zoni®** **Tango®, Levit® (M)** **Neo® (Tech), Element®** **Time® (Arbo)** **future® linear** **solo® (carat)** **Busch-axcent®** **Reflex SI (Linear)**	**Přístroj přepínače křížového** [1) 2)] Bezšroubové připojení vodičů. 10 AX, 250 V AC	3559-A07345 **1** 2 3 4 5 6 7 8	20
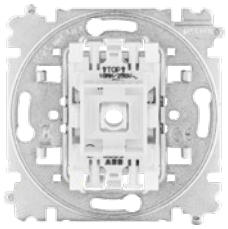	2, 2S **Zoni®** **Tango®, Levit® (M)** **Neo® (Tech)** **Element®** **Time® (Arbo)**	**Přístroj spínače dvojpólového** [1)] Bezšroubové připojení vodičů. 10 AX, 250 V AC	3559-A02345 **1** 2 3 4 5 6 7 8	20
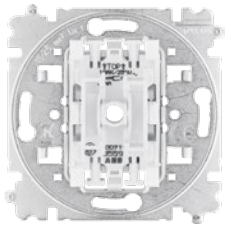	5 **Zoni®** **Tango®, Levit® (M)** **Neo® (Tech)** **Element®** **Time® (Arbo)** **future® linear** **solo® (carat)** **Busch-axcent®** **Reflex SI (Linear)**	**Přístroj přepínače sériového** Bezšroubové připojení vodičů. 10 AX, 250 V AC	3559-A05345 **1** 2 3 4 5 6 7 8	20

Poznámky:
[1)] Doutnavka ani LED není součástí spínače – viz strana 47, 48.
[2)] Orientační doutnavka nebo LED osazená ve spínači může způsobovat blikání úsporných světelných zdrojů (viz též 2CKA006599A2290 na straně 35).
Schémata zapojení k jednotlivým přístrojům uvedeným v této kapitole – viz strany 587 - 589, 611, 617 - 639, 641.

Přístroje pro zapuštěnou montáž
Spínače

Řazení	Název	Objednací číslo	Jednot. bal. ks	
Pro design	**Technické údaje**	**Kompletnost**		
1/0+1/0 **Zoni®** **Tango®, Levit® (M)** **Neo® (Tech)** **Element®** **Time® (Arbo)** **future® linear** **solo® (carat)** **Busch-axcent®** **Reflex SI (Linear)**	**Přístroj ovládače zapínacího dvojitého** Bezšroubové připojení vodičů. 10 A, 250 V AC	3559-A87345 1 2 3 4 5 6 7 8	20	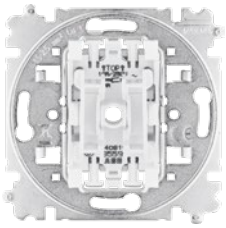
1/0, 1/0So, 1/0S **Zoni®** **Tango®, Levit® (M)** **Neo® (Tech)** **Element®** **Time® (Arbo)** **future® linear** **solo® (carat)** **Busch-axcent®** **Reflex SI (Linear)**	**Přístroj ovládače zapínacího se svorkou N** [1] Bezšroubové připojení vodičů. 10 A, 250 V AC	3559-A91345 1 2 3 4 5 6 7 8	20	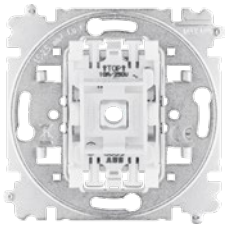
6/0, 6/0So, 6/0S **Zoni®** **Tango®, Levit® (M)** **Neo® (Tech)** **Element®** **Time® (Arbo)** **future® linear** **solo® (carat)** **Busch-axcent®** **Reflex SI (Linear)**	**Přístroj ovládače přepínacího se svorkou N** [1] Bezšroubové připojení vodičů. 10 A, 250 V AC	3559-A86345 1 2 3 4 5 6 7 8	20	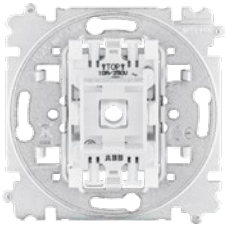
6+6 (6+1) **Zoni®** **Tango®, Levit® (M)** **Neo® (Tech)** **Element®** **Time® (Arbo)** **future® linear** **solo® (carat)** **Busch-axcent®** **Reflex SI (Linear)**	**Přístroj přepínače střídavého dvojitého** [3] Vestavná hloubka: 25,5 mm Bezšroubové připojení vodičů. 10 AX, 250 V AC	3559-A52345 1 2 3 4 5 6 7 8	20	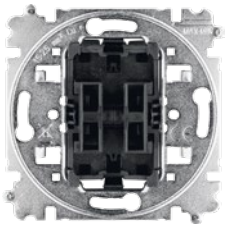
6+6/0 (6+1/0) **Zoni®** **Tango®, Levit® (M)** **Neo® (Tech)** **Element®** **Time® (Arbo)** **future® linear** **solo® (carat)** **Busch-axcent®** **Reflex SI (Linear)**	**Přístroj přepínače střídavého a ovládače přepínacího** [3] Vestavná hloubka: 25,5 mm Bezšroubové připojení vodičů. 10 AX / 10 A, 250 V AC	3559-A53345 1 2 3 4 5 6 7 8	20/1	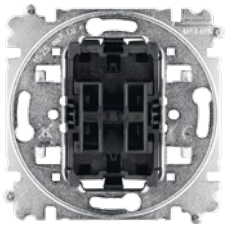
Zoni® **Levit® (M)**	**Přístroj spínače trojnásobného** Vstupní svorka (L) je společná pro všechny tři zapínací kontakty. Vestavná hloubka: 16,5 mm Upevnění šrouby i drápky. Bezšroubové připojení vodičů. Typové číslo: 10631UBSC 16 A, 250 V AC	N 2TKA000153G1 1 2 3 4 5 6 7 8	10/1	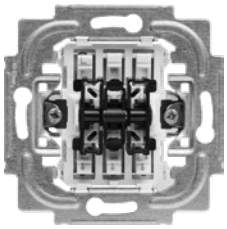
1/0, 1/0So **Zoni®** **Tango®** **Levit® (M)** **Neo® (Tech)** **Element®** **Time® (Arbo)**	**Přístroj spínače kartového se svorkou N** [1] K zapnutí kontaktu dojde vsunutím karty o rozměrech 54 × 86 mm do štěrbiny krytu. Lze použít orientační doutnavky 3916-1222x nebo LED 3916-0544x. Bezšroubové připojení vodičů, upevnění šrouby i drápky. 10 A, 250 V AC	3559-A92445 1 2 3 4 5 6 7 8	10	

NOVINKA

Poznámky:
[1] Doutnavka ani LED není součástí spínače – viz strana 47, 48.
[3] Doutnavku ani LED nelze použít.
N Novinka
Schémata zapojení k jednotlivým přístrojům uvedeným v této kapitole – viz strany 587 - 589, 611, 617 - 639, 641.

Přístroje pro zapuštěnou montáž
Spínače

	Řazení	Název	Objednací číslo	Jednot. bal. ks
	Pro design	**Technické údaje**	**Kompletnost**	
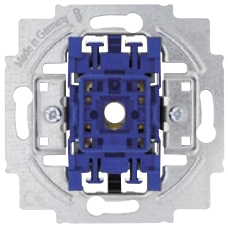	2, 2S	**Přístroj spínače dvojpólového** [1]	2CKA001012A2042	10/1
	future® linear **solo® (carat)** **Busch-axcent®**	Vestavná hloubka: 24 mm Typové číslo: 2000/2 US-101 Upevnění šrouby i drápky, bezšroubové připojení vodičů. 16 AX, 250 V AC	**1** 2 3 4 5 6 7 8	
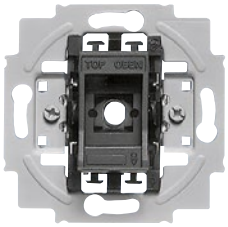	1/0So	**Přístroj spínače kartového se svorkou N** [1] K zapnutí kontaktu dojde vsunutím karty o rozměrech 54 × 86 mm do štěrbiny krytu. Lze použít orientační doutnavku 2CKA001784A0545.	2CKA001012A1713	10/1
	future® linear **solo® (carat)** **Busch-axcent®**	Vestavná hloubka: 25 mm Typové číslo: 2025 U Upevnění šrouby i drápky, bezšroubové připojení vodičů. 10 A, 250 V AC	**1** 2 3 4 5 6 7 8	
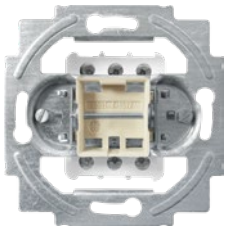	3, 3S	**Přístroj spínače trojpólového** [1] Signalizační osvětlení (řazení 3S) lze využít pouze pro designové řady Tango®, Neo®, Element®, Time®, Time® Arbo (doutnavka 3916-62220 se objednává samostatně a upevňuje se do přídržné desky krytu spínače).	1011-0-0816 CZ	10
	Zoni® **Tango®, Levit® (M)** **Neo®, Element®** **Time® (Arbo)** **future® linear** **solo® (carat)** **Busch-axcent®**	Vestavná hloubka: 32,5 mm Průřez připojovacích vodičů: max. 2,5 mm² Upevnění šrouby i drápky. Typové číslo: 2000/3 US 16 AX, 400 V AC	**1** 2 3 4 5 6 7 8	
	1, 1So	**Přístroj spínače jednopólového** [1] [2]	3558-A01340	20
	Tango® **Element®** **Time® (Arbo)**	10 AX, 250 V AC	**1** 2 3 4 5 6 7 8	
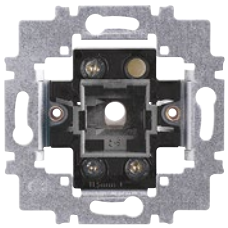	1, 1So, 1S	**Přístroj spínače jednopólového se svorkou N** [1] [2]	3558-A21342	20
	6, 6So (1, 1So)	**Přístroj přepínače střídavého** [1] [2]	3558-A06340	20
	Tango® **Element®** **Time® (Arbo)**	10 AX, 250 V AC	**1** 2 3 4 5 6 7 8	
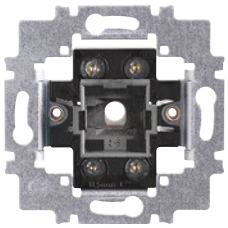	6, 6So, 6S (1, 1So, 1S)	**Přístroj přepínače střídavého se svorkou N** [1] [2]	3558-A25342	20
	7, 7So	**Přístroj přepínače křížového** [1] [2]	3558-A07340	20
	Tango® **Element®** **Time® (Arbo)**	10 AX, 250 V AC	**1** 2 3 4 5 6 7 8	
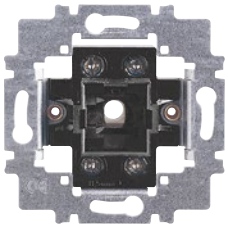	2, 2S	**Přístroj spínače dvojpólového** [1]	3558-A02340	20
	Tango® **Element®** **Time® (Arbo)**	10 AX, 250 V AC	**1** 2 3 4 5 6 7 8	

Poznámky:
[1] Doutnavka ani LED není součástí spínače – viz strana 47, 48.
[2] Orientační doutnavka nebo LED osazená ve spínači může způsobovat blikání úsporných světelných zdrojů (viz též 2CKA006599A2290 na straně 35).
[3] Doutnavku ani LED nelze použít.
Schémata zapojení k jednotlivým přístrojům uvedeným v této kapitole – viz strany 587 - 589, 611, 617 - 639, 641.

Přístroje pro zapuštěnou montáž
Spínače

Řazení / Pro přístroje	Název	Objednací číslo	Jednot. bal. ks	
Pro design	**Technické údaje**	**Kompletnost**		
5	**Přístroj přepínače sériového** [3]	3558-A05340	20	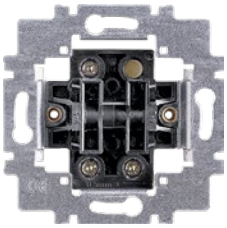
Tango® Element® Time® (Arbo)	10 AX, 250 V AC	1 2 3 4 5 6 7 8		
1/0+1/0	**Přístroj ovládače zapínacího dvojitého** [3]	3558-A87340	20	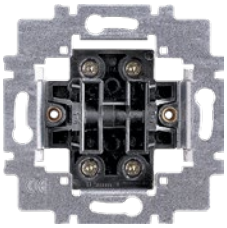
Tango® Element® Time® (Arbo)	10 A, 250 V AC	1 2 3 4 5 6 7 8		
1/0, 1/0So, 1/0S	**Přístroj ovládače zapínacího se svorkou N** [1]	3558-A91342	20	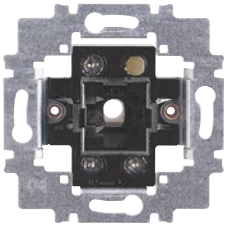
Tango® Element® Time® (Arbo)	10 A, 250 V AC	1 2 3 4 5 6 7 8		
6+6 (6+1)	**Přístroj přepínače střídavého dvojitého** [3]	3558-A52340	20	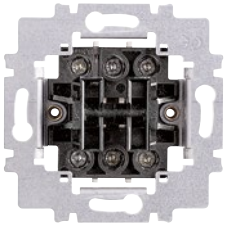
Tango® Element® Time® (Arbo)	10 AX, 250 V AC	1 2 3 4 5 6 7 8		
Neo®, Element® Time® (Arbo) future® linear solo® (carat) Busch-axcent®	**Přístroj spínače otočného trojstupňového** S nulovou polohou. Vestavná hloubka: 41 mm Typové číslo: 2710 U 16 A, 250 V AC	❷ 2CKA001101A0918 1 2 3 4 5 6 7 8	10/1	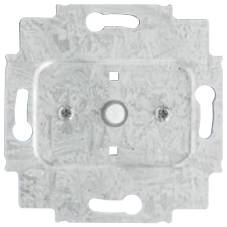
3559, 3557 3553, 3558 2CKA006410A0378 2CKA006410A0380	**Kompenzátor** 1. Zabraňuje samospouštění/blikání úsporných světelných zdrojů (kompaktní zářivky, LED) ovládaných spínači s orientačním osvětlením. K tomuto nežádoucímu jevu dochází díky vlastnostem předřadníku, je-li orientační doutnavka nebo LED zapojena mezi napájecí fázi a svítidlo. Kompenzátor je účinný v obvodech se spínači řazení 1So, 6So, 7So. Připojuje se paralelně ke svítidlu. 2. Zamezuje problikávání vypnutých mn halogenových žárovek nebo LED způsobenému zvlněním napájecího napětí nebo při ovládání krátkocestným stmívačem bez připojeného vodiče N. Připojuje se paralelně k primární straně transformátoru nebo ke svítidlu. 3. Zabraňuje vzniku parazitních zvuků elektronických transformátorů ve vypnutém stavu při ovládání krátkocestným stmívačem bez připojeného vodiče N. Připojuje se paralelně k primární straně transformátoru. 4. Potlačuje zvlnění napětí na řídicím vedení při skupinovém nebo centrálním ovládání žaluziových přístrojů Busch-Jalousiecontrol® II. Připojuje se mezi vstup 1 („Dolů“) a N, stejně jako mezi vstup 2 („Nahoru“) a N. Rozměry: Ø 22 × 25 mm. Délka vodičů: cca 235 mm Typové číslo: 6596 250 V AC, 50 Hz	2CKA006599A2290 1 2 3 4 5 6 7 8	1	

Poznámky:
[1] Doutnavka ani LED není součástí spínače – viz strana 47, 48.
[3] Doutnavku ani LED nelze použít.
❷ Produkt nemusí být skladem; bude dodán nejpozději do 3 týdnů.
Schémata zapojení k jednotlivým přístrojům uvedeným v této kapitole – viz strany 587 - 589, 611, 617 - 639, 641.

Přístroje pro zapuštěnou montáž

Anténní zásuvky • Telefonní zásuvky • Zásuvky ISDN

	Řazení	Název	Objednací číslo	Jednot. bal. ks
	Pro design	**Technické údaje**	**Kompletnost**	
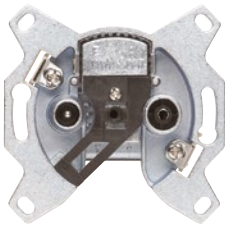	TV+R	**Přístroj zásuvky televizní a rozhlasové**		
		– koncové (typové číslo EU 3503)	5011-A3503	1
		– průběžné s odbočovacím útlumem 8 dB (typové číslo EU 3607)	5011-A3607	1
		– průběžné s odbočovacím útlumem 14 dB (typové číslo EU 3614)	5011-A3614	1
	Classic **Swing® (L)** **Zoni®** **Tango®** **Levit® (M)** **Neo® (Tech)** **Element®** **Time® (Arbo)** **future® linear** **solo® (carat)** **Busch-axcent®** **Reflex SI (Linear)**	Jmenovitá impedance vstupů a výstupů: 75 Ω Pro koaxiální kabely o průměru 3,6 - 6,8 mm. Vestavná hloubka: 23,5 mm Upevnění šrouby i drápky. Technické údaje – viz strana 610.	1 2 3 4 5 6 7 8	
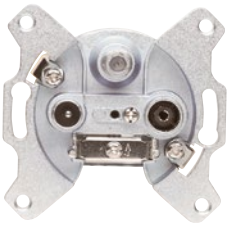	TV+R+SAT	**Přístroj zásuvky televizní, rozhlasové a satelitní**		
	Classic **Swing® (L), Zoni®** **Tango®, Levit® (M)** **Neo® (Tech), Element®** **Time® (Arbo)** **future® linear** **solo® (carat)** **Busch-axcent®** **Reflex SI (Linear)**	– koncové (typové číslo EU 3303) Umožňuje průchod proudu 500 mA DC a tónového signálu 22 kHz pro napájení a ovládání LNB. Jmenovitá impedance vstupů a výstupů: 75 Ω Pro koaxiální kabely o průměru 3,6 - 6,8 mm. Vestavná hloubka: 23,5 mm Upevnění šrouby i drápky. Technické údaje – viz strana 610.	5011-A3303 1 2 3 4 5 6 7 8	1
	TZ-Aa	**Přístroj zásuvky telefonní jednonásobné** Bez kontroly celistvosti smyčky.	5013U-A00103	20/1
	Classic **Swing® (L)** **Tango®** **Element®** **Time® (Arbo)**	Šroubové svorky pro vodiče max. 1,5 mm² (16AWG). 200 mA, 200 V_{ef}	1 2 3 4 5 6 7 8	
	TZ-1A2Aa	**Přístroj zásuvky telefonní dvojnásobné** Bez kontroly celistvosti smyčky.	5013U-A00105	20/1
	Classic **Tango®** **Element®** **Time® (Arbo)**	Šroubové svorky pro vodiče max. 1,5 mm² (16AWG). 200 mA, 200 V_{ef}	1 2 3 4 5 6 7 8	
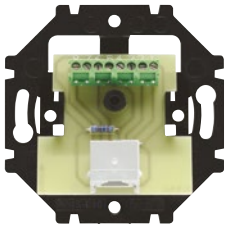	ISDN-1k	**Přístroj zásuvky ISDN koncové jednonásobné**	5013U-A00151	5/1
	Tango® **Element®** **Time® (Arbo)**	Šroubové svorky pro vodiče max. 0,75 mm² (18AWG). 200 mA, 130 V	1 2 3 4 5 6 7 8	
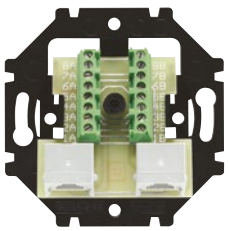	ISDN-2p	**Přístroj zásuvky ISDN průchozí dvojnásobné**	5013U-A00152	5/1
	Tango® **Element®** **Time® (Arbo)**	Šroubové svorky pro vodiče max. 0,75 mm² (18AWG). 200 mA, 130 V	1 2 3 4 5 6 7 8	

Poznámky:

Přístroje pro zapuštěnou montáž

Reproduktorové zásuvky • Komunikační zásuvky • Datové zásuvky

Pro kryty	Název	Barva	Objednací číslo	Jednot. bal. ks	
Pro design	**Technické údaje**		**Kompletnost**		
Zoni® **Tango®** **Levit® (M)** **Element®** **Time® (Arbo)** **future® linear** **solo® (carat)** **Busch-axcent®**	**Zásuvka reproduktorová stereofonní** Bezšroubové připojení vodičů od reproduktoru (odpružené svorky). Svorky pro připojení vodičů od zesilovače jsou šroubové. Pólování vodičů je barevně značeno. Průřez vodičů: max. 10 mm² Vestavná hloubka: 25 mm Upevnění šrouby i drápky. Typové číslo: 0248/04-101	alpská bílá	2CKA000230A0403 1 2 3 4 5 6 7 8	10/1	
Zoni® **Tango®** **Levit® (M)** **Element®** **Time® (Arbo)** **future® linear** **solo® (carat)** **Busch-axcent®**	**Zásuvka reproduktorová stereofonní** Bezšroubové připojení vodičů od reproduktoru (odpružené svorky). Svorky pro připojení vodičů od zesilovače jsou šroubové. Pólování vodičů je barevně značeno. Průřez vodičů: max. 10 mm² Vestavná hloubka: 25 mm Upevnění šrouby i drápky. Typové číslo: 0248/05-101	černá	2CKA000230A0404 1 2 3 4 5 6 7 8	10/1	
Zoni® **Tango®** **Levit® (M)** **Element®** **Time® (Arbo)** **future® linear** **solo® (carat)** **Busch-axcent®**	**Zásuvka komunikační HDMI** S odlehčovací sponou. Pro přenos digitálního video a audio signálu s vysokým rozlišením kabelem HDMI. Např. pro připojení satelitního přijímače, přehrávače DVD nebo Blu-ray médií k televizoru či monitoru s rozhraním HDMI. 1 zásuvka HDMI typu A, možnost Full HD (1920 × 1080 pixelů) a 3D provozu. Šroubové připojení 20žilového kabelu HDMI. Vestavná hloubka: 34 mm Doporučená délka kabelu: max. 5 m Je nutné rovněž dodržet poloměry ohybu kabelu doporučené výrobcem. Typové číslo: 0261/33-500		ⓥ 2CKA000230A0432 1 2 3 4 5 6 7 8	1	
Zoni® **Tango®** **Levit® (M)** **Element®** **Time® (Arbo)** **future® linear** **solo® (carat)** **Busch-axcent®**	**Zásuvka komunikační USB** S odlehčovací sponou. Pro komunikaci mobilních koncových zařízení pomocí USB kabelu. Např. pro připojení digitálního fotoaparátu či kamery, počítačového příslušenství (tiskárna, skener, USB flash disk) apod. 1 zásuvka USB 2.0 typu A. Šroubové připojení 5žilového kabelu USB. Vestavná hloubka: 34 mm Je nutné dodržet max. délku kabelu a poloměry ohybu doporučené výrobcem kabelu nebo připojeného přístroje. Typové číslo: 0261/13-500		ⓥ 2CKA000230A0420 1 2 3 4 5 6 7 8	1	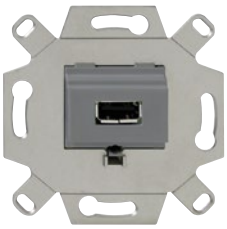
Zoni® **Tango®** **Levit® (M)** **Element®** **Time® (Arbo)** **future® linear** **solo® (carat)** **Busch-axcent®**	**Zásuvka propojovací VGA** S odlehčovací sponou. Pro přenos analogového video signálu pomocí kabelu VGA. Pro připojení analogového zobrazovacího zařízení (monitoru) k počítači (PC, notebook, laptop). 1 zásuvka VGA typu D. Šroubové připojení 15žilového kabelu VGA. Vestavná hloubka: 34 mm Je nutné dodržet max. délku kabelu a poloměry ohybu doporučené výrobcem kabelu nebo připojeného přístroje. Typové číslo: 0261/23-500		ⓥ 2CKA000230A0426 1 2 3 4 5 6 7 8	1	
5014M-A11018 .. 2CKA001710A3... 2CKA001710A2... 2CKA001753A8030 **Neo®** **future® linear** **solo® (carat)** **Busch-axcent®** **Reflex SI (Linear)**	**Třmen se soklem** Pro upevnění dvou komunikačních zásuvek typu Modular-Jack (keystone). Rozměry otvorů: 19,4 × 14,8 mm ABB s.r.o. dodává pro třmen pouze zásuvky uvedené na straně 350. Do soklu lze zabudovat též např. zásuvky keystone firem AMP, Panduit aj. Barva soklu: červená Typové číslo: 1812	červená	2CKA001753A8055 1 2 3 4 5 6 7 8	10/1	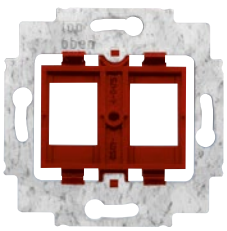
5014M-A11018 .. 2CKA001710A3... 2CKA001710A2... 2CKA001753A8030 **Neo®** **future® linear** **solo® (carat)** **Busch-axcent®** **Reflex SI (Linear)**	**Třmen se soklem** Pro upevnění dvou komunikačních zásuvek Mini-Com™ (Mini-Jack™) firmy Panduit™ (ABB s.r.o. je nedodává). Barva soklu: šedá Typové číslo: 1820	šedá	2CKA001753A8057 1 2 3 4 5 6 7 8	10/1	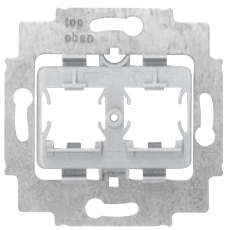

Poznámky:
ⓥ Výběh – v období po 1. 3. 2024 již produkt nemusí být dostupný.
Vlastní prvky typu keystone – viz strana 350.

Přístroje pro zapuštěnou montáž
Termostaty

	Pro přístroje	Název	Objednací číslo	Jednot. bal. ks
	Pro design	**Technické údaje**	**Kompletnost**	
	3292.-A10101 .. 3292.-A10301 .. **Swing® (L)** **Tango®** **Levit® (M)** **Neo® (Tech)** **Element®** **Time® (Arbo)**	**Přístroj spínací pro termostaty** Svorky pro připojení vnějšího teplotního snímače 3292U-A90100 (pro podlahové vytápění), nebo pro připojení bezpotenciálového kontaktu pro vzdálené ovládání (pouze pro programovatelné ovládací jednotky 3292.-A10301). Pozn.: při výpadku napájení zhasne displej ovládací jednotky. Pracovní teplota: 0 °C až +50 °C. Vestavná hloubka: 23,5 mm Výstup: bezpotenciálový zapínací kontakt relé, s bezpečným galvanickým oddělením 16 A (cos φ = 1), 230 V AC, 3vodičové připojení	3292U-A00003 1 2 3 4 5 6 7 8	1
	**Swing® (L)** **Zoni®** **Tango®** **Levit® (M)** **Neo® (Tech)** **Element®** **Time® (Arbo)** **future® linear** **solo® (carat)** **Busch-axcent®**	**Termostat univerzální se spínacími hodinami** Volitelná funkce prostorového, podlahového nebo kombinovaného termostatu. Zobrazení nastavené teploty a času. Možnost zobrazení měřené teploty. Nastavitelné teploty: +5 °C až +30 °C v prostorovém režimu, +10 °C až +50 °C v podlahovém režimu Krok zobrazení a nastavení teploty: 0,1 °C Podlahový teplotní snímač 3292U-A90100 (2 kΩ PTC) je nutné objednat zvlášť. Možnost výběru dalších předdefinovaných hodnot podlahového snímače teploty: 2 / 10 / 12 / 15 / 33 / 47 kΩ NTC Provozní režimy: manuální, automatický, vypnuto Teplota: komfortní, noční (ECO) Časový program: max. 4 změny teploty pro každý den nebo pro Po-Pá/So-Ne Další funkce: softwarové vypnutí, jas a kontrast displeje, zámek tlačítek, volba teplotního snímače, minimální a maximální limitní teplota podlahy, ovládání vnějším kontaktem, adaptivní regulace, omezení nastavitelných teplot, protimrazová ochrana, ochrana ventilů, nastavení velikosti zátěže, automatický přechod zimní/letní čas, volba jazyka (CZ, EN, RUS, SK, ...) Pracovní teplota: 0 °C až +50 °C Vestavná hloubka: 20 mm Výstup: spínací kontakt relé (není bezpotenciálový): 16 A (2 A) Typové číslo: TC16-20U 230 V AC, 3vodičové zapojení	2CHX880040A0033 1 2 3 4 5 6 7 8	1
	**Swing® (L)** **Zoni®** **Tango®** **Levit® (M)** **Element®** **Time® (Arbo)** **future® linear** **solo® (carat)** **Busch-axcent®**	**Přístroj termostatu prostorového, s otočným ovládáním** Vstup 230 V pro snížení teploty (o 3 K). Nastavitelné teploty: +5 °C až +30 °C Spínací teplotní diference: ±0,5 K Výstup: zapínací reléový kontakt (není bezpotenciálový) Ztrátový výkon: max. 0,15 W Vestavná hloubka: 25 mm Typové číslo: 1094 U-101-500 10 A (4 A) [4], 230 V AC	N 2CKA001032A0525 1 2 3 4 5 6 7 8	1
	**Swing® (L)** **Zoni®** **Tango®** **Levit® (M)** **Element®** **Time® (Arbo)** **future® linear** **solo® (carat)** **Busch-axcent®**	**Přístroj termostatu prostorového, s otočným ovládáním** Nastavitelné teploty: +5 °C až +30 °C Spínací teplotní diference: ±0,5 K Výstup: přepínací reléový kontakt (není bezpotenciálový) Ztrátový výkon: max. 0,15 W Vestavná hloubka: 25 mm Typové číslo: 1097 U-101-500 10 A (4 A) [4] / 5 A (2 A) [4], 230 V AC	N 2CKA001032A0528 1 2 3 4 5 6 7 8	1
	**Swing® (L)** **Zoni®** **Tango®** **Levit® (M)** **Element®** **Time® (Arbo)** **future® linear** **solo® (carat)** **Busch-axcent®**	**Přístroj termostatu prostorového, s otočným ovládáním, pro topení/chlazení** Vstup 230 V pro aktivaci chlazení. Nastavitelné teploty: +5 °C až +30 °C Spínací teplotní diference: ±0,5 K Výstup: dva zapínací reléové kontakty (nejsou bezpotenciálové) Ztrátový výkon: max. 0,15 W Vestavná hloubka: 25 mm Typové číslo: 1099 U-101-500 8 A (1 A) [4], 230 V AC	N 2CKA001032A0531 1 2 3 4 5 6 7 8	1

Poznámky:
[4] Hodnota proudu v závorkách platí pro induktivní zátěž.
N Novinka
Ovládací jednotky a kryty termostatů a spínacích hodin naleznete v kapitolách jednotlivých designových řad.
Schémata zapojení k jednotlivým přístrojům uvedeným v této kapitole – viz strany 587 - 589, 611, 617 - 639, 641.

Přístroje pro zapuštěnou montáž
Termostaty • Časové spínače

Pro přístroje	Název	Objednací číslo	Jednot. bal. ks	
Pro design	**Technické údaje**	**Kompletnost**		
	Přístroj termostatu pro podlahové vytápění, s otočným ovládáním			
	Vstup pro externí řízení snížení teploty. Přepínač režimu snížené teploty (Zap, Vyp, Vstup pro externí řízení); aktivovaný režim je indikován zelenou LED diodou. Indikace sepnutého výstupu červenou LED diodou. Součástí dodávky je podlahový teplotní snímač NTC (10 kΩ při 25 °C, délka kabelu 4 m).	Ⓥ 2CKA001032A0498	1	
	Nastavitelné teploty: +10 °C až +50 °C			
	Spínací teplotní diference: ±0,5 K			
future® linear	Teplotní útlum: cca o 4 K z nastavené hodnoty			
solo® (carat)	Typové číslo: 1095 UF-507			
Busch-axcent®	16 A (cos φ = 1), 230 V AC, 50/60 Hz	1 2 3 4 5 6 7 8		
	Přístroj ovládače časového mechanického			
	Otočením ovládacího prvku se nastaví požadovaný čas (orientační stupnice je na krytu) a dojde k sepnutí. Po uplynutí nastaveného času (v poloze nula) dojde k rozepnutí.	2CKA001043A0124	1	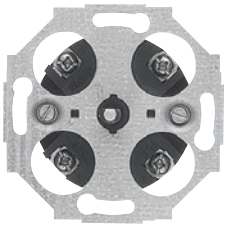
Tango®				
Neo®	Nastavitelné zpoždění vypnutí: max. 120 min.			
Element®	Odchylka od nastavené hodnoty: ±5 %			
Time® (Arbo)	Možnost vynulování uvedením ovládacího prvku do výchozí polohy.			
future® linear	Mechanický dvojpólový kontakt.			
solo® (carat)	Typové číslo: 1071 U			
Busch-axcent®	16 A (cos φ ≥ 0,25), 250 V AC	1 2 3 4 5 6 7 8		
3292A-A20301 ..	**Přístroj spínací pro spínací hodiny**			
3292H-A20301 ..	Možnost připojení bezpotenciálového kontaktu pro vzdálené ovládání.	3292U-A00013	1	
3292M-A20301 ..	Pozn.: při výpadku napájení zhasne displej ovládací jednotky.			
3292E-A20301 ..	Pracovní teplota: 0 °C až +50 °C			
	Vestavná hloubka: 23,5 mm			
Tango®	Výstup: bezpotenciálový zapínací kontakt relé, s bezpečným			
Levit® (M)	galvanickým oddělením			
Neo® (Tech)	2 300 W pro ohmickou zátěž (AC-1), 750 W pro ☼,			
Element®	350 V·A pro ⊣▭⊢, 750 V·A pro Ⓜ (AC-15)			
Time® (Arbo)	230 V AC, 3vodičové připojení	1 2 3 4 5 6 7 8		
	Přístroj časovače Busch-Timer®			
	Stiskem tlačítka OK se časování aktivuje nebo zastaví. Zobrazení zbývajícího času do vypnutí. Akustická signalizace vypnutí.	2CKA006410A0393	1	
Zoni®				
Tango®	Možnost zablokování změny nastaveného času.			
Levit® (M)	Nastavitelný čas: 1 s až 9 h 59 min 59 s (režim 1);			
Element®	15, 30, 45 min. (režim 2)			
Time® (Arbo)	Spínací prvek: relé			
future® linear	Typové číslo: 6465 U-101-500			
solo® (carat)	4 A, 230 V AC pro induktivní zátěž			
Busch-axcent®	10 A (cos φ = 1), 2 300 W, 230 V AC, 3vodičové připojení	1 2 3 4 5 6 7 8		
	Přístroj relé univerzálního			
	Pro časovací ovladač Busch-Timer®.	2CKA006401A0049	1	
	Pro snímač pohybu Busch-Wächter® 180 UP Allwetter 44®.			
	Pro: ☼ ⫼⊗ ◪⊗ ⊣▭⊢ [42]			
	Přístroj lze ovládat též paralelně připojenými zapínacími ovládači (řazení 1/0). [14]			
	Pracovní teplota: –25 °C až +55 °C			
future® linear				
solo® (carat)	Typové číslo: 6401 U-102-500			
Busch-axcent®	3vodičové připojení.			
Allwetter 44®	10 AX, 2 300 W/V·A, 230 V AC, 50 Hz	1 2 3 4 5 6 7 8		
2CKA006401A0049	**Ovladač časovací komfortní Busch-Timer®**			
	V kombinaci s univerzálním relé např. pro časově řízené spínání svítidel.	2CKA006410A0399	1	
	Provozní režimy: Ručně, Automat, Prázdniny			
	Rezerva chodu: min. 10 let (datum a čas jsou přednastaveny z výroby)			
	Spínací režimy: Denní / Týdenní spínací hodiny, Astrofunkce			
	Pro každý den lze zadat až 6 spínacích časů.			
	Podsvícení displeje: automaticky / zapnuto / vypnuto			
future® linear	Volitelné časové okno pro astrofunkci. Volitelný zámek tlačítek.			
solo® (carat)	Automatické přepínání letního a zimního času (lze zrušit).			
Busch-axcent®	Typové číslo: 6455-101-500	1 2 3 4 5 6 7 8		

Poznámky:
[14] Je-li použita doutnavka nebo LED, nesmí přemosťovat kontakt tlačítkového ovládače (je nutné použít přístroj se svorkou N).
[42] Také např. pro svítidla s LED nebo kompaktní zářivky na 230 V AC (tzv. úsporné žárovky).
Ⓥ Výběh – v období po 1. 3. 2024 již produkt nemusí být dostupný.
Schémata zapojení k jednotlivým přístrojům uvedeným v této kapitole – viz strany 587 - 589, 611, 617 - 639, 641.

Přístroje pro zapuštěnou montáž
Stmívače a regulátory

	Řazení	Název	Objednací číslo	Jednot. bal. ks
	Pro design	**Technické údaje**	**Kompletnost**	
	6	**Přístroj stmívače pro regulovatelné LED žárovky, pro otočné ovládání a tlačítkové spínání** [9) 13)] Nastavitelná minimální a maximální úroveň jasu. Nehlučný provoz díky technologii MOS-FET. Elektronická pojistka proti zkratu a přetížení. Pro stmívatelné retrofitové LED žárovky (LEDi) na 230 V AC nebo napájené z vinutých či elektronických transformátorů. Pro vakuové a halogenové žárovky na 230 V AC nebo napájené z vinutých či elektronických transformátorů. Retrofitové LED žárovky a obyčejné žárovky je možné kombinovat. Manuálně nastavitelný režim fázové regulace na náběžné nebo sestupné hraně.	2CKA006512A0345	1
	Swing® (L) **Zoni®** **Tango®** **Levit® (M)** **Neo®** **Element®** **Time® (Arbo)** **future® linear** **solo® (carat)** **Busch-axcent®** **Reflex SI (Linear)**	Lze kombinovat s přepínačem řazení 6, popř. 6 a 7 (pomocí přepínačů lze svítidlo pouze spínat, ovládat jas není možné). Vestavná hloubka: 20 mm Typové číslo: 6523 UR-103-500 2 - 100 W/V·A pro stmívatelné LED žárovky na 230 V AC (charakteristika L) 2 - 400 W/V·A pro stmívatelné LED žárovky na 230 V AC (charakteristika C) 10 - 400 W pro vakuové a halogenové žárovky na 230 V AC 10 - 400 W/V·A pro stmívatelné mn LED žárovky (s transformátorem L, C) [11), 12)] 10 - 400 W/V·A vakuové a halogenové mn žárovky (s transformátorem L, C) [11), 12)] 10 - 100 W/V·A pro stmívatelné mn LED žárovky (se zdrojem LC) [12)] 10 - 100 W/V·A vakuové a halogenové mn žárovky (se zdrojem LC) [12)] 2vodičové připojení, 230 V AC, 50/60 Hz	**1** 2 3 **4** **5** 6 7 8	
	6	**Přístroj stmívače pro regulovatelné LED žárovky, pro otočné ovládání a tlačítkové spínání** [9) 13)] Nastavitelná minimální úroveň jasu. Nehlučný provoz díky technologii MOS-FET. Elektronická pojistka proti zkratu a přetížení. Pro stmívatelné retrofitové LED žárovky (LEDi) na 230 V AC nebo napájené z vinutých či elektronických transformátorů. Pro vakuové a halogenové žárovky na 230 V AC nebo napájené z vinutých či elektronických transformátorů. Retrofitové LED zdroje a obyčejné žárovky je možné kombinovat. Manuálně nastavitelný režim fázové regulace na náběžné nebo	Ⓥ 2CKA006512A0335	1
	Swing® (L) **Zoni®** **Tango®** **Levit® (M)** **Neo®** **Element®** **Time® (Arbo)** **future® linear** **solo® (carat)** **Busch-axcent®** **Reflex SI (Linear)**	sestupné hraně. Lze kombinovat s přepínačem řazení 6, popř. 6 a 7 (pomocí přepínačů lze svítidlo pouze spínat, ovládat jas není možné). Typové číslo: 6523 U-102-500 min. 2 W/V·A, max. 100 W/V·A pro stmívatelné LED žárovky na 230 V AC min. 2 W/V·A, max. 100 W/V·A pro stmívatelné mn LED žárovky [11), 12)] min. 10 W, max. 250 W pro vakuové a halogenové žárovky na 230 V AC min. 10 W/V·A, max. 250 W/V·A pro mn halogenové žárovky [11), 12)] 2vodičové připojení, 230 V AC, 50/60 Hz	**1** 2 3 **4** **5** 6 7 8	
	6 **Swing® (L)** **Zoni®, Tango®** **Levit® (M)** **Neo®, Element®** **Time® (Arbo)** **future® linear** **solo® (carat)** **Busch-axcent®** **Reflex SI (Linear)**	**Přístroj stmívače pro otočné ovládání a tlačítkové spínání** [9) 13)] Nastavitelná minimální úroveň jasu. Pro ☼; také pro některé kompaktní zářivky na 230 V AC (tzv. úsporné žárovky), které jsou výrobcem určeny pro stmívání (tzv. fázovou regulací se spouštěním na náběžné hraně). Lze kombinovat s přepínačem řazení 6, popř. 6 a 7 (pomocí přepínačů lze svítidlo pouze spínat, ovládat jas není možné). Typové číslo: 2250 U min. 60 W, max. 600 W pro vakuové a halogenové žárovky, 230 V AC min. 10 W, max. 100 W pro stmívatelné kompaktní zářivky, 230 V AC	Ⓥ 2CKA006515A0704 **1** 2 3 **4** **5** 6 7 8	1
	6 **Swing® (L)** **Zoni®, Tango®** **Levit® (M)** **Neo®, Element®** **Time® (Arbo)** **future® linear** **solo® (carat)** **Busch-axcent®** **Reflex SI (Linear)**	**Přístroj stmívače pro otočné ovládání a tlačítkové spínání** [9) 13)] Elektronická ochrana před zkratem a přetížením. Nastavitelná minimální úroveň jasu. Pro: ☼ [11)] Lze kombinovat se střídavým přepínačem (spínačem řazení 6); přepínačem lze svítidlo pouze spínat, ovládat jas není možné. Informace o tepelném zatížení – viz strana 371 (pozn. 5). Typové číslo: 6520 U-500 min. 200 W/V·A, max. 700 W/V·A, 230 V AC	2CKA006520A0227 **1** 2 3 **4** **5** 6 7 8	1
	**Swing® (L)** **Zoni®, Tango®** **Levit® (M)** **Neo®, Element®** **Time® (Arbo)** **future® linear** **solo® (carat)** **Busch-axcent®** **Reflex SI (Linear)**	**Přístroj regulátoru pro předřadníky 1 - 10 V, pro otočné ovládání a spínání z minimální hodnoty jasu** Pro elektronické předřadníky s rozhraním 1 - 10 V. Max. řídicí proud: 50 mA DC Bezpotenciálový kontakt pro spínání napájení předřadníků. Pro větší zátěže se použije nepřímé spínání (pomocí relé) – viz strana 620. Typové číslo: 2112 U-101 4 A (cos φ ≥ 0,9), 3 A (cos φ = 0,5) 700 W/V·A, 230 V AC, 50/60 Hz	2CKA006599A2035 **1** 2 3 **4** **5** 6 7 8	1

Poznámky:
[9)] Při teplotě okolí vyšší než 35 °C zatížitelnost klesá (cca o 3 % / °C).
[11)] Při použití vinutého transformátoru max. zatížitelnost klesne cca o 20 %.
[12)] Při použití elektronického transformátoru max. zatížitelnost klesne cca o 5 %.
[13)] Lze použít doutnavku pro orientační osvětlení (bližší informace je uvedena u krytů).
Ⓥ Výběh – v období po 1. 3. 2024 již produkt nemusí být dostupný.

Schémata zapojení – viz strany 587 - 589, 611, 617 - 639, 641. **Další informace ke stmívačům – strana 370.**

Přístroje pro zapuštěnou montáž
Stmívače a regulátory

Řazení	Název	Objednací číslo	Jednot. bal. ks	
Pro design	**Technické údaje**	**Kompletnost**		
	Přístroj regulátoru výkonového pro systém DALI, pro otočné ovládání a tlačítkové spínání Pro centrální spínání a stmívání až 64 zařízení DALI dle ČSN EN 62386. Integrovaný napájecí zdroj pro DALI sběrnici. Zvýšená citlivost nastavení jasu při pomalém otáčení. Integrované orientační LED osvětlení (18 volitelných barev nebo vypnuté). Elektronická ochrana před zkratem a přetížením. Délka vedení DALI: max. 300 m (průřez žil 1,5 - 2,5 mm²) Úroveň jasu při zapnutí krátkým stiskem: naposledy použitá nebo předvolitelná Základní úroveň jasu: minimální nebo předvolitelná	2CKA006599A2988	1	
Swing® (L) **Zoni®** **Tango®** **Levit® (M)** **Neo®** **Element®** **Time® (Arbo)** **future® linear** **solo® (carat)** **Busch-axcent®** **Reflex SI (Linear)**	V aktivním režimu (připojeno L, N) přístroj slouží jako napájecí zdroj DALI sběrnice (15,5 V DC / 75 mA) až pro 37 zařízení DALI (příp. lze paralelně zapojit až tři regulátory v aktivním režimu pro napájení až 111 zařízení DALI). V pasivním režimu se přístroj chová jako přídavná ovládací jednotka. Paralelní propojení regulátorů: až 3 ks v aktivním režimu nebo až 5 ks v pasivním režimu Přístroj není vhodný pro kombinaci s jinými snímači DALI. Vlastní spotřeba: max. 2,5 W Typové číslo: 2117/11 U-500 4vodičové připojení (v pasivním režimu 2vodičové) 230 V AC, 50/60 Hz	**1** 2 3 **4** **5** 6 7 8		
	Přístroj regulátoru pro systém DALI, pro otočné ovládání a tlačítkové spínání Pro centrální spínání a stmívání až 64 zařízení DALI dle ČSN EN 62386. Zvýšená citlivost nastavení jasu při pomalém otáčení. Integrované orientační LED osvětlení (18 volitelných barev nebo vypnuté) pro přizpůsobení barvě krytu. Je nutné zajistit napájení z externího zdroje DALI podle ČSN EN 62386 (např. Tridonic, Philips, Helvar nebo pomocí aktivního regulátoru 2CKA006599A2988). Proudová spotřeba: max. 15 mA Přístroj je odolný proti přepólování.	2CKA006599A2987	1	
Swing® (L) **Zoni®** **Tango®** **Levit® (M)** **Neo®** **Element®** **Time® (Arbo)** **future® linear** **solo® (carat)** **Busch-axcent®** **Reflex SI (Linear)**	Délka vedení DALI: max. 300 m (průřez žil 1,5 - 2,5 mm²) Úroveň jasu při zapnutí krátkým stiskem: naposledy použitá nebo předvolitelná Základní úroveň jasu: minimální nebo předvolitelná Paralelně lze propojit až pět regulátorů. Lze použít na další ovládací místo v kombinaci s přístrojem 2CKA006599A2988. Přístroj není vhodný pro kombinaci s jinými snímači DALI. Typové číslo: 2117 U-500 2vodičové připojení	**1** 2 3 **4** **5** 6 7 8		
	Přístroj regulátoru výkonového pro systém DALI, tunable white, pro otočné ovládání a tlačítkové spínání Pro centrální spínání a stmívání až 64 zařízení DALI dle ČSN EN 62386. Pro regulaci teploty chromatičnosti (barevné teploty) bílého světla LED svítidel s předřadníkem DALI s funkcí „tunable white“ odpovídající ČSN EN 62386-209 (Zařízení Typ 8). Rozsah regulace teploty chromatičnosti: 2 700 - 6 500 K Zvýšená citlivost nastavení při pomalém otáčení. Integrované orientační LED osvětlení (18 volitelných barev nebo vypnuté) pro přizpůsobení barvě krytu. Elektronická ochrana před zkratem a přetížením. Délka vedení DALI: max. 300 m (průřez žil 1,5 - 2,5 mm²) Úroveň jasu při zapnutí krátkým stiskem: naposledy použitá nebo předvolitelná Základní úroveň jasu: minimální nebo předvolitelná V aktivním režimu přístroj slouží jako napájecí zdroj DALI (15,5 V DC / 75 mA) až pro 37 zařízení DALI (příp. lze paralelně zapojit až tři aktivní regulátory pro napájení až 111 zařízení DALI). V pasivním režimu se přístroj chová jako přídavná ovládací jednotka. Paralelní propojení regulátorů: až 3 ks v aktivním režimu nebo až 5 ks v pasivním režimu Přístroj není vhodný pro kombinaci s jinými snímači DALI.	❷ 2CKA006599A3026	1	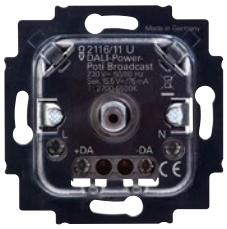
Swing® (L) **Zoni®** **Tango®** **Levit® (M)** **Neo®** **Element®** **Time® (Arbo)** **future® linear** **solo® (carat)** **Busch-axcent®** **Reflex SI (Linear)**	Vlastní spotřeba: max. 2,5 W Typové číslo: 2116/11 U 4vodičové připojení (v pasivním režimu 2vodičové) 230 V AC, 50/60 Hz	**1** 2 3 **4** **5** 6 7 8		

Poznámky:
❷ Produkt nemusí být skladem; bude dodán nejpozději do 3 týdnů.
Schémata zapojení k jednotlivým přístrojům uvedeným v této kapitole – viz strany 587 - 589, 611, 617 - 639, 641.
Další informace ke stmívačům – strana 370.

Přístroje pro zapuštěnou montáž

Stmívače a regulátory • Snímače pohybu

	Pro přístroje	Název	Objednací číslo	Jednot. bal. ks
	Pro design	**Technické údaje**	**Kompletnost**	
		**Přístroj regulátoru pro systém DALI, tunable white, pro otočné ovládání a tlačítkové spínání**	2CKA006599A3025	1
		Pro centrální spínání a stmívání až 64 zařízení DALI dle ČSN EN 62386. Pro regulaci teploty chromatičnosti (barevné teploty) bílého světla LED svítidel s předřadníkem DALI s funkcí „tunable white“ odpovídající ČSN EN 62386-209 (Zařízení Typ 8). Rozsah regulace teploty chromatičnosti: 2 700 - 6 500 K Zvýšená citlivost nastavení při pomalém otáčení. Integrované orientační LED osvětlení (18 volitelných barev nebo vypnuté) pro přizpůsobení barvě krytu.		
	Swing® (L)	Je nutné zajistit napájení z externího zdroje DALI podle ČSN EN 62386 (např.		
	Zoni®	Tridonic, Philips, Helvar nebo pomocí aktivního regulátoru 2CKA006599A3026).		
	Tango®	Proudová spotřeba: max. 15 mA. Přístroj je odolný proti přepólování.		
	Levit® (M)	Délka vedení DALI: max. 300 m (průřez žil 1,5 - 2,5 mm²)		
	Neo®	Úroveň jasu při zapnutí krátkým stiskem: naposledy použitá nebo předvolitelná		
	Element®	Základní úroveň jasu: minimální nebo předvolitelná		
	Time® (Arbo)	Paralelně lze propojit až pět regulátorů.		
	future® linear	Lze použít na další ovládací místo v kombinaci s přístrojem 2CKA006599A3026.		
	solo® (carat)	Přístroj není vhodný pro kombinaci s jinými snímači DALI.		
	Busch-axcent®	Typové číslo: 2116 U		
	Reflex SI (Linear)	2vodičové připojení	1 2 3 4 5 6 7 8	
	2CKA006400A0099	**Přístroj stmívače flex, pro regulovatelné LED žárovky, pro krátkocestné ovládání**	N 2CKA006500A0013	1
	2CKA006400A0101			
	2CKA006200A0281	Pro ovládací prvky ABB flexTronics®, ABB-free@home® flex		
	2CKA006200A0283	(s Bluetooth) doplněné příslušným krytem (dvojnásobný ovládací prvek flex		
	2CKA006800A29..	umožňuje využívání dvou scén). Pro detekční jednotky automatických spínačů		
	2CKA006800A30..	Busch-Wächter® 180 flex (s Bluetooth) Basic-Sensor, Komfort-Sensor nebo		
	2CKA006200A01..	pro snímače přítomnosti flex univerzální, Sky a Corridor.		
	2CKA006200A02..	Paměť hodnoty jasu.		
	2CKA006800A3027	Nastavitelná minimální úroveň jasu.		
	2CKA006800A3031	Nehlučný provoz díky technologii MOS-FET.		
	2CKA006800A3035	Elektronická pojistka proti zkratu a přetížení. Manuálně nastavitelný režim fázové regulace na hraně náběžné (RL) nebo sestupné (RC). Pro stmívatelné retrofitové LED žárovky (LEDi) na 230 V AC nebo napájené ze zdroje charakteru C, LC. Pro vakuové a halogenové žárovky na 230 V AC nebo napájené z transformátorů vinutých (L) či elektronických (C, LC). Regulovatelné retrofitové zdroje LEDi a obyčejné žárovky je možné kombinovat. Přístroj lze ovládat též paralelně připojenými zapínacími ovládači (řazení 1/0). [14] Max. délka propojovacích vodičů: 100 m Klidová spotřeba: max. 0,5 W Vestavná hloubka: 29 mm (25 mm bez drápků) 3 - 100 W/V·A pro stmívatelné LED žárovky na 230 V AC (charakteristika L) 3 - 240 W/V·A pro stmívatelné LED žárovky na 230 V AC (charakteristika C)		
	Zoni®	10 - 240 W pro vakuové a halogenové žárovky na 230 V AC		
	Tango®	3 - 240 W/V·A pro stmívatelné mn LED žárovky (se zdrojem char. C) [12]		
	Levit® (M)	20 - 240 W/V·A vakuové a halogenové mn žárovky (s transformátorem L) [11]		
	Element®	3 - 100 W/V·A pro stmívatelné mn LED žárovky (se zdrojem char. LC) [12]		
	Time® (Arbo)	3 - 100 W/V·A vakuové a halogenové mn žárovky (se zdrojem char. LC) [12]		
	future® linear	Typové číslo: 64851 U-500		
	solo® (carat)	2vodičové připojení (3vodičové pro zátěže < 10 W/V·A)		
	Busch-axcent®	230 V AC, 50/60 Hz	1 2 3 4 5 6 7 8	
	3299G-A02180	**Přístroj spínací pro snímače pohybu**		
	3299A-A021.0	Spínací prvek: relé	3299U-A00006	1
	3299H-A02182	Pracovní teplota: –10 °C až +55 °C		
	3299M-A02180	2 300 W pro ☼, 1 750 V·A pro ⫼⊗ ◿⊗,		
	3299E-A02100	500 V·A / 64 µF pro ⊣▭⊢ [42]		
	Swing® (L), Zoni®	Pro snazší propojení je svorka N zdvojená.		
	Tango®, Levit® (M)			
	Neo® (Tech)			
	Element®			
	Time® (Arbo)	3vodičové připojení (nutný vodič N), 230 V AC	1 2 3 4 5 6 7 8	
	3299G-A02180	**Přístroj spínací pro snímače pohybu**		
	3299A-A021.0	Spínací prvek: 2× relé	3299U-A00007	1
	3299H-A02182	Zapnutí relé 2: cca 3 min. po zapnutí relé 1, resp. po zaznamenání pohybu		
	3299M-A02180	(nezávisí na vnějším osvětlení)		
	3299E-A02100	Vypnutí relé 2: cca 5 min. po vypnutí relé 1		
	Swing® (L), Zoni®	Pracovní teplota: –10 °C až +55 °C		
	Tango®, Levit® (M)	Max. 3 A (cos φ > 0,8) [42]		
	Neo® (Tech)	V pojistkovém pouzdru je vložena jedna náhradní pojistka.		
	Element®	Další je možné objednat – viz strana 49.		
	Time® (Arbo)	4vodičové připojení (nutný vodič N), 230 V AC	1 2 3 4 5 6 7 8	

Poznámky:

[11] Při použití vinutého transformátoru max. zatížitelnost klesne cca o 20 %. [12] Při použití elektr. transformátoru max. zatížitelnost klesne cca o 5 %.
[14] Je-li použita doutnavka nebo LED, nesmí přemosťovat kontakt tlačítkového ovládače (je nutné použít přístroj se svorkou N).
[42] Také např. pro svítidla s LED nebo kompaktní zářivky na 230 V AC (tzv. úsporné žárovky).
N Novinka ❷ Produkt nemusí být skladem; bude dodán nejpozději do 3 týdnů.

Schémata zapojení – viz strany 587 - 589, 611, 617 - 639, 641. **Další informace ke stmívačům – strana 370.**

Přístroje pro zapuštěnou montáž
Snímače pohybu

Pro přístroje	Název	Objednací číslo	Jednot. bal. ks	
Pro design	**Technické údaje**	**Kompletnost**		
3299G-A02180 3299A-A021.0 3299H-A02182 3299M-A02180 3299E-A02100 **Swing® (L), Zoni®** **Tango®, Levit® (M)** **Neo® (Tech)** **Element®** **Time® (Arbo)**	**Přístroj spínací pro snímače pohybu** Spínací prvek: triak Asi 5 s před vypnutím se pro výstrahu sníží jas (pouze při nastavení zpoždění vypnutí > 30 s). Pracovní teplota: –10 °C až +55 °C 40 - 450 W pro vakuové žárovky na 230 V AC, 40 - 250 W pro halogenové žárovky na 230 V AC V pojistkovém pouzdru je vložena jedna náhradní pojistka. Další je možné objednat – viz strana 49. 2vodičové připojení [36], 230 V AC	3299U-A00001 1 2 3 4 5 6 7 8	1	
2CKA006400A0099 2CKA006400A0101 2CKA006200A0281 2CKA006200A0283 2CKA006800A29.. 2CKA006800A30.. 2CKA006800A3027 2CKA006800A3031 2CKA006800A3035	**Přístroj spínací flex, s jedním relé** Pro ovládací prvky ABB flexTronics®, ABB-free@home® flex (s Bluetooth), pro detekční jednotky automatických spínačů Busch-Wächter® 180 flex Basic-Sensor, Komfort-Sensor nebo pro snímače přítomnosti flex univerzální, Sky a Corridor. Pro: ☼ ⫼ ⧄ ⧄ ⊏⊐ [42] Přístroj lze ovládat též paralelně připojenými zapínacími ovládači (řazení 1/0). [14] Klidová spotřeba: 0,3 W Pracovní teplota: –25 °C až +55 °C Vestavná hloubka: 29 mm (25 mm bez drápků)	2CKA006800A3042	1	
Zoni® **Tango®** **Levit® (M)** **Element®** **Time® (Arbo)** **future® linear** **solo® (carat)** **Busch-axcent®**	Typové číslo: 64811 U-500 3vodičové připojení (nutný vodič N). 2 300 W, 10 AX (cos φ = 0,9), 300 V·A pro LEDi. 230 V AC, 50 Hz	1 2 3 4 5 6 7 8		
2CKA006400A0099 2CKA006400A0101 2CKA006200A0281 2CKA006200A0283 2CKA006800A29.. 2CKA006800A30.. 2CKA006800A3027 2CKA006800A3031 2CKA006800A3035	**Přístroj spínací flex, se dvěma relé** Pro ovládací prvky ABB flexTronics®, ABB-free@home® flex (s Bluetooth), pro detekční jednotky automatických spínačů Busch-Wächter® 180 flex Basic-Sensor, Komfort-Sensor nebo pro snímače přítomnosti flex univerzální, Sky a Corridor. Pro spínání dvou nezávislých obvodů (např. svítidlo a ventilátor). Pro: ☼ ⫼ ⧄ ⧄ ⊏⊐ [42] Přístroj lze ovládat též paralelně připojenými zapínacími ovládači (řazení 1/0). [14] Klidová spotřeba: 0,3 W Pracovní teplota: –25 °C až +55 °C Vestavná hloubka: 29 mm (25 mm bez drápků)	2CKA006800A3045	1	
Zoni® **Tango®** **Levit® (M)** **Element®** **Time® (Arbo)** **future® linear** **solo® (carat)** **Busch-axcent®**	Typové číslo: 64821 U-500 4vodičové připojení (nutný vodič N). 2× 1 840 W, 2× 5 AX (cos φ = 0,9), 2× 300 V·A pro LEDi. 230 V AC, 50 Hz	1 2 3 4 5 6 7 8		
2CKA006400A0099 2CKA006400A0101 2CKA006200A0281 2CKA006200A0283 2CKA006800A29.. 2CKA006800A30.. 2CKA006800A3027 2CKA006800A3031 2CKA006800A3035	**Přístroj spínací flex, e-kontakt** Pro ovládací prvky ABB flexTronics®, ABB-free@home® flex (s Bluetooth), pro detekční jednotky automatických spínačů Busch-Wächter® 180 flex Basic-Sensor, Komfort-Sensor nebo pro snímače přítomnosti flex univerzální, Sky a Corridor. Pro automatické spínání svítidel (bezhlučný polovodičový výstup). Pro: ☼ ⫼ ⧄ ⧄ a stmívatelné LEDi žárovky na 230 V. Přístroj lze ovládat též paralelně připojenými zapínacími ovládači (řazení 1/0). [14] Klidová spotřeba: 0,5 W Pracovní teplota: –5 °C až +45 °C Vestavná hloubka: 29 mm (25 mm bez drápků)	2CKA006800A3048	1	
Zoni® **Tango®** **Levit® (M)** **Element®** **Time® (Arbo)** **future® linear** **solo® (carat)** **Busch-axcent®**	Typové číslo: 64814 U-500 2vodičové připojení (3vodičové pro zátěže < 10 W/V·A). 10 - 240 W/V·A pro klasické žárovky, 3 - 240 V·A pro stmívatelné LEDi. 230 V AC, 50 Hz	1 2 3 4 5 6 7 8		

Poznámky:
[14] Je-li použita doutnavka nebo LED, nesmí přemosťovat kontakt tlačítkového ovládače (je nutné použít přístroj se svorkou N).
[36] Paralelní zapojení přístrojů není dovoleno. Nelze používat pro neohmické zátěže (ovládací cívky relé, zářivky, LED apod.).
[42] Také např. pro svítidla s LED nebo kompaktní zářivky na 230 V AC (tzv. úsporné žárovky).
Schémata zapojení k jednotlivým přístrojům uvedeným v této kapitole – viz strany 587 - 589, 611, 617 - 639, 641.
Další informace ke stmívačům – strana 370.

Přístroje pro zapuštěnou montáž

Snímače pohybu • Bezdotykový spínač • Žaluziové spínače

	Řazení	Název		Objednací číslo	Jednot. bal. ks
	Pro design	**Technické údaje**		**Kompletnost**	
	2CKA006400A0099 2CKA006400A0101 2CKA006200A0281 2CKA006200A0283 2CKA006800A29.. 2CKA006800A30.. 2CKA006800A3027 2CKA006800A3031 2CKA006800A3035	**Přístroj ovládání podružného flex** Pro ovládací prvky ABB flexTronics®, ABB-free@home® flex (s Bluetooth), pro detekční jednotky automatických spínačů Busch-Wächter® 180 flex Basic-Sensor, Komfort-Sensor nebo pro snímače přítomnosti flex univerzální, Sky a Corridor. Elektronický výstup přístroje slouží pro komunikaci s dalšími spínacími přístroji (nelze k němu připojit zátěž). Použití: Má-li několik snímačů pohybu ovládat jednu zátěž, pod jeden snímač (master) se použije příslušný spínací přístroj a pod ostatní snímače (slave) se použijí přístroje podružného ovládání, které na master při detekci pohybu vysílají signál (je-li hladina osvětlení nižší, než je nastaveno na masteru, zátěž se zapne). Přístroj lze ovládat též paralelně připojenými zapínacími ovládači (řazení 1/0). [14] Klidová spotřeba: 0,3 W Pracovní teplota: –5 °C až +45 °C Vestavná hloubka: 29 mm (25 mm bez drápků) Typové číslo: 64891 U-500 3vodičové připojení (nutný vodič N) 230 V AC, 50 Hz		2CKA006800A3051	1
	Zoni® **Tango®** **Levit® (M)** **Element®** **Time® (Arbo)** **future® linear** **solo® (carat)** **Busch-axcent®**			1 2 3 4 5 6 7 8	
		**Přístroj relé univerzálního** Pro snímač pohybu Busch-Wächter® 180 UP Allwetter 44®. Pro: ☼ ▥⊗ ◫⊗ ▭ [42] Přístroj lze ovládat též paralelně připojenými zapínacími ovládači (řazení 1/0). [14] Pracovní teplota: –25 °C až +55 °C Typové číslo: 6401 U-102-500 3vodičové připojení. 10 AX, 2 300 W/V·A, 230 V AC, 50 Hz		2CKA006401A0049	1
	Allwetter 44®			1 2 3 4 5 6 7 8	
		**Přístroj spínače pro bezdotykové ovládání** Pro spínání elektrických spotřebičů, např. svítidel. Výstup se přepne při přiblížení k přístroji na cca < 5 cm. Pro: ☼ ▥⊗ ◫⊗ ▭ [42] Přístroj lze ovládat též paralelně připojenými zapínacími ovládači (řazení 1/0). [14] Pracovní teplota: –25 °C až +55 °C Spínací prvek: relé Typové číslo: 6406 U 3vodičové připojení. 10 AX, 2 300 W/V·A, 230 V AC, 50 - 60 Hz		Ⓥ 2CKA006400A0034	1
	Tango® **Levit® (M)** **Element®** **Time® (Arbo)**			1 2 3 4 5 6 7 8	
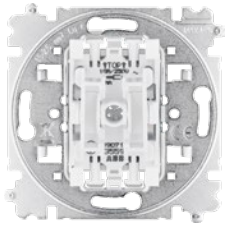	1+1 s blokováním	**Přístroj spínače žaluziového kolébkového** [3] Bezšroubové připojení vodičů. 10 AX, 250 V AC		3559-A89345	20
	Zoni® **Tango®** **Levit® (M)** **Neo® (Tech)** **Element®** **Time® (Arbo)**			1 2 3 4 5 6 7 8	
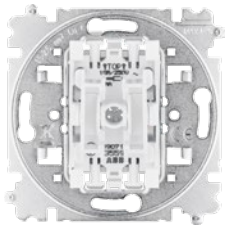	1/0+1/0 s blokováním	**Přístroj ovládače žaluziového kolébkového** [3] Bezšroubové připojení vodičů. 10 A, 250 V AC		3559-A88345	20
	Zoni® **Tango®** **Levit® (M)** **Neo® (Tech)** **Element®** **Time® (Arbo)**			1 2 3 4 5 6 7 8	
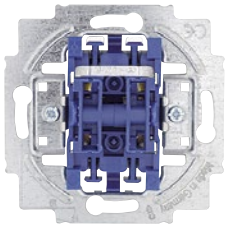		**Přístroj spínače žaluziového kolébkového** [3]			
	1+1 s blokováním	– spínač jednopólový	(typové číslo 2000/4 US)	2CKA001012A1309	10/1
	1/0+1/0 s blokováním	– ovládač jednopólový	(typové číslo 2020/4 US)	2CKA001413A0590	10/1
	future® linear **solo® (carat)** **Busch-axcent®** **Reflex SI (Linear)**	Upevnění šrouby i drápky, bezšroubové připojení vodičů. 10 A, 250 V AC		1 2 3 4 5 6 7 8	

Poznámky:

[3] Doutnavku ani LED nelze použít.

[14] Je-li použita doutnavka nebo LED, nesmí přemosťovat kontakt tlačítkového ovládače (je nutné použít přístroj se svorkou N).

[42] Také např. pro svítidla s LED nebo kompaktní zářivky na 230 V AC (tzv. úsporné žárovky).

Ⓥ Výběh – v období po 1. 3. 2024 již produkt nemusí být dostupný.

Schémata zapojení k jednotlivým přístrojům uvedeným v této kapitole – viz strany 587 - 589, 611, 617 - 639, 641.

Přístroje pro zapuštěnou montáž
Žaluziové spínače

Řazení / Pro přístroje	Název		Objednací číslo	Jednot. bal. ks	
Pro design	**Technické údaje**		**Kompletnost**		
	Přístroj spínače žaluziového otočného				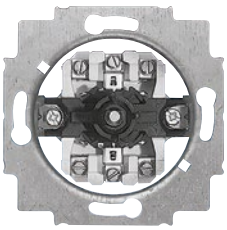
1+1	– spínač jednopólový se svorkami N, PE	(typové číslo 2713 U)	❷ 2CKA001101A0542	10/1	
1/0+1/0	– ovládač jednopólový se svorkami N, PE [8]	(typové číslo 2723 U)	❷ 2CKA001101A0567	10/1	
future® linear **solo® (carat)** **Busch-axcent®** **Reflex SI (Linear)**	Upevnění šrouby i drápky. 10 A, 250 V AC		**1** 2 3 4 5 6 7 8		
	Přístroj přepínače žaluziového otočného				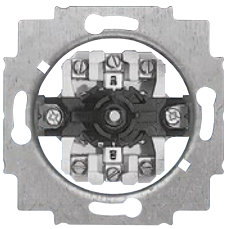
6+6	– přepínač střídavý dvojpólový	(typové číslo 2712 U)	2CKA001101A0534	10/1	
6/0+6/0	– ovládač přepínací dvojpólový [8]	(typové číslo 2722 U)	2CKA001101A0559	10/1	
future® linear **solo® (carat)** **Busch-axcent®** **Reflex SI (Linear)**	Vhodné pro stejnosměrné pohony. Upevnění šrouby i drápky. 10 A, 250 V AC		**1** 2 3 4 5 6 7 8		
2CKA006400A0099 2CKA006400A0101 2CKA006200A0281 2CKA006200A0283	**Přístroj žaluziového spínače flex, pro krátkocestné ovládání** Pro ovládací prvky ABB flexTronics®, ABB-free@home® flex (s Bluetooth) doplněné příslušným krytem (dvojnásobný ovládací prvek flex umožňuje využívání dvou scén). Pro řízení pohybu rolet, žaluzií, markýz apod. vybavených elektromotorem s integrovanými vypínači v koncových polohách. Přístroj lze ovládat též paralelně připojenými zapínacími ovládači (řazení 1/0). [14] Max. délka propojovacích vodičů: 100 m Klidová spotřeba: max. 0,3 W Pracovní teplota: –25 °C až +55 °C Vestavná hloubka: 29 mm (25 mm bez drápků)		N 2CKA006400A0096	1	
Zoni® **Tango®** **Levit® (M)** **Element®** **Time® (Arbo)** **future® linear** **solo® (carat)** **Busch-axcent®**	Typové číslo: 64831 U-500 4vodičové připojení (nutné připojení nulového vodiče). 4 A, 920 W/V·A 230 V AC, 50/60 Hz		**1** 2 3 4 5 6 7 8		
	Přístroj spínače žaluziového Busch-Jalousiecontrol® II				
Tango® **Levit® (M)** **Neo® (Tech)** **Element®** **Time® (Arbo)** **future® linear** **solo® (carat)** **Busch-axcent®**	Pro krátkocestné ovládání. Možnost použití programovatelného časovacího ovladače. Dva vstupy 230 V pro podružné ovládání. Režimy: Normální ovládání, Polohování lamel, Centrální ovládání, Programování polohy žaluzie. Funkce Párty (dočasné potlačení ovládání). Doba sepnutí výstupního relé při krátkém ovládacím povelu: 3 min. Pracovní teplota: 0 °C až +35 °C Typové číslo: 6411 U-500-101 3 A (cos φ ≥ 0,5), 230 V AC, 50 Hz		V 2CKA006410A0378 **1** 2 3 4 5 6 7 8	1	
	Přístroj spínače žaluziového Busch-Jalousiecontrol® II				
Tango® **Levit® (M)** **Neo® (Tech)** **Element®** **Time® (Arbo)** **future® linear** **solo® (carat)** **Busch-axcent®**	Pro krátkocestné ovládání. Možnost použití programovatelného časovacího ovladače a připojení snímače osvětlení nebo snímače rozbití skla. Dva vstupy 230 V pro podružné ovládání. Režimy: Normální ovládání, Polohování lamel, Centrální ovládání, Programování polohy žaluzie, Ovládání markýz. Funkce Párty (dočasné potlačení ovládání). Doba sepnutí výstupního relé při krátkém ovládacím povelu: 3 min. Pracovní teplota: 0 °C až +35 °C Typové číslo: 6411 U/S-500-101 3 A (cos φ ≥ 0,5), 230 V AC, 50 Hz		V 2CKA006410A0380 **1** 2 3 4 5 6 7 8	1	

Poznámky:
[8] Při vychýlení ovladače nasazeného na hřídeli se kontakt zapne; po uvolnění se kontakt vypne (ovladač se vrátí do střední polohy).
[14] Je-li použita doutnavka nebo LED, nesmí přemosťovat kontakt tlačítkového ovládače (je nutné použít přístroj se svorkou N).
N Novinka ❷ Produkt nemusí být skladem; bude dodán nejpozději do 3 týdnů.
V Výběh – v období po 1. 3. 2024 již produkt nemusí být dostupný.
Schémata zapojení k jednotlivým přístrojům uvedeným v této kapitole – viz strany 587 - 589, 611, 617 - 639, 641.

Přístroje pro zapuštěnou montáž
Žaluziové spínače • LED osvětlení

	Pro přístroje	Název	Objednací číslo	Jednot. bal. ks
	Pro design	**Technické údaje**	**Kompletnost**	
	2CKA006410A0378 2CKA006410A0380 2CKA006401A0049	**Ovladač časovací komfortní Busch-Timer®** Pro žaluziové spínače Busch-Jalousiecontrol® II, univerzální relé, krátkocestný stmívač pro LEDi, univerzální stmívač nebo stmívač pro předřadníky 1 - 10 V. Pro ruční a programovatelné ovládání žaluzií, rolet, markýz, svítidel aj. V kombinaci se stmívačem lze pro každý čas zapnutí nastavit jiný jas. Volitelná soumraková funkce nebo ochrana proti slunečnímu záření (ve spojení s přístrojem 2CKA006410A0380 a snímačem 2CKA006410A0389 nebo 2CKA006410A0203). Ochrana proti slunečnímu záření může reagovat i na prostorovou teplotu. Provozní režimy: Ručně, Automat, Prázdniny Rezerva chodu: min. 10 let (datum a čas jsou přednastaveny z výroby)	2CKA006410A0399	1
	Zoni® **Tango®** **Levit® (M)** **Neo®(Tech)** **Element®** **Time® (Arbo)** **future® linear** **solo® (carat)** **Busch-axcent®**	Spínací režimy: Denní / Týdenní spínací hodiny, Astrofunkce Pro každý den lze zadat až 6 spínacích časů. Podsvícení displeje: automaticky / zapnuto / vypnuto Volitelné časové okno pro astrofunkci. Volitelný zámek tlačítek. Automatické přepínání letního a zimního času (lze zrušit). Volitelná délka zpětného impulsu pro nastavení úhlu lamel (0,5 - 30 s). Volitelná doba chodu pohonu směrem dolů (5 s - 3 min.). Typové číslo: 6455-101-500	**1** 2 3 **4** **5** 6 7 8	
		**Přístroj osvětlení orientačního a signalizačního s LED, se šikmým výstupem** Barva světla: teplá bílá. Pro instalaci do krytů: 5014A-A00410 .. pro řadu Tango® 5014E-A00400 .. pro řady Element®, Time®, Time® Arbo	3917U-A00200	1
	Tango® **Element®** **Time® (Arbo)**	 Vestavná hloubka: 25 mm 10 mA, 230 V AC	**1** 2 3 **4** **5** 6 7 8	
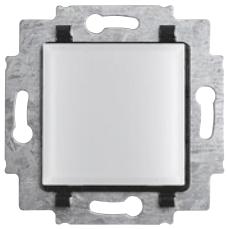		**Přístroj osvětlení orientačního a signalizačního s LED** S kovovým upevňovacím třmenem.		
	Swing® (L) **Zoni®** **Tango®** **Levit® (M)** **Neo® (Tech)** **Element®** **Time® (Arbo)** **Variant+**	– barva světla: studená bílá – barva světla: modrá – barva světla: zelená – barva světla: červená Vestavná hloubka: 25 mm 10 mA, 230 V AC	3917U-A00050 3917U-A00051 3917U-A00052 3917U-A00053 **1** 2 3 **4** **5** 6 7 8	1 1 1 1
		**Přístroj osvětlení orientačního s LED, s infrapasivním snímačem pohybu**	3299U-A52500	1
	Swing® (L) **Zoni®** **Tango®** **Levit® (M)** **Neo® (Tech)** **Element®** **Time® (Arbo)** **Variant+**	S kovovým upevňovacím třmenem. Zpoždění vypnutí: cca 1 min. Prahové osvětlení: cca 10 lx Barva světla: studená bílá Pozn.: Tento přístroj nemá žádný výstup. Vestavná hloubka: 25 mm 12 mA, 230 V AC	 **1** 2 3 **4** **5** 6 7 8	
		**Přístroj osvětlení orientačního a signalizačního s LED** S kovovým upevňovacím třmenem. Barva světla: teplá bílá Rozměry osvětlené plochy: 43 × 43 mm Lze využít k informačním účelům (součástí dodávky krytů je průhledná fólie s různými symboly).	2CKA001511A0115	1
	future® linear **solo® (carat)** **Busch-axcent®**	Vestavná hloubka: 32 mm Typové číslo: 2062 U 0,5 W, 230 V AC	**1** 2 3 **4** **5** 6 7 8	

Poznámky:
Schémata zapojení k jednotlivým přístrojům uvedeným v této kapitole – viz strany 587 - 589, 611, 617 - 639, 641.

Přístroje pro zapuštěnou montáž
Ostatní přístroje • Příslušenství

Řazení	Název	Objednací číslo	Jednot. bal. ks	
Pro design	**Technické údaje**	**Kompletnost**		
	Přístroj nabíjecí USB Pro současné nabíjení a napájení dvou mobilních koncových zařízení pomocí USB kabelu. Podpora automatické komunikace pro optimalizaci nabíjení. Podpora nabíjecích protokolů: - pro USB-A: Apple MFI s 2,4 A a BC 1.2 s 1,5 A - pro USB-C: Apple MFI s 2,4 A a BC 1.2 s 1,5 A, PD 3.0, QC 4.0, QC 3.0, QC 2.0 Elektronická ochrana před zkratem a přetížením. Výstupy: 1× zásuvka USB typu A, 1× zásuvka USB typu C Jmenovitý proud výstupu USB-A (druhý výstup nepoužit): 3 A Jmenovitý výkon výstupu USB-C (druhý výstup nepoužit): 18 W Klidová spotřeba: 75 mW Nelze používat k datovému přenosu.	2CKA006400A0399	1	
Zoni® **Tango®** **Levit® (M)** **Element®** **Time® (Arbo)** **future® linear** **solo® (carat)** **Busch-axcent®**	Pracovní teplota: 0 °C až +35 °C Stupeň krytí: IP 20, SELV Vestavná hloubka: 32 mm Typové číslo: 6475 U-500 2vodičové připojení, 230 V AC, 50/60 Hz	1 2 3 4 5 6 7 8		
	Snímač kvality vzduchu Přístroj slouží k 2stupňovému ovládání ventilátoru nebo automatickému otevírání/zavírání oken při zvýšení koncentrace oxidu uhličitého (CO_2) nebo relativní vlhkosti vzduchu. Při aktivaci výstupu se displej podsvítí červeně. Přístroj navíc měří a zobrazuje aktuální tlak vzduchu a teplotu. Nastavitelné hodnoty: – koncentrace CO_2 (800 - 1 500 ppm, rozlišení 10 ppm) – relativní vlhkost vzduchu (40 - 80 %, rozlišení 1 %) – zpoždění vypnutí (30 s - 30 min) Zobrazované hodnoty: – koncentrace CO_2 (500 - 2 000 ppm) – relativní vlhkost vzduchu (20 - 80 %)	2CKA001032A0518	1	
Zoni® **Tango®** **Levit® (M)** **Neo® (Tech)** **Element®** **Time® (Arbo)** **future® linear** **solo® (carat)** **Busch-axcent®**	– teplota (0 - 35 °C) – tlak vzduchu (300 - 1 100 hPa) Možnost zablokování manuálního ovládání. Dva bezpotenciálové výstupy se společnou svorkou. Vestavná hloubka: 32 mm Pracovní teplota: 0 °C až +35 °C Typové číslo: 1091 U-500 Celkem max. 6 A / 230 V AC (cos φ = 1) 230 V AC, 50 Hz	1 2 3 4 5 6 7 8		
pro řazení So, S **Swing® (L)** **Zoni®, Tango®** **Neo®, Element®** **Time® (Arbo)** **future® linear** **solo® (carat)** **Busch-axcent®** **Praktik, Variant+** **Garant, Reflex SI**	**Doutnavka orientační univerzální** Pro kolébkové spínače a ovládače typových řad 3557, 3558, 3559. – světlo oranžové (límec doutnavky má modrou barvu) – světlo zelené (límec doutnavky má šedou barvu) – světlo modré (límec doutnavky má fialovou barvu) Při běžném zapojení (bez N) může ve vypnutém stavu docházet k blikání úsporných svítidel (LED, kompaktní zářivky). Viz též 2CKA006599A2290 na str. 35. 0,5 mA, 250 V AC	3916-12221 3916-12222 3916-12223 1 2 3 4 5 6 **7** 8	100/10 100/10 100/10	
pro řazení S **Swing® (L)** **Zoni®, Tango®** **Neo®, Element®** **Time® (Arbo)** **Praktik, Variant+** **Garant** **Reflex SI (Linear)**	**Doutnavka signalizační** Pro kolébkové spínače a ovládače typových řad 3557, 3558, 3559. – světlo oranžové (límec doutnavky má zelenou barvu) 2 mA, 250 V AC	3916-22221 1 2 3 4 5 6 **7** 8	100/10	
pro řazení So **Zoni®** **Levit® (M)** **Neo®** **future® linear** **solo® (carat)** **Busch-axcent®**	**LED orientační 0,5 mA** Pro kolébkové spínače a ovládače typové řady 3559 v designových řadách Zoni®, Levit® (M), Neo®, future® linear, solo® (carat), Busch-axcent®. Límec LED má červenou barvu. – světlo bílé (bílá nebo stříbrná rozlišovací tečka na límci) – světlo červené (červená rozlišovací tečka na límci) – světlo modré (modrá rozlišovací tečka na límci) Při běžném zapojení (bez N) může ve vypnutém stavu docházet k blikání úsporných svítidel (LED, kompaktní zářivky). Viz též 2CKA006599A2290 na str. 35. 0,5 mA, 250 V AC	3916-05444 3916-05445 3916-05443 1 2 3 4 5 6 **7** 8	10/1 10/1 10/1	

Poznámky:
Schémata zapojení k jednotlivým přístrojům uvedeným v této kapitole – viz strany 587 - 589, 611, 617 - 639, 641.

Přístroje pro zapuštěnou montáž
Příslušenství

	Řazení	Název	Objednací číslo	Jednot. bal. ks
	Pro design	**Technické údaje**	**Kompletnost**	
	pro řazení S	**LED signalizační 1 mA** Pro kolébkové spínače a ovládače typové řady 3559 v designových řadách Zoni®, Levit®, Levit®M, Neo®. Límec LED má žlutou barvu.		
		– světlo bílé (bílá nebo stříbrná rozlišovací tečka na límci)	3916-10444	10/1
	Zoni® **Levit® (M)** **Neo®**	1 mA, 250 V AC	1 2 3 4 5 6 **7** 8	
	pro řazení So, S	**Doutnavka orientační pro kartový spínač** Pro kartový spínač 2CKA001012A1713. Límec doutnavky má červenou barvu. Barva světla: oranžová	2CKA001784A0545	100/1
	future® linear **solo® (carat)** **Busch-axcent®** **Reflex SI (Linear)**	Při běžném zapojení (bez N) může ve vypnutém stavu docházet k blikání úsporných svítidel (LED, kompaktní zářivky). Viz též 2CKA006599A2290 na str. 35. Typové číslo: 8350 0,4 mA, 230 V AC	1 2 3 4 5 6 **7** 8	
	pro řazení S	**Doutnavka signalizační** Pro dvojpólový spínač 2CKA001012A2042. Límec doutnavky má bílou barvu. Barva světla: oranžová	2CKA001784A0578	100/1
	future® linear **solo® (carat)** **Busch-axcent®** **Reflex SI (Linear)**	Typové číslo: 8353 2 mA, 230 V AC	1 2 3 4 5 6 **7** 8	
	pro řazení So, S	**Žárovka univerzální** Pro orientační nebo signalizační osvětlení ve zvonkových obvodech malého napětí (pro přístroje 3557G-A91342, 3559-A91345, 3559-A86345, 3558-A91342).	2CKA001784A0289	100/1
	Swing® (L) **Zoni®** **Tango®** **Levit® (M)** **Neo®** **Element®** **Time® (Arbo)** **future® linear** **solo® (carat)** **Busch-axcent®** **Praktik** **Variant+** **Garant** **Reflex SI (Linear)**	Typové číslo: 8345-1 40 mA, 12 V AC	1 2 3 4 5 6 **7** 8	
	pro řazení So, S	**Žárovka univerzální** Pro orientační nebo signalizační osvětlení ve zvonkových obvodech malého napětí (pro přístroje 3557G-A91342, 3559-A91345, 3559-A86345, 3558-A91342).	2CKA001784A0032	100/1
	Swing® (L) **Zoni®** **Tango®** **Levit® (M)** **Neo®** **Element®** **Time® (Arbo)** **future® linear** **solo® (carat)** **Busch-axcent®** **Praktik** **Variant+** **Garant** **Reflex SI (Linear)**	Typové číslo: 8337-1 22 mA, 24 V AC	1 2 3 4 5 6 **7** 8	

Poznámky:

Přístroje pro zapuštěnou montáž
Příslušenství

Řazení	Název	Objednací číslo	Jednot. bal. ks	
Pro design	**Technické údaje**	**Kompletnost**		
	Doutnavka signalizační Pro kryty 3558A-A00933 ., 3559M-A00933 .., 3558E-A00933 .. (pro trojpólový spínač 1011-0-0816 CZ). Barva světla: oranžová Doutnavka se upevňuje do přídržné desky krytu spínače.	3916-62220	100/10	
Tango® Neo®, Element® Time® (Arbo)	1 mA, 400 V AC	1 2 3 4 5 6 **7** 8		
pro řazení So, S	**Doutnavka univerzální (náhradní)** Pro kolébkové spínače a ovládače designové řady Classic. Barva světla: oranžová Při běžném zapojení (bez N) může ve vypnutém stavu docházet k blikání úsporných svítidel (LED, kompaktní zářivky). Viz též 2CKA006599A2290 na str. 35.	3916-22330	100/10	
Classic	1 mA, 250 V AC	1 2 3 4 5 6 7 **8**		
Tango® Neo®, Element® Time® (Arbo) future® linear solo® (carat) Busch-axcent® Reflex SI (Linear)	**Doutnavka náhradní** Pro kryty stmívačů s otočným ovládáním. Lze použít jako doplněk pro designové řady Tango®, Neo®, Element®, Time® (Arbo). Pro kryty v řadách future® linear, solo® (carat), Busch-axcent®, Reflex SI (Linear) slouží jako náhradní díl (doutnavka je součástí dodávky). Typové číslo: 3855 0,8 mA, 230 V AC	2CKA006599A0518 1 2 3 4 5 6 7 **8**	10/1	
	Pojistka pro elektronické přístroje (náhradní), pomalá vypínací charakteristika T3,15A/1500 (pro 2CKA006515A0704)	❷ GT520231 1 2 3 4 5 6 7 **8**	10/1	
	Pojistka pro elektronické přístroje (náhradní), rychlá vypínací charakteristika F1,6A/1500 (pro 3299C-C12100 ..) F2,5A/1500 (pro 3299U-A00001) F3,15A/1500 (pro 3299U-A00007, 3299A-A33108 .., 3299E-A33108 ..) F4A/1500 (pro 3299C-C22100 .., 3299-21208)	❷ GF520216 ❷ GF520225 ❷ GF520231 ❷ GF520240 1 2 3 4 5 6 7 **8**	10/1 10/1 10/1 10/1	

Poznámky:
❷ Produkt nemusí být skladem; bude dodán nejpozději do 3 týdnů.

← Návrat na obsah

02

Classic

Classic



Classic

Přístroje kompletní – spínače	54
Přístroje kompletní – snímače pohybu	54
Přístroje kompletní – zásuvky	55
Přístroje stavebnicové – sdělovací technika	56
Přístroje stavebnicové – ostatní přístroje	56
Přístroje stavebnicové – rámečky	56

02

Classic





Classic

Na počátku byl Classic



Classic



jasně bílá



béžová



hnědá

Classic

Přístroje kompletní – Spínače • Snímače pohybu

	Řazení	Název	Barva	Objednací číslo	Jednot. bal. ks
	Pro design	**Technické údaje**		**Kompletnost**	
	1	**Spínač jednopólový** [17]			
			jasně bílá	3553-01289 B1	20
			béžová	3553-01289 D2	20
			hnědá	3553-01289 H3	20
	2	**Spínač dvojpólový** [17]			
			jasně bílá	3553-02289 B1	20
			béžová	❷ 3553-02289 D2	20
			hnědá	3553-02289 H3	20
	6	**Přepínač střídavý** [17]			
			jasně bílá	3553-06289 B1	20
			béžová	3553-06289 D2	20
			hnědá	3553-06289 H3	20
	7	**Přepínač křížový** [17]			
			jasně bílá	3553-07289 B1	20
			béžová	3553-07289 D2	20
			hnědá	3553-07289 H3	20
	Classic	10 AX, 250 V AC		1 2 **3** 4 5 6 7 8	
	5	**Přepínač sériový** [17]			
			jasně bílá	3553-05289 B1	20
			béžová	3553-05289 D2	20
			hnědá	3553-05289 H3	20
	6+6 (6+1)	**Přepínač střídavý dvojitý** [17]			
			jasně bílá	3553-52289 B1	20
			béžová	3553-52289 D2	20
			hnědá	3553-52289 H3	20
	Classic	10 AX, 250 V AC		1 2 **3** 4 5 6 7 8	
	1S	**Spínač jednopólový se signalizační doutnavkou** [17]	jasně bílá	3553-21289 B1	20
			béžová	❷ 3553-21289 D2	20
		Náhradní doutnavka: 3916-22330	hnědá	3553-21289 H3	20
	6So (1So)	**Přepínač střídavý s orientační doutnavkou** [2] [17]	jasně bílá	3553-27289 B1	20
			béžová	3553-27289 D2	20
		Náhradní doutnavka: 3916-22330	hnědá	3553-27289 H3	20
	Classic	10 AX, 250 V AC		1 2 **3** 4 5 6 7 8	
	1/0S	**Ovládač zapínací se signalizační doutnavkou** [17]	jasně bílá	3553-91289 B1	20
			béžová	3553-91289 D2	20
		Náhradní doutnavka: 3916-22330	hnědá	3553-91289 H3	20
	1/0So	**Ovládač zapínací s orientační doutnavkou** [17]	jasně bílá	3553-93289 B1	20
			béžová	❷ 3553-93289 D2	20
		Náhradní doutnavka: 3916-22330	hnědá	3553-93289 H3	20
	Classic	10 A, 250 V AC		1 2 **3** 4 5 6 7 8	
	1/0	**Ovládač zapínací** [17]			
			jasně bílá	3553-80289 B1	20
			béžová	3553-80289 D2	20
			hnědá	3553-80289 H3	20
	Classic	10 A, 250 V AC		1 2 **3** 4 5 6 7 8	
		**Spínač automatický se snímačem pohybu**			
		Spínací prvek: relé	jasně bílá	Ⓥ 3299C-C22100 B1	1
		Úhel pokrytí: 90° (kužel – viz strany 622, 623)	béžová	Ⓥ 3299C-C22100 D2	1
		Nastavitelné hodnoty: prahové osvětlení	hnědá	Ⓥ 3299C-C22100 H3	1
		(cca 5 - 1 000 lx); zpoždění vypnutí (5 s - 10 min.)			
		Detekce pohybu je indikována pomocí LED.			
		Pracovní teplota: –10 °C až +35 °C			
		750 W pro ☼, 500 V·A pro ⫼			
		350 V·A pro nekompenzované zářivky			
	Classic	230 V AC, 3vodičové připojení		1 2 **3** 4 5 6 7 8	

Poznámky:

[2] Orientační doutnavka osazená ve spínači může způsobovat blikání úsporných světelných zdrojů (viz též 2CKA006599A2290 na straně 35).

[17] Spínače 3553 jsou určeny pouze pro elektroinstalace s pevnými vodiči; nejsou určeny pro průběžnou montáž.

Ⓥ Výběh – v období po 1. 3. 2024 již produkt nemusí být dostupný.

❷ Produkt nemusí být skladem; bude dodán nejpozději do 3 týdnů.

Classic

Přístroje kompletní – Snímače pohybu • Zásuvky

Řazení	Název	Barva	Objednací číslo	Jednot. bal. ks	
Pro design	**Technické údaje**		**Kompletnost**		
	Spínač automatický se snímačem pohybu				
	Spínací prvek: triak	jasně bílá	ⓥ 3299C-C12100 B1	1	
	Úhel pokrytí: 90° (kužel – viz strany 622, 623)	béžová	ⓥ 3299C-C12100 D2	1	
	Nastavitelné hodnoty: prahové osvětlení	hnědá	ⓥ 3299C-C12100 H3	1	
	(cca 5 - 1 000 lx); zpoždění vypnutí (5 s - 10 min.)				
	Detekce pohybu je indikována pomocí LED.				
	Pracovní teplota: –10 °C až +35 °C				
	40 - 300 W pro ☼				
Classic	230 V AC, 2vodičové připojení [36]		1 2 **3** 4 5 6 7 8		
2P+PE	**Zásuvka jednonásobná**				
	s ochranným kolíkem	jasně bílá	5517-2389 B1	10	
		béžová	5517-2389 D2	10	
		hnědá	5517-2389 H3	10	
	Typová řada: 5518				
Classic	16 A, 250 V AC		1 2 **3** 4 5 6 7 8		
2P+PE	**Zásuvka jednonásobná**				
	s ochranným kolíkem,	jasně bílá	ⓥ 5597-2389B1	1	
	s ochranou před přepětím	béžová	ⓥ 5597-2389D2	1	
	Optická signalizace poruchy.	hnědá	ⓥ 5597-2389H3	1	
	Technické parametry – viz strana 609.				
	Typová řada: 5598				
Classic	16 A, 230 V AC		1 2 **3** 4 5 6 7 8		
2×(2P+PE)	**Zásuvka dvojnásobná polozapuštěná**				
	s ochrannými kolíky [18]	jasně bílá	5512-2249 B1	10	
		béžová	5512-2249 D2	10	
		hnědá	5512-2249 H3	10	
Classic	16 A, 250 V AC		1 2 **3** 4 5 6 7 8		
2×(2P+PE)	**Zásuvka dvojnásobná**				
	s ochrannými kolíky [18]	jasně bílá	5512C-2349 B1	10	
		béžová	5512C-2349 D2	10	
		hnědá	5512C-2349 H3	10	
Classic	16 A, 250 V AC		1 2 **3** 4 5 6 7 8		
2×(2P+PE)	**Zásuvka dvojnásobná**				
	s ochrannými kolíky,	jasně bílá	ⓥ 5592C-2349B1	1	
	s ochranou před přepětím [18]	béžová	ⓥ 5592C-2349D2	1	
	Optická signalizace poruchy.	hnědá	ⓥ 5592C-2349H3	1	
	Technické parametry – viz strana 609.				
Classic	16 A, 230 V AC		1 2 **3** 4 5 6 7 8		

Poznámky:

[18] Přístroj je určen pro montáž do elektroinstalačních krabic o vnitřním průměru 68 mm. Při montáži do dutých příček použijte krabice KUL 68-45/LD, KPRL 68-70/LD nebo KPR 68/71L (dodává KOPOS KOLÍN a.s.).

[36] Paralelní zapojení přístrojů není dovoleno. Nelze používat pro neohmické zátěže (ovládací cívky relé, zářivky, LED apod.).

ⓥ Výběh – v období po 1. 3. 2024 již produkt nemusí být dostupný.

Classic

Přístroje stavebnicové – Sdělovací technika • Ostatní přístroje • Rámečky

	Pro přístroje	Název	Barva	Objednací číslo	Jednot. bal. ks
	Pro design	**Technické údaje**		**Kompletnost**	
	5011-A3503 5011-A3607 5011-A3614 5011-A3303	**Kryt zásuvky televizní, rozhlasové (a satelitní)**	 jasně bílá béžová hnědá	 N 5011C-A00300 B1 N 5011C-A00300 D2 N 5011C-A00300 H3	 10 10 10
	Classic			1 2 3 **4** 5 6 7 8	
	5013U-A00103	**Kryt zásuvky telefonní jednonásobné**	 jasně bílá béžová hnědá	 5013C-A00213 B1 Ž 5013C-A00213 D2 Ž 5013C-A00213 H3	 10 10 10
	Classic			1 2 3 **4** 5 6 7 8	
	5013U-A00105	**Kryt zásuvky telefonní dvojnásobné**	 jasně bílá béžová hnědá	 5013C-A00215 B1 Ž 5013C-A00215 D2 Ž 5013C-A00215 H3	 10 10 10
	Classic			1 2 3 **4** 5 6 7 8	
		**Vývodka kabelová se svorkovnicí** Pro přechod z pevné instalace na pohyblivý přívod. S odlehčovací sponou. Pro pevný přívod 5× 1,5 - 4 mm² Cu. Pro pohyblivý vývod 5× 1,5 - 2,5 mm² Cu. Průměr kabelu pohyblivého přívodu: max. 13 mm	jasně bílá	3938C-A102 B1	20
	Classic	16 A, 400 V AC		1 **2** 3 4 5 6 7 8	
		Rámeček pro elektroinstalační přístroje jednonásobný	jasně bílá béžová hnědá	3901C-B10 B1 3901C-B10 D2 3901C-B10 H3	20 20 20
	Classic	Pro přístroje stavebnicové.		1 2 3 4 **5** 6 7 8	

Poznámky:
N Novinka
Ž Produkt nemusí být skladem; bude dodán nejpozději do 3 týdnů.

Poznámky

← Návrat na obsah

03

Swing®, Swing®L

Swing®, Swing®L



Swing,
Swing L

NOVINKA

Spínače	64
Sdělovací technika	65
Termostaty	66
Stmívače	66
Snímače pohybu	66
Žaluziové spínače	67
LED osvětlení	67
Ostatní přístroje	67
Zásuvky	67
Rámečky Swing®	70
Rámečky Swing®L	71

03

Swing®



Swing®

Když potřebujete rozsvítit a zhasnout



Swing

NOVINKA



jasně bílá



světle šedá



krémová



béžová



hnědá

03

Swing®L



Swing®L
Ladný a praktický design



Swing L

NOVINKA



jasně bílá / jasně bílá



jasně bílá / světle šedá



jasně bílá / krémová



jasně bílá / mocca



jasně bílá / cihlová

Swing®, Swing®L
Spínače

	Řazení	Název	Barva	Objednací číslo	Jednot. bal. ks
	Pro design	**Technické údaje**		**Kompletnost**	
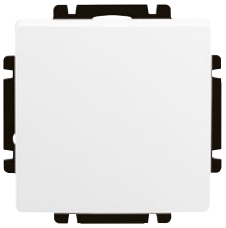	1	**Spínač jednopólový s krytem**			
			jasně bílá	3557G-A01340 B1	20
			krémová	3557G-A01340 C1	20
			béžová	3557G-A01340 D1	20
			světle šedá	3557G-A01340 S1	20
			hnědá	3557G-A01340 H1	20
	6	**Přepínač střídavý s krytem**			
			jasně bílá	3557G-A06340 B1	20
			krémová	3557G-A06340 C1	20
			béžová	3557G-A06340 D1	20
			světle šedá	3557G-A06340 S1	20
			hnědá	3557G-A06340 H1	20
	7	**Přepínač křížový s krytem**			
			jasně bílá	3557G-A07340 B1	20
			krémová	3557G-A07340 C1	20
			béžová	3557G-A07340 D1	20
			světle šedá	3557G-A07340 S1	20
	Swing®		hnědá	3557G-A07340 H1	20
	Swing®L	10 AX, 250 V AC		1 **2** 3 4 **5** 6 7 8	
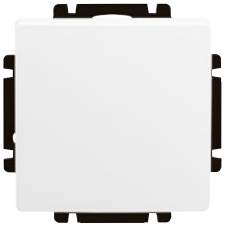	1/0	**Ovládač zapínací s krytem**			
			jasně bílá	3557G-A80340 B1	20
			krémová	3557G-A80340 C1	20
			béžová	3557G-A80340 D1	20/1
			světle šedá	3557G-A80340 S1	20/1
			hnědá	3557G-A80340 H1	20/1
	Swing®				
	Swing®L	10 A, 250 V AC		1 **2** 3 4 **5** 6 7 8	
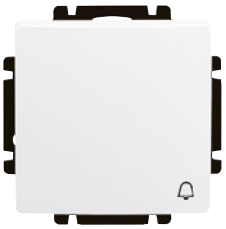	1/0	**Ovládač zapínací s krytem se symbolem zvonku**			
			jasně bílá	3557G-A80343 B1	20
			krémová	3557G-A80343 C1	20/1
			béžová	3557G-A80343 D1	20/1
			světle šedá	3557G-A80343 S1	20/1
			hnědá	3557G-A80343 H1	20/1
	Swing®				
	Swing®L	10 A, 250 V AC		1 **2** 3 4 **5** 6 7 8	
	5	**Přepínač sériový s krytem**			
			jasně bílá	3557G-A05340 B1	20
			krémová	3557G-A05340 C1	20
			béžová	3557G-A05340 D1	20
			světle šedá	3557G-A05340 S1	20
			hnědá	3557G-A05340 H1	20
	Swing®				
	Swing®L	10 AX, 250 V AC		1 **2** 3 4 **5** 6 7 8	
	6+6 (6+1)	**Přepínač střídavý dvojitý s krytem**			
			jasně bílá	3557G-A52340 B1	20
			krémová	3557G-A52340 C1	20
			béžová	3557G-A52340 D1	20
			světle šedá	3557G-A52340 S1	20
			hnědá	3557G-A52340 H1	20
	Swing®				
	Swing®L	10 AX, 250 V AC		1 **2** 3 4 **5** 6 7 8	
	1/0+1/0	**Ovládač zapínací dvojitý s krytem**			
			jasně bílá	3557G-A87340 B1	20/1
			krémová	3557G-A87340 C1	20/1
			béžová	3557G-A87340 D1	20/1
			světle šedá	3557G-A87340 S1	20/1
			hnědá	3557G-A87340 H1	20/1
	Swing®				
	Swing®L	10 A, 250 V AC		1 **2** 3 4 **5** 6 7 8	

Poznámky:

Swing®, Swing®L
Spínače • Sdělovací technika

Řazení / Pro přístroje	Název	Barva	Objednací číslo	Jednot. bal. ks	
Pro design	**Technické údaje**		**Kompletnost**		
1So	**Spínač jednopólový s krytem, s průzorem** [1) 2)]	jasně bílá	3557G-A01341 B1	20	
		krémová	3557G-A01341 C1	20/1	
		béžová	3557G-A01341 D1	20/1	
		světle šedá	3557G-A01341 S1	20/1	
		hnědá	3557G-A01341 H1	20/1	
2S, 2	**Spínač dvojpólový s krytem, s průzorem** [1)]	jasně bílá	3557G-A02342 B1	20/1	
		krémová	3557G-A02342 C1	20/1	
		béžová	3557G-A02342 D1	20/1	
		světle šedá	3557G-A02342 S1	20/1	
		hnědá	3557G-A02342 H1	20/1	
6So	**Přepínač střídavý s krytem, s průzorem** [1) 2)]	jasně bílá	3557G-A06341 B1	20	
		krémová	3557G-A06341 C1	20/1	
		béžová	3557G-A06341 D1	20/1	
		světle šedá	3557G-A06341 S1	20/1	
		hnědá	3557G-A06341 H1	20/1	
7So	**Přepínač křížový s krytem, s průzorem** [1) 2)]	jasně bílá	3557G-A07341 B1	20	
		krémová	❷ 3557G-A07341 C1	20/1	
		béžová	❷ 3557G-A07341 D1	20/1	
		světle šedá	❷ 3557G-A07341 S1	20/1	
		hnědá	❷ 3557G-A07341 H1	20/1	
Swing® **Swing®L**	10 AX, 250 V AC		1 **2** 3 4 **5** 6 7 8		
1/0So, 1/0S	**Ovládač zapínací s krytem, se svorkou N, s průzorem** [1)]	jasně bílá	3557G-A91342 B1	20	
		krémová	3557G-A91342 C1	20/1	
		béžová	3557G-A91342 D1	20/1	
		světle šedá	3557G-A91342 S1	20/1	
		hnědá	3557G-A91342 H1	20/1	
Swing® **Swing®L**	10 A, 250 V AC		1 **2** 3 4 **5** 6 7 8		
5011-A3503 5011-A3607 5011-A3614 5011-A3303	**Kryt zásuvky televizní, rozhlasové (a satelitní)**	jasně bílá	5011G-A00300 B1	10	
		krémová	5011G-A00300 C1	10	
		béžová	5011G-A00300 D1	10	
		světle šedá	5011G-A00300 S1	10	
		hnědá	5011G-A00300 H1	10	
Swing® **Swing®L**			1 2 3 **4** **5** 6 7 8		
5013U-A00103	**Kryt zásuvky telefonní jednonásobné**	jasně bílá	5013G-A00213 B1	10	
		krémová	❷ 5013G-A00213 C1	10	
		béžová	❷ 5013G-A00213 D1	10	
		světle šedá	❷ 5013G-A00213 S1	10	
		hnědá	❷ 5013G-A00213 H1	10	
Swing® **Swing®L**			1 2 3 **4** **5** 6 7 8		
RJ45C5U RJ45C6U RJ45C5S RJ45C6AS 1116412-3 1116412-2 1479190-3 1479191-3	**Kryt zásuvky komunikační** S kovovým upevňovacím třmenem. Pro upevnění dvou komunikačních zásuvek typu Modular-Jack (keystone), záslepek nebo reproduktorových svorek (max. doporučená šířka 18,3 mm). Rozměry otvorů: 19,4 × 14,8 mm	jasně bílá	5014G-A02018 B1	10	
		krémová	5014G-A02018 C1	10	
		béžová	5014G-A02018 D1	10	
		světle šedá	5014G-A02018 S1	10	
		hnědá	5014G-A02018 H1	10	
Swing® **Swing®L**			1 2 3 **4** **5** 6 7 8		

Poznámky:
[1)] Doutnavka ani LED není součástí spínače – viz strana 47, 78.
[2)] Spínač osazený orientační doutnavkou nelze použít pro spínání svítidel s elektronickými předřadníky.
❷ Produkt nemusí být skladem; bude dodán nejpozději do 3 týdnů.

Swing®, Swing®L

Sdělovací technika • Termostaty • Stmívače • Snímače pohybu

	Pro přístroje / Řazení	Název	Barva	Objednací číslo	Jednot. bal. ks
	Pro design	**Technické údaje**		**Kompletnost**	
	5014G-A02018 .. 5014T-A00418 ... 5014A-A02018 .. 5014H-A01018 .. 5014K-C01018 .. **Swing® (L)** **Zoni®** **Tango®** **Levit® (M)** **Decento®**	**Záslepka** **pro zásuvku komunikační**	bílá černá	1116412-3 1116412-2 1 2 3 4 5 6 **7** 8	25/1 25/1
	2CKA001032A0525 2CKA001032A0528 2CKA001032A0531 **Swing®** **Swing®L**	**Kryt termostatu prostorového s otočným ovladačem** [59] S upevňovací maticí. Pro prostorový termostat se zapínacím nebo přepínacím kontaktem. Pro termostat pro topení/chlazení. NOVINKA	jasně bílá krémová béžová světle šedá hnědá 1 2 3 **4** **5** 6 7 8	N 3292G-A00300 B1 N 3292G-A00300 C1 N 3292G-A00300 D1 N 3292G-A00300 S1 N 3292G-A00300 H1	10 10 10 10 10
	3292U-A00003 **Swing®** **Swing®L**	**Termostat univerzální** **s otočným nastavením teploty** Ovládací jednotka (nutno použít spínací přístroj). Volitelná funkce prostorového, nebo podlahového termostatu. Lineární nastavení teploty. Indikace stavu výstupu dvojbarevnou LED. Tlačítka pro zapnutí/vypnutí regulace (neodpojuje od napájení) a pro ruční snížení teploty (s indikací LED). Pracovní teplota: 0 °C až +55 °C Prostorový termostat s tepelnou zpětnou vazbou: Nastavitelné teploty: cca +13 °C až +27 °C Nastavitelné ruční snížení teploty: cca 2 K až 8 K Hystereze: cca ±0,25 K Podlahový termostat: Nastavitelné teploty: cca +15 °C až +48 °C Nastavitelné ruční snížení teploty: cca 4 K až 16 K Hystereze: cca ±0,5 K. Ke svorkám 1, 2 spínacího přístroje je nutné připojit vnější snímač teploty 3292U-A90100 (není součástí dodávky).	jasně bílá krémová béžová světle šedá hnědá 1 2 3 **4** **5** 6 7 8	3292G-A10101 B1 3292G-A10101 C1 3292G-A10101 D1 3292G-A10101 S1 3292G-A10101 H1	1 1 1 1 1
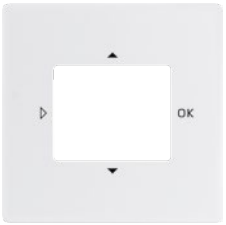	2CHX880040A0033 2CKA006410A0393 2CKA006410A0399 2CKA001032A0518 **Swing®** **Swing®L**	**Kryt pro přístroje s displejovým modulem** Pro termostat se spínacími hodinami, časovač Busch-Timer®, ovladač časovací komfortní Busch-Timer® nebo snímač kvality vzduchu.	jasně bílá krémová béžová světle šedá hnědá 1 2 3 **4** **5** 6 7 8	3299G-A40100 B1 3299G-A40100 C1 3299G-A40100 D1 3299G-A40100 S1 3299G-A40100 H1	5/1 5/1 5/1 5/1 5/1
	2CKA006512A0345 2CKA006515A0704 2CKA006520A0227 2CKA006599A2035 2CKA006599A2988 2CKA006599A2987 2CKA006599A3026 2CKA006599A3025 **Swing®** **Swing®L**	**Kryt stmívače s otočným ovladačem** [16] S upevňovací maticí.	jasně bílá krémová béžová světle šedá hnědá 1 2 3 **4** **5** 6 7 8	3294G-A00125 B1 3294G-A00125 C1 3294G-A00125 D1 3294G-A00125 S1 3294G-A00125 H1	5 5/1 5/1 5/1 5/1
	3299U-A00006 3299U-A00007 3299U-A00001 **Swing®** **Swing®L**	**Snímač spínače automatického** Úhel pokrytí: cca 180° (1 rovina – viz strana 623) Nastavitelné hodnoty (na zadní straně krytu): prahové osvětlení (cca 5 - 1 000 lx); citlivost; zpoždění vypnutí (5 s - 10 min., příp. stiskem integrovaného tlačítka na 15, 30, 45, 60 min.) Pracovní teplota: –10 °C až +55 °C **Snímač je nutné doplnit vhodným spínacím přístrojem podle druhu a velikosti zátěže.**	jasně bílá krémová béžová světle šedá hnědá 1 2 3 **4** **5** 6 7 8	3299G-A02180 B1 3299G-A02180 C1 3299G-A02180 D1 3299G-A02180 S1 3299G-A02180 H1	1 1 1 1 1

Poznámky:

[16] Osvětlení krytu doutnavkou ani LED nelze použít.

[59] Tento produkt bude dostupný pravděpodobně ve 2. pololetí 2024.

N Novinka

Swing®, Swing®L

Žaluziové spínače • LED osvětlení • Ostatní přístroje • Zásuvky

Řazení / Pro přístroje	Název	Barva	Objednací číslo	Jednot. bal. ks	
Pro design	**Technické údaje**		**Kompletnost**		
1+1 s blokováním	**Spínač žaluziový jednopólový s krytem**	jasně bílá krémová béžová světle šedá hnědá	3557G-A89340 B1 3557G-A89340 C1 3557G-A89340 D1 3557G-A89340 S1 3557G-A89340 H1	20/1 20/1 20/1 20/1 20/1	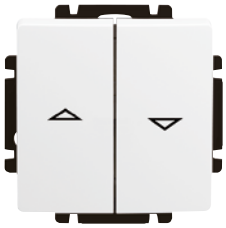
Swing® **Swing®L**	10 AX, 250 V AC		1 **2** 3 4 **5** 6 7 8		
1/0+1/0 s blokováním	**Ovládač žaluziový jednopólový s krytem**	jasně bílá krémová béžová světle šedá hnědá	3557G-A88340 B1 3557G-A88340 C1 3557G-A88340 D1 3557G-A88340 S1 3557G-A88340 H1	20/1 20/1 20/1 20/1 20/1	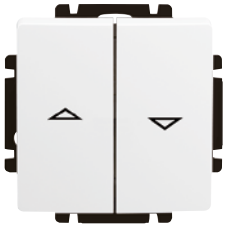
Swing® **Swing®L**	10 A, 250 V AC		1 **2** 3 4 **5** 6 7 8		
3917U-A00050 3917U-A00051 3917U-A00052 3917U-A00053 3299U-A52500 5525U-A00100	**Kryt přístroje osvětlení s LED nebo adaptéru Profil 45** Pro přístroje osvětlení s LED. Pro adaptér pro přístroje Profil 45.	jasně bílá krémová béžová světle šedá hnědá	5016G-A00070 B1 5016G-A00070 C1 5016G-A00070 D1 5016G-A00070 S1 5016G-A00070 H1	5/1 5/1 5/1 5/1 5/1	
Swing® **Swing®L**			1 2 3 **4** **5** 6 7 8		
	Vývodka kabelová Pro přechod z pevné instalace na pohyblivý přívod. S odlehčovací sponou. Propojovací svorkovnice není součástí dodávky. Průměr kabelu pohyblivého přívodu: max. 13 mm	jasně bílá krémová béžová světle šedá hnědá	3938G-A00034 B1 3938G-A00034 C1 3938G-A00034 D1 3938G-A00034 S1 3938G-A00034 H1	5/1 5/1 5/1 5/1 5/1	
Swing® **Swing®L**			1 **2** 3 4 **5** 6 7 8		
	Kryt zaslepovací S plastovým upevňovacím třmenem.	jasně bílá krémová béžová světle šedá hnědá	3902G-A00001 B1 3902G-A00001 C1 3902G-A00001 D1 3902G-A00001 S1 3902G-A00001 H1	10 10/1 10/1 10/1 10/1	
Swing® **Swing®L**			1 **2** 3 4 **5** 6 7 8		
2P+PE	**Zásuvka jednonásobná s ochranným kolíkem, s clonkami** NOVINKA Bezšroubové připojení vodičů.	jasně bílá krémová béžová světle šedá hnědá	N 6619G-A06357 B1 N 6619G-A06357 C1 N 6619G-A06357 D1 N 6619G-A06357 S1 N 6619G-A06357 H1	10 10 10 10 10	
Swing® **Swing®L**	IP 40 16 A, 250 V AC		1 **2** 3 4 **5** 6 7 8		
2P+PE	**Zásuvka jednonásobná s ochranným kolíkem**	jasně bílá krémová béžová světle šedá hnědá karmínová (RAL 3003)	5518G-A02349 B1 5518G-A02349 C1 5518G-A02349 D1 5518G-A02349 S1 5518G-A02349 H1 5518G-A02349 R1	10 10 10 10 10 10	
Swing® **Swing®L**	16 A, 250 V AC		1 **2** 3 4 **5** 6 7 8		

Poznámky:
N Novinka
Exportní typy zásuvek v kapitole „Zásuvky jiných systémů“.

Swing®, Swing®L
Zásuvky

	Řazení	Název	Barva	Objednací číslo	Jednot. bal. ks
	Pro design	**Technické údaje**		**Kompletnost**	
	2P+PE	**Zásuvka jednonásobná s ochranným kolíkem, s clonkami**	jasně bílá	5518G-A02359 B1	10
			krémová	5518G-A02359 C1	10
			béžová	5518G-A02359 D1	10
			světle šedá	5518G-A02359 S1	10
			hnědá	5518G-A02359 H1	10
	Swing®	IP 40			
	Swing®L	16 A, 250 V AC		1 **2** 3 4 **5** 6 7 8	
	2P+PE	**Zásuvka jednonásobná s ochranným kolíkem, s clonkami, s popisovým polem**	jasně bílá	5518G-A02352 B1	10
			krémová	❷ 5518G-A02352 C1	10/1
			béžová	❷ 5518G-A02352 D1	10/1
			světle šedá	❷ 5518G-A02352 S1	10/1
			hnědá	❷ 5518G-A02352 H1	10/1
	Swing®	IP 40			
	Swing®L	16 A, 250 V AC		1 **2** 3 4 **5** 6 7 8	
	2P+PE	**Zásuvka jednonásobná s ochranným kolíkem, s ochranou před přepětím** Optická signalizace poruchy.	jasně bílá	5598G-A02349 B1	1
			krémová	5598G-A02349 C1	1
			béžová	5598G-A02349 D1	1
			světle šedá	5598G-A02349 S1	1
			hnědá	5598G-A02349 H1	1
			karmínová (RAL 3003)	5598G-A02349 R1	1
	Swing®	Technické parametry – viz strana 609.			
	Swing®L	16 A, 230 V AC		1 **2** 3 4 **5** 6 7 8	
	2P+PE	**Zásuvka jednonásobná s ochranným kolíkem, s clonkami** Pro náhradní elektrické zdroje.	karmínová (RAL 3003)	5518G-A02359 R1	10
	Swing®	IP 40			
	Swing®L	16 A, 250 V AC		1 **2** 3 4 **5** 6 7 8	
	2P+PE	**Zásuvka bezpečnostní FI-DOS s vestavěným proudovým chráničem, s clonkami** [59] Reziduální pracovní proud $I_{\Delta n}$: 30 mA Typ A, citlivost na střídavý i pulsní proud Jmenovitý proud I_n: 16 A Jmenovitá frekvence: 45 - 60 Hz Vybavovací čas při 5× $I_{\Delta n}$: max. 30 ms Jmenovitý zkratový proud: 3 000 A Odolnost proti impulsním proudům: 3 000 A, 8/20 µs Stupeň ochrany krytím: IP 20 Připojovací průřez: 1,5 až 2,5 mm² Vestavná hloubka: 32 mm Instalace je možná v soustavách TN-S, TN-C, TT. Ke svorkám L', N' lze připojit další zásuvky, které budou rovněž pod kontrolou proudového chrániče.	jasně bílá	5526G-A02369 B1	1
		Bezšroubové připojení vodičů.			
	Swing®	Typová řada: S3F1630			
	Swing®L	16 A, 230 V AC		1 **2** 3 4 **5** 6 7 8	
	2×(2P+PE)	**Zásuvka dvojnásobná s ochrannými kolíky** [18]	jasně bílá	5512G-C02349 B1	10
			krémová	5512G-C02349 C1	10
			béžová	5512G-C02349 D1	10
			světle šedá	5512G-C02349 S1	10
			hnědá	5512G-C02349 H1	10
	Swing®	16 A, 250 V AC		1 2 **3** 4 5 6 7 8	

Poznámky:

[18] Přístroj je určen pro montáž do elektroinstalačních krabic o vnitřním průměru 68 mm. Při montáži do dutých příček použijte krabice KUL 68-45/LD, KPRL 68-70/LD nebo KPR 68/71L (dodává KOPOS KOLÍN a.s.).

[59] Tento produkt bude dostupný pravděpodobně ve 2. pololetí 2024.

❷ Produkt nemusí být skladem; bude dodán nejpozději do 3 týdnů.

Schéma zapojení k bezpečnostním zásuvkám FI-DOS – viz strana 641. **Exportní typy zásuvek v kapitole „Zásuvky jiných systémů“.**

Swing®, Swing®L
Zásuvky

Řazení	Název	Barva	Objednací číslo	Jednot. bal. ks	
Pro design	**Technické údaje**		**Kompletnost**		
2×(2P+PE)	**Zásuvka dvojnásobná polozapuštěná s ochrannými kolíky** [18]	jasně bílá	5512G-C02249 B1	10	
		krémová	5512G-C02249 C1	10/1	
		béžová	5512G-C02249 D1	10/1	
		světle šedá	5512G-C02249 S1	10/1	
		hnědá	5512G-C02249 H1	10/1	
Swing®	16 A, 250 V AC		1 2 **3** 4 5 6 7 8		
2×(2P+PE)	**Zásuvka dvojnásobná s ochrannými kolíky, s ochranou před přepětím** [18] Optická signalizace poruchy.	jasně bílá	5592G-C02349 B1	1	
		krémová	5592G-C02349 C1	1	
		béžová	5592G-C02349 D1	1	
		světle šedá	5592G-C02349 S1	1	
		hnědá	5592G-C02349 H1	1	
Swing®	Technické parametry – viz strana 609. 16 A, 230 V AC		1 2 **3** 4 5 6 7 8		
2×(2P+PE)	**Zásuvka dvojnásobná s ochrannými kolíky, s clonkami, s natočenou dutinou** [18] Kryt i rámeček mají stejnou barvu.	jasně bílá	5513J-C02357 B1	10	
		krémová	5513J-C02357 C1	10	
		béžová	5513J-C02357 D1	10	
		světle šedá	5513J-C02357 S1	10	
		hnědá	5513J-C02357 H1	10	
Swing®L	Bezšroubové připojení vodičů. IP 40 16 A, 250 V AC		1 2 **3** 4 5 6 7 8		
2×(2P+PE)	**Zásuvka dvojnásobná s ochrannými kolíky, s clonkami, s natočenou dutinou** [18] Barva krytu je jasně bílá.	jasně bílá / krémová	5513J-C02357 B1C1	10/1	
		jasně bílá / mocca	5513J-C02357 B1C3	10/1	
		jasně bílá / světle šedá	5513J-C02357 B1S1	10/1	
		jasně bílá / cihlová	5513J-C02357 B1R3	10/1	
Swing®L	Bezšroubové připojení vodičů. IP 40 16 A, 250 V AC		1 2 **3** 4 5 6 7 8		
2×(2P+PE)	**Zásuvka dvojnásobná polozapuštěná s ochrannými kolíky, s clonkami** [18]	jasně bílá	5512J-C02259 B1	10	
Swing®L	16 A, 250 V AC		1 2 **3** 4 5 6 7 8		
2×(2P+PE)	**Zásuvka dvojnásobná s ochrannými kolíky, s clonkami, s natočenou dutinou, s ochranou před přepětím** [18] Optická signalizace poruchy. Kryt i rámeček mají stejnou barvu. Technické parametry – viz strana 609. Bezšroubové připojení vodičů. IP 40	jasně bílá	5593J-C02357 B1	1	
		krémová	5593J-C02357 C1	1	
		béžová	5593J-C02357 D1	1	
		světle šedá	5593J-C02357 S1	1	
		hnědá	5593J-C02357 H1	1	
Swing®L	16 A, 230 V AC		1 2 **3** 4 5 6 7 8		
2×(2P+PE)	**Zásuvka dvojnásobná s ochrannými kolíky, s clonkami, s natočenou dutinou, s ochranou před přepětím** [18] Optická signalizace poruchy. Barva krytu je jasně bílá. Technické parametry – viz strana 609. Bezšroubové připojení vodičů. IP 40	jasně bílá / krémová	5593J-C02357 B1C1	1	
		jasně bílá / mocca	5593J-C02357 B1C3	1	
		jasně bílá / světle šedá	5593J-C02357 B1S1	1	
		jasně bílá / cihlová	5593J-C02357 B1R3	1	
Swing®L	16 A, 230 V AC		1 2 **3** 4 5 6 7 8		

Poznámky:

[18] Přístroj je určen pro montáž do elektroinstalačních krabic o vnitřním průměru 68 mm. Při montáži do dutých příček použijte krabice KUL 68-45/LD, KPRL 68-70/LD nebo KPR 68/71L (dodává KOPOS KOLÍN a.s.)

Exportní typy zásuvek v kapitole „Zásuvky jiných systémů".

Swing®
Rámečky

Pro přístroje	Název	Barva	Objednací číslo	Jednot. bal. ks
Pro design	**Technické údaje**		**Kompletnost**	

Další produkty designové řady Swing®, Swing®L najdete v kapitolách:
– Spínače a zásuvky IP 44, IP 54, IP 55, IP 66
– Zásuvky jiných systémů
– Úložný materiál

Schémata zapojení, rozměrové výkresy a další informace najdete v kapitole Technické údaje.

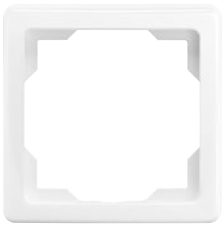

Rámeček pro elektroinstalační přístroje jednonásobný

jasně bílá	3901G-A00010 B1	20
krémová	3901G-A00010 C1	20
béžová	3901G-A00010 D1	20
světle šedá	3901G-A00010 S1	20
hnědá	3901G-A00010 H1	20

Swing® — 1 **2** 3 **4** **5** 6 7 8



Rámeček pro elektroinstalační přístroje dvojnásobný
Pro vodorovnou i svislou montáž.

jasně bílá	3901G-A00020 B1	10
krémová	3901G-A00020 C1	10
béžová	3901G-A00020 D1	10
světle šedá	3901G-A00020 S1	10
hnědá	3901G-A00020 H1	10

Swing® — 1 **2** 3 **4** **5** 6 7 8

Rámeček pro elektroinstalační přístroje trojnásobný
Pro vodorovnou i svislou montáž.

jasně bílá	3901G-A00030 B1	10
krémová	3901G-A00030 C1	10/1
béžová	3901G-A00030 D1	10/1
světle šedá	3901G-A00030 S1	10/1
hnědá	3901G-A00030 H1	10/1

Swing® — 1 **2** 3 **4** **5** 6 7 8

Rámeček pro elektroinstalační přístroje čtyřnásobný
Pro vodorovnou i svislou montáž.

jasně bílá	3901G-A00040 B1	10
krémová	3901G-A00040 C1	10/1
béžová	3901G-A00040 D1	10/1
světle šedá	3901G-A00040 S1	10/1
hnědá	3901G-A00040 H1	10/1

Swing® — 1 **2** 3 **4** **5** 6 7 8

Poznámky:

Swing®L
Rámečky

Pro přístroje	Název	Barva	Objednací číslo	Jednot. bal. ks	
Pro design	**Technické údaje**		**Kompletnost**		
	Rámeček pro elektroinstalační přístroje jednonásobný	jasně bílá	3901J-A00010 B1	20	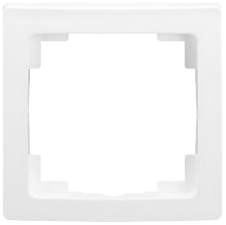
		krémová	3901J-A00010 C1	20	
		mocca	3901J-A00010 C3	20	
		světle šedá	3901J-A00010 S1	20	
		cihlová	3901J-A00010 R3	20	
Swing®L			1 2 3 4 5 6 7 8		
	Rámeček pro elektroinstalační přístroje dvojnásobný	jasně bílá	3901J-A00020 B1	10	
	Pro vodorovnou i svislou montáž.	krémová	3901J-A00020 C1	10	
		mocca	3901J-A00020 C3	10	
		světle šedá	3901J-A00020 S1	10	
		cihlová	3901J-A00020 R3	10	
Swing®L			1 2 3 4 5 6 7 8		
	Rámeček pro elektroinstalační přístroje trojnásobný	jasně bílá	3901J-A00030 B1	10	
	Pro vodorovnou i svislou montáž.	krémová	3901J-A00030 C1	10/1	
		mocca	3901J-A00030 C3	10/1	
		světle šedá	3901J-A00030 S1	10/1	
		cihlová	3901J-A00030 R3	10/1	
Swing®L			1 2 3 4 5 6 7 8		
	Rámeček pro elektroinstalační přístroje čtyřnásobný	jasně bílá	3901J-A00040 B1	10	
	Pro vodorovnou i svislou montáž.	krémová	3901J-A00040 C1	10/1	
		mocca	3901J-A00040 C3	10/1	
		světle šedá	3901J-A00040 S1	10/1	
		cihlová	3901J-A00040 R3	10/1	
Swing®L			1 2 3 4 5 6 7 8		
	Rámeček pro elektroinstalační přístroje pětinásobný	jasně bílá	3901J-A00050 B1	10/1	
	Pro vodorovnou i svislou montáž.	krémová	3901J-A00050 C1	10/1	
		mocca	3901J-A00050 C3	10/1	
		světle šedá	3901J-A00050 S1	10/1	
		cihlová	3901J-A00050 R3	10/1	
Swing®L			1 2 3 4 5 6 7 8		

Poznámky:

← Návrat na obsah

04

Zoni®

Zoni®

Spínače	76
Sdělovací technika	77
Termostaty	77
Časové spínače	78
Stmívače	78
Snímače pohybu	78
Dálkové ovládání	78
Žaluziové spínače	79
AudioWorld	79
LED osvětlení	79
Ostatní přístroje	79
Zásuvky	80
Rámečky	82



Zoni

NOVINKA

04

Zoni®

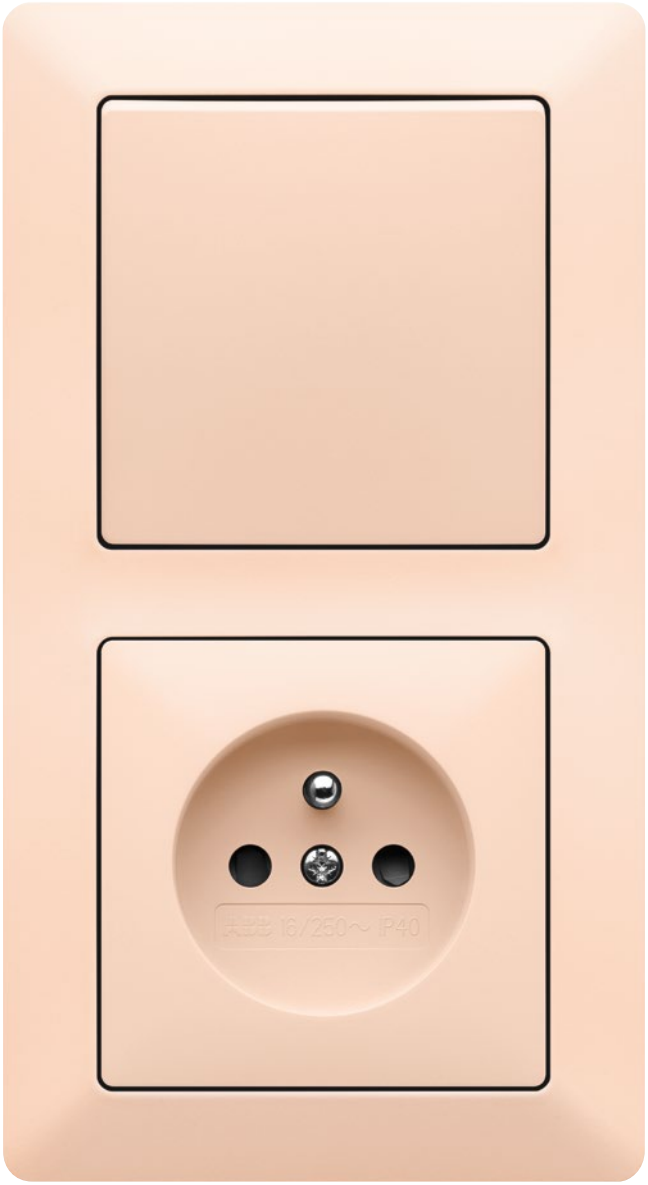

Zoni®

Vypínač nové generace



Zoni

NOVINKA

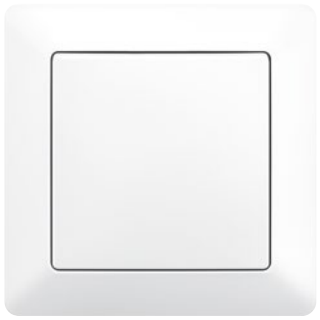

bílá

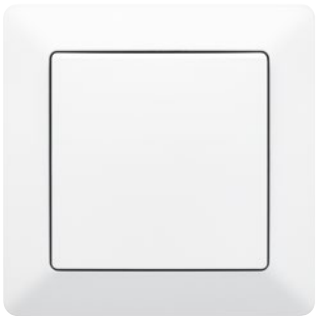

matná bílá

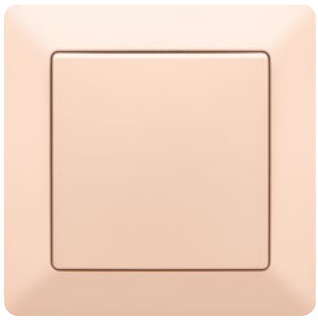

pudrová / bílá

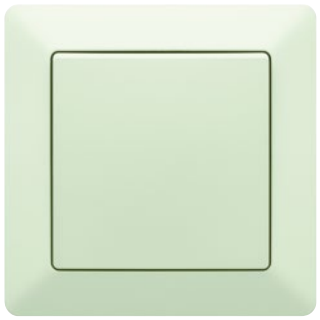

olivová / bílá



greige / bílá

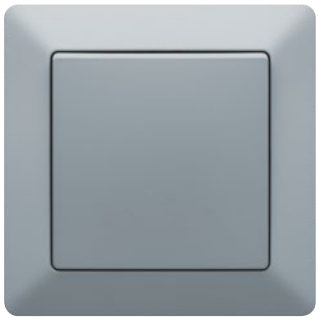

šedá / bílá



matná černá



matná černá / bílá



Zoni®
Spínače

	Pro přístroje	Název	Barva	Objednací číslo	Jednot. bal. ks
	Pro design	**Technické údaje**		**Kompletnost**	
	3559-A01345 3559-A06345 3559-A07345 3559-A91345 3559-A86345	**Kryt jednoduchý** Pro spínače řazení 1, 6, 7. Pro ovládače řazení 1/0, 6/0.	bílá matná bílá šedá pudrová olivová greige matná černá	N 3559T-A00651 500 N 3559T-A00651 240 N 3559T-A00651 241 N 3559T-A00651 242 N 3559T-A00651 243 N 3559T-A00651 244 N 3559T-A00651 237	20/1 20/1 20/1 20/1 20/1 20/1 20/1
	Zoni®			1 2 3 **4** **5** 6 7 8	
	3559-A01345 3559-A21345 3559-A06345 3559-A25345 3559-A07345 3559-A91345 3559-A86345	**Kryt jednoduchý s čirým průzorem** Pro spínače řazení 1So, 1S, 6So, 6S, 7So. Pro ovládače řazení 1/0So (1/0S), 6/0So (6/0S).	bílá matná bílá šedá pudrová olivová greige matná černá	N 3559T-A00653 500 N 3559T-A00653 240 N 3559T-A00653 241 N 3559T-A00653 242 N 3559T-A00653 243 N 3559T-A00653 244 N 3559T-A00653 237	20/1 20/1 20/1 20/1 20/1 20/1 20/1
	Zoni®			1 2 3 **4** **5** 6 7 8	
	3559-A01345 3559-A06345 3559-A07345 3559-A91345 3559-A86345 3558-A01340 3558-A06340 3558-A07340 3558-A91342	**Kryt jednoduchý s popisovým polem** Pro spínače řazení 1, 6, 7. Pro ovládače řazení 1/0, 6/0.	bílá matná bílá šedá pudrová olivová greige matná černá	N 3559T-A00610 500 N 3559T-A00610 240 N 3559T-A00610 241 N 3559T-A00610 242 N 3559T-A00610 243 N 3559T-A00610 244 N 3559T-A00610 237	20/1 20/1 20/1 20/1 20/1 20/1 20/1
	Zoni®			1 2 3 **4** **5** 6 7 8	
	3559T-A00610 ..	**Pole popisové se symbolem zvonku** Pro kryt jednoduchý s popisovým polem.		N 3559T-A00271	50/1
	3559T-A00610 ..	**Pole popisové se symbolem světla** Pro kryt jednoduchý s popisovým polem.		N 3559T-A00272	50/1
	Zoni®			1 2 3 4 5 6 **7** 8	
	3559-A02345	**Kryt jednoduchý s potiskem** Pro spínač řazení 2. Nelze použít doutnavku ani LED.	bílá matná bílá šedá pudrová olivová greige matná černá	N 3559T-A00655 500 N 3559T-A00655 240 N 3559T-A00655 241 N 3559T-A00655 242 N 3559T-A00655 243 N 3559T-A00655 244 N 3559T-A00655 237	20/1 20/1 20/1 20/1 20/1 20/1 20/1
	Zoni®			1 2 3 **4** **5** 6 7 8	
	1011-0-0816 CZ	**Kryt jednoduchý s potiskem** Pro spínač řazení 3. Nelze použít doutnavku ani LED.	bílá matná bílá šedá pudrová olivová greige matná černá	N 3559T-A00933 500 N 3559T-A00933 240 N 3559T-A00933 241 N 3559T-A00933 242 N 3559T-A00933 243 N 3559T-A00933 244 N 3559T-A00933 237	20/1 20/1 20/1 20/1 20/1 20/1 20/1
	Zoni®			1 2 3 **4** **5** 6 7 8	
	3559-A05345 3559-A52345 3559-A53345 3559-A87345	**Kryt dělený** Pro spínače řazení 5, 6+6 (6+1), 6+6/0 (6+1/0). Pro ovládač řazení 1/0+1/0.	bílá matná bílá šedá pudrová olivová greige matná černá	N 3559T-A00652 500 N 3559T-A00652 240 N 3559T-A00652 241 N 3559T-A00652 242 N 3559T-A00652 243 N 3559T-A00652 244 N 3559T-A00652 237	20/1 20/1 20/1 20/1 20/1 20/1 20/1
	Zoni®			1 2 3 **4** **5** 6 7 8	

Poznámky:
N Novinka

Zoni®

Spínače • Sdělovací technika • Termostaty

Pro přístroje	Název	Barva	Objednací číslo	Jednot. bal. ks	
Pro design	**Technické údaje**		**Kompletnost**		
2TKA000153G1	**Kryt spínače trojnásobného**				
		bílá	N 3559T-A00666 500	20/1	
		matná bílá	N 3559T-A00666 240	20/1	
		šedá	N 3559T-A00666 241	20/1	
		pudrová	N 3559T-A00666 242	20/1	
		olivová	N 3559T-A00666 243	20/1	
		greige	N 3559T-A00666 244	20/1	
		matná černá	N 3559T-A00666 237	20/1	
Zoni®			1 2 3 **4** **5** 6 7 8		
3559-A92445	**Kryt spínače kartového** [59]				
	S čirým průzorem.	bílá	N 3559T-A00700 500	10/1	
	Pro řazení So doporučujeme použít LED (3916-0544).	matná bílá	N 3559T-A00700 240	10/1	
		šedá	N 3559T-A00700 241	10/1	
		pudrová	N 3559T-A00700 242	10/1	
		olivová	N 3559T-A00700 243	10/1	
		greige	N 3559T-A00700 244	10/1	
		matná černá	N 3559T-A00700 237	10/1	
Zoni®			1 2 3 **4** **5** 6 7 8		
5011-A3503 5011-A3607 5011-A3614 5011-A3303	**Kryt zásuvky televizní, rozhlasové (a satelitní)**				
		bílá	N 5011T-A00300 500	10/1	
		matná bílá	N 5011T-A00300 240	10/1	
		šedá	N 5011T-A00300 241	10/1	
		pudrová	N 5011T-A00300 242	10/1	
		olivová	N 5011T-A00300 243	10/1	
		greige	N 5011T-A00300 244	10/1	
		matná černá	N 5011T-A00300 237	10/1	
Zoni®			1 2 3 **4** **5** 6 7 8		
2CKA000230A0403 2CKA000230A0404 2CKA000230A0432 2CKA000230A0420 2CKA000230A0426 2CKA006400A0399	**Kryt zásuvky reproduktorové, komunikační přímé nebo přístroje nabíjecího USB** Pro stereofonní reproduktorovou zásuvku (2CKA000230A0403, 2CKA000230A0404), pro komunikační zásuvky HDMI, USB, VGA nebo pro nabíjecí přístroj USB.				
		bílá	N 5014T-A00040 500	10/1	
		matná bílá	N 5014T-A00040 240	10/1	
		šedá	N 5014T-A00040 241	10/1	
		pudrová	N 5014T-A00040 242	10/1	
		olivová	N 5014T-A00040 243	10/1	
		greige	N 5014T-A00040 244	10/1	
		matná černá	N 5014T-A00040 237	10/1	
Zoni®			1 2 3 **4** **5** 6 7 8		
RJ45C5U RJ45C6U RJ45C5S RJ45C6AS 1116412-3 1116412-2 1479190-3 1479191-3	**Kryt zásuvky komunikační** S popisovým polem. S plastovým upevňovacím třmenem. Pro upevnění dvou komunikačních zásuvek typu Modular-Jack (keystone), záslepek nebo reproduktorových svorek (max. doporučená šířka modulu 19 mm).				
		bílá	N 5014T-A00418 500	10/1	
		matná bílá	N 5014T-A00418 240	10/1	
		šedá	N 5014T-A00418 241	10/1	
		pudrová	N 5014T-A00418 242	10/1	
		olivová	N 5014T-A00418 243	10/1	
		greige	N 5014T-A00418 244	10/1	
		matná černá	N 5014T-A00418 237	10/1	
Zoni®			1 2 3 **4** **5** 6 7 8		
5014G-A02018 .. 5014T-A00418 ... 5014A-A02018 .. 5014H-A01018 .. 5014K-C01018 .. **Swing® (L)** **Zoni®** **Tango®** **Levit® (M)** **Decento®**	**Záslepka pro zásuvku komunikační**				
		bílá	1116412-3	25/1	
		černá	1116412-2	25/1	
			1 2 3 4 5 6 **7** 8		
2CKA001032A0525 2CKA001032A0528 2CKA001032A0531	**Kryt termostatu prostorového s otočným ovladačem** S upevňovací maticí. Pro prostorový termostat se zapínacím nebo přepínacím kontaktem. Pro termostat pro topení/chlazení.				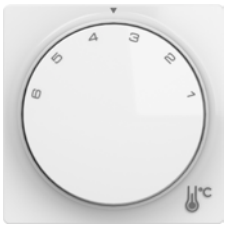
		bílá	N 3292T-A00300 500	5/1	
		matná bílá	N 3292T-A00300 240	5/1	
		šedá	N 3292T-A00300 241	5/1	
		pudrová	N 3292T-A00300 242	5/1	
		olivová	N 3292T-A00300 243	5/1	
		greige	N 3292T-A00300 244	5/1	
		matná černá	N 3292T-A00300 237	5/1	
Zoni®			1 2 3 **4** **5** 6 7 8		

Poznámky:

[59] Tento produkt bude dostupný pravděpodobně ve 2. pololetí 2024.

N Novinka

Zoni®

Časové spínače • Stmívače • Snímače pohybu • Dálkové ovládání

	Pro přístroje	Název	Barva	Objednací číslo	Jednot. bal. ks
	Pro design	**Technické údaje**		**Kompletnost**	
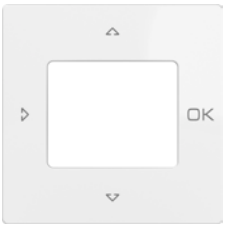	2CHX880040A0033 2CKA006410A0393 2CKA006410A0399 2CKA001032A0518	**Kryt pro přístroje s displejovým modulem** Pro termostat se spínacími hodinami, časovač Busch-Timer®, ovladač časovací komfortní Busch-Timer® nebo snímač kvality vzduchu.	bílá matná bílá šedá pudrová olivová greige matná černá	N 3299T-A40100 500 N 3299T-A40100 240 N 3299T-A40100 241 N 3299T-A40100 242 N 3299T-A40100 243 N 3299T-A40100 244 N 3299T-A40100 237	5/1 5/1 5/1 5/1 5/1 5/1 5/1
	Zoni®			1 2 3 **4** 5 6 7 8	
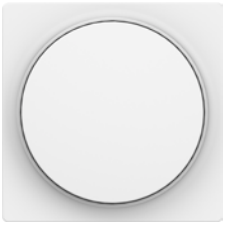	2CKA006512A0345 2CKA006515A0704 2CKA006520A0227 2CKA006599A2035 2CKA006599A2988 2CKA006599A2987 2CKA006599A3026 2CKA006599A3025	**Kryt stmívače s otočným ovladačem** [16] S upevňovací maticí.	bílá matná bílá šedá pudrová olivová greige matná černá	N 3294T-A00123 500 N 3294T-A00123 240 N 3294T-A00123 241 N 3294T-A00123 242 N 3294T-A00123 243 N 3294T-A00123 244 N 3294T-A00123 237	5/1 5/1 5/1 5/1 5/1 5/1 5/1
	Zoni®			1 2 3 **4** 5 6 7 8	
	2CKA006500A0013 2CKA006400A0099 2CKA006200A0281	**Kryt stmívače krátkocestného flex** Pro kompletaci je kromě přístroje a rámečku nutný ještě ovládací prvek 2CKA006400A0099 (bez možnosti vzdáleného ovládání) nebo 2CKA006200A0281 (s integrovaným Bluetooth komunikátorem). Více informací v kapitole ABB flexTronics®, ABB-free@home® flex na str. 234, 240.	bílá matná bílá šedá pudrová olivová greige matná černá	N 6220T-A01000 500 N 6220T-A01000 240 N 6220T-A01000 241 N 6220T-A01000 242 N 6220T-A01000 243 N 6220T-A01000 244 N 6220T-A01000 237	5/1 5/1 5/1 5/1 5/1 5/1 5/1
	Zoni®			1 2 3 **4** 5 **6** 7 8	
	3299U-A00006 3299U-A00007 3299U-A00001	**Snímač spínače automatického** Úhel pokrytí: cca 180° (2 roviny – viz strana 623) Nastavitelné hodnoty (na zadní straně krytu): prahové osvětlení (cca 5 - 1 000 lx); citlivost; zpoždění vypnutí (5 s - 10 min., příp. stiskem integrovaného tlačítka na 15, 30, 45, 60 min.) Pracovní teplota: –10 °C až +55 °C	bílá matná bílá šedá pudrová olivová greige matná černá	N 3299T-A02182 500 N 3299T-A02182 240 N 3299T-A02182 241 N 3299T-A02182 242 N 3299T-A02182 243 N 3299T-A02182 244 N 3299T-A02182 237	1 1 1 1 1 1 1
	Zoni®	**Snímač je nutné doplnit vhodným spínacím přístrojem podle druhu a velikosti zátěže.**		1 2 3 **4** 5 6 7 8	
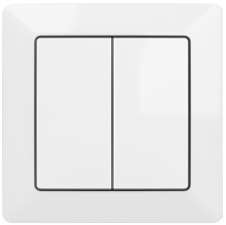		**Sada Friends of Hue smart switch** Inteligentní ovladač pro bezdrátové dálkové spínání a stmívání svítidel Philips Hue. Možnost využívání dvou světelných scén. Bezbateriové bezúdržbové provedení. Lze používat také v rámci systémové instalace ABB-free@home®. Vyžaduje Philips Hue Bridge 2. generace (hranatý tvar) a Philips Hue App (verze 3.2 nebo vyšší). Obsahuje vysílač Friends of Hue smart switch, ovládací kryt, rámeček, základnu a oboustranně lepicí pásky. Upevnění na povrch nebo k instalační krabici.	bílá	N 6221T-C01000 500	1
	Zoni®			1 2 **3** 4 5 6 7 8	
	2CKA006710A0031 2CKA006710A0030 6221T-C01000 500	**Kryt pro chytrý ovladač** Pro kompletaci sady Bluetooth Low Energy smart switch. Pro kompletaci nebo změnu barevného provedení sady Friends of Hue smart switch.	bílá matná bílá šedá pudrová olivová greige matná černá	N 6221T-A01010 500 N 6221T-A01010 240 N 6221T-A01010 241 N 6221T-A01010 242 N 6221T-A01010 243 N 6221T-A01010 244 N 6221T-A01010 237	5/1 5/1 5/1 5/1 5/1 5/1 5/1
	Zoni®	Typová řada: 6221T		1 2 3 **4** 5 6 7 8	

Poznámky:
[16] Osvětlení krytu doutnavkou ani LED nelze použít.
N Novinka

Zoni®

Žaluziové spínače • AudioWorld • LED osvětlení • Ostatní přístroje

Pro přístroje	Název	Barva	Objednací číslo	Jednot. bal. ks	
Pro design	**Technické údaje**		**Kompletnost**		
3559-A89345 3559-A88345	**Kryt spínače žaluziového dělený s potiskem** Pro spínač řazení 1+1 s blokováním. Pro ovládač řazení 1/0+1/0 s blokováním.	bílá matná bílá šedá pudrová olivová greige matná černá	N 3559T-A00662 500 N 3559T-A00662 240 N 3559T-A00662 241 N 3559T-A00662 242 N 3559T-A00662 243 N 3559T-A00662 244 N 3559T-A00662 237	20/1 20/1 20/1 20/1 20/1 20/1 20/1	
Zoni®			1 2 3 **4** **5** 6 7 8		
2CKA006400A0096 2CKA006400A0099 2CKA006200A0281	**Kryt spínače žaluziového krátkocestného flex** Pro kompletaci je kromě přístroje a rámečku nutný ještě ovládací prvek 2CKA006400A0099 (bez možnosti vzdáleného ovládání) nebo 2CKA006200A0281 (s integrovaným Bluetooth komunikátorem). Více informací v kapitole ABB flexTronics®, ABB-free@home® flex na str. 234, 240.	bílá matná bílá šedá pudrová olivová greige matná černá	N 6220T-A01002 500 N 6220T-A01002 240 N 6220T-A01002 241 N 6220T-A01002 242 N 6220T-A01002 243 N 6220T-A01002 244 N 6220T-A01002 237	5/1 5/1 5/1 5/1 5/1 5/1 5/1	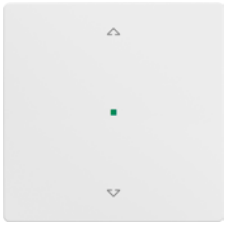
Zoni®			1 2 3 **4** **5** **6** 7 8		
2CHX880040A0033 2CKA006410A0393 2CKA006410A0399 2CKA001032A0518	**Kryt pro přístroje s displejovým modulem** Pro termostat se spínacími hodinami, časovač Busch-Timer®, ovladač časovací komfortní Busch-Timer® nebo snímač kvality vzduchu.	bílá matná bílá šedá pudrová olivová greige matná černá	N 3299T-A40100 500 N 3299T-A40100 240 N 3299T-A40100 241 N 3299T-A40100 242 N 3299T-A40100 243 N 3299T-A40100 244 N 3299T-A40100 237	5/1 5/1 5/1 5/1 5/1 5/1 5/1	
Zoni®			1 2 3 **4** **5** 6 7 8		
2CKA008200A0276 2CKA008200A0279 2CKA008200A0153	**Kryt zesilovače s tunerem FM/DAB+ nebo internetového rádia Busch-iNet**	bílá matná bílá šedá pudrová olivová greige matná černá	N 3299T-A40200 500 N 3299T-A40200 240 N 3299T-A40200 241 N 3299T-A40200 242 N 3299T-A40200 243 N 3299T-A40200 244 N 3299T-A40200 237	5/1 5/1 5/1 5/1 5/1 5/1 5/1	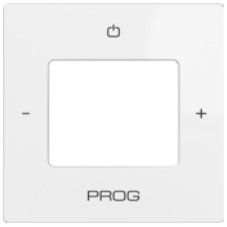
Zoni®			1 2 3 **4** **5** 6 7 8		
2CKA008200A0042	**Kryt pro reproduktor** Pro zapuštěný reproduktor. S kulatou mřížkou.	bílá matná bílá šedá pudrová olivová greige matná černá	N 5016T-A00075 500 N 5016T-A00075 240 N 5016T-A00075 241 N 5016T-A00075 242 N 5016T-A00075 243 N 5016T-A00075 244 N 5016T-A00075 237	5/1 5/1 5/1 5/1 5/1 5/1 5/1	
Zoni®			1 2 3 **4** **5** 6 7 8		
3917U-A00050 3917U-A00051 3917U-A00052 3917U-A00053 3299U-A52500 5525U-A00100	**Kryt přístroje osvětlení s LED nebo adaptéru Profil 45** Pro přístroje osvětlení s LED. Pro adaptér pro přístroje Profil 45.	bílá matná bílá šedá pudrová olivová greige matná černá	N 5016T-A00070 500 N 5016T-A00070 240 N 5016T-A00070 241 N 5016T-A00070 242 N 5016T-A00070 243 N 5016T-A00070 244 N 5016T-A00070 237	5/1 5/1 5/1 5/1 5/1 5/1 5/1	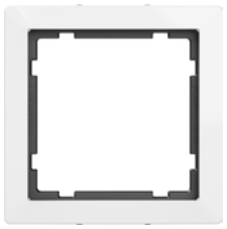
Zoni®			1 2 3 **4** **5** 6 7 8		
	Vývodka kabelová Pro přechod z pevné instalace na pohyblivý přívod. S odlehčovací sponou. Propojovací svorkovnice není součástí dodávky. Průměr kabelu pohyblivého přívodu: max. 13 mm	bílá matná bílá šedá pudrová olivová greige matná černá	N 3938T-A00034 500 N 3938T-A00034 240 N 3938T-A00034 241 N 3938T-A00034 242 N 3938T-A00034 243 N 3938T-A00034 244 N 3938T-A00034 237	5/1 5/1 5/1 5/1 5/1 5/1 5/1	
Zoni®			1 **2** 3 4 **5** 6 7 8		

Poznámky:
N Novinka

Zoni®

Ostatní přístroje • Zásuvky

	Řazení	Název	Barva	Objednací číslo	Jednot. bal. ks
	Pro design	**Technické údaje**		**Kompletnost**	
		**Kryt zaslepovací**			
		S plastovým upevňovacím třmenem.	bílá	N 3902T-A00001 500	10/1
			matná bílá	N 3902T-A00001 240	10/1
			šedá	N 3902T-A00001 241	10/1
			pudrová	N 3902T-A00001 242	10/1
			olivová	N 3902T-A00001 243	10/1
			greige	N 3902T-A00001 244	10/1
			matná černá	N 3902T-A00001 237	10/1
	Zoni®			1 **2** 3 4 **5** 6 7 8	
		**Zásuvka centrálního vysávání** [59]			
		Zásuvka je určena pro systémy centrálního vysávání s trubicemi o průměru 51 mm (s kónickou koncovkou o délce 32 až 36 mm a průměrech 37,5/37,0 až 38,5/38 mm). Pro vysávací jednotky s podtlakem 10 - 45 kPa. Základna je součástí dodávky.	bílá	N 5530T-A67107 500	8/1
			matná bílá	N 5530T-A67107 240	8/1
			šedá	N 5530T-A67107 241	8/1
			pudrová	N 5530T-A67107 242	8/1
			olivová	N 5530T-A67107 243	8/1
			greige	N 5530T-A67107 244	8/1
			matná černá	N 5530T-A67107 237	8/1
	Zoni®			1 **2** 3 4 **5** 6 7 8	
	2P+PE	**Zásuvka jednonásobná s ochranným kolíkem, s clonkami**	bílá	N 6619T-A06657 500	10/1
			matná bílá	N 6619T-A06657 240	10/1
			šedá	N 6619T-A06657 241	10/1
			pudrová	N 6619T-A06657 242	10/1
			olivová	N 6619T-A06657 243	10/1
			greige	N 6619T-A06657 244	10/1
		Bezšroubové připojení vodičů. IP 40	matná černá	N 6619T-A06657 237	10/1
	Zoni®	16 A, 250 V AC		1 **2** 3 4 **5** 6 7 8	
	2×(2P+PE)	**Zásuvka dvojnásobná s ochrannými kolíky, s clonkami, s natočenou dutinou** [18]	bílá	N 5513T-C02357 500	10/1
			matná bílá	N 5513T-C02357 240	10/1
			šedá / bílá	N 5513T-C02357 141	10/1
			pudrová / bílá	N 5513T-C02357 142	10/1
			olivová / bílá	N 5513T-C02357 143	10/1
			greige / bílá	N 5513T-C02357 144	10/1
		Bezšroubové připojení vodičů.	matná černá / bílá	N 5513T-C02357 137	10/1
		IP 40	matná černá	N 5513T-C02357 237	10/1
	Zoni®	16 A, 250 V AC		1 2 **3** 4 5 6 7 8	
	2P+PE	**Zásuvka jednonásobná s ochranným kolíkem, s clonkami, s USB nabíjením** [59]	bílá	N 5569T-A32357 500	1
			matná bílá	N 5569T-A32357 240	1
		Pro současné používání zásuvky a nabíjení nebo napájení dvou mobilních koncových zařízení pomocí USB kabelu typu A nebo C. Výstup USB-A: podpora nabíjecího protokolu Apple MFI s 2,4 A a BC 1.2 s 1,5 A. Výstup USB-C: podpora nabíjecího protokolu USB PD (Power Delivery) s 3 A, Apple MFi s 2,4 A a BC 1.2 DCP s 1,5 A Elektronická ochrana před zkratem a přetížením. Jmen. proud jednoho výstupu (druhý výstup nepoužit): 3 A Klidová spotřeba: 75 mW Nelze používat k datovému přenosu. Pracovní teplota: 0 °C až +35 °C Stupeň krytí: IP 20, SELV Vestavná hloubka: 39,5 mm Bezšroubové připojení vodičů. Typová řada: 20 MUCB2USBAC	šedá	N 5569T-A32357 241	1
			pudrová	N 5569T-A32357 242	1
			olivová	N 5569T-A32357 243	1
			greige	N 5569T-A32357 244	1
			matná černá	N 5569T-A32357 237	1
	Zoni®	16 A, 230 V AC , 50/60 Hz		1 **2** 3 4 **5** 6 7 8	
	2P+PE	**Zásuvka jednonásobná s ochranným kolíkem, s clonkami, s ochranou před přepětím** Optická signalizace poruchy.	bílá	N 6699T-A06657 500	1
			matná bílá	N 6699T-A06657 240	1
			šedá	N 6699T-A06657 241	1
			pudrová	N 6699T-A06657 242	1
			olivová	N 6699T-A06657 243	1
		Technické parametry – viz strana 609.	greige	N 6699T-A06657 244	1
		Bezšroubové připojení vodičů. IP 40	matná černá	N 6699T-A06657 237	1
	Zoni®	16 A, 230 V AC		1 **2** 3 4 **5** 6 7 8	

Poznámky:

[18] Přístroj je určen pro montáž do elektroinstalačních krabic o vnitřním průměru 68 mm. Při montáži do dutých příček použijte krabice KUL 68-45/LD, KPRL 68-70/LD nebo KPR 68/71L (dodává KOPOS KOLÍN a.s.).

[59] Tento produkt bude dostupný pravděpodobně ve 2. pololetí 2024.

N Novinka

Zoni®
Zásuvky

Řazení	Název	Barva	Objednací číslo	Jednot. bal. ks	
Pro design	**Technické údaje**		**Kompletnost**		
2×(2P+PE)	**Zásuvka dvojnásobná**				
	s ochrannými kolíky, s clonkami,	bílá	N 5593T-C02357 500	1	
	s natočenou dutinou,	matná bílá	N 5593T-C02357 240	1	
	s ochranou před přepětím [18)]	šedá / bílá	N 5593T-C02357 141	1	
	Optická signalizace poruchy.	pudrová / bílá	N 5593T-C02357 142	1	
		olivová / bílá	N 5593T-C02357 143	1	
	Technické parametry – viz strana 609.	greige / bílá	N 5593T-C02357 144	1	
	Bezšroubové připojení vodičů.	matná černá / bílá	N 5593T-C02357 137	1	
	IP 40	matná černá	N 5593T-C02357 237	1	
Zoni®	16 A, 230 V AC		1 2 **3** 4 5 6 7 8		
2P+PE	**Zásuvka bezpečnostní FI-DOS s vestavěným**				
	proudovým chráničem, s clonkami [59)]	bílá	N 5526T-A02369 500	1	
	Reziduální pracovní proud $I_{\Delta n}$: 30 mA				
	Typ A, citlivost na střídavý i pulsní proud				
	Jmenovitý proud I_n: 16 A				
	Jmenovitá frekvence: 45 - 60 Hz				
	Vybavovací čas při 5× $I_{\Delta n}$: max. 30 ms				
	Jmenovitý zkratový proud: 3 000 A				
	Odolnost proti impulsním proudům: 3 000 A, 8/20 µs				
	Stupeň ochrany krytím: IP 20				
	Připojovací průřez: 1,5 až 2,5 mm^2				
	Vestavná hloubka: 32 mm				
	Instalace je možná v soustavách TN-S, TN-C, TT.				
	Ke svorkám L', N' lze připojit další zásuvky, které budou rovněž pod kontrolou proudového chrániče.				
	Bezšroubové připojení vodičů.				
	Typová řada: S3F1630				
Zoni®	16 A, 230 V AC		1 **2** 3 4 **5** 6 7 8		

Další produkty designové řady Zoni® najdete v kapitolách:
– ABB flexTronics®, ABB-free@home® flex
– ABB-free@home®
– Spínače a zásuvky IP 44, IP 54, IP 55, IP 66
– Zásuvky jiných systémů

Schémata zapojení, rozměrové výkresy a další informace najdete v kapitole Technické údaje.

Poznámky:
[18)] Přístroj je určen pro montáž do elektroinstalačních krabic o vnitřním průměru 68 mm. Při montáži do dutých příček použijte krabice KUL 68-45/LD, KPRL 68-70/LD nebo KPR 68/71L (dodává KOPOS KOLÍN a.s.).
[59)] Tento produkt bude dostupný pravděpodobně ve 2. pololetí 2024.
N Novinka
Schéma zapojení k bezpečnostním zásuvkám FI-DOS – viz strana 641.

Zoni®
Rámečky

	Pro přístroje	Název	Barva	Objednací číslo	Jednot. bal. ks
	Pro design	**Technické údaje**		**Kompletnost**	
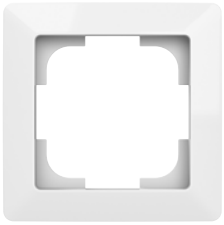	**Zoni®**	**Rámeček pro elektroinstalační přístroje jednonásobný**	bílá matná bílá šedá / bílá pudrová / bílá olivová / bílá greige / bílá matná černá / bílá matná černá	N 3901T-A00010 500 N 3901T-A00010 240 N 3901T-A00010 141 N 3901T-A00010 142 N 3901T-A00010 143 N 3901T-A00010 144 N 3901T-A00010 137 N 3901T-A00010 237 1 2 3 4 5 6 7 8	20/1 20/1 20/1 20/1 20/1 20/1 20/1 20/1
	**Zoni®**	**Rámeček pro elektroinstalační přístroje dvojnásobný** Pro vodorovnou i svislou montáž.	bílá matná bílá šedá / bílá pudrová / bílá olivová / bílá greige / bílá matná černá / bílá matná černá	N 3901T-A00020 500 N 3901T-A00020 240 N 3901T-A00020 141 N 3901T-A00020 142 N 3901T-A00020 143 N 3901T-A00020 144 N 3901T-A00020 137 N 3901T-A00020 237 1 2 3 4 5 6 7 8	30/1 30/1 30/1 30/1 30/1 30/1 30/1 30/1
	**Zoni®**	**Rámeček pro elektroinstalační přístroje trojnásobný** Pro vodorovnou i svislou montáž.	bílá matná bílá šedá / bílá pudrová / bílá olivová / bílá greige / bílá matná černá / bílá matná černá	N 3901T-A00030 500 N 3901T-A00030 240 N 3901T-A00030 141 N 3901T-A00030 142 N 3901T-A00030 143 N 3901T-A00030 144 N 3901T-A00030 137 N 3901T-A00030 237 1 2 3 4 5 6 7 8	15/1 15/1 15/1 15/1 15/1 15/1 15/1 15/1
	**Zoni®**	**Rámeček pro elektroinstalační přístroje čtyřnásobný** Pro vodorovnou i svislou montáž.	bílá matná bílá šedá / bílá pudrová / bílá olivová / bílá greige / bílá matná černá / bílá matná černá	N 3901T-A00040 500 N 3901T-A00040 240 N 3901T-A00040 141 N 3901T-A00040 142 N 3901T-A00040 143 N 3901T-A00040 144 N 3901T-A00040 137 N 3901T-A00040 237 1 2 3 4 5 6 7 8	15/1 15/1 15/1 15/1 15/1 15/1 15/1 15/1
	**Zoni®**	**Rámeček pro elektroinstalační přístroje pětinásobný** Pro vodorovnou i svislou montáž.	bílá matná bílá šedá / bílá pudrová / bílá olivová / bílá greige / bílá matná černá / bílá matná černá	N 3901T-A00050 500 N 3901T-A00050 240 N 3901T-A00050 141 N 3901T-A00050 142 N 3901T-A00050 143 N 3901T-A00050 144 N 3901T-A00050 137 N 3901T-A00050 237 1 2 3 4 5 6 7 8	15/1 15/1 15/1 15/1 15/1 15/1 15/1 15/1

Poznámky:
N Novinka

Poznámky

← Návrat na obsah

05

Tango®

Tango®

Spínače	88
Sdělovací technika	89
Termostaty	91
Časové spínače	91
Stmívače	92
Snímače pohybu	92
Bezdotykový spínač	93
Dálkové ovládání	93
Žaluziové spínače	94
AudioWorld	95
LED osvětlení	95
Ostatní přístroje	95
Zásuvky	96
Rámečky	100



Tango

NOVINKA

05

Tango®



Tango®
Baví celou rodinu

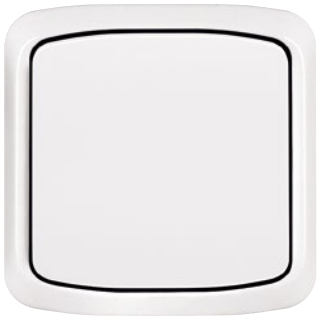

bílá



šedá



slonová kost



béžová



hnědá



černá



kouřová šedá



vřesová červená



Tango
NOVINKA

Tango®
Spínače

	Pro přístroje	Název	Barva	Objednací číslo	Jednot. bal. ks
	Pro design	**Technické údaje**		**Kompletnost**	
	3559-A01345	**Kryt jednoduchý**			
	3559-A06345	Pro spínače řazení 1, 6, 7.	bílá	3558A-A651 B	20
	3559-A07345	Pro ovládače řazení 1/0, 6/0.	slonová kost	3558A-A651 C	20
	3559-A91345		šedá	3558A-A651 S	20
	3559-A86345		béžová	3558A-A651 D	20
	3558-A01340		hnědá	3558A-A651 H	20
	3558-A06340		černá	❷ 3558A-A651 N	20/1
	3558-A07340		kouřová šedá	3558A-A651 S2	20
	3558-A91342		vřesová červená	3558A-A651 R2	20
	Tango®			1 2 3 **4** 5 6 7 8	
	3559-A01345	**Kryt jednoduchý**			
	3559-A06345	**s popisovým polem**	bílá	3558A-A00620 B	10
	3559-A07345	Pro spínače řazení 1, 6, 7.	slonová kost	3558A-A00620 C	10/1
	3559-A91345	Pro ovládače řazení 1/0, 6/0.	šedá	3558A-A00620 S	10/1
	3559-A86345		béžová	3558A-A00620 D	10/1
	3558-A01340		hnědá	3558A-A00620 H	10/1
	3558-A06340		černá	❷ 3558A-A00620 N	10/1
	3558-A07340		kouřová šedá	3558A-A00620 S2	10/1
	3558-A91342		vřesová červená	3558A-A00620 R2	10/1
	Tango®			1 2 3 **4** 5 6 7 8	
	3559-A01345	**Kryt jednoduchý**			
	3559-A21345	**s čirým průzorem**	bílá	3558A-A653 B	20
	3559-A06345	Pro spínače řazení 1So, 1S, 6So, 6S, 7So.	slonová kost	3558A-A653 C	20
	3559-A25345	Pro ovládače řazení 1/0So (1/0S), 6/0So (6/0S).	šedá	3558A-A653 S	20
	3559-A07345		béžová	3558A-A653 D	20
	3559-A91345		hnědá	3558A-A653 H	20
	3559-A86345		černá	❷ 3558A-A653 N	20/1
	3558-A01340		kouřová šedá	3558A-A653 S2	20
	3558-A21342		vřesová červená	3558A-A653 R2	20
	3558-A25342				
	3558-A06340				
	3558-A07340				
	3558-A91342				
	Tango®			1 2 3 **4** 5 6 7 8	
	3559-A01345	**Kryt jednoduchý s popisovým polem,**			
	3559-A21345	**s čirým průzorem**	bílá	3558A-A610 B	20
	3559-A06345	Pro spínače řazení 1So, 1S, 6So, 6S, 7So.	slonová kost	3558A-A610 C	20/1
	3559-A25345	Pro ovládače řazení 1/0So (1/0S), 6/0So (6/0S).	šedá	3558A-A610 S	20/1
	3559-A07345		béžová	3558A-A610 D	20/1
	3559-A91345		hnědá	3558A-A610 H	20/1
	3559-A86345		černá	❷ 3558A-A610 N	20/1
	3558-A01340		kouřová šedá	3558A-A610 S2	20/1
	3558-A21342		vřesová červená	3558A-A610 R2	20/1
	3558-A25342				
	3558-A06340				
	3558-A07340				
	3558-A91342				
	Tango®			1 2 3 **4** 5 6 7 8	
	3558A-A00620 ..	**Pole popisové**			
	3558A-A610 ..	Pro kryt jednoduchý s popisovým polem.		3558A-A27	50/10
	3558A-A00620 ..	**Pole popisové se symbolem zvonku**			
	3558A-A610 ..	Pro kryt jednoduchý s popisovým polem.		3558A-A27/1	50/10
	3558A-A00620 ..	**Pole popisové se symbolem světla**			
	3558A-A610 ..	Pro kryt jednoduchý s popisovým polem.		3558A-A27/2	50/10
	Tango®			1 2 3 4 5 6 **7** 8	

Poznámky:
❷ Produkt nemusí být skladem; bude dodán nejpozději do 3 týdnů.

Tango®
Spínače • Sdělovací technika

Pro přístroje	Název	Barva	Objednací číslo	Jednot. bal. ks	
Pro design	**Technické údaje**		**Kompletnost**		
3559-A02345 3558-A02340	**Kryt jednoduchý s potiskem, s čirým průzorem** Pro spínače řazení 2S (2).	bílá	3558A-A655 B	20	
		slonová kost	3558A-A655 C	20/1	
		šedá	❷ 3558A-A655 S	20/1	
		béžová	❷ 3558A-A655 D	20/1	
		hnědá	❷ 3558A-A655 H	20/1	
		černá	❷ 3558A-A655 N	20/1	
		kouřová šedá	❷ 3558A-A655 S2	20/1	
		vřesová červená	❷ 3558A-A655 R2	20/1	
Tango®			1 2 3 **4** **5** 6 7 8		
1011-0-0816 CZ	**Kryt jednoduchý s potiskem, s čirým průzorem** Pro spínače řazení 3S (3). Lze kombinovat s doutnavkou 3916-62220 (upevňuje se do přídržné desky krytu).	bílá	3558A-A00933 B	10	
		slonová kost	3558A-A00933 C	10	
		šedá	3558A-A00933 S	10/1	
		béžová	3558A-A00933 D	10/1	
		hnědá	3558A-A00933 H	10/1	
		černá	❷ 3558A-A00933 N	10/1	
		kouřová šedá	3558A-A00933 S2	10/1	
		vřesová červená	3558A-A00933 R2	10/1	
Tango®			1 2 3 **4** **5** 6 7 8		
3559-A05345 3559-A52345 3559-A53345 3559-A87345 3558-A05340 3558-A52340 3558-A87340	**Kryt dělený** Pro spínače řazení 5, 6+6 (6+1), 6+6/0 (6+1/0). Pro ovládač řazení 1/0+1/0.	bílá	3558A-A652 B	20	
		slonová kost	3558A-A652 C	20	
		šedá	3558A-A652 S	20	
		béžová	3558A-A652 D	20	
		hnědá	3558A-A652 H	20	
		černá	❷ 3558A-A652 N	20/1	
		kouřová šedá	3558A-A652 S2	20	
		vřesová červená	3558A-A652 R2	20	
Tango®			1 2 3 **4** **5** 6 7 8		
3559-A92445	**Kryt spínače kartového**	bílá	3559A-A00700 B	10	
		slonová kost	3559A-A00700 C	10/1	
		šedá	3559A-A00700 S	10/1	
		béžová	3559A-A00700 D	10/1	
		hnědá	3559A-A00700 H	10/1	
		černá	❷ 3559A-A00700 N	10/1	
		kouřová šedá	3559A-A00700 S2	10/1	
		vřesová červená	3559A-A00700 R2	10/1	
Tango®			1 2 3 **4** **5** 6 7 8		
5011-A3503 5011-A3607 5011-A3614 5011-A3303	**Kryt zásuvky televizní, rozhlasové (a satelitní)**	bílá	5011A-A00300 B	10	
		slonová kost	5011A-A00300 C	10	
		šedá	5011A-A00300 S	10	
		béžová	5011A-A00300 D	10	
		hnědá	5011A-A00300 H	10	
		černá	❷ 5011A-A00300 N	10/1	
		kouřová šedá	5011A-A00300 S2	10/1	
		vřesová červená	5011A-A00300 R2	10/1	
Tango®			1 2 3 **4** **5** 6 7 8		
5013U-A00103	**Kryt zásuvky telefonní jednonásobné**	bílá	5013A-A00213 B	10	
		slonová kost	❷ 5013A-A00213 C	10	
		šedá	❷ 5013A-A00213 S	10	
		béžová	❷ 5013A-A00213 D	10	
		hnědá	❷ 5013A-A00213 H	10	
		černá	❷ 5013A-A00213 N	10/1	
		kouřová šedá	❷ 5013A-A00213 S2	10/1	
		vřesová červená	❷ 5013A-A00213 R2	10/1	
Tango®			1 2 3 **4** **5** 6 7 8		
5013U-A00105	**Kryt zásuvky telefonní dvojnásobné**	bílá	5013A-A00215 B	10	
		slonová kost	❷ 5013A-A00215 C	10/1	
		šedá	❷ 5013A-A00215 S	10/1	
		béžová	❷ 5013A-A00215 D	10/1	
		hnědá	❷ 5013A-A00215 H	10/1	
		černá	❷ 5013A-A00215 N	10/1	
		kouřová šedá	❷ 5013A-A00215 S2	10/1	
		vřesová červená	❷ 5013A-A00215 R2	10/1	
Tango®			1 2 3 **4** **5** 6 7 8		

Poznámky:
❷ Produkt nemusí být skladem; bude dodán nejpozději do 3 týdnů.

Tango®
Sdělovací technika

	Pro přístroje	Název	Barva	Objednací číslo	Jednot. bal. ks
	Pro design	**Technické údaje**		**Kompletnost**	
	5013U-A00151	**Kryt zásuvky ISDN koncové jednonásobné**			
			bílá	5013A-A00251 B	5/1
			slonová kost	❷ 5013A-A00251 C	5/1
			šedá	❷ 5013A-A00251 S	5/1
			béžová	❷ 5013A-A00251 D	5/1
			černá	❷ 5013A-A00251 N	5/1
	Tango®			1 2 3 **4** **5** 6 7 8	
	5013U-A00152	**Kryt zásuvky ISDN průchozí dvojnásobné**			
			bílá	5013A-A00252 B	5/1
			slonová kost	❷ 5013A-A00252 C	5/1
			šedá	❷ 5013A-A00252 S	5/1
			béžová	❷ 5013A-A00252 D	5/1
			černá	❷ 5013A-A00252 N	5/1
	Tango®			1 2 3 **4** **5** 6 7 8	
	2CKA000230A0403 2CKA000230A0404 2CKA000230A0432 2CKA000230A0420 2CKA000230A0426 2CKA006400A0399	**Kryt zásuvky reproduktorové, komunikační přímé nebo přístroje nabíjecího USB** Pro stereofonní reproduktorovou zásuvku (2CKA000230A0403, 2CKA000230A0404), pro komunikační zásuvky HDMI, USB, VGA nebo pro nabíjecí přístroj USB.			
			bílá	5014A-A00040 B	10/1
			slonová kost	5014A-A00040 C	10/1
			šedá	5014A-A00040 S	10/1
			béžová	5014A-A00040 D	10/1
			hnědá	5014A-A00040 H	10/1
			černá	5014A-A00040 N	10/1
			kouřová šedá	5014A-A00040 S2	10/1
			vřesová červená	5014A-A00040 R2	10/1
	Tango®			1 2 3 **4** **5** 6 7 8	
	5014A-B10.. 2CKA001764A.... 5014A-A030..	**Kryt zásuvky komunikační** S popisovým polem. S kovovým upevňovacím třmenem. Pro různé komunikační nebo reproduktorové zásuvky s použitím odpovídající nosné masky (viz strany 351, 352, 348).			
			bílá	5014A-A100 B	20/1
			slonová kost	5014A-A100 C	20/1
			šedá	5014A-A100 S	20/1
			béžová	5014A-A100 D	20/1
			hnědá	5014A-A100 H	20/1
			černá	5014A-A100 N	20/1
			kouřová šedá	5014A-A100 S2	20/1
			vřesová červená	5014A-A100 R2	20/1
	Tango®			1 2 3 **4** **5** 6 7 8	
	RJ45C5U RJ45C6U RJ45C5S RJ45C6AS 1116412-3 1116412-2 1479190-3 1479191-3	**Kryt zásuvky komunikační** S kovovým upevňovacím třmenem. Pro upevnění dvou komunikačních zásuvek typu Modular-Jack (keystone), záslepek nebo reproduktorových svorek (max. doporučená šířka 18,3 mm). Rozměry otvorů: 19,4 × 14,8 mm			
			bílá	5014A-A02018 B	10/1
			slonová kost	5014A-A02018 C	10/1
			šedá	5014A-A02018 S	10/1
			béžová	5014A-A02018 D	10/1
			hnědá	5014A-A02018 H	10/1
			černá	5014A-A02018 N	10/1
			kouřová šedá	5014A-A02018 S2	10/1
			vřesová červená	5014A-A02018 R2	10/1
	Tango®			1 2 3 **4** **5** 6 7 8	
	5014G-A02018 .. 5014T-A00418 ... 5014A-A02018 .. 5014H-A01018 .. 5014K-C01018 .. **Swing® (L)** **Zoni®** **Tango®** **Levit® (M)** **Decento®**	**Záslepka pro zásuvku komunikační**			
			bílá	1116412-3	25/1
			černá	1116412-2	25/1
				1 2 3 4 5 6 **7** 8	
	Moduly R&M freenet	**Kryt pro prvky R&M freenet** S popisovým polem, s kovovým upevňovacím třmenem. Pro upevnění dvou modulů R&M freenet firmy Reichle & De-Massari (ABB s.r.o. je nedodává).			
			bílá	5014A-A00420 B	10
			slonová kost	❷ 5014A-A00420 C	10/1
			šedá	❷ 5014A-A00420 S	10/1
			béžová	❷ 5014A-A00420 D	10/1
			hnědá	❷ 5014A-A00420 H	10/1
			černá	❷ 5014A-A00420 N	10/1
			kouřová šedá	❷ 5014A-A00420 S2	10/1
			vřesová červená	❷ 5014A-A00420 R2	10/1
	Tango®			1 2 3 **4** **5** 6 7 8	

Poznámky:
❷ Produkt nemusí být skladem; bude dodán nejpozději do 3 týdnů.

Tango®

Sdělovací technika • Termostaty • Časové spínače

Pro přístroje	Název	Barva	Objednací číslo	Jednot. bal. ks	
Pro design	**Technické údaje**		**Kompletnost**		
Moduly Panduit 3917U-A00200 **Tango®**	**Kryt pro prvky Panduit™ Mini-Com™ nebo pro přístroj osvětlení s LED** Pro upevnění až tří prvků systému Mini-Com™ (Mini-Jack™) firmy Panduit™ (ABB s.r.o. je nedodává). Pro přístroj osvětlení s LED a s šikmým výstupem. Kryt je bez třmenu – připevňuje se 2 přiloženými šrouby přes rámeček přímo k instalační krabici (pouze přes její levý a pravý otvor).	bílá slonová kost šedá béžová hnědá černá kouřová šedá vřesová červená	5014A-A00410 B ❷ 5014A-A00410 C ❷ 5014A-A00410 S ❷ 5014A-A00410 D ❷ 5014A-A00410 H ❷ 5014A-A00410 N ❷ 5014A-A00410 S2 ❷ 5014A-A00410 R2 1 2 3 **4** **5** 6 7 8	10 10/1 10/1 10/1 10/1 10/1 10/1 10/1	
2CKA001032A0525 2CKA001032A0528 2CKA001032A0531 **Tango®**	**Kryt termostatu prostorového s otočným ovladačem** [59] S upevňovací maticí. Pro prostorový termostat se zapínacím nebo přepínacím kontaktem. Pro termostat pro topení/chlazení. NOVINKA	bílá slonová kost šedá béžová hnědá černá kouřová šedá vřesová červená	N 3292A-A00300 B N 3292A-A00300 C N 3292A-A00300 S N 3292A-A00300 D N 3292A-A00300 H N 3292A-A00300 N N 3292A-A00300 S2 N 3292A-A00300 R2 1 2 3 **4** **5** 6 7 8	5/1 5/1 5/1 5/1 5/1 5/1 5/1 5/1	
3292U-A00003 **Tango®**	**Termostat univerzální s otočným nastavením teploty** Ovládací jednotka (nutno použít spínací přístroj). Volitelná funkce prostorového, nebo podlahového termostatu. Lineární nastavení teploty. Indikace stavu výstupu dvojbarevnou LED. Tlačítka pro zapnutí/vypnutí regulace (neodpojuje od napájení) a pro ruční snížení teploty (s indikací LED). Pracovní teplota: 0 °C až +55 °C Prostorový termostat s tepelnou zpětnou vazbou: Nastavitelné teploty: cca +13 °C až +27 °C Nastavitelné ruční snížení teploty: cca 2 K až 8 K Hystereze: cca ±0,25 K Podlahový termostat: Nastavitelné teploty: cca +15 °C až +48 °C Nastavitelné ruční snížení teploty: cca 4 K až 16 K Hystereze: cca ±0,5 K. Ke svorkám 1, 2 spínacího přístroje je nutné připojit vnější snímač teploty 3292U-A90100 (není součástí dodávky).	bílá slonová kost šedá béžová hnědá černá kouřová šedá vřesová červená	3292A-A10101 B 3292A-A10101 C 3292A-A10101 S 3292A-A10101 D 3292A-A10101 H 3292A-A10101 N 3292A-A10101 S2 3292A-A10101 R2 1 2 3 **4** **5** 6 7 8	1 1 1 1 1 1 1 1	
3292U-A00003 **Tango®**	**Termostat univerzální programovatelný** Ovládací jednotka (nutno použít spínací přístroj). Volitelná funkce prostorového, podlahového nebo kombinovaného termostatu. Nastavitelné teploty: 0 °C až +50 °C Provozní režimy: manuální, automatický, dovolená 3 časové programy (každý 70 čas. značek – min. po 5 min; dny v týdnu 1, 2 … , 7, 1 - 5, 6 - 7, 1 - 7) Adaptivní regulace, funkce předvídání, softwarové vypnutí, volba topení nebo chlazení, min. a max. teplota podlahy, omezení nastavitelných teplot, teplotní offset, volba reakce na ovládání vnějším kontaktem, protimrazová ochrana, ochrana ventilů, inverze funkce výstupu, počítadlo provozních hodin, automatický přechod zimní/letní čas, zámek tlačítek, jas a kontrast displeje, volba snímače teploty, volba jazyka (CZ, EN, RUS). Rezerva chodu: cca 90 dní (dobíjecí Li článek) Displej svítí pouze při napájení z 230 V. Pracovní teplota: 0 °C až +50 °C Snímač teploty podlahy 3292U-A90100 je nutné objednat zvlášť.	bílá slonová kost šedá béžová hnědá černá kouřová šedá vřesová červená	3292A-A10301 B 3292A-A10301 C 3292A-A10301 S 3292A-A10301 D 3292A-A10301 H 3292A-A10301 N 3292A-A10301 S2 3292A-A10301 R2 1 2 3 **4** **5** 6 7 8	1 1 1 1 1 1 1 1	
2CKA001043A0124 **Tango®**	**Kryt ovládače časového mechanického**	bílá slonová kost šedá béžová hnědá černá kouřová šedá vřesová červená	3294A-A00160 B ❷ 3294A-A00160 C ❷ 3294A-A00160 S ❷ 3294A-A00160 D ❷ 3294A-A00160 H ❷ 3294A-A00160 N ❷ 3294A-A00160 S2 ❷ 3294A-A00160 R2 1 2 3 **4** **5** 6 7 8	5/1 5/1 5/1 5/1 5/1 5/1 5/1 5/1	

Poznámky:
[59] Tento produkt bude dostupný pravděpodobně ve 2. pololetí 2024.
N Novinka
❷ Produkt nemusí být skladem; bude dodán nejpozději do 3 týdnů.

Tango®

Časové spínače • Stmívače • Snímače pohybu

	Pro přístroje	Název	Barva	Objednací číslo	Jednot. bal. ks
	Pro design	**Technické údaje**		**Kompletnost**	
	3292U-A00013 3292U-A00003	**Hodiny spínací programovatelné** Ovládací jednotka (nutno použít spínací přístroj). Provozní režimy: manuální, automatický, automatický astro, časovač, dovolená 3 časové programy (každý 70 čas. značek – min. po 5 min; dny v týdnu 1, 2 … , 7, 1 - 5, 6 - 7, 1 - 7) Softwarové vypnutí, astrofunkce (zeměpisné souřadnice, časové pásmo, korekce východu a západu slunce), volba reakce na ovládání vnějším kontaktem, inverze funkce výstupu, počítadlo provozních hodin, automatický přechod zimní/letní čas, měření prostorové teploty, zámek tlačítek, jas a kontrast displeje, volba jazyka (CZ, EN, RUS). Rezerva chodu: cca 90 dní (dobíjecí Li článek) Displej svítí pouze při napájení z 230 V. Pracovní teplota: 0 °C až +50 °C	bílá slonová kost šedá béžová hnědá černá kouřová šedá vřesová červená	3292A-A20301 B Ⓩ 3292A-A20301 C Ⓩ 3292A-A20301 S Ⓩ 3292A-A20301 D Ⓩ 3292A-A20301 H Ⓩ 3292A-A20301 N Ⓩ 3292A-A20301 S2 Ⓩ 3292A-A20301 R2	1 1 1 1 1 1 1 1
	Tango®			1 2 3 **4** 5 6 7 8	
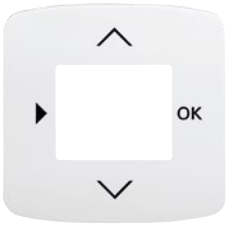	2CHX880040A0033 2CKA006410A0393 2CKA006410A0399 2CKA001032A0518	**Kryt pro přístroje s displejovým modulem** Pro termostat se spínacími hodinami, časovač Busch-Timer®, ovladač časovací komfortní Busch-Timer® nebo snímač kvality vzduchu.	bílá slonová kost šedá béžová hnědá černá kouřová šedá vřesová červená	3299A-A40100 B 3299A-A40100 C 3299A-A40100 S 3299A-A40100 D 3299A-A40100 H Ⓩ 3299A-A40100 N 3299A-A40100 S2 3299A-A40100 R2	5/1 5/1 5/1 5/1 5/1 5/1 5/1 5/1
	Tango®			1 2 3 **4** 5 6 7 8	
	2CKA006512A0345 2CKA006515A0704 2CKA006520A0227 2CKA006599A2035 [16] 2CKA006599A2988 2CKA006599A2987 2CKA006599A3026 2CKA006599A3025	**Kryt stmívače s otočným ovladačem** S upevňovací maticí. Možnost orientačního osvětlení doutnavkou 2CKA006599A0518 (není součástí dodávky).	bílá slonová kost šedá béžová hnědá černá kouřová šedá vřesová červená	3294A-A123 B 3294A-A123 C 3294A-A123 S 3294A-A123 D 3294A-A123 H Ⓩ 3294A-A123 N 3294A-A123 S2 3294A-A123 R2	5/1 5/1 5/1 5/1 5/1 5/1 5/1 5/1
	Tango®			1 2 3 **4** 5 6 7 8	
	2CKA006500A0013 2CKA006400A0099 2CKA006200A0281	**Kryt stmívače krátkocestného flex** Pro kompletaci je kromě přístroje a rámečku nutný ještě ovládací prvek 2CKA006400A0099 (bez možnosti vzdáleného ovládání) nebo 2CKA006200A0281 (s integrovaným Bluetooth komunikátorem). Více informací v kapitole ABB flexTronics®, ABB-free@home® flex na str. 234, 240.	bílá slonová kost šedá béžová hnědá černá kouřová šedá vřesová červená	6220A-A01000 B Ⓩ 6220A-A01000 C Ⓩ 6220A-A01000 S Ⓩ 6220A-A01000 D Ⓩ 6220A-A01000 H Ⓩ 6220A-A01000 N Ⓩ 6220A-A01000 S2 Ⓩ 6220A-A01000 R2	5/1 5/1 5/1 5/1 5/1 5/1 5/1 5/1
	Tango®			1 2 3 **4** 5 **6** 7 8	
	3299U-A00006 3299U-A00007 3299U-A00001	**Snímač spínače automatického** Úhel pokrytí: cca 120° (kužel – viz strana 623) Nastavitelné hodnoty (na zadní straně krytu): prahové osvětlení (cca 5 - 1 000 lx); citlivost; zpoždění vypnutí (5 s - 10 min., příp. stiskem integrovaného tlačítka na 15, 30, 45, 60 min.) Pracovní teplota: –10 °C až +55 °C **Snímač je nutné doplnit vhodným spínacím přístrojem podle druhu a velikosti zátěže.**	bílá slonová kost šedá béžová hnědá černá kouřová šedá vřesová červená	3299A-A02100 B 3299A-A02100 C 3299A-A02100 S 3299A-A02100 D 3299A-A02100 H Ⓩ 3299A-A02100 N 3299A-A02100 S2 3299A-A02100 R2	1 1 1 1 1 1 1 1
	Tango®			1 2 3 **4** 5 6 7 8	
	3299U-A00006 3299U-A00007 3299U-A00001	**Snímač spínače automatického** Úhel pokrytí: cca 180° (1 rovina – viz strana 623) Nastavitelné hodnoty (na zadní straně krytu): prahové osvětlení (cca 5 - 1 000 lx); citlivost; zpoždění vypnutí (5 s - 10 min., příp. stiskem integrovaného tlačítka na 15, 30, 45, 60 min.) Pracovní teplota: –10 °C až +55 °C **Snímač je nutné doplnit vhodným spínacím přístrojem podle druhu a velikosti zátěže.**	bílá slonová kost šedá béžová hnědá černá kouřová šedá vřesová červená	3299A-A02180 B 3299A-A02180 C 3299A-A02180 S 3299A-A02180 D 3299A-A02180 H Ⓩ 3299A-A02180 N 3299A-A02180 S2 3299A-A02180 R2	1 1 1 1 1 1 1 1
	Tango®			1 2 3 **4** 5 6 7 8	

Poznámky:

[16] Osvětlení krytu doutnavkou ani LED nelze použít.

Ⓩ Produkt nemusí být skladem; bude dodán nejpozději do 3 týdnů.

Tango®

Snímače pohybu • Bezdotykový spínač • Dálkové ovládání

Pro přístroje	Název	Barva	Objednací číslo	Jednot. bal. ks	
Pro design	**Technické údaje**		**Kompletnost**		
	Spínač automatický se snímačem pohybu IP 44				
	Spínací prvek: relé	bílá	3299A-C22184 B	1	
	Úhel pokrytí: cca 180° (1 rovina – viz strana 623)	slonová kost	3299A-C22184 C	1	
		šedá	3299A-C22184 S	1	
	Nastavitelné hodnoty (na zadní straně krytu):	béžová	3299A-C22184 D	1	
	– prahové osvětlení (cca 5 - 1 000 lx)	hnědá	3299A-C22184 H	1	
	– citlivost snímání	kouřová šedá	3299A-C22184 S2	1	
	– zpoždění vypnutí (5 s - 10 min.)	vřesová červená	3299A-C22184 R2	1	
	Stupeň krytí: IP 44				
	Pracovní teplota: –25 °C až +55 °C				
	Součástí dodávky je těsnicí manžeta pro ochranu svorek a rámeček s těsněním. Nelze instalovat do vícenásobného rámečku.				
	2 300 W pro ☼, 1 750 V·A pro [42], 500 V·A / 64 µF pro ⊣▭⊢ 3vodičové připojení				
Tango®	230 V AC		1 **2** 3 4 **5** 6 7 8		
2CKA006400A0034	**Kryt bezdotykového spínače**				
		bílá	Ⓥ 3299A-A40000 B	5/1	
		slonová kost	Ⓥ 3299A-A40000 C	5/1	
		šedá	Ⓥ 3299A-A40000 S	5/1	
		béžová	Ⓥ 3299A-A40000 D	5/1	
		hnědá	Ⓥ 3299A-A40000 H	5/1	
		kouřová šedá	Ⓥ 3299A-A40000 S2	5/1	
		vřesová červená	Ⓥ 3299A-A40000 R2	5/1	
Tango®			1 2 3 **4** **5** 6 7 8		
3299.-A.3108 ..	**Vysílač RF s krátkocestným ovladačem,**				
3299-11508	**nástěnný**	bílá	3299A-A11908 B	1	
3299-15508	Pro bezdrátové radiofrekvenční ovládání	slonová kost	3299A-A11908 C	1	
3299-233.8	přístrojů s RF přijímačem.	šedá	3299A-A11908 S	1	
3299-83338		béžová	3299A-A11908 D	1	
3299-2..08		hnědá	3299A-A11908 H	1	
3299-.1408		černá	❷ 3299A-A11908 N	1	
3299-1.308		kouřová šedá	3299A-A11908 S2	1	
3299-13508	Bližší informace v kapitole „Bezdrátové	vřesová červená	❷ 3299A-A11908 R2	1	
Tango®	dálkové ovládání“.		1 **2** 3 4 **5** 6 7 8		
3299-..908	**Spínač s krátkocestným ovladačem,**				
3299A-A11908 ..	**s RF přijímačem pro dálkové ovládání**	bílá	3299A-A23108 B	1	
3299M-A.1908 ..		slonová kost	❷ 3299A-A23108 C	1	
3299E-A.1908 ..	Do paměti lze uložit až 32 kódů RF vysílačů.	šedá	❷ 3299A-A23108 S	1	
3299-229.8	Bližší informace v kapitole „Bezdrátové	béžová	❷ 3299A-A23108 D	1	
3299-204.8	dálkové ovládání“.	hnědá	❷ 3299A-A23108 H	1	
3299-.0958		černá	❷ 3299A-A23108 N	1	
	2 300 W pro ☼, 1 750 V·A pro [42],	kouřová šedá	❷ 3299A-A23108 S2	1	
	500 V·A / 64 µF pro ⊣▭⊢, 16 A při AC-1	vřesová červená	❷ 3299A-A23108 R2	1	
Tango®	230 V AC, 3vodičové připojení		1 **2** 3 4 **5** 6 7 8		
3299-..908	**Spínač žaluziový s krátkocestným**				
3299A-A11908 ..	**ovladačem, s RF přijímačem**	bílá	3299A-A33108 B	1	
3299M-A.1908 ..	**pro dálkové ovládání**	slonová kost	❷ 3299A-A33108 C	1	
3299E-A.1908 ..		šedá	❷ 3299A-A33108 S	1	
3299-229.8	Do paměti lze uložit až 32 kódů RF vysílačů.	béžová	❷ 3299A-A33108 D	1	
3299-204.8	Bližší informace v kapitole „Bezdrátové	hnědá	❷ 3299A-A33108 H	1	
3299-.0958	dálkové ovládání“.	černá	❷ 3299A-A33108 N	1	
		kouřová šedá	❷ 3299A-A33108 S2	1	
	2× 3 A (cos φ > 0,8)	vřesová červená	❷ 3299A-A33108 R2	1	
Tango®	230 V AC, 4vodičové připojení		1 **2** 3 4 **5** 6 7 8		

Poznámky:

[42] Také např. pro svítidla s LED nebo kompaktní zářivky na 230 V AC (tzv. úsporné žárovky).

❷ Produkt nemusí být skladem; bude dodán nejpozději do 3 týdnů.

Ⓥ Výběh – v období po 1. 3. 2024 již produkt nemusí být dostupný.

RF = radiofrekvenční (pro bezdrátové dálkové ovládání)

Tango®

Dálkové ovládání • Žaluziové spínače

	Pro přístroje	Název	Barva	Objednací číslo	Jednot. bal. ks
	Pro design	**Technické údaje**		**Kompletnost**	
		**Sada Friends of Hue smart switch** Inteligentní ovladač pro bezdrátové dálkové spínání a stmívání svítidel Philips Hue. Možnost využívání dvou světelných scén. Bezbateriové bezúdržbové provedení. Lze používat také v rámci systémové instalace ABB-free@home®. Vyžaduje Philips Hue Bridge 2. generace (hranatý tvar) a Philips Hue App (verze 3.2 nebo vyšší). Obsahuje vysílač Friends of Hue smart switch, ovládací kryt, rámeček, základnu a oboustranně lepicí pásky. Upevnění na povrch nebo k instalační krabici.	bílá	6221A-C01000 B	1
	Tango®			1 2 **3** 4 5 6 7 8	
	2CKA006710A0015 2CKA006710A0014 6221A-C01000 B	**Kryt pro chytrý ovladač** [59] Pro kompletaci sady Bluetooth Low Energy smart switch. Pro kompletaci nebo změnu barevného provedení sady Friends of Hue smart switch.	bílá slonová kost šedá černá kouřová šedá	N 6221A-A01010 B N 6221A-A01010 C N 6221A-A01010 S N 6221A-A01010 N N 6221A-A01010 S2	5/1 5/1 5/1 5/1 5/1
	Tango®	Typová řada: 6221A		1 2 3 **4** 5 6 7 8	
	3559-A89345 3559-A88345	**Kryt spínače žaluziového dělený s potiskem** Pro spínač řazení 1+1 s blokováním. Pro ovládač řazení 1/0+1/0 s blokováním.	bílá slonová kost šedá béžová hnědá černá kouřová šedá vřesová červená	3558A-A662 B 3558A-A662 C 3558A-A662 S 3558A-A662 D 3558A-A662 H Z 3558A-A662 N 3558A-A662 S2 3558A-A662 R2	20 20 20/1 20/1 20/1 20/1 20/1 20/1
	Tango®			1 2 3 **4** 5 6 7 8	
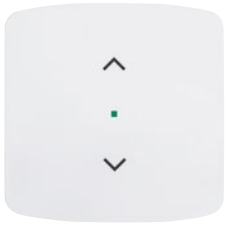	2CKA006400A0096 2CKA006400A0099 2CKA006200A0281	**Kryt spínače žaluziového krátkocestného flex** Pro kompletaci je kromě přístroje a rámečku nutný ještě ovládací prvek 2CKA006400A0099 (bez možnosti vzdáleného ovládání) nebo 2CKA006200A0281 (s integrovaným Bluetooth komunikátorem). Více informací v kapitole ABB flexTronics®, ABB-free@home® flex na str. 234, 240.	bílá slonová kost šedá béžová hnědá černá kouřová šedá vřesová červená	6220A-A01002 B Z 6220A-A01002 C Z 6220A-A01002 S Z 6220A-A01002 D Z 6220A-A01002 H Z 6220A-A01002 N Z 6220A-A01002 S2 Z 6220A-A01002 R2	5/1 5/1 5/1 5/1 5/1 5/1 5/1 5/1
	Tango®			1 2 3 **4** 5 6 7 8	
	2CKA006410A0378 2CKA006410A0380	**Kryt spínače žaluziového Busch-Jalousiecontrol® II s krátkocestným ovladačem**	bílá slonová kost šedá béžová hnědá černá kouřová šedá vřesová červená	V 3299A-A110 B V 3299A-A110 C V 3299A-A110 S V 3299A-A110 D V 3299A-A110 H V 3299A-A110 N V 3299A-A110 S2 V 3299A-A110 R2	5/1 5/1 5/1 5/1 5/1 5/1 5/1 5/1
	Tango®			1 2 3 **4** 5 6 7 8	
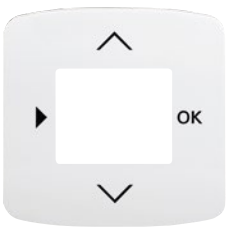	2CHX880040A0033 2CKA006410A0393 2CKA006410A0399 2CKA001032A0518	**Kryt pro přístroje s displejovým modulem** Pro termostat se spínacími hodinami, časovač Busch-Timer®, ovladač časovací komfortní Busch-Timer® nebo snímač kvality vzduchu.	bílá slonová kost šedá béžová hnědá černá kouřová šedá vřesová červená	3299A-A40100 B 3299A-A40100 C 3299A-A40100 S 3299A-A40100 D 3299A-A40100 H Z 3299A-A40100 N 3299A-A40100 S2 3299A-A40100 R2	5/1 5/1 5/1 5/1 5/1 5/1 5/1 5/1
	Tango®			1 2 3 **4** 5 6 7 8	

Poznámky:
[59] Tento produkt bude dostupný pravděpodobně ve 2. pololetí 2024.
N Novinka
Z Produkt nemusí být skladem; bude dodán nejpozději do 3 týdnů.
V Výběh – v období po 1. 3. 2024 již produkt nemusí být dostupný.

Tango®

AudioWorld • LED osvětlení • Ostatní přístroje

Pro přístroje	Název	Barva	Objednací číslo	Jednot. bal. ks	
Pro design	**Technické údaje**		**Kompletnost**		
2CKA008200A0276 2CKA008200A0279 2CKA008200A0153	**Kryt zesilovače s tunerem FM nebo internetového rádia Busch-iNet**	bílá	3299A-A40200 B	5/1	
		slonová kost	3299A-A40200 C	5/1	
		šedá	3299A-A40200 S	5/1	
		béžová	3299A-A40200 D	5/1	
		hnědá	3299A-A40200 H	5/1	
		černá	❷ 3299A-A40200 N	5/1	
		kouřová šedá	3299A-A40200 S2	5/1	
		vřesová červená	3299A-A40200 R2	5/1	
Tango®			1 2 3 **4** **5** 6 7 8		
2CKA008200A0012	**Kryt pro reproduktor**				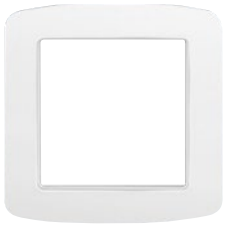
	Pro zapuštěný reproduktor se čtvercovou mřížkou.	bílá	3299A-A40210 B	5/1	
		slonová kost	3299A-A40210 C	5/1	
		šedá	3299A-A40210 S	5/1	
		béžová	3299A-A40210 D	5/1	
		hnědá	3299A-A40210 H	5/1	
		černá	3299A-A40210 N	5/1	
		kouřová šedá	3299A-A40210 S2	5/1	
		vřesová červená	3299A-A40210 R2	5/1	
Tango®			1 2 3 **4** **5** 6 7 8		
Moduly Panduit 3917U-A00200	**Kryt pro prvky Panduit™ Mini-Com™ nebo pro přístroj osvětlení s LED** Pro upevnění až tří prvků systému Mini-Com™ (Mini-Jack™) firmy Panduit™ (ABB s.r.o. je nedodává). Pro přístroj osvětlení s LED a s šikmým výstupem. Kryt je bez třmenu – připevňuje se 2 přiloženými šrouby přes rámeček přímo k instalační krabici (pouze přes její levý a pravý otvor).	bílá	5014A-A00410 B	10	
		slonová kost	❷ 5014A-A00410 C	10/1	
		šedá	❷ 5014A-A00410 S	10/1	
		béžová	❷ 5014A-A00410 D	10/1	
		hnědá	❷ 5014A-A00410 H	10/1	
		černá	❷ 5014A-A00410 N	10/1	
		kouřová šedá	❷ 5014A-A00410 S2	10/1	
		vřesová červená	❷ 5014A-A00410 R2	10/1	
Tango®			1 2 3 **4** **5** 6 7 8		
3917U-A00050 3917U-A00051 3917U-A00052 3917U-A00053 3299U-A52500 5525U-A00100	**Kryt přístroje osvětlení s LED nebo adaptéru Profil 45** Pro přístroje osvětlení s LED. Pro adaptér pro přístroje Profil 45.	bílá	5016A-A00070 B	5/1	
		slonová kost	5016A-A00070 C	5/1	
		šedá	5016A-A00070 S	5/1	
		béžová	5016A-A00070 D	5/1	
		hnědá	5016A-A00070 H	5/1	
		černá	5016A-A00070 N	5/1	
		kouřová šedá	5016A-A00070 S2	5/1	
		vřesová červená	5016A-A00070 R2	5/1	
Tango®			1 2 3 **4** **5** 6 7 8		
	Vývodka kabelová se svorkovnicí Pro přechod z pevné instalace na pohyblivý přívod. S odlehčovací sponou. Pro pevný přívod 5× 1,5 - 4 mm² Cu. Pro pohyblivý vývod 5× 1,5 - 2,5 mm² Cu. Průměr kabelu pohyblivého přívodu: max. 13 mm	bílá	3938A-A106 B	5	
		slonová kost	3938A-A106 C	5	
		šedá	3938A-A106 S	5/1	
		béžová	3938A-A106 D	5/1	
		hnědá	3938A-A106 H	5/1	
		černá	3938A-A106 N	5/1	
		kouřová šedá	3938A-A106 S2	5/1	
		vřesová červená	3938A-A106 R2	5/1	
Tango®	16 A, 400 V AC		1 **2** 3 4 **5** 6 7 8		
	Kryt zaslepovací S plastovým upevňovacím třmenem.	bílá	3902A-A001 B	10	
		slonová kost	3902A-A001 C	10	
		šedá	3902A-A001 S	10	
		béžová	3902A-A001 D	10	
		hnědá	3902A-A001 H	10/1	
		černá	3902A-A001 N	10/1	
		kouřová šedá	3902A-A001 S2	10/1	
		vřesová červená	3902A-A001 R2	10/1	
Tango®			1 **2** 3 4 **5** 6 7 8		
	Zásuvka centrálního vysávání Zásuvka je určena pro systémy centrálního vysávání s trubicemi o průměru 51 mm (s kónickou koncovkou o délce 32 až 36 mm a průměrech 37,5/37,0 až 38,5/38 mm). Pro vysávací jednotky s podtlakem 10 - 45 kPa. Základna je součástí dodávky. Zásuvku nelze použít pro montáž do vícenásobných rámečků.	bílá	5530A-A67107 B	8/1	
		slonová kost	5530A-A67107 C	8/1	
		šedá	5530A-A67107 S	8/1	
		béžová	5530A-A67107 D	8/1	
		hnědá	5530A-A67107 H	8/1	
		černá	❷ 5530A-A67107 N	8/1	
		kouřová šedá	5530A-A67107 S2	8/1	
		vřesová červená	5530A-A67107 R2	8/1	
Tango®			1 **2** 3 4 **5** 6 7 8		

Poznámky:
❷ Produkt nemusí být skladem; bude dodán nejpozději do 3 týdnů.

Tango®

Ostatní přístroje • Zásuvky

	Řazení	Název	Barva	Objednací číslo	Jednot. bal. ks
	Pro design	**Technické údaje**		**Kompletnost**	
	3	**Spínač páčkový trojpólový s instalační krabicí a upevňovací sponou**	bílá	3425A-0344 B	6
		S propojovacími svorkami N a PE.	slonová kost	3425A-0344 C	6
			šedá	3425A-0344 S	6/1
		Možnost upevnění do dutých příček.	béžová	3425A-0344 D	6
			hnědá	3425A-0344 H	6/1
			černá	❷ 3425A-0344 N	6/1
			kouřová šedá	3425A-0344 S2	6/1
		IP 20	vřesová červená	❷ 3425A-0344 R2	6/1
	Tango®	16 A, 400 V AC		1 2 **3** 4 5 6 7 8	
	2P+PE	**Zásuvka jednonásobná s ochranným kolíkem, s clonkami**	bílá	N 6619A-A06357 B	10
			slonová kost	N 6619A-A06357 C	10
			šedá	N 6619A-A06357 S	10
			béžová	N 6619A-A06357 D	10
			hnědá	N 6619A-A06357 H	10
			černá	N 6619A-A06357 N	10
		Bezšroubové připojení vodičů.	kouřová šedá	N 6619A-A06357 S2	10
		IP 40	vřesová červená	N 6619A-A06357 R2	10
	Tango®	16 A, 250 V AC		1 **2** 3 4 **5** 6 7 8	
	2P+PE	**Zásuvka jednonásobná s ochranným kolíkem, s clonkami, s popisovým polem**	bílá	N 6619A-A06352 B	10
			slonová kost	N ❷ 6619A-A06352 C	10
			šedá	N ❷ 6619A-A06352 S	10
			béžová	N ❷ 6619A-A06352 D	10
			hnědá	N ❷ 6619A-A06352 H	10
			černá	N ❷ 6619A-A06352 N	10
		Bezšroubové připojení vodičů.	kouřová šedá	N ❷ 6619A-A06352 S2	10
		IP 40	vřesová červená	N ❷ 6619A-A06352 R2	10
	Tango®	16 A, 250 V AC		1 **2** 3 4 **5** 6 7 8	
	2P+PE	**Zásuvka jednonásobná s ochranným kolíkem, s clonkami, s víčkem**	bílá	N 6619A-A06397 B	10
			slonová kost	N 6619A-A06397 C	10
			šedá	N 6619A-A06397 S	10
			béžová	N 6619A-A06397 D	10
			hnědá	N 6619A-A06397 H	10
			černá	N 6619A-A06397 N	10
		Bezšroubové připojení vodičů.	kouřová šedá	N 6619A-A06397 S2	10
		IP 40	vřesová červená	N 6619A-A06397 R2	10
	Tango®	16 A, 250 V AC		1 **2** 3 4 **5** 6 7 8	
	2P+PE	**Zásuvka jednonásobná s ochranným kolíkem, s clonkami**	bílá	V 5519A-A02357 B	10
			slonová kost	V 5519A-A02357 C	10
			šedá	V 5519A-A02357 S	10
			béžová	V 5519A-A02357 D	10
			hnědá	V 5519A-A02357 H	10
			černá	V 5519A-A02357 N	10/1
		Bezšroubové připojení vodičů.	kouřová šedá	V 5519A-A02357 S2	10
		IP 40	vřesová červená	V 5519A-A02357 R2	10
	Tango®	16 A, 250 V AC		1 **2** 3 4 **5** 6 7 8	
	2P+PE	**Zásuvka jednonásobná s ochranným kolíkem, s clonkami, s popisovým polem**	bílá	V 5519A-A02352 B	10
			slonová kost	V 5519A-A02352 C	10/1
			šedá	V 5519A-A02352 S	10/1
			béžová	V 5519A-A02352 D	10/1
			hnědá	V 5519A-A02352 H	10/1
			černá	V 5519A-A02352 N	10/1
		Bezšroubové připojení vodičů.	kouřová šedá	V 5519A-A02352 S2	10/1
		IP 40	vřesová červená	V 5519A-A02352 R2	10/1
	Tango®	16 A, 250 V AC		1 **2** 3 4 **5** 6 7 8	
	2P+PE	**Zásuvka jednonásobná s ochranným kolíkem, s clonkami, s víčkem**	bílá	V 5519A-A02397 B	10
			slonová kost	V 5519A-A02397 C	10
			šedá	V 5519A-A02397 S	10
			béžová	V 5519A-A02397 D	10
			hnědá	V 5519A-A02397 H	10
			černá	V 5519A-A02397 N	10/1
		Bezšroubové připojení vodičů.	kouřová šedá	V 5519A-A02397 S2	10
		IP 40	vřesová červená	V 5519A-A02397 R2	10
	Tango®	16 A, 250 V AC		1 **2** 3 4 **5** 6 7 8	

Poznámky:
N Novinka
❷ Produkt nemusí být skladem; bude dodán nejpozději do 3 týdnů.
V Výběh – v období po 1. 3. 2024 již produkt nemusí být dostupný.
Exportní typy zásuvek v kapitole „Zásuvky jiných systémů“.

Tango®
Zásuvky

Řazení	Název	Barva	Objednací číslo	Jednot. bal. ks	
Pro design	**Technické údaje**		**Kompletnost**		
2P+PE	**Zásuvka jednonásobná s ochranným kolíkem, s clonkami**	bílá	5518A-A2359 B	10	
		slonová kost	5518A-A2359 C	10	
		šedá	5518A-A2359 S	10	
		béžová	5518A-A2359 D	10	
		kouřová šedá	5518A-A2359 S2	10	
		vřesová červená	5518A-A2359 R2	10/1	
	IP 40				
Tango®	16 A, 250 V AC		1 **2** 3 4 **5** 6 7 8		
2P+PE	**Zásuvka jednonásobná s ochranným kolíkem**	bílá	5518A-A2349 B	10	
		slonová kost	5518A-A2349 C	10	
		šedá	5518A-A2349 S	10	
		béžová	5518A-A2349 D	10	
		kouřová šedá	5518A-A2349 S2	10	
		vřesová červená	5518A-A2349 R2	10	
Tango®	16 A, 250 V AC		1 **2** 3 4 **5** 6 7 8		
2×(2P+PE)	**Zásuvka dvojnásobná s ochrannými kolíky, s clonkami, s natočenou dutinou** [18]	bílá	5513A-C02357 B	10	
		slonová kost	5513A-C02357 C	10	
		šedá	5513A-C02357 S	10	
		béžová	5513A-C02357 D	10	
		hnědá	5513A-C02357 H	10	
		černá	Ž 5513A-C02357 N	10/1	
	Bezšroubové připojení vodičů.	kouřová šedá	5513A-C02357 S2	10	
	IP 40	vřesová červená	5513A-C02357 R2	10	
Tango®	16 A, 250 V AC		1 2 **3** 4 5 6 7 8		
2×(2P+PE)	**Zásuvka dvojnásobná s ochrannými kolíky, s clonkami** [18]	bílá	5512A-2359 B	10	
		slonová kost	5512A-2359 C	10	
		šedá	5512A-2359 S	10/1	
		béžová	5512A-2359 D	10/1	
		hnědá	5512A-2359 H	10/1	
		kouřová šedá	5512A-2359 S2	10/1	
		vřesová červená	5512A-2359 R2	10/1	
Tango®	16 A, 250 V AC		1 2 **3** 4 5 6 7 8		
2×(2P+PE)	**Zásuvka dvojnásobná s ochrannými kolíky** [18]	bílá	5512A-2349 B	10	
		slonová kost	5512A-2349 C	10	
		šedá	5512A-2349 S	10	
		béžová	5512A-2349 D	10	
		hnědá	5512A-2349 H	10	
		kouřová šedá	5512A-2349 S2	10	
		vřesová červená	5512A-2349 R2	10	
Tango®	16 A, 250 V AC		1 2 **3** 4 5 6 7 8		
2P+PE	**Zásuvka jednonásobná s ochranným kolíkem, s clonkami, s USB nabíjením** [59]	bílá	N 5569A-A32357 B	1	
		slonová kost	N 5569A-A32357 C	1	
	Pro současné používání zásuvky a nabíjení	šedá	N 5569A-A32357 S	1	
	nebo napájení dvou mobilních koncových	béžová	N 5569A-A32357 D	1	
	zařízení pomocí USB kabelu typu A nebo C.	hnědá	N 5569A-A32357 H	1	
	Výstup USB-A: podpora nabíjecího protokolu	černá	N 5569A-A32357 N	1	
	Apple MFI s 2,4 A a BC 1.2 s 1,5 A.	kouřová šedá	N 5569A-A32357 S2	1	
	Výstup USB-C: podpora nabíjecího protokolu	vřesová červená	N 5569A-A32357 R2	1	
	USB PD (Power Delivery) s 3 A, Apple MFi				
	s 2,4 A a BC 1.2 DCP s 1,5 A				
	Elektronická ochrana před zkratem a přetížením.				
	Jmen. proud jednoho výstupu (druhý výstup nepoužit): 3 A				
	Klidová spotřeba: 75 mW				
	Nelze používat k datovému přenosu.				
	Pracovní teplota: 0 °C až +35 °C				
	Stupeň krytí: IP 20, SELV				
	Vestavná hloubka: 39,5 mm				
	Bezšroubové připojení vodičů.				
	Typová řada: 20 MUCB2USBAC				
Tango®	16 A, 230 V AC, 50/60 Hz		1 **2** 3 4 **5** 6 7 8		

Poznámky:

[18] Přístroj je určen pro montáž do elektroinstalačních krabic o vnitřním průměru 68 mm. Při montáži do dutých příček použijte krabice KUL 68-45/LD, KPRL 68-70/LD nebo KPR 68/71L (dodává KOPOS KOLÍN a.s.).

[59] Tento produkt bude dostupný pravděpodobně ve 2. pololetí 2024.

N Novinka Ž Produkt nemusí být skladem; bude dodán nejpozději do 3 týdnů.

Exportní typy zásuvek v kapitole „Zásuvky jiných systémů“.

Tango®
Zásuvky

	Řazení	Název	Barva	Objednací číslo	Jednot. bal. ks
	Pro design	**Technické údaje**		**Kompletnost**	
	2P+PE	**Zásuvka jednonásobná** **s ochranným kolíkem, s clonkami,** **s USB nabíjením** Pro současné používání zásuvky a nabíjení nebo napájení dvou mobilních koncových zařízení pomocí USB kabelu typu A. Podpora nabíjecího protokolu Apple MFI s 2,4 A a BC 1.2 s 1,5 A. Elektronická ochrana před zkratem a přetížením. Jmenovitý proud jednoho výstupu (druhý výstup nepoužit): 2,4 A Klidová spotřeba: 75 mW Nelze používat k datovému přenosu. Pracovní teplota: 0 °C až +35 °C Stupeň krytí: IP 20, SELV Vestavná hloubka: 39,5 mm Bezšroubové připojení vodičů. Typová řada: 20 MUCB2USB	bílá slonová kost šedá béžová hnědá černá kouřová šedá vřesová červená	Ⓥ 5569A-A22357 B Ⓥ 5569A-A22357 C Ⓥ 5569A-A22357 S Ⓥ 5569A-A22357 D Ⓥ 5569A-A22357 H Ⓥ 5569A-A22357 N Ⓥ 5569A-A22357 S2 Ⓥ 5569A-A22357 R2	1 1 1 1 1 1 1 1
	Tango®	16 A, 230 V AC, 50/60 Hz		1 **2** 3 4 **5** 6 7 8	
	2P+PE	**Zásuvka jednonásobná** **s ochranným kolíkem, s clonkami,** **s ochranou před přepětím** [59] Optická signalizace poruchy. Technické parametry – viz strana 609. Bezšroubové připojení vodičů. IP 40	bílá slonová kost šedá béžová hnědá černá kouřová šedá vřesová červená	N 6699A-A06357 B N 6699A-A06357 C N 6699A-A06357 S N 6699A-A06357 D N 6699A-A06357 H N 6699A-A06357 N N 6699A-A06357 S2 N 6699A-A06357 R2	1 1 1 1 1 1 1 1
	Tango®	16 A, 230 V AC		1 **2** 3 4 **5** 6 7 8	
	2P+PE	**Zásuvka jednonásobná** **s ochranným kolíkem, s clonkami,** **s ochranou před přepětím** [59] Akustická signalizace poruchy. Technické parametry – viz strana 609. Bezšroubové připojení vodičů. IP 40	bílá slonová kost šedá béžová hnědá černá kouřová šedá vřesová červená	N 6689A-A06357 B N Ž 6689A-A06357 C N Ž 6689A-A06357 S N Ž 6689A-A06357 D N Ž 6689A-A06357 H N Ž 6689A-A06357 N N Ž 6689A-A06357 S2 N Ž 6689A-A06357 R2	1 1 1 1 1 1 1 1
	Tango®	16 A, 230 V AC		1 **2** 3 4 **5** 6 7 8	
	2P+PE	**Zásuvka jednonásobná** **s ochranným kolíkem, s clonkami,** **s ochranou před přepětím** Optická signalizace poruchy. Technické parametry – viz strana 609. Bezšroubové připojení vodičů. IP 40	bílá slonová kost šedá béžová hnědá černá kouřová šedá vřesová červená	Ⓥ 5599A-A02357 B Ⓥ 5599A-A02357 C Ⓥ 5599A-A02357 S Ⓥ 5599A-A02357 D Ⓥ 5599A-A02357 H Ⓥ 5599A-A02357 N Ⓥ 5599A-A02357 S2 Ⓥ 5599A-A02357 R2	1 1 1 1 1 1 1 1
	Tango®	16 A, 230 V AC		1 **2** 3 4 **5** 6 7 8	
	2P+PE	**Zásuvka jednonásobná** **s ochranným kolíkem, s clonkami,** **s ochranou před přepětím** Akustická signalizace poruchy. Technické parametry – viz strana 609. Bezšroubové připojení vodičů. IP 40	bílá slonová kost šedá béžová hnědá černá kouřová šedá vřesová červená	Ⓥ 5589A-A02357 B Ⓥ 5589A-A02357 C Ⓥ 5589A-A02357 S Ⓥ 5589A-A02357 D Ⓥ 5589A-A02357 H Ⓥ 5589A-A02357 N Ⓥ 5589A-A02357 S2 Ⓥ 5589A-A02357 R2	1 1 1 1 1 1 1 1
	Tango®	16 A, 230 V AC		1 **2** 3 4 **5** 6 7 8	
	2P+PE	**Zásuvka jednonásobná** **s ochranným kolíkem,** **s ochranou před přepětím** Optická signalizace poruchy. Technické parametry – viz strana 609.	bílá slonová kost šedá béžová kouřová šedá vřesová červená	5598A-A2349B 5598A-A2349C 5598A-A2349S 5598A-A2349D 5598A-A2349S2 5598A-A2349R2	1 1 1 1 1 1
	Tango®	16 A, 230 V AC		1 **2** 3 4 **5** 6 7 8	

Poznámky:
[59] Tento produkt bude dostupný pravděpodobně ve 2. pololetí 2024.
N Novinka
Ž Produkt nemusí být skladem; bude dodán nejpozději do 3 týdnů.
Ⓥ Výběh – v období po 1. 3. 2024 již produkt nemusí být dostupný.
Exportní typy zásuvek v kapitole „Zásuvky jiných systémů“.

Tango®
Zásuvky

Řazení	Název	Barva	Objednací číslo	Jednot. bal. ks	
Pro design	**Technické údaje**		**Kompletnost**		
2×(2P+PE)	**Zásuvka dvojnásobná**				
	s ochrannými kolíky, s clonkami,	bílá	5593A-C02357 B	1	
	s natočenou dutinou,	slonová kost	5593A-C02357 C	1	
	s ochranou před přepětím [18]	šedá	5593A-C02357 S	1	
	Optická signalizace poruchy.	béžová	5593A-C02357 D	1	
		hnědá	5593A-C02357 H	1	
	Technické parametry – viz strana 609.	černá	5593A-C02357 N	1	
	Bezšroubové připojení vodičů.	kouřová šedá	5593A-C02357 S2	1	
	IP 40	vřesová červená	5593A-C02357 R2	1	
Tango®	16 A, 230 V AC		1 2 **3** 4 5 6 7 8		
2×(2P+PE)	**Zásuvka dvojnásobná**				
	s ochrannými kolíky, s clonkami,	bílá	5583A-C02357 B	1	
	s natočenou dutinou,	slonová kost	Ƶ 5583A-C02357 C	1	
	s ochranou před přepětím [18]	šedá	Ƶ 5583A-C02357 S	1	
	Akustická signalizace poruchy.	béžová	Ƶ 5583A-C02357 D	1	
		hnědá	Ƶ 5583A-C02357 H	1	
	Technické parametry – viz strana 609.	černá	Ƶ 5583A-C02357 N	1	
	Bezšroubové připojení vodičů.	kouřová šedá	Ƶ 5583A-C02357 S2	1	
	IP 40	vřesová červená	Ƶ 5583A-C02357 R2	1	
Tango®	16 A, 230 V AC		1 2 **3** 4 5 6 7 8		
2×(2P+PE)	**Zásuvka dvojnásobná**				
	s ochrannými kolíky,	bílá	5592A-A2349B	1	
	s ochranou před přepětím [18]	slonová kost	5592A-A2349C	1	
	Optická signalizace poruchy.	šedá	5592A-A2349S	1	
		béžová	5592A-A2349D	1	
		hnědá	5592A-A2349H	1	
		kouřová šedá	Ƶ 5592A-A2349S2	1	
		vřesová červená	5592A-A2349R2	1	
	Technické parametry – viz strana 609.				
Tango®	16 A, 230 V AC		1 2 **3** 4 5 6 7 8		
2P+PE	**Zásuvka bezpečnostní FI-DOS s vestavěným**				
	proudovým chráničem, s clonkami [59]	bílá	5526A-A02369 B	1	
	Reziduální pracovní proud $I_{\Delta n}$: 30 mA				
	Typ A, citlivost na střídavý i pulsní proud				
	Jmenovitý proud I_n: 16 A				
	Jmenovitá frekvence: 45 - 60 Hz				
	Vybavovací čas při 5× $I_{\Delta n}$: max. 30 ms				
	Jmenovitý zkratový proud: 3 000 A				
	Odolnost proti impulsním proudům: 3 000 A, 8/20 µs				
	Stupeň ochrany krytím: IP 20				
	Připojovací průřez: 1,5 až 2,5 mm²				
	Vestavná hloubka: 32 mm				
	Instalace je možná v soustavách TN-S, TN-C, TT.				
	Ke svorkám L', N' lze připojit další zásuvky, které				
	budou rovněž pod kontrolou proudového chrániče.				
	Bezšroubové připojení vodičů.				
	Typová řada: S3F1630				
Tango®	16 A, 230 V AC		1 **2** 3 4 **5** 6 7 8		

Další produkty designové řady Tango® najdete v kapitolách:
– ABB flexTronics®, ABB-free@home® flex
– ABB-free@home®
– Spínače a zásuvky IP 44, IP 54, IP 55, IP 66
– Zásuvky jiných systémů
– Úložný materiál

Schémata zapojení, rozměrové výkresy a další informace najdete v kapitole Technické údaje.

Poznámky:
[18] Přístroj je určen pro montáž do elektroinstalačních krabic o vnitřním průměru 68 mm. Při montáži do dutých příček použijte krabice KUL 68-45/LD, KPRL 68-70/LD nebo KPR 68/71L (dodává KOPOS KOLÍN a.s.)
[59] Tento produkt bude dostupný pravděpodobně ve 2. pololetí 2024.
Ƶ Produkt nemusí být skladem; bude dodán nejpozději do 3 týdnů.
Schéma zapojení k bezpečnostním zásuvkám FI-DOS – viz strana 641.

Tango®
Rámečky

	Pro přístroje	Název	Barva	Objednací číslo	Jednot. bal. ks
	Pro design	**Technické údaje**		**Kompletnost**	
		**Rámeček pro elektroinstalační přístroje jednonásobný**	bílá	3901A-B10 B	20
			slonová kost	3901A-B10 C	20
			šedá	3901A-B10 S	20
			béžová	3901A-B10 D	20
			hnědá	3901A-B10 H	20
			černá	② 3901A-B10 N	20/1
			kouřová šedá	3901A-B10 S2	20
			vřesová červená	3901A-B10 R2	20
	Tango®			1 2 3 4 5 6 7 8	
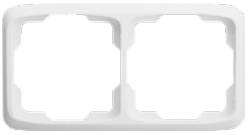		**Rámeček pro elektroinstalační přístroje dvojnásobný vodorovný**	bílá	3901A-B20 B	10
			slonová kost	3901A-B20 C	10
			šedá	3901A-B20 S	10
			béžová	3901A-B20 D	10
			hnědá	3901A-B20 H	10
			černá	② 3901A-B20 N	10/1
			kouřová šedá	3901A-B20 S2	10
			vřesová červená	3901A-B20 R2	10
	Tango®			1 2 3 4 5 6 7 8	
		**Rámeček pro elektroinstalační přístroje trojnásobný vodorovný**	bílá	3901A-B30 B	10
			slonová kost	3901A-B30 C	10
			šedá	3901A-B30 S	10
			béžová	3901A-B30 D	10
			hnědá	3901A-B30 H	10
			černá	② 3901A-B30 N	10/1
			kouřová šedá	3901A-B30 S2	10
			vřesová červená	3901A-B30 R2	10
	Tango®			1 2 3 4 5 6 7 8	
		**Rámeček pro elektroinstalační přístroje čtyřnásobný vodorovný**	bílá	3901A-B40 B	10
			slonová kost	3901A-B40 C	10
			šedá	3901A-B40 S	10
			béžová	3901A-B40 D	10
			hnědá	3901A-B40 H	10/1
			černá	② 3901A-B40 N	10/1
			kouřová šedá	3901A-B40 S2	10/1
			vřesová červená	3901A-B40 R2	10/1
	Tango®			1 2 3 4 5 6 7 8	
		**Rámeček pro elektroinstalační přístroje pětinásobný vodorovný**	bílá	3901A-B50 B	10
			slonová kost	3901A-B50 C	10
			šedá	3901A-B50 S	10
			béžová	3901A-B50 D	10
			hnědá	3901A-B50 H	10/1
			černá	② 3901A-B50 N	10/1
			kouřová šedá	3901A-B50 S2	10/1
			vřesová červená	3901A-B50 R2	10/1
	Tango®			1 2 3 4 5 6 7 8	

Poznámky:
② Produkt nemusí být skladem; bude dodán nejpozději do 3 týdnů.

Tango®
Rámečky

Pro přístroje	Název	Barva	Objednací číslo	Jednot. bal. ks	
Pro design	**Technické údaje**		**Kompletnost**		
	Rámeček pro elektroinstalační přístroje dvojnásobný svislý	bílá	3901A-B21 B	10	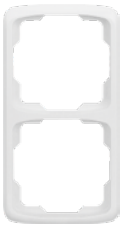
		slonová kost	3901A-B21 C	10	
		šedá	3901A-B21 S	10	
		béžová	3901A-B21 D	10	
		hnědá	3901A-B21 H	10	
		černá	❷ 3901A-B21 N	10/1	
		kouřová šedá	3901A-B21 S2	10	
		vřesová červená	3901A-B21 R2	10	
Tango®			1 2 3 4 **5** 6 7 8		
	Rámeček pro elektroinstalační přístroje trojnásobný svislý	bílá	3901A-B31 B	10	
		slonová kost	3901A-B31 C	10	
		šedá	3901A-B31 S	10/1	
		béžová	3901A-B31 D	10/1	
		hnědá	3901A-B31 H	10/1	
		černá	❷ 3901A-B31 N	10/1	
		kouřová šedá	3901A-B31 S2	10/1	
		vřesová červená	3901A-B31 R2	10/1	
Tango®			1 2 3 4 **5** 6 7 8		
	Rámeček pro elektroinstalační přístroje čtyřnásobný svislý	bílá	3901A-B41 B	10	
		slonová kost	3901A-B41 C	10/1	
		šedá	3901A-B41 S	10/1	
		béžová	3901A-B41 D	10/1	
		hnědá	3901A-B41 H	10/1	
		černá	❷ 3901A-B41 N	10/1	
		kouřová šedá	3901A-B41 S2	10/1	
		vřesová červená	3901A-B41 R2	10/1	
Tango®			1 2 3 4 **5** 6 7 8		

Poznámky:
❷ Produkt nemusí být skladem; bude dodán nejpozději do 3 týdnů.

← Návrat na obsah

06

Levit®, Levit®M

Levit®, Levit®M

Spínače	108
Sdělovací technika	110
Termostaty	111
Časové spínače	112
Stmívače	113
Snímače pohybu	113
Bezdotykový spínač	114
Dálkové ovládání	114
Žaluziové spínače	115
AudioWorld	117
LED osvětlení	117
Ostatní přístroje	118
Zásuvky	119
Rámečky	124
Výměnné díly	126



Levit,
Levit M
NOVINKA

06

Levit®



Levit®

Pestrý design pro pestrý život



bílá / ledová bílá



bílá / bílá



šedá / bílá



slonová kost / bílá

Levit

NOVINKA



macchiato / bílá



bílá / kouřová černá



žlutá / kouřová černá



červená / kouřová černá



oranžová / kouřová černá



zelená / kouřová černá

06

Levit®M



Levit®M

Hravý, mocný, výjimečný



onyx / kouřová černá

perleťová / ledová bílá



ocelová / kouřová černá



titanová / kouřová černá



Levit M

NOVINKA

Levit®, Levit®M
Spínače

	Pro přístroje	Název	Barva	Objednací číslo	Jednot. bal. ks
	Pro design	**Technické údaje**		**Kompletnost**	
	3559-A01345 3559-A06345 3559-A07345 3559-A91345 3559-A86345	**Kryt jednoduchý** Pro spínače řazení 1, 6, 7. Pro ovládače řazení 1/0, 6/0.	**Levit®** bílá / ledová bílá bílá / bílá šedá / bílá slonová kost / bílá macchiato / bílá bílá / kouřová černá žlutá / kouřová černá červená / kouřová černá oranžová / kouřová černá zelená / kouřová černá **Levit®M** onyx / kouřová černá perleťová / ledová bílá ocelová / kouřová černá titanová / kouřová černá	 3559H-A00651 01 3559H-A00651 03 3559H-A00651 16 3559H-A00651 17 3559H-A00651 18 3559H-A00651 62 3559H-A00651 64 3559H-A00651 65 3559H-A00651 66 3559H-A00651 67 3559H-A00651 63 3559H-A00651 68 3559H-A00651 69 3559H-A00651 70	 20/1 20/1 20/1 20/1 20/1 20/1 20/1 20/1 20/1 20/1 20/1 20/1 20/1 20/1
	Levit® **Levit®M**			1 2 3 **4** 5 6 7 8	
	3559-A01345 3559-A21345 3559-A06345 3559-A25345 3559-A07345 3559-A91345 3559-A86345	**Kryt jednoduchý s čirým průzorem** Pro spínače řazení 1So, 1S, 6So, 6S, 7So. Pro ovládače řazení 1/0So (1/0S), 6/0So (6/0S). Pro řazení So, S doporučujeme použít LED (3916-0544., 3916-10444).	**Levit®** bílá / ledová bílá bílá / bílá šedá / bílá slonová kost / bílá macchiato / bílá bílá / kouřová černá žlutá / kouřová černá červená / kouřová černá oranžová / kouřová černá zelená / kouřová černá **Levit®M** onyx / kouřová černá perleťová / ledová bílá ocelová / kouřová černá titanová / kouřová černá	 3559H-A00653 01 3559H-A00653 03 3559H-A00653 16 3559H-A00653 17 3559H-A00653 18 3559H-A00653 62 3559H-A00653 64 3559H-A00653 65 3559H-A00653 66 3559H-A00653 67 3559H-A00653 63 3559H-A00653 68 3559H-A00653 69 3559H-A00653 70	 20/1 20/1 20/1 20/1 20/1 20/1 20/1 20/1 20/1 20/1 20/1 20/1 20/1 20/1
	Levit® **Levit®M**			1 2 3 **4** 5 6 7 8	
	3559-A02345	**Kryt jednoduchý s červeným průzorem** Pro spínače řazení 2S (2). Pro řazení 2S doporučujeme použít LED (3916-10444).	**Levit®** bílá / ledová bílá bílá / bílá šedá / bílá slonová kost / bílá macchiato / bílá bílá / kouřová černá žlutá / kouřová černá červená / kouřová černá oranžová / kouřová černá zelená / kouřová černá **Levit®M** onyx / kouřová černá perleťová / ledová bílá ocelová / kouřová černá titanová / kouřová černá	 3559H-A00655 01 3559H-A00655 03 3559H-A00655 16 3559H-A00655 17 3559H-A00655 18 3559H-A00655 62 3559H-A00655 64 3559H-A00655 65 3559H-A00655 66 3559H-A00655 67 3559H-A00655 63 3559H-A00655 68 3559H-A00655 69 3559H-A00655 70	 20/1 20/1 20/1 20/1 20/1 20/1 20/1 20/1 20/1 20/1 20/1 20/1 20/1 20/1
	Levit® **Levit®M**			1 2 3 **4** 5 6 7 8	

Poznámky:

Levit®, Levit®M
Spínače

Pro přístroje	Název	Barva	Objednací číslo	Jednot. bal. ks	
Pro design	**Technické údaje**		**Kompletnost**		
1011-0-0816 CZ	**Kryt jednoduchý s potiskem**				
	Pro spínač řazení 3.	**Levit®**			
	Nelze použít doutnavku.	bílá / ledová bílá	3559H-A00933 01	10/1	
		bílá / bílá	3559H-A00933 03	10/1	
		šedá / bílá	3559H-A00933 16	10/1	
		slonová kost / bílá	3559H-A00933 17	10/1	
		macchiato / bílá	3559H-A00933 18	10/1	
		bílá / kouřová černá	3559H-A00933 62	10/1	
		žlutá / kouřová černá	3559H-A00933 64	10/1	
		červená / kouřová černá	3559H-A00933 65	10/1	
		oranžová / kouřová černá	3559H-A00933 66	10/1	
		zelená / kouřová černá	3559H-A00933 67	10/1	
		Levit®M			
		onyx / kouřová černá	3559H-A00933 63	10/1	
		perleťová / ledová bílá	3559H-A00933 68	10/1	
		ocelová / kouřová černá	3559H-A00933 69	10/1	
		titanová / kouřová černá	3559H-A00933 70	10/1	
Levit®					
Levit®M			1 2 3 **4** **5** 6 7 8		
3559-A05345	**Kryt dělený**				
3559-A52345	Pro spínače řazení 5, 6+6 (6+1), 6+6/0 (6+1/0).	**Levit®**			
3559-A53345	Pro ovládač řazení 1/0+1/0.	bílá / ledová bílá	3559H-A00652 01	20/1	
3559-A87345		bílá / bílá	3559H-A00652 03	20/1	
		šedá / bílá	3559H-A00652 16	20/1	
		slonová kost / bílá	3559H-A00652 17	20/1	
		macchiato / bílá	3559H-A00652 18	20/1	
		bílá / kouřová černá	3559H-A00652 62	20/1	
		žlutá / kouřová černá	3559H-A00652 64	20/1	
		červená / kouřová černá	3559H-A00652 65	20/1	
		oranžová / kouřová černá	3559H-A00652 66	20/1	
		zelená / kouřová černá	3559H-A00652 67	20/1	
		Levit®M			
		onyx / kouřová černá	3559H-A00652 63	20/1	
		perleťová / ledová bílá	3559H-A00652 68	20/1	
		ocelová / kouřová černá	3559H-A00652 69	20/1	
		titanová / kouřová černá	3559H-A00652 70	20/1	
Levit®					
Levit®M			1 2 3 **4** **5** 6 7 8		
2TKA000153G1	**Kryt spínače trojnásobného** [59]				
	NOVINKA	**Levit®**			
		bílá / ledová bílá	N 3559H-A00666 01	20/1	
		bílá / bílá	N 3559H-A00666 03	20/1	
		šedá / bílá	N 3559H-A00666 16	20/1	
		slonová kost / bílá	N 3559H-A00666 17	20/1	
		macchiato / bílá	N 3559H-A00666 18	20/1	
		bílá / kouřová černá	N 3559H-A00666 62	20/1	
		žlutá / kouřová černá	N 3559H-A00666 64	20/1	
		červená / kouř. černá	N 3559H-A00666 65	20/1	
		oranžová / kouř. černá	N 3559H-A00666 66	20/1	
		zelená / kouřová černá	N 3559H-A00666 67	20/1	
		Levit®M			
		onyx / kouřová černá	N 3559H-A00666 63	20/1	
		perleťová / ledová bílá	N 3559H-A00666 68	20/1	
		ocelová / kouř. černá	N 3559H-A00666 69	20/1	
		titanová / kouř. černá	N 3559H-A00666 70	20/1	
Levit®					
Levit®M			1 2 3 **4** **5** 6 7 8		

Poznámky:
[59] Tento produkt bude dostupný pravděpodobně ve 2. pololetí 2024.
N Novinka

Levit®, Levit®M

Spínače • Sdělovací technika

	Pro přístroje	Název	Barva	Objednací číslo	Jednot. bal. ks
	Pro design	**Technické údaje**		**Kompletnost**	
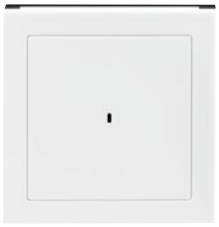	3559-A92445	**Kryt spínače kartového** Pro řazení So doporučujeme použít LED (3916-0544).	**Levit®**		
			bílá / ledová bílá	3559H-A00700 01	10/1
			bílá / bílá	3559H-A00700 03	10/1
			šedá / bílá	3559H-A00700 16	10/1
			slonová kost / bílá	3559H-A00700 17	10/1
			macchiato / bílá	3559H-A00700 18	10/1
			bílá / kouřová černá	3559H-A00700 62	10/1
			žlutá / kouřová černá	3559H-A00700 64	10/1
			červená / kouřová černá	3559H-A00700 65	10/1
			oranžová / kouřová černá	3559H-A00700 66	10/1
			zelená / kouřová černá	3559H-A00700 67	10/1
			Levit®M		
			onyx / kouřová černá	3559H-A00700 63	10/1
			perleťová / ledová bílá	3559H-A00700 68	10/1
			ocelová / kouřová černá	3559H-A00700 69	10/1
			titanová / kouřová černá	3559H-A00700 70	10/1
	Levit® **Levit®M**			1 2 3 **4** 5 6 7 8	
	5011-A3503 5011-A3607 5011-A3614 5011-A3303	**Kryt zásuvky televizní, rozhlasové (a satelitní)**	**Levit®**		
			bílá	5011H-A00300 03	10/1
			šedá	5011H-A00300 16	10/1
			slonová kost	5011H-A00300 17	10/1
			macchiato	5011H-A00300 18	10/1
			žlutá	5011H-A00300 64	10/1
			červená	5011H-A00300 65	10/1
			oranžová	5011H-A00300 66	10/1
			zelená	5011H-A00300 67	10/1
			Levit®M		
			onyx	5011H-A00300 63	10/1
			perleťová	5011H-A00300 68	10/1
			ocelová	5011H-A00300 69	10/1
			titanová	5011H-A00300 70	10/1
	Levit® **Levit®M**			1 2 3 **4** 5 6 7 8	
	2CKA000230A0403 2CKA000230A0404 2CKA000230A0432 2CKA000230A0420 2CKA000230A0426 2CKA006400A0399	**Kryt zásuvky reproduktorové, komunikační přímé nebo přístroje nabíjecího USB** Pro stereofonní reproduktorovou zásuvku (2CKA000230A0403, 2CKA000230A0404), pro komunikační zásuvky HDMI, USB, VGA nebo pro nabíjecí přístroj USB.	**Levit®**		
			bílá	5014H-A00040 03	10/1
			šedá	5014H-A00040 16	10/1
			slonová kost	5014H-A00040 17	10/1
			macchiato	5014H-A00040 18	10/1
			žlutá	5014H-A00040 64	10/1
			červená	5014H-A00040 65	10/1
			oranžová	5014H-A00040 66	10/1
			zelená	5014H-A00040 67	10/1
			Levit®M		
			onyx	5014H-A00040 63	10/1
			perleťová	5014H-A00040 68	10/1
			ocelová	5014H-A00040 69	10/1
			titanová	5014H-A00040 70	10/1
	Levit® **Levit®M**			1 2 3 **4** 5 6 7 8	

Poznámky:

Levit®, Levit®M

Sdělovací technika • Termostaty

Pro přístroje	Název	Barva	Objednací číslo	Jednot. bal. ks	
Pro design	**Technické údaje**		**Kompletnost**		
RJ45C5U RJ45C6U RJ45C5S RJ45C6AS 1116412-3 1116412-2 1479190-3 1479191-3	**Kryt zásuvky komunikační** S popisovým polem. S kovovým upevňovacím třmenem. Pro upevnění dvou komunikačních zásuvek typu Modular-Jack (keystone), záslepek nebo reproduktorových svorek (max. doporučená šířka 18,3 mm). Rozměry otvorů: 19,4 × 14,8 mm	**Levit®** bílá šedá slonová kost macchiato žlutá červená oranžová zelená **Levit®M** onyx perleťová ocelová titanová	5014H-A01018 03 5014H-A01018 16 5014H-A01018 17 5014H-A01018 18 5014H-A01018 64 5014H-A01018 65 5014H-A01018 66 5014H-A01018 67 5014H-A01018 63 5014H-A01018 68 5014H-A01018 69 5014H-A01018 70	10/1 10/1 10/1 10/1 10/1 10/1 10/1 10/1 10/1 10/1 10/1 10/1	
Levit® **Levit®M**			1 2 3 **4** **5** 6 7 8		
5014G-A02018 .. 5014T-A00418 ... 5014A-A02018 .. 5014H-A01018 .. 5014K-C01018 .. **Swing® (L)** **Zoni®** **Tango®** **Levit® (M)** **Decento®**	**Záslepka** **pro zásuvku komunikační**	bílá černá	1116412-3 1116412-2	25/1 25/1	
			1 2 3 4 5 6 **7** 8		
2CKA001032A0525 2CKA001032A0528 2CKA001032A0531	**Kryt termostatu prostorového s otočným ovladačem** [59] S upevňovací maticí. Pro prostorový termostat se zapínacím nebo přepínacím kontaktem. Pro termostat pro topení/chlazení.	**Levit®** bílá / ledová bílá bílá / bílá šedá / bílá slonová kost / bílá macchiato / bílá bílá / kouřová černá žlutá / kouřová černá červená / kouř. černá oranžová / kouř. černá zelená / kouřová černá **Levit®M** onyx / kouřová černá perleťová / ledová bílá ocelová / kouř. černá titanová / kouř. černá	N 3292H-A00300 01 N 3292H-A00300 03 N 3292H-A00300 16 N 3292H-A00300 17 N 3292H-A00300 18 N 3292H-A00300 62 N 3292H-A00300 64 N 3292H-A00300 65 N 3292H-A00300 66 N 3292H-A00300 67 N 3292H-A00300 63 N 3292H-A00300 68 N 3292H-A00300 69 N 3292H-A00300 70	10/1 10/1 10/1 10/1 10/1 10/1 10/1 10/1 10/1 10/1 10/1 10/1 10/1 10/1	
Levit® **Levit®M**			1 2 3 **4** **5** 6 7 8		
3292U-A00003	**Termostat univerzální s otočným nastavením teploty** Ovládací jednotka (nutno použít spínací přístroj). Volitelná funkce prostorového, nebo podlahového termostatu. Lineární nastavení teploty. Indikace stavu výstupu dvojbarevnou LED. Tlačítka pro zapnutí/vypnutí regulace (neodpojuje od napájení) a pro ruční snížení teploty (s indikací LED). Pracovní teplota: 0 °C až +55 °C Prostorový termostat s tepelnou zpětnou vazbou: Nastavitelné teploty: cca +13 °C až +27 °C Nastavitelné ruční snížení teploty: cca 2 K až 8 K Hystereze: cca ±0,25 K Podlahový termostat: Nastavitelné teploty: cca +15 °C až +48 °C Nastavitelné ruční snížení teploty: cca 4 K až 16 K Hystereze: cca ±0,5 K. Ke svorkám 1, 2 spínacího přístroje je nutné připojit vnější snímač teploty 3292U-A90100 (není součástí dodávky).	**Levit®** bílá / ledová bílá bílá / bílá šedá / bílá slonová kost / bílá macchiato / bílá bílá / kouřová černá žlutá / kouřová černá červená / kouřová černá oranžová / kouřová černá zelená / kouřová černá **Levit®M** onyx / kouřová černá perleťová / ledová bílá ocelová / kouřová černá titanová / kouřová černá	3292H-A10101 01 3292H-A10101 03 3292H-A10101 16 3292H-A10101 17 3292H-A10101 18 3292H-A10101 62 3292H-A10101 64 3292H-A10101 65 3292H-A10101 66 3292H-A10101 67 3292H-A10101 63 3292H-A10101 68 3292H-A10101 69 3292H-A10101 70	1 1 1 1 1 1 1 1 1 1 1 1 1 1	
Levit® **Levit®M**			1 2 3 **4** **5** 6 7 8		

Poznámky:

[59] Tento produkt bude dostupný pravděpodobně ve 2. pololetí 2024.

N Novinka

Levit®, Levit®M

Termostaty • Časové spínače

	Pro přístroje	Název	Barva	Objednací číslo	Jednot. bal. ks
	Pro design	**Technické údaje**		**Kompletnost**	
	3292U-A00003	**Termostat univerzální programovatelný**			
		Ovládací jednotka (nutno použít spínací přístroj).	**Levit®**		
		Volitelná funkce prostorového, podlahového	bílá / ledová bílá	3292H-A10301 01	1
		nebo kombinovaného termostatu.	bílá / bílá	3292H-A10301 03	1
		Nastavitelné teploty: 0 °C až +50 °C	šedá / bílá	3292H-A10301 16	1
		Provozní režimy: manuální, automatický, dovolená	slonová kost / bílá	3292H-A10301 17	1
		3 časové programy (každý 70 čas. značek – min.	macchiato / bílá	3292H-A10301 18	1
		po 5 min; dny v týdnu 1, 2 … , 7, 1 - 5, 6 - 7, 1 - 7)	bílá / kouřová černá	3292H-A10301 62	1
		Adaptivní regulace, funkce předvídání, softwarové	žlutá / kouřová černá	3292H-A10301 64	1
		vypnutí, volba topení nebo chlazení, min. a max.	červená / kouřová černá	3292H-A10301 65	1
		teplota podlahy, omezení nastavitelných teplot,	oranžová / kouřová černá	3292H-A10301 66	1
		teplotní offset, volba reakce na ovládání vnějším	zelená / kouřová černá	3292H-A10301 67	1
		kontaktem, protimrazová ochrana, ochrana ventilů,			
		inverze funkce výstupu, počítadlo provozních	**Levit®M**		
		hodin, automatický přechod zimní/letní čas,	onyx / kouřová černá	3292H-A10301 63	1
		zámek tlačítek, jas a kontrast displeje, volba	perleťová / ledová bílá	3292H-A10301 68	1
		snímače teploty, volba jazyka (CZ, EN, RUS).	ocelová / kouřová černá	3292H-A10301 69	1
		Rezerva chodu: cca 90 dní (dobíjecí Li článek)	titanová / kouřová černá	3292H-A10301 70	1
		Displej svítí pouze při napájení z 230 V.			
	Levit®	Pracovní teplota: 0 °C až +50 °C			
	Levit®M	Snímač teploty podlahy 3292U-A90100 je nutné objednat zvlášť.		1 2 3 **4** 5 6 7 8	
	3292U-A00013	**Hodiny spínací programovatelné**			
	3292U-A00003	Ovládací jednotka (nutno použít spínací přístroj).	**Levit®**		
		Provozní režimy: manuální, automatický,	bílá / ledová bílá	3292H-A20301 01	1
		automatický astro, časovač, dovolená	bílá / bílá	3292H-A20301 03	1
		3 časové programy (každý 70 čas. značek – min.	šedá / bílá	3292H-A20301 16	1
		po 5 min; dny v týdnu 1, 2 … , 7, 1 - 5, 6 - 7, 1 - 7)	slonová kost / bílá	3292H-A20301 17	1
		Softwarové vypnutí, astrofunkce (zeměpisné	macchiato / bílá	3292H-A20301 18	1
		souřadnice, časové pásmo, korekce východu	bílá / kouřová černá	3292H-A20301 62	1
		a západu slunce), volba reakce na ovládání	žlutá / kouřová černá	3292H-A20301 64	1
		vnějším kontaktem, inverze funkce výstupu,	červená / kouřová černá	3292H-A20301 65	1
		počítadlo provozních hodin, automatický přechod	oranžová / kouřová černá	3292H-A20301 66	1
		zimní/letní čas, měření prostorové teploty, zámek	zelená / kouřová černá	3292H-A20301 67	1
		tlačítek, jas a kontrast displeje, volba jazyka			
		(CZ, EN, RUS).	**Levit®M**		
		Rezerva chodu: cca 90 dní (dobíjecí Li článek)	onyx / kouřová černá	3292H-A20301 63	1
		Displej svítí pouze při napájení z 230 V.	perleťová / ledová bílá	3292H-A20301 68	1
		Pracovní teplota: 0 °C až +50 °C	ocelová / kouřová černá	3292H-A20301 69	1
			titanová / kouřová černá	3292H-A20301 70	1
	Levit®				
	Levit®M			1 2 3 **4** 5 6 7 8	
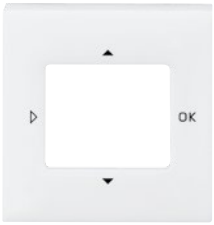	2CHX880040A0033	**Kryt pro přístroje s displejovým modulem**			
	2CKA006410A0393	Pro termostat se spínacími hodinami,	**Levit®**		
	2CKA006410A0399	časovač Busch-Timer®, ovladač časovací	bílá	3299H-A40100 03	5/1
	2CKA001032A0518	komfortní Busch-Timer® nebo snímač kvality	šedá	3299H-A40100 16	5/1
		vzduchu.	slonová kost	3299H-A40100 17	5/1
			macchiato	3299H-A40100 18	5/1
		V případě samostatné instalace přístroje je	žlutá	3299H-A40100 64	5/1
		nutné pro tento kryt použít rámeček s otvorem	červená	3299H-A40100 65	5/1
		55 × 55 mm (3901H-A05510 ..) – viz strana 125.	oranžová	3299H-A40100 66	5/1
			zelená	3299H-A40100 67	5/1
		V případě instalace přístroje do vícenásobných			
		kombinací je nutné pro tento kryt použít	**Levit®M**		
		standardní rámeček odpovídající násobnosti	onyx	3299H-A40100 63	5/1
		(3901H-A050.0 ..). Podle pozice přístroje	perleťová	3299H-A40100 68	5/1
		v rámečku je třeba použít ještě krajní nebo	ocelová	3299H-A40100 69	5/1
		střední kryt rámečku s otvorem 55 × 55 mm	titanová	3299H-A40100 70	5/1
		(3901H-A00.55 ..) – viz strana 126.			
		K dispozici je též dvojnásobný rámeček s otvory			
	Levit®	55 × 55 mm (3901H-A05520 ..) – viz strana 126.			
	Levit®M			1 2 3 **4** 5 6 7 8	

Poznámky:

Levit®, Levit®M

Stmívače • Snímače pohybu

Pro přístroje	Název	Barva	Objednací číslo	Jednot. bal. ks	
Pro design	**Technické údaje**		**Kompletnost**		
2CKA006512A0345 2CKA006515A0704 2CKA006520A0227 2CKA006599A2035 2CKA006599A2988 2CKA006599A2987 2CKA006599A3026 2CKA006599A3025	**Kryt stmívače s otočným ovladačem** S upevňovací maticí. U barevných kombinací s ledově bílou nebo kouřově černou částí lze využít možnost orientačního osvětlení doutnavkou 2CKA006599A0518 (není součástí dodávky).	**Levit®** bílá / ledová bílá bílá / bílá šedá / bílá slonová kost / bílá macchiato / bílá bílá / kouřová černá žlutá / kouřová černá červená / kouřová černá oranžová / kouřová černá zelená / kouřová černá **Levit®M** onyx / kouřová černá perleťová / ledová bílá ocelová / kouřová černá titanová / kouřová černá	3294H-A00123 01 3294H-A00123 03 3294H-A00123 16 3294H-A00123 17 3294H-A00123 18 3294H-A00123 62 3294H-A00123 64 3294H-A00123 65 3294H-A00123 66 3294H-A00123 67 3294H-A00123 63 3294H-A00123 68 3294H-A00123 69 3294H-A00123 70	5/1 5/1 5/1 5/1 5/1 5/1 5/1 5/1 5/1 5/1 5/1 5/1 5/1 5/1	
Levit® **Levit®M**			1 2 3 **4** **5** 6 7 8		
2CKA006500A0013 2CKA006400A0099 2CKA006200A0281	**Kryt stmívače krátkocestného flex** Pro kompletaci je kromě přístroje a rámečku nutný ještě ovládací prvek 2CKA006400A0099 (bez možnosti vzdáleného ovládání) nebo 2CKA006200A0281 (s integrovaným Bluetooth komunikátorem). Více informací v kapitole ABB flexTronics®, ABB-free@home® flex na str. 234, 240. V případě samostatné instalace přístroje je nutné pro tento kryt použít rámeček s otvorem 55 × 55 mm (3901H-A05510 ..) – viz strana 125. V případě instalace přístroje do vícenásobných kombinací je nutné pro tento kryt použít standardní rámeček odpovídající násobnosti (3901H-A050.0 ..). Podle pozice přístroje v rámečku je třeba použít ještě krajní nebo střední kryt rámečku s otvorem 55 × 55 mm (3901H-A00.55 ..) – viz strana 126. K dispozici je též dvojnásobný rámeček s otvory 55 × 55 mm (3901H-A05520 ..) – viz strana 126.	**Levit®** bílá šedá macchiato **Levit®M** onyx perleťová ocelová titanová	6220H-A01000 03 ❷ 6220H-A01000 16 ❷ 6220H-A01000 18 ❷ 6220H-A01000 63 6220H-A01000 68 ❷ 6220H-A01000 69 ❷ 6220H-A01000 70	5/1 5/1 5/1 5/1 5/1 5/1 5/1	
Levit® **Levit®M**			1 2 3 **4** **5** 6 7 8		
3299U-A00006 3299U-A00007 3299U-A00001	**Snímač spínače automatického** Úhel pokrytí: cca 180° (2 roviny – viz strana 623) Nastavitelné hodnoty (na zadní straně krytu): prahové osvětlení (cca 5 - 1 000 lx); citlivost; zpoždění vypnutí (5 s - 10 min., příp. stiskem integrovaného tlačítka na 15, 30, 45, 60 min.) Pracovní teplota: –10 °C až +55 °C	**Levit®** bílá / ledová bílá bílá / bílá šedá / bílá slonová kost / bílá macchiato / bílá bílá / kouřová černá žlutá / kouřová černá červená / kouřová černá oranžová / kouřová černá zelená / kouřová černá **Levit®M** onyx / kouřová černá perleťová / ledová bílá ocelová / kouřová černá titanová / kouřová černá	3299H-A02182 01 3299H-A02182 03 3299H-A02182 16 3299H-A02182 17 3299H-A02182 18 3299H-A02182 62 3299H-A02182 64 3299H-A02182 65 3299H-A02182 66 3299H-A02182 67 3299H-A02182 63 3299H-A02182 68 3299H-A02182 69 3299H-A02182 70	1 1 1 1 1 1 1 1 1 1 1 1 1 1	
Levit® **Levit®M**	**Snímač je nutné doplnit vhodným spínacím přístrojem podle druhu a velikosti zátěže.**		1 2 3 **4** **5** 6 7 8		

Poznámky:
❷ Produkt nemusí být skladem; bude dodán nejpozději do 3 týdnů.

Levit®, Levit®M

Bezdotykový spínač • Dálkové ovládání

	Pro přístroje	Název	Barva	Objednací číslo	Jednot. bal. ks
	Pro design	**Technické údaje**		**Kompletnost**	
	2CKA006400A0034	**Kryt bezdotykového spínače** V případě samostatné instalace přístroje je nutné pro tento kryt použít rámeček s otvorem 55 × 55 mm (3901H-A05510 ..) – viz strana 125. V případě instalace přístroje do vícenásobných kombinací je nutné pro tento kryt použít standardní rámeček odpovídající násobnosti (3901H-A050.0 ..). Podle pozice přístroje v rámečku je třeba použít ještě krajní nebo střední kryt rámečku s otvorem 55 × 55 mm (3901H-A00.55 ..) – viz strana 126. K dispozici je též dvojnásobný rámeček s otvory 55 × 55 mm (3901H-A05520 ..) – viz strana 126.	**Levit®** bílá šedá slonová kost macchiato žlutá červená oranžová zelená **Levit®M** onyx perleťová ocelová titanová	 Ⓥ 3299H-A40000 03 Ⓥ 3299H-A40000 16 Ⓥ 3299H-A40000 17 Ⓥ 3299H-A40000 18 Ⓥ 3299H-A40000 64 Ⓥ 3299H-A40000 65 Ⓥ 3299H-A40000 66 Ⓥ 3299H-A40000 67 Ⓥ 3299H-A40000 63 Ⓥ 3299H-A40000 68 Ⓥ 3299H-A40000 69 Ⓥ 3299H-A40000 70	 5/1 5/1 5/1 5/1 5/1 5/1 5/1 5/1 5/1 5/1 5/1 5/1
	Levit® **Levit®M**			1 2 3 **4** **5** 6 7 8	
	3299.-A.3108 .. 3299-11508 3299-15508 3299-233.8 3299-83338 3299-2..08 3299-.1408 3299-1.308 3299-13508	**Vysílač RF jednonásobný, nástěnný** Pro bezdrátové radiofrekvenční ovládání přístrojů s RF přijímačem.	**Levit®** bílá / ledová bílá bílá / bílá šedá / bílá slonová kost / bílá macchiato / bílá bílá / kouřová černá žlutá / kouřová černá červená / kouř. černá oranžová / kouř. černá zelená / kouřová černá **Levit®M** onyx / kouřová černá perleťová / ledová bílá ocelová / kouř. černá titanová / kouř. černá	 3299H-A21908 01 3299H-A21908 03 Ⓩ 3299H-A21908 16 Ⓩ 3299H-A21908 17 Ⓩ 3299H-A21908 18 3299H-A21908 62 Ⓩ 3299H-A21908 64 Ⓩ 3299H-A21908 65 Ⓩ 3299H-A21908 66 Ⓩ 3299H-A21908 67 Ⓩ 3299H-A21908 63 Ⓩ 3299H-A21908 68 Ⓩ 3299H-A21908 69 Ⓩ 3299H-A21908 70	 1 1 1 1 1 1 1 1 1 1 1 1 1 1
	Levit® **Levit®M**	Bližší informace v kapitole „Bezdrátové dálkové ovládání“.		1 **2** 3 4 **5** 6 7 8	
	3299.-A.3108 .. 3299-11508 3299-15508 3299-233.8 3299-83338 3299-2..08 3299-.1408 3299-1.308 3299-13508	**Vysílač RF dvojnásobný, nástěnný** Pro bezdrátové radiofrekvenční ovládání přístrojů s RF přijímačem.	**Levit®** bílá / ledová bílá bílá / bílá šedá / bílá slonová kost / bílá macchiato / bílá bílá / kouřová černá žlutá / kouřová černá červená / kouř. černá oranžová / kouř. černá zelená / kouřová černá **Levit®M** onyx / kouřová černá perleťová / ledová bílá ocelová / kouř. černá titanová / kouř. černá	 3299H-A11908 01 3299H-A11908 03 Ⓩ 3299H-A11908 16 Ⓩ 3299H-A11908 17 Ⓩ 3299H-A11908 18 3299H-A11908 62 Ⓩ 3299H-A11908 64 Ⓩ 3299H-A11908 65 Ⓩ 3299H-A11908 66 Ⓩ 3299H-A11908 67 Ⓩ 3299H-A11908 63 Ⓩ 3299H-A11908 68 Ⓩ 3299H-A11908 69 Ⓩ 3299H-A11908 70	 1 1 1 1 1 1 1 1 1 1 1 1 1 1
	Levit® **Levit®M**	Bližší informace v kapitole „Bezdrátové dálkové ovládání“.		1 **2** 3 4 **5** 6 7 8	

Poznámky:
Ⓩ Produkt nemusí být skladem; bude dodán nejpozději do 3 týdnů.
Ⓥ Výběh – v období po 1. 3. 2024 již produkt nemusí být dostupný.
RF = radiofrekvenční (pro bezdrátové dálkové ovládání)

Levit®, Levit®M

Dálkové ovládání • Žaluziové spínače

Pro přístroje	Název	Barva	Objednací číslo	Jednot. bal. ks	
Pro design	**Technické údaje**		**Kompletnost**		
	Sada Friends of Hue smart switch Inteligentní ovladač pro bezdrátové dálkové spínání a stmívání svítidel Philips Hue. Možnost využívání dvou světelných scén. Bezbateriové bezúdržbové provedení. Lze používat také v rámci systémové instalace ABB-free@home®. Vyžaduje Philips Hue Bridge 2. generace (hranatý tvar) a Philips Hue App (verze 3.2 nebo vyšší). Obsahuje vysílač Friends of Hue smart switch, ovládací kryt, rámeček, základnu a oboustranně lepicí pásky. Upevnění na povrch nebo k instalační krabici.	bílá / bílá	6221H-C01000 03	1	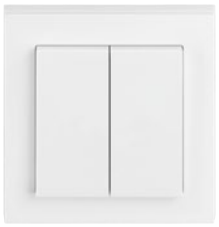
Levit®			1 2 **3** 4 5 6 7 8		
2CKA006710A0031 2CKA006710A0030 6221H-C01000 03	**Kryt pro chytrý ovladač** [59] Pro kompletaci sady Bluetooth Low Energy smart switch. Pro kompletaci nebo změnu barevného provedení sady Friends of Hue smart switch. V případě samostatné instalace přístroje je nutné použít rámeček s otvorem 55 × 55 mm (3901H-A05510 ..) – viz strana 125. V případě instalace přístroje do vícenásobných kombinací je nutné použít standardní rámeček odpovídající násobnosti (3901H-A050.0 ..). Podle pozice zásuvky v rámečku je třeba použít ještě krajní nebo střední kryt rámečku s otvorem 55 × 55 mm (3901H-A00.55 ..) – viz strana 126. K dispozici je též dvojnásobný rámeček s otvory 55 × 55 mm (3901H-A05520 ..) – viz strana 126.	**Levit®** bílá šedá slonová kost macchiato **Levit®M** onyx perleťová ocelová titanová	N 6221H-A01010 03 N 6221H-A01010 16 N 6221H-A01010 17 N 6221H-A01010 18 N 6221H-A01010 63 N 6221H-A01010 68 N 6221H-A01010 69 N 6221H-A01010 70	5/1 5/1 5/1 5/1 5/1 5/1 5/1 5/1	
Levit® **Levit®M**	Typová řada: 6221H		1 2 3 **4** **5** 6 7 8		
3559-A89345 3559-A88345	**Kryt spínače žaluziového dělený s potiskem** Pro spínač řazení 1+1 s blokováním. Pro ovládač řazení 1/0+1/0 s blokováním.	**Levit®** bílá / ledová bílá bílá / bílá šedá / bílá slonová kost / bílá macchiato / bílá bílá / kouřová černá žlutá / kouřová černá červená / kouřová černá oranžová / kouřová černá zelená / kouřová černá **Levit®M** onyx / kouřová černá perleťová / ledová bílá ocelová / kouřová černá titanová / kouřová černá	3559H-A00662 01 3559H-A00662 03 3559H-A00662 16 3559H-A00662 17 3559H-A00662 18 3559H-A00662 62 3559H-A00662 64 3559H-A00662 65 3559H-A00662 66 3559H-A00662 67 3559H-A00662 63 3559H-A00662 68 3559H-A00662 69 3559H-A00662 70	20/1 20/1 20/1 20/1 20/1 20/1 20/1 20/1 20/1 20/1 20/1 20/1 20/1 20/1	
Levit® **Levit®M**			1 2 3 **4** **5** 6 7 8		

Poznámky:
[59] Tento produkt bude dostupný pravděpodobně ve 2. pololetí 2024.
N Novinka

Levit®, Levit®M
Žaluziové spínače

	Pro přístroje	Název	Barva	Objednací číslo	Jednot. bal. ks
	Pro design	**Technické údaje**		**Kompletnost**	
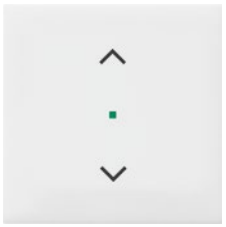	2CKA006400A0096 2CKA006400A0099 2CKA006200A0281	**Kryt spínače žaluziového krátkocestného flex** Pro kompletaci je kromě přístroje a rámečku nutný ještě ovládací prvek 2CKA006400A0099 (bez možnosti vzdáleného ovládání) nebo 2CKA006200A0281 (s integrovaným Bluetooth komunikátorem). Více informací v kapitole ABB flexTronics®, ABB-free@home® flex na str. 234, 240. V případě samostatné instalace přístroje je nutné pro tento kryt použít rámeček s otvorem 55 × 55 mm (3901H-A05510 ..) – viz strana 125. V případě instalace přístroje do vícenásobných kombinací je nutné pro tento kryt použít standardní rámeček odpovídající násobnosti (3901H-A050.0 ..). Podle pozice přístroje v rámečku je třeba použít ještě krajní nebo střední kryt rámečku s otvorem 55 × 55 mm (3901H-A00.55 ..) – viz strana 126. K dispozici je též dvojnásobný rámeček s otvory 55 × 55 mm (3901H-A05520 ..) – viz strana 126.	**Levit®** bílá šedá macchiato **Levit®M** onyx perleťová ocelová titanová	 6220H-A01002 03 Ⓩ 6220H-A01002 16 Ⓩ 6220H-A01002 18 Ⓩ 6220H-A01002 63 6220H-A01002 68 Ⓩ 6220H-A01002 69 Ⓩ 6220H-A01002 70	 5/1 5/1 5/1 5/1 5/1 5/1 5/1
	Levit® **Levit®M**			1 2 3 **4** 5 6 7 8	
	2CKA006410A0378 2CKA006410A0380	**Kryt spínače žaluziového Busch-Jalousiecontrol® II s krátkocestným ovladačem**	**Levit®** bílá / ledová bílá bílá / bílá šedá / bílá slonová kost / bílá macchiato / bílá bílá / kouřová černá žlutá / kouřová černá červená / kouř. černá oranžová / kouř. černá zelená / kouř. černá **Levit®M** onyx / kouřová černá perleťová / ledová bílá ocelová / kouř. černá titanová / kouř. černá	 Ⓥ 3299H-A00110 01 Ⓥ 3299H-A00110 03 Ⓥ 3299H-A00110 16 Ⓥ 3299H-A00110 17 Ⓥ 3299H-A00110 18 Ⓥ 3299H-A00110 62 Ⓥ 3299H-A00110 64 Ⓥ 3299H-A00110 65 Ⓥ 3299H-A00110 66 Ⓥ 3299H-A00110 67 Ⓥ 3299H-A00110 63 Ⓥ 3299H-A00110 68 Ⓥ 3299H-A00110 69 Ⓥ 3299H-A00110 70	 5/1 5/1 5/1 5/1 5/1 5/1 5/1 5/1 5/1 5/1 5/1 5/1 5/1 5/1
	Levit® **Levit®M**			1 2 3 **4** 5 6 7 8	
	2CHX880040A0033 2CKA006410A0393 2CKA006410A0399 2CKA001032A0518	**Kryt pro přístroje s displejovým modulem** Pro termostat se spínacími hodinami, časovač Busch-Timer®, ovladač časovací komfortní Busch-Timer® nebo snímač kvality vzduchu. V případě samostatné instalace přístroje je nutné pro tento kryt použít rámeček s otvorem 55 × 55 mm (3901H-A05510 ..) – viz strana 125. V případě instalace přístroje do vícenásobných kombinací je nutné pro tento kryt použít standardní rámeček odpovídající násobnosti (3901H-A050.0 ..). Podle pozice přístroje v rámečku je třeba použít ještě krajní nebo střední kryt rámečku s otvorem 55 × 55 mm (3901H-A00.55 ..) – viz strana 126. K dispozici je též dvojnásobný rámeček s otvory 55 × 55 mm (3901H-A05520 ..) – viz strana 126.	**Levit®** bílá šedá slonová kost macchiato žlutá červená oranžová zelená **Levit®M** onyx perleťová ocelová titanová	 3299H-A40100 03 3299H-A40100 16 3299H-A40100 17 3299H-A40100 18 3299H-A40100 64 3299H-A40100 65 3299H-A40100 66 3299H-A40100 67 3299H-A40100 63 3299H-A40100 68 3299H-A40100 69 3299H-A40100 70	 5/1 5/1 5/1 5/1 5/1 5/1 5/1 5/1 5/1 5/1 5/1 5/1
	Levit® **Levit®M**			1 2 3 **4** 5 6 7 8	

Poznámky:
Ⓩ Produkt nemusí být skladem; bude dodán nejpozději do 3 týdnů.
Ⓥ Výběh – v období po 1. 3. 2024 již produkt nemusí být dostupný.

Levit®, Levit®M

AudioWorld• LED osvětlení

Pro přístroje	Název	Barva	Objednací číslo	Jednot. bal. ks	
Pro design	**Technické údaje**		**Kompletnost**		
2CKA008200A0276 2CKA008200A0279 2CKA008200A0153	**Kryt zesilovače s tunerem FM nebo internetového rádia Busch-iNet** V případě samostatné instalace přístroje je nutné pro tento kryt použít rámeček s otvorem 55 × 55 mm (3901H-A05510 ..) – viz strana 125. V případě instalace přístroje do vícenásobných kombinací je nutné pro tento kryt použít standardní rámeček odpovídající násobnosti (3901H-A050.0 ..). Podle pozice přístroje v rámečku je třeba použít ještě krajní nebo střední kryt rámečku s otvorem 55 × 55 mm (3901H-A00.55 ..) – viz strana 126. K dispozici je též dvojnásobný rámeček s otvory 55 × 55 mm (3901H-A05520 ..) – viz strana 126.	**Levit®** bílá šedá slonová kost macchiato žlutá červená oranžová zelená **Levit®M** onyx perleťová ocelová titanová	3299H-A40200 03 3299H-A40200 16 3299H-A40200 17 3299H-A40200 18 3299H-A40200 64 3299H-A40200 65 3299H-A40200 66 3299H-A40200 67 3299H-A40200 63 3299H-A40200 68 3299H-A40200 69 3299H-A40200 70	5/1 5/1 5/1 5/1 5/1 5/1 5/1 5/1 5/1 5/1 5/1 5/1	
Levit® **Levit®M**			1 2 3 **4** **5** 6 7 8		
2CKA008200A0042	**Kryt pro reproduktor** Pro zapuštěný reproduktor. S kulatou mřížkou. V případě samostatné instalace přístroje je nutné pro tento kryt použít rámeček s otvorem 55 × 55 mm (3901H-A05510 ..) – viz strana 125. V případě instalace přístroje do vícenásobných kombinací je nutné pro tento kryt použít standardní rámeček odpovídající násobnosti (3901H-A050.0 ..). Podle pozice přístroje v rámečku je třeba použít ještě krajní nebo střední kryt rámečku s otvorem 55 × 55 mm (3901H-A00.55 ..) – viz strana 126. K dispozici je též dvojnásobný rámeček s otvory 55 × 55 mm (3901H-A05520 ..) – viz strana 126.	**Levit®** bílá šedá slonová kost macchiato žlutá červená oranžová zelená **Levit®M** onyx perleťová ocelová titanová	5016H-A00075 03 5016H-A00075 16 5016H-A00075 17 5016H-A00075 18 5016H-A00075 64 5016H-A00075 65 5016H-A00075 66 5016H-A00075 67 5016H-A00075 63 5016H-A00075 68 5016H-A00075 69 5016H-A00075 70	5/1 5/1 5/1 5/1 5/1 5/1 5/1 5/1 5/1 5/1 5/1 5/1	
Levit® **Levit®M**			1 2 3 **4** **5** 6 7 8		
3917U-A00050 3917U-A00051 3917U-A00052 3917U-A00053 3299U-A52500 5525U-A00100	**Kryt přístroje osvětlení s LED nebo adaptéru Profil 45** Pro přístroje osvětlení s LED. Pro adaptér pro přístroje Profil 45.	**Levit®** bílá šedá slonová kost macchiato žlutá červená oranžová zelená **Levit®M** onyx perleťová ocelová titanová	5016H-A00070 03 5016H-A00070 16 5016H-A00070 17 5016H-A00070 18 5016H-A00070 64 5016H-A00070 65 5016H-A00070 66 5016H-A00070 67 5016H-A00070 63 5016H-A00070 68 5016H-A00070 69 5016H-A00070 70	5/1 5/1 5/1 5/1 5/1 5/1 5/1 5/1 5/1 5/1 5/1 5/1	
Levit® **Levit®M**			1 2 3 **4** **5** 6 7 8		

Poznámky:

Levit®, Levit®M
Ostatní přístroje

	Řazení	Název	Barva	Objednací číslo	Jednot. bal. ks
	Pro design	**Technické údaje**		**Kompletnost**	
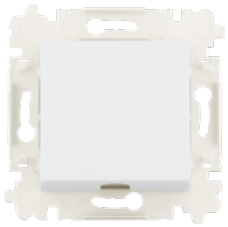		**Vývodka kabelová** Pro přechod z pevné instalace na pohyblivý přívod. S odlehčovací sponou. Propojovací svorkovnice není součástí dodávky. Průměr kabelu pohyblivého přívodu: max. 13 mm	**Levit®** bílá šedá slonová kost macchiato žlutá červená oranžová zelená **Levit®M** onyx perleťová ocelová titanová	 3938H-A00034 03 3938H-A00034 16 3938H-A00034 17 3938H-A00034 18 3938H-A00034 64 3938H-A00034 65 3938H-A00034 66 3938H-A00034 67 3938H-A00034 63 3938H-A00034 68 3938H-A00034 69 3938H-A00034 70	 5/1 5/1 5/1 5/1 5/1 5/1 5/1 5/1 5/1 5/1 5/1 5/1
	Levit® **Levit®M**			1 **2** 3 4 **5** 6 7 8	
		**Kryt zaslepovací** S plastovým upevňovacím třmenem.	**Levit®** bílá šedá slonová kost macchiato žlutá červená oranžová zelená **Levit®M** onyx perleťová ocelová titanová	 3902H-A00001 03 3902H-A00001 16 3902H-A00001 17 3902H-A00001 18 3902H-A00001 64 3902H-A00001 65 3902H-A00001 66 3902H-A00001 67 3902H-A00001 63 3902H-A00001 68 3902H-A00001 69 3902H-A00001 70	 10/1 10/1 10/1 10/1 10/1 10/1 10/1 10/1 10/1 10/1 10/1 10/1
	Levit® **Levit®M**			1 **2** 3 4 **5** 6 7 8	
		**Zásuvka centrálního vysávání** Zásuvka je určena pro systémy centrálního vysávání s trubicemi o průměru 51 mm (s kónickou koncovkou o délce 32 až 36 mm a průměrech 37,5/37,0 až 38,5/38 mm). Pro vysávací jednotky s podtlakem 10 - 45 kPa. Základna je součástí dodávky. Rámeček je neoddělitelnou součástí zásuvky (zásuvku nelze použít pro montáž do vícenásobných rámečků). Vodorovná osa zásuvky je dána vodorovnou osou otvoru pro trubici.	**Levit®** bílá / ledová bílá bílá / bílá šedá / bílá slonová kost / bílá macchiato / bílá bílá / kouřová černá žlutá / kouřová černá červená / kouřová černá oranžová / kouřová černá zelená / kouřová černá **Levit®M** onyx / kouřová černá perleťová / ledová bílá ocelová / kouřová černá titanová / kouřová černá	 5530H-C67107 01 5530H-C67107 03 5530H-C67107 16 5530H-C67107 17 5530H-C67107 18 5530H-C67107 62 5530H-C67107 64 5530H-C67107 65 5530H-C67107 66 5530H-C67107 67 5530H-C67107 63 5530H-C67107 68 5530H-C67107 69 5530H-C67107 70	 8/1 8/1 8/1 8/1 8/1 8/1 8/1 8/1 8/1 8/1 8/1 8/1 8/1 8/1
	Levit® **Levit®M**			1 2 **3** 4 5 6 7 8	

Poznámky:

Levit®, Levit®M
Zásuvky

Řazení	Název	Barva	Objednací číslo	Jednot. bal. ks	
Pro design	**Technické údaje**		**Kompletnost**		
2P+PE	**Zásuvka jednonásobná s ochranným kolíkem, s clonkami**	**Levit®**			
	NOVINKA	bílá / ledová bílá	N 6619H-A06357 01	10/1	
		bílá / bílá	N 6619H-A06357 03	10/1	
		šedá / bílá	N 6619H-A06357 16	10/1	
		slonová kost / bílá	N 6619H-A06357 17	10/1	
		macchiato / bílá	N 6619H-A06357 18	10/1	
		bílá / kouřová černá	N 6619H-A06357 62	10/1	
		žlutá / kouřová černá	N 6619H-A06357 64	10/1	
		červená / kouř. černá	N 6619H-A06357 65	10/1	
		oranžová / kouř. černá	N 6619H-A06357 66	10/1	
		zelená / kouřová černá	N 6619H-A06357 67	10/1	
		Levit®M			
		onyx / kouřová černá	N 6619H-A06357 63	10/1	
		perleťová / ledová bílá	N 6619H-A06357 68	10/1	
		ocelová / kouř. černá	N 6619H-A06357 69	10/1	
		titanová / kouř. černá	N 6619H-A06357 70	10/1	
	Bezšroubové připojení vodičů.				
Levit®	IP 40				
Levit®M	16 A, 250 V AC		1 **2** 3 4 **5** 6 7 8		
2P+PE	**Zásuvka jednonásobná 55×55, s ochranným kolíkem, s clonkami**	**Levit®**			
	NOVINKA	bílá	N 6619H-A06557 03	10/1	
	V případě samostatné instalace zásuvky je nutné použít rámeček s otvorem 55 × 55 mm (3901H-A05510 ..) – viz strana 125.	šedá	N 6619H-A06557 16	10/1	
		macchiato	N 6619H-A06557 18	10/1	
		Levit®M			
	V případě instalace zásuvky do vícenásobných kombinací je nutné použít standardní rámeček odpovídající násobnosti (3901H-A050.0 ..). Podle pozice zásuvky v rámečku je třeba použít ještě krajní nebo střední kryt rámečku s otvorem 55 × 55 mm (3901H-A00.55 ..) – viz strana 126.	onyx	N 6619H-A06557 63	10/1	
		perleťová	N 6619H-A06557 68	10/1	
		ocelová	N 6619H-A06557 69	10/1	
		titanová	N 6619H-A06557 70	10/1	
	K dispozici je též dvojnásobný rámeček s otvory 55 × 55 mm (3901H-A05520 ..) – viz strana 126.				
	Bezšroubové připojení vodičů.				
Levit®	IP 40				
Levit®M	16 A, 250 V AC		1 **2** 3 4 **5** 6 7 8		
2P+PE	**Zásuvka jednonásobná s ochranným kolíkem, s clonkami, s víčkem**	**Levit®**			
	NOVINKA	bílá / bílá	N 6619H-A06397 03	10/1	
		macchiato / bílá	N 6619H-A06397 18	10/1	
		bílá / kouřová černá	N 6619H-A06397 62	10/1	
		Levit®M			
	Bezšroubové připojení vodičů.	onyx / kouřová černá	N 6619H-A06397 63	10/1	
Levit®	IP 40	titanová / kouř. černá	N 6619H-A06397 70	10/1	
Levit®M	16 A, 250 V AC		1 **2** 3 4 **5** 6 7 8		
2P+PE	**Zásuvka jednonásobná s ochranným kolíkem, s clonkami**	**Levit®**			
		bílá / ledová bílá	V 5519H-A02357 01	10/1	
		bílá / bílá	V 5519H-A02357 03	10/1	
		šedá / bílá	V 5519H-A02357 16	10/1	
		slonová kost / bílá	V 5519H-A02357 17	10/1	
		macchiato / bílá	V 5519H-A02357 18	10/1	
		bílá / kouřová černá	V 5519H-A02357 62	10/1	
		žlutá / kouřová černá	V 5519H-A02357 64	10/1	
		červená / kouř. černá	V 5519H-A02357 65	10/1	
		oranžová / kouř. černá	V 5519H-A02357 66	10/1	
		zelená / kouřová černá	V 5519H-A02357 67	10/1	
		Levit®M			
		onyx / kouřová černá	V 5519H-A02357 63	10/1	
		perleťová / ledová bílá	V 5519H-A02357 68	10/1	
		ocelová / kouř. černá	V 5519H-A02357 69	10/1	
		titanová / kouř. černá	V 5519H-A02357 70	10/1	
	Bezšroubové připojení vodičů.				
Levit®	IP 40				
Levit®M	16 A, 250 V AC		1 **2** 3 4 **5** 6 7 8		

Poznámky:
N Novinka
V Výběh – v období po 1. 3. 2024 již produkt nemusí být dostupný.

Levit®, Levit®M
Zásuvky

	Řazení	Název	Barva	Objednací číslo	Jednot. bal. ks
	Pro design	**Technické údaje**		**Kompletnost**	
	2P+PE	**Zásuvka jednonásobná 55×55, s ochranným kolíkem, s clonkami** V případě samostatné instalace zásuvky je nutné použít rámeček s otvorem 55 × 55 mm (3901H-A05510 ..) – viz strana 125. V případě instalace zásuvky do vícenásobných kombinací je nutné použít standardní rámeček odpovídající násobnosti (3901H-A050.0 ..). Podle pozice zásuvky v rámečku je třeba použít ještě krajní nebo střední kryt rámečku s otvorem 55 × 55 mm (3901H-A00.55 ..) – viz strana 126. K dispozici je též dvojnásobný rámeček s otvory 55 × 55 mm (3901H-A05520 ..) – viz strana 126. Bezšroubové připojení vodičů. IP 40 16 A, 250 V AC	**Levit®** bílá šedá macchiato **Levit®M** onyx perleťová ocelová titanová	Ⓥ 5519H-A02557 03 Ⓥ 5519H-A02557 16 Ⓥ 5519H-A02557 18 Ⓥ 5519H-A02557 63 Ⓥ 5519H-A02557 68 Ⓥ 5519H-A02557 69 Ⓥ 5519H-A02557 70	10/1 10/1 10/1 10/1 10/1 10/1 10/1
Levit® **Levit®M**				1 **2** 3 4 **5** 6 7 8	
	2P+PE	**Zásuvka jednonásobná s ochranným kolíkem, s clonkami, s víčkem** Bezšroubové připojení vodičů. IP 40 16 A, 250 V AC	**Levit®** bílá / bílá macchiato / bílá bílá / kouřová černá **Levit®M** onyx / kouřová černá titanová / kouř. černá	Ⓥ 5519H-A02397 03 Ⓥ 5519H-A02397 18 Ⓥ 5519H-A02397 62 Ⓥ 5519H-A02397 63 Ⓥ 5519H-A02397 70	10/1 10/1 10/1 10/1 10/1
Levit® **Levit®M**				1 **2** 3 4 **5** 6 7 8	
	2×(2P+PE)	**Zásuvka dvojnásobná s ochrannými kolíky, s clonkami, s natočenou dutinou** [18)] Bezšroubové připojení vodičů. IP 40 16 A, 250 V AC	**Levit®** bílá / ledová bílá bílá / bílá šedá / bílá slonová kost / bílá macchiato / bílá bílá / kouřová černá žlutá / kouřová černá červená / kouřová černá oranžová / kouřová černá zelená / kouřová černá **Levit®M** onyx / kouřová černá perleťová / ledová bílá ocelová / kouřová černá titanová / kouřová černá	5513H-C02357 01 5513H-C02357 03 5513H-C02357 16 5513H-C02357 17 5513H-C02357 18 5513H-C02357 62 5513H-C02357 64 5513H-C02357 65 5513H-C02357 66 5513H-C02357 67 5513H-C02357 63 5513H-C02357 68 5513H-C02357 69 5513H-C02357 70	10/1 10/1 10/1 10/1 10/1 10/1 10/1 10/1 10/1 10/1 10/1 10/1 10/1 10/1
Levit® **Levit®M**				1 2 **3** 4 5 6 7 8	

Poznámky:

[18)] Přístroj je určen pro montáž do elektroinstalačních krabic o vnitřním průměru 68 mm. Při montáži do dutých příček použijte krabice KUL 68-45/LD, KPRL 68-70/LD nebo KPR 68/71L (dodává KOPOS KOLÍN a.s.).

Ⓥ Výběh – v období po 1. 3. 2024 již produkt nemusí být dostupný.

Levit®, Levit®M
Zásuvky

Řazení	Název	Barva	Objednací číslo	Jednot. bal. ks
Pro design	**Technické údaje**		**Kompletnost**	
2P+PE	**Zásuvka jednonásobná s ochranným kolíkem, s clonkami, s USB nabíjením** [59]	**Levit®**		
	Pro současné používání zásuvky a nabíjení nebo napájení dvou mobilních koncových zařízení pomocí USB kabelu typu A nebo C. Výstup USB-A: podpora nabíjecího protokolu Apple MFI s 2,4 A a BC 1.2 s 1,5 A. Výstup USB-C: podpora nabíjecího protokolu USB PD (Power Delivery) s 3 A, Apple MFi s 2,4 A a BC 1.2 DCP s 1,5 A Elektronická ochrana před zkratem a přetížením. Jmenovitý proud jednoho výstupu (druhý výstup nepoužit): 3 A Klidová spotřeba: 75 mW Nelze používat k datovému přenosu. Pracovní teplota: 0 °C až +35 °C Stupeň krytí: IP 20, SELV Vestavná hloubka: 39,5 mm	bílá / ledová bílá	N 5569H-A32357 01	1
		bílá / bílá	N 5569H-A32357 03	1
		šedá / bílá	N 5569H-A32357 16	1
		slonová kost / bílá	N 5569H-A32357 17	1
		macchiato / bílá	N 5569H-A32357 18	1
		bílá / kouřová černá	N 5569H-A32357 62	1
		žlutá / kouřová černá	N 5569H-A32357 64	1
		červená / kouř. černá	N 5569H-A32357 65	1
		oranžová / kouř. černá	N 5569H-A32357 66	1
		zelená / kouřová černá	N 5569H-A32357 67	1
		Levit®M		
		onyx / kouřová černá	N 5569H-A32357 63	1
		perleťová / ledová bílá	N 5569H-A32357 68	1
		ocelová / kouř. černá	N 5569H-A32357 69	1
		titanová / kouř. černá	N 5569H-A32357 70	1
	V případě samostatné instalace zásuvky je nutné použít rámeček s otvorem 55 × 55 mm (3901H-A05510 ..) – viz strana 125. V případě instalace zásuvky do vícenásobných kombinací je nutné použít standardní rámeček odpovídající násobnosti (3901H-A050.0 ..). Podle pozice zásuvky v rámečku je třeba použít ještě krajní nebo střední kryt rámečku s otvorem 55 × 55 mm (3901H-A00.55 ..) – viz strana 126. K dispozici je též dvojnásobný rámeček s otvory 55 × 55 mm (3901H-A05520 ..) – viz strana 126.			
	Bezšroubové připojení vodičů.			
Levit®	Typová řada: 20 MUCB2USBAC			
Levit®M	16 A, 230 V AC, 50/60 Hz		1 2 3 4 5 6 7 8	



Řazení	Název	Barva	Objednací číslo	Jednot. bal. ks
2P+PE	**Zásuvka jednonásobná s ochranným kolíkem, s clonkami, s USB nabíjením**	**Levit®**		
	Pro současné používání zásuvky a nabíjení nebo napájení dvou mobilních koncových zařízení pomocí USB kabelu typu A. Podpora nabíjecího protokolu Apple MFI s 2,4 A a BC 1.2 s 1,5 A. Elektronická ochrana před zkratem a přetížením. Jmenovitý proud jednoho výstupu (druhý výstup nepoužit): 2,4 A Klidová spotřeba: 75 mW Nelze používat k datovému přenosu. Pracovní teplota: 0 °C až +35 °C Stupeň krytí: IP 20, SELV Vestavná hloubka: 39,5 mm	bílá / ledová bílá	V 5569H-A22357 01	1
		bílá / bílá	V 5569H-A22357 03	1
		šedá / bílá	V 5569H-A22357 16	1
		slonová kost / bílá	V 5569H-A22357 17	1
		macchiato / bílá	V 5569H-A22357 18	1
		bílá / kouřová černá	V 5569H-A22357 62	1
		žlutá / kouřová černá	V 5569H-A22357 64	1
		červená / kouř. černá	V 5569H-A22357 65	1
		oranžová / kouř. černá	V 5569H-A22357 66	1
		zelená / kouřová černá	V 5569H-A22357 67	1
		Levit®M		
		onyx / kouřová černá	V 5569H-A22357 63	1
		perleťová / ledová bílá	V 5569H-A22357 68	1
		ocelová / kouř. černá	V 5569H-A22357 69	1
		titanová / kouř. černá	V 5569H-A22357 70	1
	V případě samostatné instalace zásuvky je nutné použít rámeček s otvorem 55 × 55 mm (3901H-A05510 ..) – viz strana 125. V případě instalace zásuvky do vícenásobných kombinací je nutné použít standardní rámeček odpovídající násobnosti (3901H-A050.0 ..). Podle pozice zásuvky v rámečku je třeba použít ještě krajní nebo střední kryt rámečku s otvorem 55 × 55 mm (3901H-A00.55 ..) – viz strana 126. K dispozici je též dvojnásobný rámeček s otvory 55 × 55 mm (3901H-A05520 ..) – viz strana 126.			
	Bezšroubové připojení vodičů.			
Levit®	Typová řada: 20 MUCB2USB			
Levit®M	16 A, 230 V AC, 50/60 Hz		1 2 3 4 5 6 7 8	



Poznámky:
[59] Tento produkt bude dostupný pravděpodobně ve 2. pololetí 2024.
N Novinka
V Výběh – v období po 1. 3. 2024 již produkt nemusí být dostupný.

Levit®, Levit®M
Zásuvky

	Řazení	Název	Barva	Objednací číslo	Jednot. bal. ks
	Pro design	**Technické údaje**		**Kompletnost**	
	2P+PE	**Zásuvka jednonásobná s ochranným kolíkem, s clonkami, s ochranou před přepětím** [59] Optická signalizace poruchy.	**Levit®**		
			bílá / ledová bílá	N 6699H-A06357 01	1
			bílá / bílá	N 6699H-A06357 03	1
			šedá / bílá	N 6699H-A06357 16	1
			slonová kost / bílá	N 6699H-A06357 17	1
			macchiato / bílá	N 6699H-A06357 18	1
			bílá / kouřová černá	N 6699H-A06357 62	1
			žlutá / kouřová černá	N 6699H-A06357 64	1
			červená / kouřová černá	N 6699H-A06357 65	1
			oranžová / kouř. černá	N 6699H-A06357 66	1
			zelená / kouř. černá	N 6699H-A06357 67	1
			Levit®M		
			onyx / kouřová černá	N 6699H-A06357 63	1
			perleťová / ledová bílá	N 6699H-A06357 68	1
			ocelová / kouř. černá	N 6699H-A06357 69	1
		Technické parametry – viz strana 609. Bezšroubové připojení vodičů.	titanová / kouř. černá	N 6699H-A06357 70	1
	Levit®	IP 40			
	Levit®M	16 A, 230 V AC		1 2 3 4 5 6 7 8	
	2P+PE	**Zásuvka jednonásobná s ochranným kolíkem, s clonkami, s ochranou před přepětím** Optická signalizace poruchy.	**Levit®**		
			bílá / ledová bílá	V 5599H-A02357 01	1
			bílá / bílá	V 5599H-A02357 03	1
			šedá / bílá	V 5599H-A02357 16	1
			slonová kost / bílá	V 5599H-A02357 17	1
			macchiato / bílá	V 5599H-A02357 18	1
			bílá / kouřová černá	V 5599H-A02357 62	1
			žlutá / kouřová černá	V 5599H-A02357 64	1
			červená / kouřová černá	V 5599H-A02357 65	1
			oranžová / kouř. černá	V 5599H-A02357 66	1
			zelená / kouř. černá	V 5599H-A02357 67	1
			Levit®M		
			onyx / kouřová černá	V 5599H-A02357 63	1
			perleťová / ledová bílá	V 5599H-A02357 68	1
			ocelová / kouř. černá	V 5599H-A02357 69	1
		Technické parametry – viz strana 609. Bezšroubové připojení vodičů.	titanová / kouř. černá	V 5599H-A02357 70	1
	Levit®	IP 40			
	Levit®M	16 A, 230 V AC		1 2 3 4 5 6 7 8	
	2×(2P+PE)	**Zásuvka dvojnásobná s ochrannými kolíky, s clonkami, s natočenou dutinou, s ochranou před přepětím** [18] Optická signalizace poruchy.	**Levit®**		
			bílá / ledová bílá	5593H-C02357 01	1
			bílá / bílá	5593H-C02357 03	1
			šedá / bílá	5593H-C02357 16	1
			slonová kost / bílá	5593H-C02357 17	1
			macchiato / bílá	5593H-C02357 18	1
			bílá / kouřová černá	5593H-C02357 62	1
			žlutá / kouřová černá	5593H-C02357 64	1
			červená / kouřová černá	5593H-C02357 65	1
			oranžová / kouřová černá	5593H-C02357 66	1
			zelená / kouřová černá	5593H-C02357 67	1
			Levit®M		
			onyx / kouřová černá	5593H-C02357 63	1
			perleťová / ledová bílá	5593H-C02357 68	1
			ocelová / kouřová černá	5593H-C02357 69	1
		Technické parametry – viz strana 609. Bezšroubové připojení vodičů.	titanová / kouřová černá	5593H-C02357 70	1
	Levit®	IP 40			
	Levit®M	16 A, 230 V AC		1 2 3 4 5 6 7 8	

Poznámky:

[18] Přístroj je určen pro montáž do elektroinstalačních krabic o vnitřním průměru 68 mm. Při montáži do dutých příček použijte krabice KUL 68-45/LD, KPRL 68-70/LD nebo KPR 68/71L (dodává KOPOS KOLÍN a.s.).

[59] Tento produkt bude dostupný pravděpodobně ve 2. pololetí 2024.

N Novinka

V Výběh – v období po 1. 3. 2024 již produkt nemusí být dostupný.

Levit®, Levit®M
Zásuvky

Řazení	Název	Barva	Objednací číslo	Jednot. bal. ks	
Pro design	**Technické údaje**		**Kompletnost**		
2P+PE	**Zásuvka bezpečnostní FI-DOS s vestavěným proudovým chráničem, s clonkami** [59)] Reziduální pracovní proud $I_{\Delta n}$: 30 mA Typ A, citlivost na střídavý i pulsní proud Jmenovitý proud I_n: 16 A Jmenovitá frekvence: 45 - 60 Hz Vybavovací čas při 5× $I_{\Delta n}$: max. 30 ms Jmenovitý zkratový proud: 3 000 A Odolnost proti impulsním proudům: 3 000 A, 8/20 µs Stupeň ochrany krytím: IP 20 Připojovací průřez: 1,5 až 2,5 mm² Vestavná hloubka: 32 mm Instalace je možná v soustavách TN-S, TN-C, TT. Ke svorkám L', N' lze připojit další zásuvky, které budou rovněž pod kontrolou proudového chrániče. V případě samostatné instalace zásuvky je nutné použít rámeček s otvorem 55 × 55 mm (3901H-A05510 ..) – viz strana 125. V případě instalace zásuvky do vícenásobných kombinací je nutné použít standardní rámeček odpovídající násobnosti (3901H-A050.0 ..). Podle pozice zásuvky v rámečku je třeba použít ještě krajní nebo střední kryt rámečku s otvorem 55 × 55 mm (3901H-A00.55 ..) – viz strana 126. K dispozici je též dvojnásobný rámeček s otvory 55 × 55 mm (3901H-A05520 ..) – viz strana 126. Bezšroubové připojení vodičů. Typová řada: S3F1630	bílá / bílá	5526H-A02369 03	1	
Levit®	16 A, 230 V AC		1 **2** 3 4 **5** 6 7 8		

Další produkty designové řady Levit®, Levit®M najdete v kapitolách:
– ABB flexTronics®, ABB-free@home® flex
– ABB-free@home®
– Spínače a zásuvky IP 44, IP 54, IP 55, IP 66
– Zásuvky jiných systémů

Schémata zapojení, rozměrové výkresy a další informace najdete v kapitole Technické údaje.

Poznámky:
[59)] Tento produkt bude dostupný pravděpodobně ve 2. pololetí 2024.
Schéma zapojení k bezpečnostním zásuvkám FI-DOS – viz strana 641.

Levit®, Levit®M
Rámečky

	Pro přístroje	Název	Barva	Objednací číslo	Jednot. bal. ks
	Pro design	**Technické údaje**		**Kompletnost**	
		**Rámeček pro elektroinstalační přístroje jednonásobný**	**Levit®**		
			bílá / ledová bílá	3901H-A05010 01	20/1
			bílá / bílá	3901H-A05010 03	20/1
			šedá / bílá	3901H-A05010 16	20/1
			slonová kost / bílá	3901H-A05010 17	20/1
			macchiato / bílá	3901H-A05010 18	20/1
			bílá / kouřová černá	3901H-A05010 62	20/1
			žlutá / kouřová černá	3901H-A05010 64	20/1
			červená / kouřová černá	3901H-A05010 65	20/1
			oranžová / kouřová černá	3901H-A05010 66	20/1
			zelená / kouřová černá	3901H-A05010 67	20/1
			Levit®M		
			onyx / kouřová černá	3901H-A05010 63	20/1
			perleťová / ledová bílá	3901H-A05010 68	20/1
			ocelová / kouřová černá	3901H-A05010 69	20/1
			titanová / kouřová černá	3901H-A05010 70	20/1
	Levit® **Levit®M**			1 2 3 4 5 6 7 8	
		**Rámeček pro elektroinstalační přístroje dvojnásobný** Pro vodorovnou i svislou montáž.	**Levit®**		
			bílá / ledová bílá	3901H-A05020 01	10/1
			bílá / bílá	3901H-A05020 03	10/1
			šedá / bílá	3901H-A05020 16	10/1
			slonová kost / bílá	3901H-A05020 17	10/1
			macchiato / bílá	3901H-A05020 18	10/1
			bílá / kouřová černá	3901H-A05020 62	10/1
			žlutá / kouřová černá	3901H-A05020 64	10/1
			červená / kouřová černá	3901H-A05020 65	10/1
			oranžová / kouřová černá	3901H-A05020 66	10/1
			zelená / kouřová černá	3901H-A05020 67	10/1
			Levit®M		
			onyx / kouřová černá	3901H-A05020 63	10/1
			perleťová / ledová bílá	3901H-A05020 68	10/1
			ocelová / kouřová černá	3901H-A05020 69	10/1
			titanová / kouřová černá	3901H-A05020 70	10/1
	Levit® **Levit®M**			1 2 3 4 5 6 7 8	
		**Rámeček pro elektroinstalační přístroje trojnásobný** Pro vodorovnou i svislou montáž.	**Levit®**		
			bílá / ledová bílá	3901H-A05030 01	10/1
			bílá / bílá	3901H-A05030 03	10/1
			šedá / bílá	3901H-A05030 16	10/1
			slonová kost / bílá	3901H-A05030 17	10/1
			macchiato / bílá	3901H-A05030 18	10/1
			bílá / kouřová černá	3901H-A05030 62	10/1
			žlutá / kouřová černá	3901H-A05030 64	10/1
			červená / kouřová černá	3901H-A05030 65	10/1
			oranžová / kouřová černá	3901H-A05030 66	10/1
			zelená / kouřová černá	3901H-A05030 67	10/1
			Levit®M		
			onyx / kouřová černá	3901H-A05030 63	10/1
			perleťová / ledová bílá	3901H-A05030 68	10/1
			ocelová / kouřová černá	3901H-A05030 69	10/1
			titanová / kouřová černá	3901H-A05030 70	10/1
	Levit® **Levit®M**			1 2 3 4 5 6 7 8	

Poznámky:

Levit®, Levit®M
Rámečky

Pro přístroje	Název	Barva	Objednací číslo	Jednot. bal. ks	
Pro design	**Technické údaje**		**Kompletnost**		
	Rámeček pro elektroinstalační přístroje čtyřnásobný Pro vodorovnou i svislou montáž.	**Levit®**			
		bílá / ledová bílá	3901H-A05040 01	10/1	
		bílá / bílá	3901H-A05040 03	10/1	
		šedá / bílá	3901H-A05040 16	10/1	
		slonová kost / bílá	3901H-A05040 17	10/1	
		macchiato / bílá	3901H-A05040 18	10/1	
		bílá / kouřová černá	3901H-A05040 62	10/1	
		žlutá / kouřová černá	3901H-A05040 64	10/1	
		červená / kouřová černá	3901H-A05040 65	10/1	
		oranžová / kouřová černá	3901H-A05040 66	10/1	
		zelená / kouřová černá	3901H-A05040 67	10/1	
		Levit®M			
		onyx / kouřová černá	3901H-A05040 63	10/1	
		perleťová / ledová bílá	3901H-A05040 68	10/1	
		ocelová / kouřová černá	3901H-A05040 69	10/1	
		titanová / kouřová černá	3901H-A05040 70	10/1	
Levit® **Levit®M**			1 2 3 4 **5** 6 7 8		
	Rámeček pro elektroinstalační přístroje pětinásobný Pro vodorovnou i svislou montáž.	**Levit®**			
		bílá / ledová bílá	3901H-A05050 01	10/1	
		bílá / bílá	3901H-A05050 03	10/1	
		šedá / bílá	3901H-A05050 16	10/1	
		slonová kost / bílá	3901H-A05050 17	10/1	
		macchiato / bílá	3901H-A05050 18	10/1	
		bílá / kouřová černá	3901H-A05050 62	10/1	
		žlutá / kouřová černá	3901H-A05050 64	10/1	
		červená / kouřová černá	3901H-A05050 65	10/1	
		oranžová / kouřová černá	3901H-A05050 66	10/1	
		zelená / kouřová černá	3901H-A05050 67	10/1	
		Levit®M			
		onyx / kouřová černá	3901H-A05050 63	10/1	
		perleťová / ledová bílá	3901H-A05050 68	10/1	
		ocelová / kouřová černá	3901H-A05050 69	10/1	
		titanová / kouřová černá	3901H-A05050 70	10/1	
Levit® **Levit®M**			1 2 3 4 **5** 6 7 8		
3299H-A40100 .. 3299H-A40200 .. 5016H-A00075 .. 2CHX880040A0033 2CKA006410A0399 2CKA006410A0393 2CKA008200A0276 2CKA008200A0279 2CKA008200A0153 2CKA001032A0518 5569H-A22357 .. 5526H-A02369 03 5519H-A02557 .. 6220H-A0…. ..	**Rámeček jednonásobný s otvorem 55×55** Nutné v případě použití krytů 3299H-A40100 .., 3299H-A40200 .., 5016H-A00075 .. (tj. pro termostat s plovoucím krytem, ovladač časovací komfortní Busch-Timer®, přístroj časovače Busch-Timer®, zesilovače s tunerem FM, rádio internetové Busch-iNet, snímač kvality vzduchu nebo reproduktor AudioWorld), zásuvky s nabíjením přes USB, zásuvky s vestavěným proudovým chráničem FI-DOS, zásuvky 55×55 nebo krytů systému ABB-free@home®.	**Levit®**			
		bílá / ledová bílá	3901H-A05510 01	20/1	
		bílá / bílá	3901H-A05510 03	20/1	
		šedá / bílá	3901H-A05510 16	20/1	
		slonová kost / bílá	3901H-A05510 17	20/1	
		macchiato / bílá	3901H-A05510 18	20/1	
		bílá / kouřová černá	3901H-A05510 62	20/1	
		žlutá / kouřová černá	3901H-A05510 64	20/1	
		červená / kouřová černá	3901H-A05510 65	20/1	
		oranžová / kouřová černá	3901H-A05510 66	20/1	
		zelená / kouřová černá	3901H-A05510 67	20/1	
		Levit®M			
		onyx / kouřová černá	3901H-A05510 63	20/1	
		perleťová / ledová bílá	3901H-A05510 68	20/1	
		ocelová / kouřová černá	3901H-A05510 69	20/1	
		titanová / kouřová černá	3901H-A05510 70	20/1	
Levit® **Levit®M**			1 2 3 4 **5** 6 7 8		

Poznámky:

Levit®, Levit®M
Rámečky • Výměnné díly

Pro přístroje	Název	Barva	Objednací číslo	Jednot. bal. ks
Pro design	**Technické údaje**		**Kompletnost**	



3299H-A40100 ..
3299H-A40200 ..
5016H-A00075 ..
2CHX880040A0033
2CKA006410A0399
2CKA006410A0393
2CKA008200A0276
2CKA008200A0279
2CKA008200A0153
2CKA001032A0518
5569H-A22357 ..
5526H-A02369 03
5519H-A02557 ..
6220H-A0…. ..

Rámeček dvojnásobný s otvory 55×55

Nutné v případě použití krytů 3299H-A40100 .., 3299H-A40200 .., 5016H-A00075 .. (tj. pro termostat s plovoucím krytem, ovladač časovací komfortní Busch-Timer®, přístroj časovače Busch-Timer®, zesilovače s tunerem FM, rádio internetové Busch-iNet, snímač kvality vzduchu nebo reproduktor AudioWorld), zásuvky s nabíjením přes USB, zásuvky s vestavěným proudovým chráničem FI-DOS, zásuvky 55×55 nebo krytů systému ABB-free@home®.

Barva	Objednací číslo	Jednot. bal. ks
Levit®		
bílá / ledová bílá	3901H-A05520 01	10/1
bílá / bílá	3901H-A05520 03	10/1
šedá / bílá	3901H-A05520 16	10/1
slonová kost / bílá	3901H-A05520 17	10/1
macchiato / bílá	3901H-A05520 18	10/1
bílá / kouřová černá	3901H-A05520 62	10/1
Levit®M		
onyx / kouřová černá	3901H-A05520 63	10/1
perleťová / ledová bílá	3901H-A05520 68	10/1
ocelová / kouřová černá	3901H-A05520 69	10/1
titanová / kouřová černá	3901H-A05520 70	10/1

Levit®
Levit®M

1 2 3 4 **5** 6 7 8

3299H-A40100 ..
3299H-A40200 ..
5016H-A00075 ..
2CHX880040A0033
2CKA006410A0399
2CKA006410A0393
2CKA008200A0276
2CKA008200A0279
2CKA008200A0153
2CKA001032A0518
5569H-A22357 ..
5526H-A02369 03
5519H-A02557 ..
6220H-A0…. ..

Kryt rámečku s otvorem 55×55, krajní

Nutné v případě použití krytů 3299H-A40100 .., 3299H-A40200 .., 5016H-A00075 .. (tj. pro termostat s plovoucím krytem, ovladač časovací komfortní Busch-Timer®, přístroj časovače Busch-Timer®, zesilovače s tunerem FM, rádio internetové Busch-iNet, snímač kvality vzduchu nebo reproduktor AudioWorld), zásuvky s nabíjením přes USB, zásuvky s vestavěným proudovým chráničem FI-DOS, zásuvky 55×55 nebo krytů systému ABB-free@home®.

Vyměňuje se za kryt u jakékoliv krajní pozice ve standardním vícenásobném rámečku (pomocí přiloženého plastového demontážního klíče). Video návod pro jednoduchou výměnu krytu naleznete u daného typu v katalogu online na nizke-napeti.cz.abb.com.

Barva	Objednací číslo	Jednot. bal. ks
Levit®		
bílá	3901H-A00255 03	20/1
šedá	3901H-A00255 16	20/1
slonová kost	3901H-A00255 17	20/1
macchiato	3901H-A00255 18	20/1
žlutá	3901H-A00255 64	20/1
červená	3901H-A00255 65	20/1
oranžová	3901H-A00255 66	20/1
zelená	3901H-A00255 67	20/1
Levit®M		
onyx	3901H-A00255 63	20/1
perleťová	3901H-A00255 68	20/1
ocelová	3901H-A00255 69	20/1
titanová	3901H-A00255 70	20/1

Levit®
Levit®M

1 2 3 4 5 **6** 7 8

3299H-A40100 ..
3299H-A40200 ..
5016H-A00075 ..
2CHX880040A0033
2CKA006410A0399
2CKA006410A0393
2CKA008200A0276
2CKA008200A0279
2CKA008200A0153
2CKA001032A0518
5569H-A22357 ..
5526H-A02369 03
5519H-A02557 ..
6220H-A0…. ..

Kryt rámečku s otvorem 55×55, střední

Nutné v případě použití krytů 3299H-A40100 .., 3299H-A40200 .., 5016H-A00075 .. (tj. pro termostat s plovoucím krytem, ovladač časovací komfortní Busch-Timer®, přístroj časovače Busch-Timer®, zesilovače s tunerem FM, rádio internetové Busch-iNet, snímač kvality vzduchu nebo reproduktor AudioWorld), zásuvky s nabíjením přes USB, zásuvky s vestavěným proudovým chráničem FI-DOS, zásuvky 55×55 nebo krytů systému ABB-free@home®.

Vyměňuje se za kryt u jakékoliv vnitřní pozice ve standardním vícenásobném rámečku (pomocí přiloženého plastového demontážního klíče). Video návod pro jednoduchou výměnu krytu naleznete u daného typu v katalogu online na nizke-napeti.cz.abb.com.

Barva	Objednací číslo	Jednot. bal. ks
Levit®		
bílá	3901H-A00355 03	20/1
šedá	3901H-A00355 16	20/1
slonová kost	3901H-A00355 17	20/1
macchiato	3901H-A00355 18	20/1
žlutá	3901H-A00355 64	20/1
červená	3901H-A00355 65	20/1
oranžová	3901H-A00355 66	20/1
zelená	3901H-A00355 67	20/1
Levit®M		
onyx	3901H-A00355 63	20/1
perleťová	3901H-A00355 68	20/1
ocelová	3901H-A00355 69	20/1
titanová	3901H-A00355 70	20/1

Levit®
Levit®M

1 2 3 4 5 **6** 7 8

Poznámky:

Poznámky

← Návrat na obsah

07

Neo®, Neo® Tech

Neo®, Neo® Tech

Spínače	134
Sdělovací technika	135
Termostaty	135
Časové spínače	136
Stmívače	137
Snímače pohybu	137
Dálkové ovládání	137
Žaluziové spínače	138
AudioWorld	139
LED osvětlení	139
Ostatní přístroje	139
Zásuvky	140
Rámečky	142



07

Neo®



Neo®
Provokující a neomylně svůj

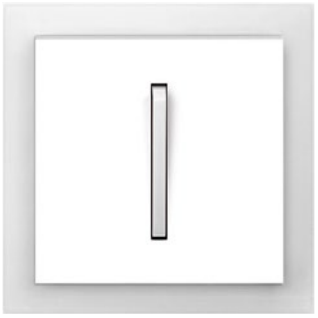

bílá / ledová bílá

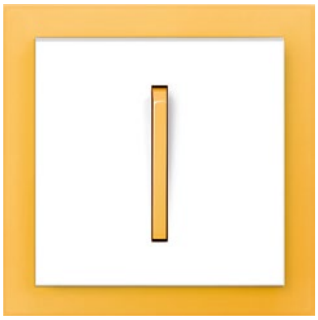

bílá / ledová oranžová

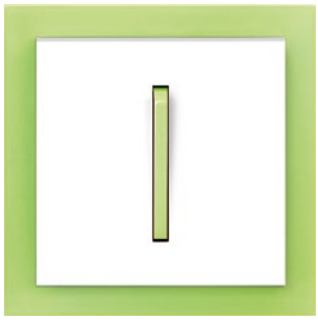

bílá / ledová zelená

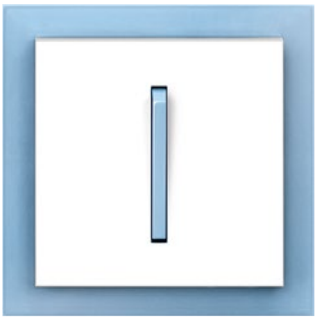

bílá / ledová modrá



bílá / bílá



bílá / ledová šedá



grafitová / ledová bílá



Neo

07

Neo® Tech



Neo® Tech
Má svůj styl



titanová / onyx



ocelová / titanová



onyx / titanová



ocelová / teracotta

Neo®, Neo® Tech
Spínače

	Pro přístroje	Název	Barva	Objednací číslo	Jednot. bal. ks
	Pro design	**Technické údaje**		**Kompletnost**	
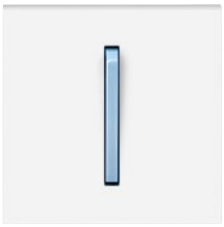	3559-A01345 3559-A02345 3559-A06345 3559-A07345 3559-A21345 3559-A25345 3559-A86345 3559-A91345	**Kryt jednoduchý s páčkou** Pro spínače řazení 1, 2S, 6, 7, 1So, 1S, 6So, 6S, 7So. Pro ovládače řazení 1/0, 6/0, 1/0So, 1/0S, 6/0So, 6/0S.	**Neo®** bílá / ledová bílá bílá / ledová modrá bílá / ledová zelená bílá / ledová oranžová bílá / ledová šedá grafitová / ledová bílá **Neo® Tech** ocelová / teracotta [35] titanová / onyx [35] ocelová / titanová [35] onyx / titanová [35]	 Ⓥ 3559M-A00651 01 Ⓥ 3559M-A00651 41 Ⓥ 3559M-A00651 42 Ⓥ 3559M-A00651 43 Ⓥ 3559M-A00651 44 Ⓥ 3559M-A00651 61 Ⓥ 3559M-A00651 71 Ⓥ 3559M-A00651 72 Ⓥ 3559M-A00651 73 Ⓥ 3559M-A00651 74	 20/1 20/1 20/1 20/1 20/1 20/1 20/1 20/1 20/1 20/1
	Neo® **Neo® Tech**			1 2 3 **4** 5 6 7 8	
	3559-A01345 3559-A02345 3559-A06345 3559-A07345 3559-A21345 3559-A25345 3559-A86345 3559-A91345	**Kryt jednoduchý s páčkou, s popisovým polem** Pro spínače řazení 1, 2S, 6, 7, 1So, 1S, 6So, 6S, 7So. Pro ovládače řazení 1/0, 6/0, 1/0So, 1/0S, 6/0So, 6/0S.	bílá / ledová bílá bílá / ledová modrá bílá / ledová zelená bílá / ledová oranžová bílá / ledová šedá grafitová / ledová bílá	Ⓥ 3559M-A00610 01 Ⓥ 3559M-A00610 41 Ⓥ 3559M-A00610 42 Ⓥ 3559M-A00610 43 Ⓥ 3559M-A00610 44 Ⓥ 3559M-A00610 61	20/1 20/1 20/1 20/1 20/1 20/1
	Neo®			1 2 3 **4** 5 6 7 8	
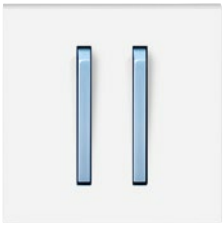	3559-A05345 3559-A52345 3559-A53345 3559-A87345	**Kryt jednoduchý se dvěma páčkami** Pro spínače řazení 5, 5So, 6+6 (6+1), 6+6/0 (6+1/0). Pro ovládače řazení 1/0+1/0, 1/0+1/0So.	**Neo®** bílá / ledová bílá bílá / ledová modrá bílá / ledová zelená bílá / ledová oranžová bílá / ledová šedá grafitová / ledová bílá **Neo® Tech** ocelová / teracotta [16] titanová / onyx [16] ocelová / titanová [16] onyx / titanová [16]	 Ⓥ 3559M-A00652 01 Ⓥ 3559M-A00652 41 Ⓥ 3559M-A00652 42 Ⓥ 3559M-A00652 43 Ⓥ 3559M-A00652 44 Ⓥ 3559M-A00652 61 Ⓥ 3559M-A00652 71 Ⓥ 3559M-A00652 72 Ⓥ 3559M-A00652 73 Ⓥ 3559M-A00652 74	 20/1 20/1 20/1 20/1 20/1 20/1 20/1 20/1 20/1 20/1
	Neo® **Neo® Tech**			1 2 3 **4** 5 6 7 8	
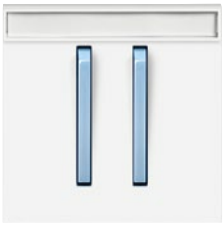	3559-A05345 3559-A52345 3559-A53345 3559-A87345	**Kryt jednoduchý se dvěma páčkami, s popisovým polem** Pro spínače řazení 5, 5So, 6+6 (6+1), 6+6/0 (6+1/0). Pro ovládače řazení 1/0+1/0, 1/0+1/0So.	bílá / ledová bílá bílá / ledová modrá bílá / ledová zelená bílá / ledová oranžová bílá / ledová šedá grafitová / ledová bílá	Ⓥ 3559M-A00615 01 Ⓥ 3559M-A00615 41 Ⓥ 3559M-A00615 42 Ⓥ 3559M-A00615 43 Ⓥ 3559M-A00615 44 Ⓥ 3559M-A00615 61	20/1 20/1 20/1 20/1 20/1 20/1
	Neo®			1 2 3 **4** 5 6 7 8	
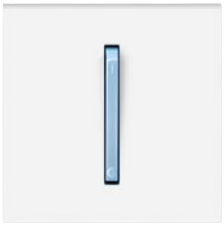	1011-0-0816 CZ	**Kryt jednoduchý s páčkou** Pro spínače řazení 3S (3). Lze kombinovat s doutnavkou 3916-62220 (upevňuje se do přídržné desky krytu).	bílá / ledová bílá bílá / ledová modrá bílá / ledová zelená bílá / ledová oranžová bílá / ledová šedá grafitová / ledová bílá	Ⓥ 3559M-A00933 01 Ⓥ 3559M-A00933 41 Ⓥ 3559M-A00933 42 Ⓥ 3559M-A00933 43 Ⓥ 3559M-A00933 44 Ⓥ 3559M-A00933 61	10/1 10/1 10/1 10/1 10/1 10/1
	Neo®			1 2 3 **4** 5 6 7 8	

Poznámky:
[16] Osvětlení krytu doutnavkou ani LED nelze použít.
[35] V případě podsvětlení doutnavkou je nutné použít náhradní páčku ND3559M-B531 B3 – viz strana 141.
Ⓥ Výběh – v období po 1. 3. 2024 již produkt nemusí být dostupný.

Neo®, Neo® Tech

Spínače • Sdělovací technika • Termostaty

Pro přístroje	Název	Barva	Objednací číslo	Jednot. bal. ks	
Pro design	**Technické údaje**		**Kompletnost**		
3559-A92445	**Kryt spínače kartového**				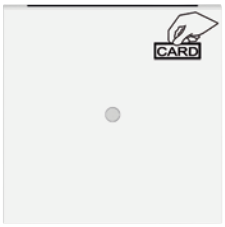
		Neo®			
		bílá	ⓥ 3559M-A00700 03	5/1	
		grafitová	ⓥ 3559M-A00700 61	5/1	
		Neo® Tech			
		titanová	ⓥ 3559M-A00700 08	5/1	
		ocelová	ⓥ 3559M-A00700 36	5/1	
Neo®		onyx	ⓥ 3559M-A00700 37	5/1	
Neo® Tech			1 2 3 **4** **5** 6 7 8		
2CKA001101A0918	**Kryt spínače s otočným ovladačem**				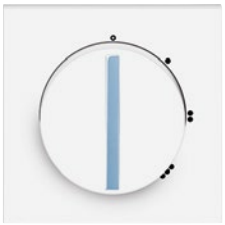
	Pro trojstupňový spínač s nulovou polohou.	bílá / ledová bílá	ⓥ 3294M-A00170 01	5/1	
		bílá / ledová modrá	ⓥ 3294M-A00170 41	5/1	
		bílá / ledová zelená	ⓥ 3294M-A00170 42	5/1	
		bílá / ledová oranžová	ⓥ 3294M-A00170 43	5/1	
		bílá / ledová šedá	ⓥ 3294M-A00170 44	5/1	
		grafitová / ledová bílá	ⓥ 3294M-A00170 61	5/1	
Neo®			1 2 3 **4** **5** 6 7 8		
5011-A3503	**Kryt zásuvky televizní, rozhlasové**				
5011-A3607	**(a satelitní)**	**Neo®**			
5011-A3614		bílá	ⓥ 5011M-A00300 03	10/1	
5011-A3303		grafitová	ⓥ 5011M-A00300 61	10/1	
		Neo® Tech			
		titanová	ⓥ 5011M-A00300 08	10/1	
		ocelová	ⓥ 5011M-A00300 36	10/1	
Neo®		onyx	ⓥ 5011M-A00300 37	10/1	
Neo® Tech	Pro tento kryt se doporučuje použít účastnický kabel s přímým konektorem.		1 2 3 **4** **5** 6 7 8		
5014M-B010..	**Kryt zásuvky komunikační**				
5014M-A030..	S popisovým polem.	**Neo®**			
	S kovovým upevňovacím třmenem.	bílá	ⓥ 5014M-A00100 03	10/1	
	Pro různé komunikační nebo reproduktorové zásuvky s použitím odpovídající nosné masky (viz strany 352, 348).	grafitová	ⓥ 5014M-A00100 61	10/1	
		Neo® Tech			
		titanová	ⓥ 5014M-A00100 08	10/1	
		ocelová	ⓥ 5014M-A00100 36	10/1	
Neo®		onyx	ⓥ 5014M-A00100 37	10/1	
Neo® Tech			1 2 3 **4** **5** 6 7 8		
	Kryt zásuvky komunikační				
	S popisovým polem a krycími clonkami.	bílá / ledová bílá	ⓥ 5014M-A11018 01	10/1	
	Pro třmen se soklem 2CKA001753A8055, 2CKA001753A8057.	bílá / bílá	ⓥ 5014M-A11018 03	10/1	
		bílá / ledová modrá	ⓥ 5014M-A11018 41	10/1	
		bílá / ledová zelená	ⓥ 5014M-A11018 42	10/1	
		bílá / ledová oranžová	ⓥ 5014M-A11018 43	10/1	
		bílá / ledová šedá	ⓥ 5014M-A11018 44	10/1	
		grafitová / ledová bílá	ⓥ 5014M-A11018 61	10/1	
Neo®			1 2 3 **4** **5** **6** 7 8		
3292U-A00003	**Termostat univerzální**				
	s otočným nastavením teploty	bílá / ledová bílá	ⓥ 3292M-A10101 01	1	
	Ovládací jednotka (nutno použít spínací přístroj).	bílá / ledová modrá	ⓥ 3292M-A10101 41	1	
	Volitelná funkce prostorového, nebo podlahového	bílá / ledová zelená	ⓥ 3292M-A10101 42	1	
	termostatu. Lineární nastavení teploty. Indikace	bílá / ledová oranžová	ⓥ 3292M-A10101 43	1	
	stavu výstupu dvojbarevnou LED. Tlačítka pro	bílá / ledová šedá	ⓥ 3292M-A10101 44	1	
	zapnutí/vypnutí regulace (neodpojuje od napájení)	grafitová / ledová bílá	ⓥ 3292M-A10101 61	1	
	a pro ruční snížení teploty (s indikací LED).				
	Pracovní teplota: 0 °C až +55 °C				
	Prostorový termostat s tepelnou zpětnou vazbou:				
	Nastavitelné teploty: cca +13 °C až +27 °C				
	Nastavitelné ruční snížení teploty: cca 2 K až 8 K				
	Hystereze: cca ±0,25 K				
	Podlahový termostat:				
	Nastavitelné teploty: cca +15 °C až +48 °C				
	Nastavitelné ruční snížení teploty: cca 4 K až 16 K				
	Hystereze: cca ±0,5 K. Ke svorkám 1, 2 spínacího				
	přístroje je nutné připojit vnější snímač teploty				
Neo®	3292U-A90100 (není součástí dodávky).		1 2 3 **4** **5** 6 7 8		

Poznámky:
ⓥ Výběh – v období po 1. 3. 2024 již produkt nemusí být dostupný.

Neo®, Neo® Tech

Termostaty • Časové spínače

	Pro přístroje	Název	Barva	Objednací číslo	Jednot. bal. ks
	Pro design	**Technické údaje**		**Kompletnost**	
	3292U-A00003	**Termostat univerzální programovatelný** Ovládací jednotka (nutno použít spínací přístroj). Volitelná funkce prostorového, podlahového nebo kombinovaného termostatu. Nastavitelné teploty: 0 °C až +50 °C Provozní režimy: manuální, automatický, dovolená 3 časové programy (každý 70 čas. značek – min. po 5 min; dny v týdnu 1, 2 … , 7, 1 - 5, 6 - 7, 1 - 7) Adaptivní regulace, funkce předvídání, softwarové vypnutí, volba topení nebo chlazení, min. a max. teplota podlahy, omezení nastavitelných teplot, teplotní offset, volba reakce na ovládání vnějším kontaktem, protimrazová ochrana, ochrana ventilů, inverze funkce výstupu, počítadlo provozních hodin, automatický přechod zimní/letní čas, zámek tlačítek, jas a kontrast displeje, volba snímače teploty, volba jazyka (CZ, EN, RUS). Rezerva chodu: cca 90 dní (dobíjecí Li článek) Displej svítí pouze při napájení z 230 V. Pracovní teplota: 0 °C až +50 °C	**Neo®** bílá grafitová **Neo® Tech** titanová ocelová onyx	 Ⓥ 3292M-A10301 03 Ⓥ 3292M-A10301 61 Ⓥ 3292M-A10301 08 Ⓥ 3292M-A10301 36 Ⓥ 3292M-A10301 37	 1 1 1 1 1
	Neo® **Neo® Tech**	Snímač teploty podlahy 3292U-A90100 je nutné objednat zvlášť.		1 2 3 **4** 5 6 7 8	
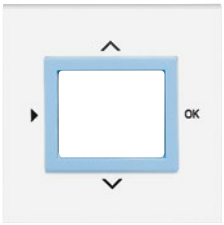	2CHX880040A0033 2CKA006410A0399 2CKA001032A0518	**Kryt pro přístroje s displejovým modulem** Pro termostat se spínacími hodinami, ovladač časovací komfortní Busch-Timer® nebo snímač kvality vzduchu.	**Neo®** bílá / ledová bílá bílá / ledová modrá bílá / ledová zelená bílá / ledová oranžová bílá / ledová šedá grafitová / ledová bílá **Neo® Tech** ocelová / teracotta titanová / onyx ocelová / titanová onyx / titanová	 Ⓥ 3299M-A40100 01 Ⓥ 3299M-A40100 41 Ⓥ 3299M-A40100 42 Ⓥ 3299M-A40100 43 Ⓥ 3299M-A40100 44 Ⓥ 3299M-A40100 61 Ⓥ 3299M-A40100 71 Ⓥ 3299M-A40100 72 Ⓥ 3299M-A40100 73 Ⓥ 3299M-A40100 74	 5/1 5/1 5/1 5/1 5/1 5/1 5/1 5/1 5/1 5/1
	Neo® **Neo® Tech**			1 2 3 **4** 5 6 7 8	
	2CKA001043A0124	**Kryt ovládače časového mechanického**	bílá / ledová bílá bílá / ledová modrá bílá / ledová zelená bílá / ledová oranžová bílá / ledová šedá grafitová / ledová bílá	Ⓥ 3294M-A00160 01 Ⓥ 3294M-A00160 41 Ⓥ 3294M-A00160 42 Ⓥ 3294M-A00160 43 Ⓥ 3294M-A00160 44 Ⓥ 3294M-A00160 61	5/1 5/1 5/1 5/1 5/1 5/1
	Neo®			1 2 3 **4** 5 6 7 8	
	3292U-A00013 3292U-A00003	**Hodiny spínací programovatelné** Ovládací jednotka (nutno použít spínací přístroj). Provozní režimy: manuální, automatický, automatický astro, časovač, dovolená 3 časové programy (každý 70 čas. značek – min. po 5 min; dny v týdnu 1, 2 … , 7, 1 - 5, 6 - 7, 1 - 7) Softwarové vypnutí, astrofunkce (zeměpisné souřadnice, časové pásmo, korekce východu a západu slunce), volba reakce na ovládání vnějším kontaktem, inverze funkce výstupu, počítadlo provozních hodin, automatický přechod zimní/letní čas, měření prostorové teploty, zámek tlačítek, jas a kontrast displeje, volba jazyka (CZ, EN, RUS). Rezerva chodu: cca 90 dní (dobíjecí Li článek) Displej svítí pouze při napájení z 230 V. Pracovní teplota: 0 °C až +50 °C	**Neo®** bílá grafitová **Neo® Tech** titanová ocelová onyx	 Ⓥ 3292M-A20301 03 Ⓥ 3292M-A20301 61 Ⓥ 3292M-A20301 08 Ⓥ 3292M-A20301 36 Ⓥ 3292M-A20301 37	 1 1 1 1 1
	Neo® **Neo® Tech**			1 2 3 **4** 5 6 7 8	

Poznámky:
Ⓥ Výběh – v období po 1. 3. 2024 již produkt nemusí být dostupný.

Neo®, Neo® Tech

Stmívače • Snímače pohybu • Dálkové ovládání

Pro přístroje	Název	Barva	Objednací číslo	Jednot. bal. ks	
Pro design	**Technické údaje**		**Kompletnost**		
2CKA006512A0345	**Kryt stmívače s otočným ovladačem**				
2CKA006515A0704	S upevňovací maticí.	bílá / ledová bílá	Ⓥ 3294M-A00123 01	5/1	
2CKA006520A0227	Možnost orientačního osvětlení doutnavkou	bílá / ledová modrá	Ⓥ 3294M-A00123 41	5/1	
2CKA006599A2035 [16)]	2CKA006599A0518 (není součástí dodávky).	bílá / ledová zelená	Ⓥ 3294M-A00123 42	5/1	
2CKA006599A2988		bílá / ledová oranžová	Ⓥ 3294M-A00123 43	5/1	
2CKA006599A2987		bílá / ledová šedá	Ⓥ 3294M-A00123 44	5/1	
2CKA006599A3026		grafitová / ledová bílá	Ⓥ 3294M-A00123 61	5/1	
2CKA006599A3025					
Neo®			1 2 3 **4** **5** 6 7 8		
3299U-A00006	**Snímač spínače automatického**				
3299U-A00007	Úhel pokrytí: cca 180° (1 rovina – viz strana 623)	**Neo®**			
3299U-A00001	Nastavitelné hodnoty (na zadní straně krytu):	bílá	Ⓥ 3299M-A02180 03	1	
	prahové osvětlení (cca 5 - 1 000 lx); citlivost;	grafitová	Ⓥ 3299M-A02180 61	1	
	zpoždění vypnutí (5 s - 10 min., příp. stiskem				
	integrovaného tlačítka na 15, 30, 45, 60 min.)	**Neo® Tech**			
	Pracovní teplota: –10 °C až +55 °C	titanová	Ⓥ 3299M-A02180 08	1	
		ocelová	Ⓥ 3299M-A02180 36	1	
Neo®	**Snímač je nutné doplnit vhodným spínacím**	onyx	Ⓥ 3299M-A02180 37	1	
Neo® Tech	**přístrojem podle druhu a velikosti zátěže.**		1 2 3 **4** **5** 6 7 8		
3299.-A.3108 ..	**Vysílač RF jednonásobný, nástěnný**				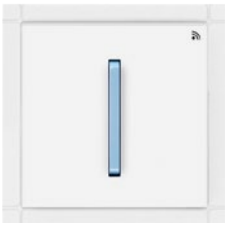
3299-11508	Pro bezdrátové radiofrekvenční ovládání	bílá / ledová bílá	Ⓥ 3299M-A21908 01	1	
3299-15508	přístrojů s RF přijímačem.	bílá / ledová modrá	Ⓥ 3299M-A21908 41	1	
3299-233.8		bílá / ledová zelená	Ⓥ 3299M-A21908 42	1	
3299-83338		bílá / ledová oranžová	Ⓥ 3299M-A21908 43	1	
3299-2..08		bílá / ledová šedá	Ⓥ 3299M-A21908 44	1	
3299-.1408		grafitová / ledová bílá	Ⓥ 3299M-A21908 61	1	
3299-1.308					
3299-13508	Bližší informace v kapitole „Bezdrátové				
Neo®	dálkové ovládání“.		1 **2** 3 4 **5** 6 7 8		
3299.-A.3108 ..	**Vysílač RF jednonásobný, nástěnný**				
3299-11508	Pro bezdrátové radiofrekvenční ovládání	ocelová / teracotta	Ⓥ 3299M-A21908 71	1	
3299-15508	přístrojů s RF přijímačem.	titanová / onyx	Ⓥ 3299M-A21908 72	1	
3299-233.8		ocelová / titanová	Ⓥ 3299M-A21908 73	1	
3299-83338		onyx / titanová	Ⓥ 3299M-A21908 74	1	
3299-2..08					
3299-.1408					
3299-1.308					
3299-13508	Bližší informace v kapitole „Bezdrátové				
Neo® Tech	dálkové ovládání“.		1 **2** 3 4 **5** 6 7 8		
3299.-A.3108 ..	**Vysílač RF dvojnásobný, nástěnný**				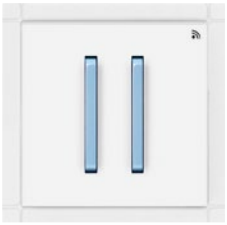
3299-11508	Pro bezdrátové radiofrekvenční ovládání	bílá / ledová bílá	Ⓥ 3299M-A11908 01	1	
3299-15508	přístrojů s RF přijímačem.	bílá / ledová modrá	Ⓥ 3299M-A11908 41	1	
3299-233.8		bílá / ledová zelená	Ⓥ 3299M-A11908 42	1	
3299-83338		bílá / ledová oranžová	Ⓥ 3299M-A11908 43	1	
3299-2..08		bílá / ledová šedá	Ⓥ 3299M-A11908 44	1	
3299-.1408		grafitová / ledová bílá	Ⓥ 3299M-A11908 61	1	
3299-1.308					
3299-13508	Bližší informace v kapitole „Bezdrátové				
Neo®	dálkové ovládání“.		1 **2** 3 4 **5** 6 7 8		
3299.-A.3108 ..	**Vysílač RF dvojnásobný, nástěnný**				
3299-11508	Pro bezdrátové radiofrekvenční ovládání	ocelová / teracotta	Ⓥ 3299M-A11908 71	1	
3299-15508	přístrojů s RF přijímačem.	titanová / onyx	Ⓥ 3299M-A11908 72	1	
3299-233.8		ocelová / titanová	Ⓥ 3299M-A11908 73	1	
3299-83338		onyx / titanová	Ⓥ 3299M-A11908 74	1	
3299-2..08					
3299-.1408					
3299-1.308					
3299-13508	Bližší informace v kapitole „Bezdrátové				
Neo® Tech	dálkové ovládání“.		1 **2** 3 4 **5** 6 7 8		

Poznámky:
[16)] Osvětlení krytu doutnavkou ani LED nelze použít.
Ⓥ Výběh – v období po 1. 3. 2024 již produkt nemusí být dostupný.
RF = radiofrekvenční (pro bezdrátové dálkové ovládání)

Neo®, Neo® Tech
Žaluziové spínače

Pro přístroje	Název	Barva	Objednací číslo	Jednot. bal. ks
Pro design	**Technické údaje**		**Kompletnost**	
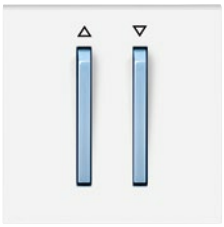				
3559-A88345 3559-A89345	**Kryt spínače žaluziového se dvěma páčkami, s potiskem** Pro spínač řazení 1 + 1 s blokováním. Pro ovládač řazení 1/0 + 1/0 s blokováním.	**Neo®** bílá / ledová bílá bílá / ledová modrá bílá / ledová zelená bílá / ledová oranžová bílá / ledová šedá grafitová / ledová bílá **Neo® Tech** ocelová / teracotta titanová / onyx ocelová / titanová onyx / titanová	 Ⓥ 3559M-A00662 01 Ⓥ 3559M-A00662 41 Ⓥ 3559M-A00662 42 Ⓥ 3559M-A00662 43 Ⓥ 3559M-A00662 44 Ⓥ 3559M-A00662 61 Ⓥ 3559M-A00662 71 Ⓥ 3559M-A00662 72 Ⓥ 3559M-A00662 73 Ⓥ 3559M-A00662 74	 5/1 5/1 5/1 5/1 5/1 5/1 5/1 5/1 5/1 5/1
Neo® **Neo® Tech**			1 2 3 **4** 5 6 7 8	
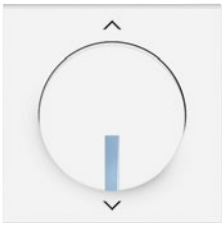				
2CKA006410A0378 2CKA006410A0380	**Kryt spínače žaluziového Busch-Jalousiecontrol® II s krátkocestným ovladačem**	**Neo®** bílá / ledová bílá bílá / ledová modrá bílá / ledová zelená bílá / ledová oranžová bílá / ledová šedá grafitová / ledová bílá **Neo® Tech** ocelová / teracotta titanová / onyx ocelová / titanová onyx / titanová	 Ⓥ 3299M-A00110 01 Ⓥ 3299M-A00110 41 Ⓥ 3299M-A00110 42 Ⓥ 3299M-A00110 43 Ⓥ 3299M-A00110 44 Ⓥ 3299M-A00110 61 Ⓥ 3299M-A00110 71 Ⓥ 3299M-A00110 72 Ⓥ 3299M-A00110 73 Ⓥ 3299M-A00110 74	 5/1 5/1 5/1 5/1 5/1 5/1 5/1 5/1 5/1 5/1
Neo® **Neo® Tech**			1 2 3 **4** 5 6 7 8	
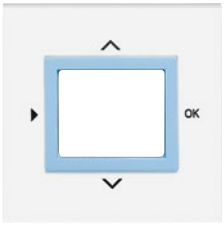				
2CHX880040A0033 2CKA006410A0399 2CKA001032A0518	**Kryt pro přístroje s displejovým modulem** Pro termostat se spínacími hodinami, ovladač časovací komfortní Busch-Timer® nebo snímač kvality vzduchu.	**Neo®** bílá / ledová bílá bílá / ledová modrá bílá / ledová zelená bílá / ledová oranžová bílá / ledová šedá grafitová / ledová bílá **Neo® Tech** ocelová / teracotta titanová / onyx ocelová / titanová onyx / titanová	 Ⓥ 3299M-A40100 01 Ⓥ 3299M-A40100 41 Ⓥ 3299M-A40100 42 Ⓥ 3299M-A40100 43 Ⓥ 3299M-A40100 44 Ⓥ 3299M-A40100 61 Ⓥ 3299M-A40100 71 Ⓥ 3299M-A40100 72 Ⓥ 3299M-A40100 73 Ⓥ 3299M-A40100 74	 5/1 5/1 5/1 5/1 5/1 5/1 5/1 5/1 5/1 5/1
Neo® **Neo® Tech**			1 2 3 **4** 5 6 7 8	

Poznámky:
Ⓥ Výběh – v období po 1. 3. 2024 již produkt nemusí být dostupný.

Neo®, Neo® Tech

AudioWorld • LED osvětlení • Ostatní přístroje

Pro přístroje	Název	Barva	Objednací číslo	Jednot. bal. ks	
Pro design	**Technické údaje**		**Kompletnost**		
2CKA008200A0276 2CKA008200A0279 2CKA008200A0153	**Kryt zesilovače s tunerem FM nebo internetového rádia Busch-iNet**	**Neo®** bílá / ledová bílá bílá / ledová modrá bílá / ledová zelená bílá / ledová oranžová bílá / ledová šedá grafitová / ledová bílá **Neo® Tech** ocelová / teracotta titanová / onyx ocelová / titanová onyx / titanová	 Ⓥ 3299M-A40200 01 Ⓥ 3299M-A40200 41 Ⓥ 3299M-A40200 42 Ⓥ 3299M-A40200 43 Ⓥ 3299M-A40200 44 Ⓥ 3299M-A40200 61 Ⓥ 3299M-A40200 71 Ⓥ 3299M-A40200 72 Ⓥ 3299M-A40200 73 Ⓥ 3299M-A40200 74	 5/1 5/1 5/1 5/1 5/1 5/1 5/1 5/1 5/1 5/1	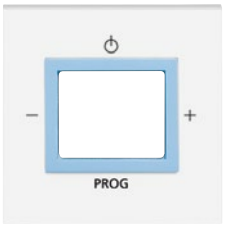
Neo® **Neo® Tech**			1 2 3 **4** **5** 6 7 8		
3917U-A00050 3917U-A00051 3917U-A00052 3917U-A00053 3299U-A52500 2CKA008200A0012 5525U-A00100	**Kryt přístroje osvětlení s LED, reproduktoru AudioWorld nebo adaptéru Profil 45** Pro přístroje osvětlení s LED. Pro zapuštěný reproduktor se čtvercovou mřížkou. Pro adaptér pro přístroje Profil 45.	**Neo®** bílá grafitová **Neo® Tech** titanová ocelová onyx	 Ⓥ 5016M-A00070 03 Ⓥ 5016M-A00070 61 Ⓥ 5016M-A00070 08 Ⓥ 5016M-A00070 36 Ⓥ 5016M-A00070 37	 5/1 5/1 5/1 5/1 5/1	
Neo® **Neo® Tech**			1 2 3 **4** **5** 6 7 8		
	Vývodka kabelová Pro přechod z pevné instalace na pohyblivý přívod. S odlehčovací sponou. Propojovací svorkovnice není součástí dodávky. Průměr kabelu pohyblivého přívodu: max. 13 mm	bílá grafitová	Ⓥ 3938M-A00034 03 Ⓥ 3938M-A00034 61	5/1 5/1	
Neo®			1 **2** 3 4 **5** 6 7 8		
	Kryt zaslepovací S plastovým upevňovacím třmenem.	**Neo®** bílá grafitová **Neo® Tech** titanová ocelová onyx	 Ⓥ 3902M-A00001 03 Ⓥ 3902M-A00001 61 Ⓥ 3902M-A00001 08 Ⓥ 3902M-A00001 36 Ⓥ 3902M-A00001 37	 10/1 10/1 10/1 10/1 10/1	
Neo® **Neo® Tech**			1 **2** 3 4 **5** 6 7 8		
	Zásuvka centrálního vysávání Zásuvka je určena pro systémy centrálního vysávání s trubicemi o průměru 51 mm (s kónickou koncovkou o délce 32 až 36 mm a průměrech 37,5/37,0 až 38,5/38 mm). Pro vysávací jednotky s podtlakem 10 - 45 kPa. Základna je součástí dodávky.	**Neo®** bílá grafitová **Neo® Tech** titanová ocelová onyx	 Ⓥ 5530M-A67107 03 Ⓥ 5530M-A67107 61 Ⓥ 5530M-A67107 08 Ⓥ 5530M-A67107 36 Ⓥ 5530M-A67107 37	 8/1 8/1 8/1 8/1 8/1	
Neo® **Neo® Tech**			1 **2** 3 4 **5** 6 7 8		

Poznámky:
Ⓥ Výběh – v období po 1. 3. 2024 již produkt nemusí být dostupný.

Neo®, Neo® Tech
Zásuvky

	Řazení	Název	Barva	Objednací číslo	Jednot. bal. ks
	Pro design	**Technické údaje**		**Kompletnost**	
	2P+PE	**Zásuvka jednonásobná s ochranným kolíkem, s clonkami**	**Neo®**		
			bílá / ledová bílá	Ⓥ 5519M-A02357 01	10/1
			bílá / ledová modrá	Ⓥ 5519M-A02357 41	10/1
			bílá / ledová zelená	Ⓥ 5519M-A02357 42	10/1
			bílá / ledová oranžová	Ⓥ 5519M-A02357 43	10/1
			bílá / ledová šedá	Ⓥ 5519M-A02357 44	10/1
			grafitová / ledová bílá	Ⓥ 5519M-A02357 61	10/1
			Neo® Tech		
			ocelová / teracotta	Ⓥ 5519M-A02357 71	10/1
			titanová / onyx	Ⓥ 5519M-A02357 72	10/1
			ocelová / titanová	Ⓥ 5519M-A02357 73	10/1
			onyx / titanová	Ⓥ 5519M-A02357 74	10/1
		Bezšroubové připojení vodičů.			
	Neo®	IP 40			
	Neo® Tech	16 A, 250 V AC		1 **2** 3 4 **5** 6 7 8	
	2P+PE	**Zásuvka jednonásobná s ochranným kolíkem, s clonkami s popisovým polem**	bílá / ledová bílá	Ⓥ 5519M-A02352 01	10/1
			bílá / ledová modrá	Ⓥ 5519M-A02352 41	10/1
			bílá / ledová zelená	Ⓥ 5519M-A02352 42	10/1
			bílá / ledová oranžová	Ⓥ 5519M-A02352 43	10/1
			bílá / ledová šedá	Ⓥ 5519M-A02352 44	10/1
			grafitová / ledová bílá	Ⓥ 5519M-A02352 61	10/1
		Bezšroubové připojení vodičů.			
		IP 40			
	Neo®	16 A, 250 V AC		1 **2** 3 4 **5** 6 7 8	
	2P+PE	**Zásuvka jednonásobná s ochranným kolíkem, s clonkami, s ochranou před přepětím**	**Neo®**		
		Optická signalizace poruchy.	bílá / ledová bílá	Ⓥ 5599M-A02357 01	1
			bílá / ledová modrá	Ⓥ 5599M-A02357 41	1
			bílá / ledová zelená	Ⓥ 5599M-A02357 42	1
			bílá / ledová oranžová	Ⓥ 5599M-A02357 43	1
			bílá / ledová šedá	Ⓥ 5599M-A02357 44	1
			grafitová / ledová bílá	Ⓥ 5599M-A02357 61	1
			Neo® Tech		
			ocelová / teracotta	Ⓥ 5599M-A02357 71	1
			titanová / onyx	Ⓥ 5599M-A02357 72	1
			ocelová / titanová	Ⓥ 5599M-A02357 73	1
			onyx / titanová	Ⓥ 5599M-A02357 74	1
		Technické parametry – viz strana 609.			
		Bezšroubové připojení vodičů.			
	Neo®	IP 40			
	Neo® Tech	16 A, 230 V AC		1 **2** 3 4 **5** 6 7 8	
	2P+PE	**Zásuvka jednonásobná s ochrannými kolíky, s clonkami, s ochranou před přepětím**	bílá / ledová bílá	Ⓥ 5589M-A02357 01	1
		Akustická signalizace poruchy.	bílá / ledová modrá	Ⓥ 5589M-A02357 41	1
			bílá / ledová zelená	Ⓥ 5589M-A02357 42	1
			bílá / ledová oranžová	Ⓥ 5589M-A02357 43	1
			bílá / ledová šedá	Ⓥ 5589M-A02357 44	1
		Technické parametry – viz strana 609.	grafitová / ledová bílá	Ⓥ 5589M-A02357 61	1
		Bezšroubové připojení vodičů.			
		IP 40			
	Neo®	16 A, 230 V AC		1 **2** 3 4 **5** 6 7 8	
	2×(2P+PE)	**Zásuvka dvojnásobná s ochrannými kolíky, s clonkami, s natočenou dutinou** [18)]	bílá / bílá	Ⓥ 5513M-C02357 03	10/1
			bílá / ledová bílá	Ⓥ 5513M-C02357 01	10/1
			bílá / ledová modrá	Ⓥ 5513M-C02357 41	10/1
			bílá / ledová zelená	Ⓥ 5513M-C02357 42	10/1
			bílá / ledová oranžová	Ⓥ 5513M-C02357 43	10/1
			bílá / ledová šedá	Ⓥ 5513M-C02357 44	10/1
		Bezšroubové připojení vodičů.	grafitová / ledová bílá	Ⓥ 5513M-C02357 61	10/1
		IP 40			
	Neo®	16 A, 250 V AC		1 2 **3** 4 5 6 7 8	

Poznámky:

[18)] Přístroj je určen pro montáž do elektroinstalačních krabic o vnitřním průměru 68 mm. Při montáži do dutých příček použijte krabice KUL 68-45/LD, KPRL 68-70/LD nebo KPR 68/71L (dodává KOPOS KOLÍN a.s.).

Ⓥ Výběh – v období po 1. 3. 2024 již produkt nemusí být dostupný.

Exportní typy zásuvek v kapitole „Zásuvky jiných systémů“.

Neo®, Neo® Tech
Zásuvky

Řazení	Název	Barva	Objednací číslo	Jednot. bal. ks	
Pro design	**Technické údaje**		**Kompletnost**		
2×(2P+PE)	**Zásuvka dvojnásobná**				
	s ochrannými kolíky, s clonkami,	bílá / bílá	Ⓥ 5593M-C02357 03	1	
	s natočenou dutinou,	bílá / ledová bílá	Ⓥ 5593M-C02357 01	1	
	s ochranou před přepětím [18)]	bílá / ledová modrá	Ⓥ 5593M-C02357 41	1	
	Optická signalizace poruchy.	bílá / ledová zelená	Ⓥ 5593M-C02357 42	1	
		bílá / ledová oranžová	Ⓥ 5593M-C02357 43	1	
	Technické parametry – viz strana 609.	bílá / ledová šedá	Ⓥ 5593M-C02357 44	1	
	Bezšroubové připojení vodičů.	grafitová / ledová bílá	Ⓥ 5593M-C02357 61	1	
	IP 40				
Neo®	16 A, 230 V AC		1 2 **3** 4 5 6 7 8		
2×(2P+PE)	**Zásuvka dvojnásobná**				
	s ochrannými kolíky, s clonkami,	bílá / bílá	Ⓥ 5583M-C02357 03	1	
	s natočenou dutinou,	bílá / ledová bílá	Ⓥ 5583M-C02357 01	1	
	s ochranou před přepětím [18)]	bílá / ledová modrá	Ⓥ 5583M-C02357 41	1	
	Akustická signalizace poruchy.	bílá / ledová zelená	Ⓥ 5583M-C02357 42	1	
		bílá / ledová oranžová	Ⓥ 5583M-C02357 43	1	
	Technické parametry – viz strana 609.	bílá / ledová šedá	Ⓥ 5583M-C02357 44	1	
	Bezšroubové připojení vodičů.	grafitová / ledová bílá	Ⓥ 5583M-C02357 61	1	
	IP 40				
Neo®	16 A, 230 V AC		1 2 **3** 4 5 6 7 8		
2×(2P+PE)	**Zásuvka dvojnásobná**				
	s ochrannými kolíky, s clonkami,	ocelová / teracotta	Ⓥ 5513M-C02357 71	10/1	
	s natočenou dutinou [18)]	titanová / onyx	Ⓥ 5513M-C02357 72	10/1	
		ocelová / titanová	Ⓥ 5513M-C02357 73	10/1	
		onyx / titanová	Ⓥ 5513M-C02357 74	10/1	
	Bezšroubové připojení vodičů.				
	IP 40				
Neo® Tech	16 A, 250 V AC		1 2 **3** 4 5 6 7 8		
	Páčka náhradní				
	Pro kryty 3559M-A00651 7x.	ledová bílá	Ⓥ ND3559M-B531 B3	20/1	
	Tímto dílem je třeba nahradit originální páčku jednoduchého krytu Neo® Tech v případě použití orientační nebo signalizační doutnavky. (tj. pro spínače řazení 1So, 1S, 6So, 6S, 7So, pro ovládače řazení 1/0So, 1/0S, 6/0So, 6/0S).				
Neo® Tech			1 2 3 4 5 6 7 **8**		

Další produkty designové řady Neo®, Neo® Tech najdete v kapitole:
– Zásuvky jiných systémů

Schémata zapojení, rozměrové výkresy a další informace najdete v kapitole Technické údaje.

Poznámky:
[18)] Přístroj je určen pro montáž do elektroinstalačních krabic o vnitřním průměru 68 mm. Při montáži do dutých příček použijte krabice KUL 68-45/LD, KPRL 68-70/LD nebo KPR 68/71L (dodává KOPOS KOLÍN a.s.).
Ⓥ Výběh – v období po 1. 3. 2024 již produkt nemusí být dostupný.
Exportní typy zásuvek v kapitole „Zásuvky jiných systémů".

Neo®, Neo® Tech
Rámečky

	Pro přístroje	Název	Barva	Objednací číslo	Jednot. bal. ks
	Pro design	**Technické údaje**		**Kompletnost**	
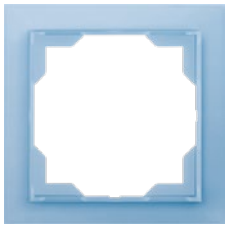		**Rámeček pro elektroinstalační přístroje jednonásobný**	**Neo®**		
			bílá	Ⓥ 3901M-A00110 03	20/1
			ledová bílá	Ⓥ 3901M-A00110 01	20/1
			ledová modrá	Ⓥ 3901M-A00110 41	20/1
			ledová zelená	Ⓥ 3901M-A00110 42	20/1
			ledová oranžová	Ⓥ 3901M-A00110 43	20/1
			ledová šedá	Ⓥ 3901M-A00110 44	20/1
			Neo® Tech		
			titanová	Ⓥ 3901M-A00110 08	20/1
			teracotta	Ⓥ 3901M-A00110 35	20/1
			ocelová	Ⓥ 3901M-A00110 36	20/1
			onyx	Ⓥ 3901M-A00110 37	20/1
	Neo® **Neo® Tech**			1 2 3 4 **5** 6 7 8	
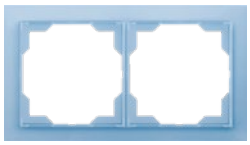		**Rámeček pro elektroinstalační přístroje dvojnásobný** Pro vodorovnou i svislou montáž.	**Neo®**		
			bílá	Ⓥ 3901M-A00120 03	10/1
			ledová bílá	Ⓥ 3901M-A00120 01	10/1
			ledová modrá	Ⓥ 3901M-A00120 41	10/1
			ledová zelená	Ⓥ 3901M-A00120 42	10/1
			ledová oranžová	Ⓥ 3901M-A00120 43	10/1
			ledová šedá	Ⓥ 3901M-A00120 44	10/1
			Neo® Tech		
			titanová	Ⓥ 3901M-A00120 08	10/1
			teracotta	Ⓥ 3901M-A00120 35	10/1
			ocelová	Ⓥ 3901M-A00120 36	10/1
			onyx	Ⓥ 3901M-A00120 37	10/1
	Neo® **Neo® Tech**			1 2 3 4 **5** 6 7 8	
		**Rámeček pro elektroinstalační přístroje trojnásobný** Pro vodorovnou i svislou montáž.	**Neo®**		
			bílá	Ⓥ 3901M-A00130 03	10/1
			ledová bílá	Ⓥ 3901M-A00130 01	10/1
			ledová modrá	Ⓥ 3901M-A00130 41	10/1
			ledová zelená	Ⓥ 3901M-A00130 42	10/1
			ledová oranžová	Ⓥ 3901M-A00130 43	10/1
			ledová šedá	Ⓥ 3901M-A00130 44	10/1
			Neo® Tech		
			titanová	Ⓥ 3901M-A00130 08	10/1
			teracotta	Ⓥ 3901M-A00130 35	10/1
			ocelová	Ⓥ 3901M-A00130 36	10/1
			onyx	Ⓥ 3901M-A00130 37	10/1
	Neo® **Neo® Tech**			1 2 3 4 **5** 6 7 8	

Poznámky:
Ⓥ Výběh – v období po 1. 3. 2024 již produkt nemusí být dostupný.

Neo®, Neo® Tech
Rámečky

Pro přístroje	Název	Barva	Objednací číslo	Jednot. bal. ks	
Pro design	**Technické údaje**		**Kompletnost**		
	Rámeček pro elektroinstalační přístroje čtyřnásobný	**Neo®**			
	Pro vodorovnou i svislou montáž.	bílá	V 3901M-A00140 03	10/1	
		ledová bílá	V 3901M-A00140 01	10/1	
		ledová modrá	V 3901M-A00140 41	10/1	
		ledová zelená	V 3901M-A00140 42	10/1	
		ledová oranžová	V 3901M-A00140 43	10/1	
		ledová šedá	V 3901M-A00140 44	10/1	
		Neo® Tech			
		titanová	V 3901M-A00140 08	10/1	
		teracotta	V 3901M-A00140 35	10/1	
		ocelová	V 3901M-A00140 36	10/1	
		onyx	V 3901M-A00140 37	10/1	
Neo® **Neo® Tech**			1 2 3 4 **5** 6 7 8		
	Rámeček pro elektroinstalační přístroje pětinásobný	**Neo®**			
	Pro vodorovnou i svislou montáž.	bílá	V 3901M-A00150 03	10/1	
		ledová bílá	V 3901M-A00150 01	10/1	
		ledová modrá	V 3901M-A00150 41	10/1	
		ledová zelená	V 3901M-A00150 42	10/1	
		ledová oranžová	V 3901M-A00150 43	10/1	
		ledová šedá	V 3901M-A00150 44	10/1	
		Neo® Tech			
		titanová	V 3901M-A00150 08	10/1	
		teracotta	V 3901M-A00150 35	10/1	
		ocelová	V 3901M-A00150 36	10/1	
		onyx	V 3901M-A00150 37	10/1	
Neo® **Neo® Tech**			1 2 3 4 **5** 6 7 8		

Poznámky:
V Výběh – v období po 1. 3. 2024 již produkt nemusí být dostupný.

← Návrat na obsah

08

Element®

Element®

Spínače	148
Sdělovací technika	149
Termostaty	150
Časové spínače	151
Stmívače	152
Snímače pohybu	152
Bezdotykový spínač	152
Dálkové ovládání	152
Žaluziové spínače	153
AudioWorld	154
LED osvětlení	154
Ostatní přístroje	154
Zásuvky	155
Rámečky	159



Element

NOVINKA

08

Element®



Element®
Vyladěná pohoda



bílá / bílá



bílá / ledová bílá



bílá / ledová šedá



Element
NOVINKA

	Pro přístroje	Název	Barva	Objednací číslo	Jednot. bal. ks
	Pro design	**Technické údaje**		**Kompletnost**	
	3559-A01345 3559-A06345 3559-A07345 3559-A91345 3559-A86345 3558-A01340 3558-A06340 3558-A07340 3558-A91342 **Element®**	**Kryt jednoduchý** Pro spínače řazení 1, 6, 7. Pro ovládače řazení 1/0, 6/0.	bílá / ledová bílá bílá / bílá bílá / ledová šedá	3558E-A00651 01 3558E-A00651 03 3558E-A00651 04 1 2 3 **4** 5 6 7 8	20 20 20
	3559-A01345 3559-A21345 3559-A06345 3559-A25345 3559-A07345 3559-A91345 3559-A86345 3558-A01340 3558-A21342 3558-A25342 3558-A06340 3558-A07340 3558-A91342 **Element®**	**Kryt jednoduchý** **s čirým průzorem** Pro spínače řazení 1So, 1S, 6So, 6S, 7So. Pro ovládače řazení 1/0So (1/0S), 6/0So (6/0S).	bílá / ledová bílá bílá / bílá bílá / ledová šedá	3558E-A00653 01 3558E-A00653 03 3558E-A00653 04 1 2 3 **4** 5 6 7 8	20 20 20
	3559-A01345 3559-A06345 3559-A07345 3559-A91345 3559-A86345 3558-A01340 3558-A06340 3558-A07340 3558-A91342 **Element®**	**Kryt jednoduchý s popisovým polem** Pro spínače řazení 1, 6, 7. Pro ovládače řazení 1/0, 6/0.	bílá / ledová bílá bílá / bílá bílá / ledová šedá	3558E-A00610 01 3558E-A00610 03 3558E-A00610 04 1 2 3 **4** 5 6 7 8	5 5 5/1
	3558E-A00610 .. 3558E-A00610 .. 3558E-A00610 .. **Element®**	**Pole popisové** Pro kryt jednoduchý s popisovým polem. **Pole popisové se symbolem zvonku** Pro kryt jednoduchý s popisovým polem. **Pole popisové se symbolem světla** Pro kryt jednoduchý s popisovým polem.		3558E-A10 3558E-A10/1 3558E-A10/2 1 2 3 4 5 6 **7** 8	50/10 50/10 50/10
	3559-A02345 3558-A02340 **Element®**	**Kryt jednoduchý s potiskem,** **s čirým průzorem** Pro spínače řazení 2S (2).	bílá / ledová bílá bílá / bílá bílá / ledová šedá	3558E-A00655 01 3558E-A00655 03 3558E-A00655 04 1 2 3 **4** 5 6 7 8	5/1 5/1 5/1
	1011-0-0816 CZ **Element®**	**Kryt jednoduchý s potiskem,** **s čirým průzorem** Pro spínač řazení 3S (3). Lze kombinovat s doutnavkou 3916-62220 (upevňuje se do přídržné desky krytu).	bílá / ledová bílá bílá / bílá bílá / ledová šedá	3558E-A00933 01 3558E-A00933 03 3558E-A00933 04 1 2 3 **4** 5 6 7 8	5 5/1 5/1

Poznámky:

Element®
Spínače • Sdělovací technika

Pro přístroje	Název	Barva	Objednací číslo	Jednot. bal. ks	
Pro design	**Technické údaje**		**Kompletnost**		
3559-A05345 3559-A52345 3559-A53345 3559-A87345 3558-A05340 3558-A52340 3558-A87340	**Kryt dělený** Pro spínače řazení 5, 6+6 (6+1), 6+6/0 (6+1/0). Pro ovládač řazení 1/0+1/0.	bílá / ledová bílá bílá / bílá bílá / ledová šedá	3558E-A00652 01 3558E-A00652 03 3558E-A00652 04	20 20 20	
Element®			1 2 3 **4** **5** 6 7 8		
3559-A92445	**Kryt spínače kartového**	bílá / ledová bílá bílá / bílá bílá / ledová šedá	3559E-A00700 01 3559E-A00700 03 ❷ 3559E-A00700 04	10/1 10/1 10/1	
Element®			1 2 3 **4** **5** 6 7 8		
2CKA001101A0918	**Kryt spínače s otočným ovladačem** Pro trojstupňový spínač s nulovou polohou.	bílá / ledová bílá bílá / bílá bílá / ledová šedá	3294E-A00170 01 3294E-A00170 03 ❷ 3294E-A00170 04	5/1 5/1 5/1	
Element®			1 2 3 **4** **5** 6 7 8		
	Ovládač zvonkový trojnásobný	bílá / ledová bílá bílá / bílá bílá / ledová šedá	3171E-A00300 01 3171E-A00300 03 3171E-A00300 04	10/1 10/1 10/1	
Element®	**1 A, 50 V**		1 **2** 3 4 **5** 6 7 8		
5011-A3503 5011-A3607 5011-A3614 5011-A3303	**Kryt zásuvky televizní, rozhlasové (a satelitní)**	bílá / ledová bílá bílá / bílá bílá / ledová šedá	5011E-A00300 01 5011E-A00300 03 5011E-A00300 04	10 10 10	
Element®			1 2 3 **4** **5** 6 7 8		
5013U-A00103	**Kryt zásuvky telefonní jednonásobné**	bílá / ledová bílá bílá / bílá bílá / ledová šedá	5013E-A00213 01 5013E-A00213 03 ❷ 5013E-A00213 04	10/1 10/1 10/1	
Element®			1 2 3 **4** **5** 6 7 8		
5013U-A00105	**Kryt zásuvky telefonní dvojnásobné**	bílá / ledová bílá bílá / bílá bílá / ledová šedá	5013E-A00215 01 5013E-A00215 03 ❷ 5013E-A00215 04	5/1 5/1 5/1	
Element®			1 2 3 **4** **5** 6 7 8		

Poznámky:
❷ Produkt nemusí být skladem; bude dodán nejpozději do 3 týdnů.

Element®

Sdělovací technika • Termostaty

	Pro přístroje	Název	Barva	Objednací číslo	Jednot. bal. ks
	Pro design	**Technické údaje**		**Kompletnost**	
	5013U-A00151	**Kryt zásuvky ISDN koncové jednonásobné**	bílá / ledová bílá bílá / bílá bílá / ledová šedá	5013E-A00251 01 5013E-A00251 03 5013E-A00251 04	5/1 5/1 5/1
	Element®			1 2 3 **4** 5 6 7 8	
	5013U-A00152	**Kryt zásuvky ISDN průchozí dvojnásobné**	bílá / ledová bílá bílá / bílá bílá / ledová šedá	5013E-A00252 01 5013E-A00252 03 5013E-A00252 04	5/1 5/1 5/1
	Element®			1 2 3 **4** 5 6 7 8	
	2CKA000230A0403 2CKA000230A0404 2CKA000230A0432 2CKA000230A0420 2CKA000230A0426 2CKA006400A0399	**Kryt zásuvky reproduktorové, komunikační přímé nebo přístroje nabíjecího USB** Pro stereofonní reproduktorovou zásuvku (2CKA000230A0403, 2CKA000230A0404), pro komunikační zásuvky HDMI, USB, VGA nebo pro nabíjecí přístroj USB.	bílá / ledová bílá bílá / bílá bílá / ledová šedá	5014E-A00040 01 5014E-A00040 03 5014E-A00040 04	10/1 10/1 10/1
	Element®			1 2 3 **4** 5 6 7 8	
	5014E-B010.. 5014E-A030..	**Kryt zásuvky komunikační** S popisovým polem. S kovovým upevňovacím třmenem. Pro různé komunikační nebo reproduktorové zásuvky s použitím odpovídající nosné masky (viz strany 352, 353, 348).	bílá / ledová bílá bílá / bílá bílá / ledová šedá	5014E-A00100 01 5014E-A00100 03 5014E-A00100 04	10 10 10
	Element®			1 2 3 **4** 5 6 7 8	
	Moduly Panduit 3917U-A00200	**Kryt pro prvky Panduit™ Mini-Com™ nebo pro přístroj osvětlení s LED** Pro upevnění až tří prvků systému Mini-Com™ (Mini-Jack™) firmy Panduit™ (ABB s.r.o. je nedodává). Pro přístroj osvětlení s LED a s šikmým výstupem. Kryt se dodává s plastovým třmenem (se 4 otvory pro připevnění k instalační krabici).	bílá / ledová bílá bílá / bílá bílá / ledová šedá	5014E-A00400 01 5014E-A00400 03 5014E-A00400 04	10 10/1 10/1
	Element®			1 2 3 **4** 5 6 7 8	
	2CKA001032A0525 2CKA001032A0528 2CKA001032A0531	**Kryt termostatu prostorového s otočným ovladačem** [59] S upevňovací maticí. Pro prostorový termostat se zapínacím nebo přepínacím kontaktem. Pro termostat pro topení/chlazení.	bílá / ledová bílá bílá / bílá bílá / ledová šedá	N 3292E-A00300 01 N 3292E-A00300 03 N 3292E-A00300 04	5/1 5/1 5/1
	Element®			1 2 3 **4** 5 6 7 8	

NOVINKA

Poznámky:
[59] Tento produkt bude dostupný pravděpodobně ve 2. pololetí 2024.
N Novinka

Element®

Termostaty • Časové spínače

Pro přístroje	Název	Barva	Objednací číslo	Jednot. bal. ks	
Pro design	**Technické údaje**		**Kompletnost**		
3292U-A00003	**Termostat univerzální s otočným nastavením teploty** Ovládací jednotka (nutno použít spínací přístroj). Volitelná funkce prostorového, nebo podlahového termostatu. Lineární nastavení teploty. Indikace stavu výstupu dvojbarevnou LED. Tlačítka pro zapnutí/vypnutí regulace (neodpojuje od napájení) a pro ruční snížení teploty (s indikací LED). Pracovní teplota: 0 °C až +55 °C Prostorový termostat s tepelnou zpětnou vazbou: Nastavitelné teploty: cca +13 °C až +27 °C Nastavitelné ruční snížení teploty: cca 2 K až 8 K Hystereze: cca ±0,25 K Podlahový termostat: Nastavitelné teploty: cca +15 °C až +48 °C Nastavitelné ruční snížení teploty: cca 4 K až 16 K Hystereze: cca ±0,5 K. Ke svorkám 1, 2 spínacího přístroje je nutné připojit vnější snímač teploty	bílá / ledová bílá bílá / bílá bílá / ledová šedá	3292E-A10101 01 3292E-A10101 03 3292E-A10101 04	1 1 1	
Element®	3292U-A90100 (není součástí dodávky).		1 2 3 **4** **5** 6 7 8		
3292U-A00013 3292U-A00003	**Termostat univerzální programovatelný** Ovládací jednotka (nutno použít spínací přístroj). Volitelná funkce prostorového, podlahového nebo kombinovaného termostatu. Nastavitelné teploty: 0 °C až +50 °C Provozní režimy: manuální, automatický, dovolená 3 časové programy (každý 70 čas. značek – min. po 5 min; dny v týdnu 1, 2 … , 7, 1 - 5, 6 - 7, 1 - 7) Adaptivní regulace, funkce předvídání, softwarové vypnutí, volba topení nebo chlazení, min. a max. teplota podlahy, omezení nastavitelných teplot, teplotní offset, volba reakce na ovládání vnějším kontaktem, protimrazová ochrana, ochrana ventilů, inverze funkce výstupu, počítadlo provozních hodin, automatický přechod zimní/letní čas, zámek tlačítek, jas a kontrast displeje, volba snímače teploty, volba jazyka (CZ, EN, RUS). Rezerva chodu: cca 90 dní (dobíjecí Li článek) Displej svítí pouze při napájení z 230 V. Pracovní teplota: 0 °C až +50 °C	bílá / ledová bílá bílá / bílá bílá / ledová šedá	3292E-A10301 01 3292E-A10301 03 3292E-A10301 04	1 1 1	
Element®	Snímač teploty podlahy 3292U-A90100 je nutné objednat zvlášť.		1 2 3 **4** **5** 6 7 8		
2CKA001043A0124	**Kryt ovládače časového mechanického**	bílá / ledová bílá bílá / bílá bílá / ledová šedá	❷ 3294E-A00160 01 ❷ 3294E-A00160 03 ❷ 3294E-A00160 04	5/1 5/1 5/1	
Element®			1 2 3 **4** **5** 6 7 8		
3292U-A00013 3292U-A00003	**Hodiny spínací programovatelné** Ovládací jednotka (nutno použít spínací přístroj). Provozní režimy: manuální, automatický, automatický astro, časovač, dovolená 3 časové programy (každý 70 čas. značek – min. po 5 min; dny v týdnu 1, 2 … , 7, 1 - 5, 6 - 7, 1 - 7) Softwarové vypnutí, astrofunkce (zeměpisné souřadnice, časové pásmo, korekce východu a západu slunce), volba reakce na ovládání vnějším kontaktem, inverze funkce výstupu, počítadlo provozních hodin, automatický přechod zimní/letní čas, měření prostorové teploty, zámek tlačítek, jas a kontrast displeje, volba jazyka (CZ, EN, RUS). Rezerva chodu: cca 90 dní (dobíjecí Li článek) Displej svítí pouze při napájení z 230 V. Pracovní teplota: 0 °C až +50 °C	bílá / ledová bílá bílá / bílá bílá / ledová šedá	3292E-A20301 01 3292E-A20301 03 3292E-A20301 04	1 1 1	
Element®			1 2 3 **4** **5** 6 7 8		

Poznámky:
❷ Produkt nemusí být skladem; bude dodán nejpozději do 3 týdnů.

Element®

Časové spínače • Stmívače • Snímače pohybu • Bezdotykový spínač • Dálkové ovládání

	Pro přístroje	Název	Barva	Objednací číslo	Jednot. bal. ks
	Pro design	**Technické údaje**		**Kompletnost**	
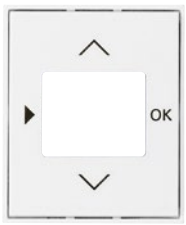	2CHX880040A0033 2CKA006410A0393 2CKA006410A0399 2CKA001032A0518 **Element®**	**Kryt pro přístroje s displejovým modulem** Pro termostat se spínacími hodinami, časovač Busch-Timer®, ovladač časovací komfortní Busch-Timer® nebo snímač kvality vzduchu.	bílá / ledová bílá bílá / bílá bílá / ledová šedá	❷ 3299E-A40100 01 3299E-A40100 03 ❷ 3299E-A40100 04 1 2 3 **4** 5 6 7 8	5/1 5/1 5/1
	2CKA006512A0345 2CKA006515A0704 2CKA006520A0227 2CKA006599A2035 [16] 2CKA006599A2988 2CKA006599A2987 2CKA006599A3026 2CKA006599A3025 **Element®**	**Kryt stmívače s otočným ovladačem** S upevňovací maticí. Možnost orientačního osvětlení doutnavkou 2CKA006599A0518 (není součástí dodávky).	bílá / ledová bílá bílá / bílá bílá / ledová šedá	3294E-A00123 01 3294E-A00123 03 3294E-A00123 04 1 2 3 **4** 5 6 7 8	5 5 5/1
	2CKA006500A0013 2CKA006400A0099 2CKA006200A0281 **Element®**	**Kryt stmívače krátkocestného flex** Pro kompletaci je kromě přístroje a rámečku nutný ještě ovládací prvek 2CKA006400A0099 (bez možnosti vzdáleného ovládání) nebo 2CKA006200A0281 (s integrovaným Bluetooth komunikátorem). Více informací v kapitole ABB flexTronics®, ABB-free@home® flex na str. 234, 240.	bílá / ledová bílá bílá / bílá bílá / ledová šedá	❷ 6220E-A01000 01 6220E-A01000 03 ❷ 6220E-A01000 04 1 2 3 **4** 5 **6** 7 8	5/1 5/1 5/1
	3299U-A00006 3299U-A00007 3299U-A00001 **Element®**	**Snímač spínače automatického** Úhel pokrytí: cca 180° (1 rovina – viz strana 623) Nastavitelné hodnoty (zepředu pod víčkem): prahové osvětlení (cca 5 - 1 000 lx); citlivost; zpoždění vypnutí (5 s - 10 min., příp. stiskem víčka pod čočkou na 15, 30, 45, 60 min.) Pracovní teplota: –10 °C až +55 °C **Snímač je nutné doplnit vhodným spínacím přístrojem podle druhu a velikosti zátěže.**	bílá / ledová bílá bílá / bílá bílá / ledová šedá	3299E-A02100 01 3299E-A02100 03 3299E-A02100 04 1 2 3 **4** 5 6 7 8	1 1 1
	2CKA006400A0034 **Element®**	**Kryt bezdotykového spínače**	bílá / ledová bílá bílá / bílá bílá / ledová šedá	ⓥ 3299E-A40000 01 ⓥ 3299E-A40000 03 ⓥ 3299E-A40000 04 1 2 3 **4** 5 6 7 8	5/1 5/1 5/1
	3299.-A.3108 .. 3299-11508 3299-15508 3299-233.8 3299-83338 3299-2..08 3299-.1408 3299-1.308 3299-13508 **Element®**	**Vysílač RF dvojtlačítkový, nástěnný** Pro bezdrátové radiofrekvenční ovládání přístrojů s RF přijímačem. Bližší informace v kapitole „Bezdrátové dálkové ovládání“.	bílá / ledová bílá bílá / bílá bílá / ledová šedá	3299E-A21908 01 3299E-A21908 03 3299E-A21908 04 1 **2** 3 4 **5** 6 7 8	1 1 1
	3299.-A.3108 .. 3299-11508 3299-15508 3299-233.8 3299-83338 3299-2..08 3299-.1408 3299-1.308 3299-13508 **Element®**	**Vysílač RF čtyřtlačítkový, nástěnný** Pro bezdrátové radiofrekvenční ovládání přístrojů s RF přijímačem. Bližší informace v kapitole „Bezdrátové dálkové ovládání“.	bílá / ledová bílá bílá / bílá bílá / ledová šedá	3299E-A11908 01 3299E-A11908 03 3299E-A11908 04 1 **2** 3 4 **5** 6 7 8	1 1 1

Poznámky:
[16] Osvětlení krytu doutnavkou ani LED nelze použít.
❷ Produkt nemusí být skladem; bude dodán nejpozději do 3 týdnů.
ⓥ Výběh – v období po 1. 3. 2024 již produkt nemusí být dostupný.
RF = radiofrekvenční (pro bezdrátové dálkové ovládání)

Element®

Dálkové ovládání • Žaluziové spínače

Pro přístroje	Název	Barva	Objednací číslo	Jednot. bal. ks	
Pro design	**Technické údaje**		**Kompletnost**		
3299-..908 3299A-A11908 .. 3299M-A.1908 .. 3299E-A.1908 .. 3299-229.8 3299-204.8 3299-.0958	**Spínač s krátkocestným ovladačem, s RF přijímačem pro dálkové ovládání** Do paměti lze uložit až 32 kódů RF vysílačů. Bližší informace v kapitole „Bezdrátové dálkové ovládání“. 2 300 W pro ☼, 1 750 V·A pro [42], 500 V·A / 64 µF pro ⊣▭⊢, 16 A při AC-1	bílá / ledová bílá bílá / bílá bílá / ledová šedá	3299E-A23108 01 3299E-A23108 03 ❷ 3299E-A23108 04	1 1 1	
Element®	230 V AC, 3vodičové připojení		1 **2** 3 4 **5** 6 7 8		
3299-..908 3299A-A11908 .. 3299M-A.1908 .. 3299E-A.1908 .. 3299-229.8 3299-204.8 3299-.0958	**Spínač žaluziový s krátkocestným ovladačem, s RF přijímačem pro dálkové ovládání** Do paměti lze uložit až 32 kódů RF vysílačů. Bližší informace v kapitole „Bezdrátové dálkové ovládání“. 2× 3 A (cos φ > 0,8)	bílá / ledová bílá bílá / bílá bílá / ledová šedá	3299E-A33108 01 3299E-A33108 03 ❷ 3299E-A33108 04	1 1 1	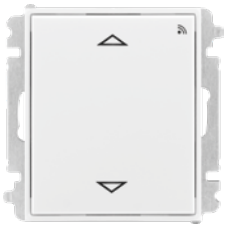
Element®	230 V AC, 4vodičové připojení		1 **2** 3 4 **5** 6 7 8		
3299-11508 3299-233.8 3299-83338 3299-.1408 3299-21208	**Vysílač vlhkosti RF, nástěnný** Pro dvojstavové řízení vlhkosti na předem nastavenou hodnotu (vlhkostat).	bílá / ledová bílá bílá / bílá bílá / ledová šedá	❷ 3299E-A07908 01 ❷ 3299E-A07908 03 ❷ 3299E-A07908 04	1 1 1	
Element®	Bližší informace v kapitole „Bezdrátové dálkové ovládání“.		1 **2** 3 4 **5** 6 7 8		
3559-A89345 3559-A88345	**Kryt spínače žaluziového dělený s potiskem** Pro spínač řazení 1+1 s blokováním. Pro ovládač řazení 1/0+1/0 s blokováním.	bílá / ledová bílá bílá / bílá bílá / ledová šedá	3558E-A00662 01 3558E-A00662 03 3558E-A00662 04	5 5 5	
Element®			1 2 3 **4** **5** 6 7 8		
2CKA006400A0096 2CKA006400A0099 2CKA006200A0281	**Kryt spínače žaluziového krátkocestného flex** Pro kompletaci je kromě přístroje a rámečku nutný ještě ovládací prvek 2CKA006400A0099 (bez možnosti vzdáleného ovládání) nebo 2CKA006200A0281 (s integrovaným Bluetooth komunikátorem). Více informací v kapitole ABB flexTronics®, ABB-free@home® flex na str. 234, 240.	bílá / ledová bílá bílá / bílá bílá / ledová šedá	❷ 6220E-A01002 01 6220E-A01002 03 ❷ 6220E-A01002 04	5/1 5/1 5/1	
Element®			1 2 3 **4** **5** **6** 7 8		
2CKA006410A0378 2CKA006410A0380	**Kryt spínače žaluziového Busch-Jalousiecontrol® II s krátkocestným ovladačem**	bílá / ledová bílá bílá / bílá bílá / ledová šedá	❼ 3299E-A00110 01 ❼ 3299E-A00110 03 ❼ 3299E-A00110 04	5/1 5/1 5/1	
Element®			1 2 3 **4** **5** 6 7 8		
2CHX880040A0033 2CKA006410A0393 2CKA006410A0399 2CKA001032A0518	**Kryt pro přístroje s displejovým modulem** Pro termostat se spínacími hodinami, časovač Busch-Timer®, ovladač časovací komfortní Busch-Timer® nebo snímač kvality vzduchu.	bílá / ledová bílá bílá / bílá bílá / ledová šedá	❷ 3299E-A40100 01 3299E-A40100 03 ❷ 3299E-A40100 04	5/1 5/1 5/1	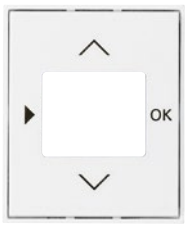
Element®			1 2 3 **4** **5** 6 7 8		

Poznámky:
[42] Také např. pro svítidla s LED nebo kompaktní zářivky na 230 V AC (tzv. úsporné žárovky).
❷ Produkt nemusí být skladem; bude dodán nejpozději do 3 týdnů.
❼ Výběh – v období po 1. 3. 2024 již produkt nemusí být dostupný.
RF = radiofrekvenční (pro bezdrátové dálkové ovládání)

Element®

AudioWorld • LED osvětlení • Ostatní přístroje

	Pro přístroje	Název	Barva	Objednací číslo	Jednot. bal. ks
	Pro design	**Technické údaje**		**Kompletnost**	
	2CKA008200A0276 2CKA008200A0279 2CKA008200A0153	**Kryt zesilovače s tunerem FM nebo internetového rádia Busch-iNet**	bílá / ledová bílá bílá / bílá bílá / ledová šedá	3299E-A40200 01 3299E-A40200 03 3299E-A40200 04	5/1 5/1 5/1
	Element®			1 2 3 **4** 5 6 7 8	
	2CKA008200A0042	**Kryt pro reproduktor** Pro zapuštěný reproduktor. S kulatou mřížkou.	bílá / ledová bílá bílá / bílá bílá / ledová šedá	5016E-A00075 01 5016E-A00075 03 5016E-A00075 04	5/1 5/1 5/1
	Element®			1 2 3 **4** 5 6 7 8	
	3917U-A00050 3917U-A00051 3917U-A00052 3917U-A00053 3299U-A52500 5525U-A00100	**Kryt přístroje osvětlení s LED nebo adaptéru Profil 45** Pro přístroje osvětlení s LED. Pro adaptér pro přístroje Profil 45.	bílá / ledová bílá bílá / bílá bílá / ledová šedá	5016E-A00070 01 5016E-A00070 03 5016E-A00070 04	5/1 5/1 5/1
	Element®			1 2 3 **4** 5 6 7 8	
	Moduly Panduit 3917U-A00200	**Kryt pro prvky Panduit™ Mini-Com™ nebo pro přístroj osvětlení s LED** Pro upevnění až tří prvků systému Mini-Com™ (Mini-Jack™) firmy Panduit™ (ABB s.r.o. je nedodává). Pro přístroj osvětlení s LED a s šikmým výstupem. Kryt se dodává s plastovým třmenem (se 4 otvory pro připevnění k instalační krabici).	bílá / ledová bílá bílá / bílá bílá / ledová šedá	5014E-A00400 01 5014E-A00400 03 5014E-A00400 04	10 10/1 10/1
	Element®			1 2 3 **4** 5 6 7 8	
		**Vývodka kabelová se svorkovnicí** Pro přechod z pevné instalace na pohyblivý přívod. S odlehčovací sponou. Pro pevný přívod 5× 1,5 - 4 mm² Cu. Pro pohyblivý vývod 5× 1,5 - 2,5 mm² Cu. Průměr kabelu pohyblivého přívodu: max. 13 mm	bílá / ledová bílá bílá / bílá bílá / ledová šedá	3938E-A00025 01 3938E-A00025 03 3938E-A00025 04	5 5 5/1
	Element®	16 A, 400 V AC		1 **2** 3 4 5 6 7 8	
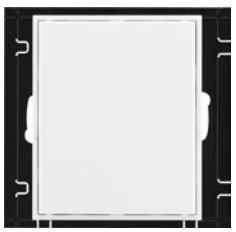		**Kryt zaslepovací** S plastovým upevňovacím třmenem.	bílá / ledová bílá bílá / bílá bílá / ledová šedá	3902E-A00001 01 3902E-A00001 03 3902E-A00001 04	10 10 10
	Element®			1 **2** 3 4 5 6 7 8	
		**Zásuvka centrálního vysávání** Zásuvka je určena pro systémy centrálního vysávání s trubicemi o průměru 51 mm (s kónickou koncovkou o délce 32 až 36 mm a průměrech 37,5/37,0 až 38,5/38 mm). Pro vysávací jednotky s podtlakem 10 - 45 kPa. Základna je součástí dodávky.	bílá / ledová bílá bílá / bílá bílá / ledová šedá	5530E-A67107 01 5530E-A67107 03 5530E-A67107 04	8/1 8/1 8/1
	Element®			1 **2** 3 4 5 6 7 8	

Poznámky:

Element®
Zásuvky

Řazení	Název	Barva	Objednací číslo	Jednot. bal. ks	
Pro design	**Technické údaje**		**Kompletnost**		
2P+PE	**Zásuvka jednonásobná s ochranným kolíkem, s clonkami**	bílá / ledová bílá	N 6619E-A06357 01	10	
		bílá / bílá	N 6619E-A06357 03	10	
		bílá / ledová šedá	N 6619E-A06357 04	10	
	Bezšroubové připojení vodičů. IP 40				
Element®	16 A, 250 V AC		1 **2** 3 4 **5** 6 7 8		
2P+PE	**Zásuvka jednonásobná s ochranným kolíkem, s clonkami, s popisovým polem**	bílá / ledová bílá	N 6619E-A06352 01	10/1	
		bílá / bílá	N 6619E-A06352 03	10/1	
		bílá / ledová šedá	N 6619E-A06352 04	10/1	
	Bezšroubové připojení vodičů. IP 40				
Element®	16 A, 250 V AC		1 **2** 3 4 **5** 6 7 8		
2P+PE	**Zásuvka jednonásobná s ochranným kolíkem, s clonkami, s víčkem**	bílá / ledová bílá	N 6619E-A06397 01	10	
		bílá / bílá	N 6619E-A06397 03	10	
		bílá / ledová šedá	N 6619E-A06397 04	10/1	
	Bezšroubové připojení vodičů. IP 40				
Element®	16 A, 250 V AC		1 **2** 3 4 **5** 6 7 8		
2P+PE	**Zásuvka jednonásobná s ochranným kolíkem, s clonkami**	bílá / ledová bílá	V 5519E-A02357 01	10	
		bílá / bílá	V 5519E-A02357 03	10	
		bílá / ledová šedá	V 5519E-A02357 04	10	
	Bezšroubové připojení vodičů. IP 40				
Element®	16 A, 250 V AC		1 **2** 3 4 **5** 6 7 8		
2P+PE	**Zásuvka jednonásobná s ochranným kolíkem, s clonkami, s popisovým polem**	bílá / ledová bílá	V 5519E-A02352 01	10/1	
		bílá / bílá	V 5519E-A02352 03	10/1	
		bílá / ledová šedá	V 5519E-A02352 04	10/1	
	Bezšroubové připojení vodičů. IP 40				
Element®	16 A, 250 V AC		1 **2** 3 4 **5** 6 7 8		
2P+PE	**Zásuvka jednonásobná s ochranným kolíkem, s clonkami, s víčkem**	bílá / ledová bílá	V 5519E-A02397 01	10	
		bílá / bílá	V 5519E-A02397 03	10	
		bílá / ledová šedá	V 5519E-A02397 04	10/1	
	Bezšroubové připojení vodičů. IP 40				
Element®	16 A, 250 V AC		1 **2** 3 4 **5** 6 7 8		
2×(2P+PE)	**Zásuvka dvojnásobná s ochrannými kolíky, s clonkami, s natočenou dutinou** [18]	bílá / ledová bílá	5513E-C02357 01	10	
		bílá / bílá	5513E-C02357 03	10	
		bílá / ledová šedá	5513E-C02357 04	10	
	Bezšroubové připojení vodičů. IP 40				
Element®	16 A, 250 V AC		1 2 **3** 4 5 6 7 8		

Poznámky:

[18] Přístroj je určen pro montáž do elektroinstalačních krabic o vnitřním průměru 68 mm. Při montáži do dutých příček použijte krabice KUL 68-45/LD, KPRL 68-70/LD nebo KPR 68/71L (dodává KOPOS KOLÍN a.s.).

N Novinka

V Výběh – v období po 1. 3. 2024 již produkt nemusí být dostupný.

Exportní typy zásuvek v kapitole „Zásuvky jiných systémů".

Element®
Zásuvky

	Řazení	Název	Barva	Objednací číslo	Jednot. bal. ks
	Pro design	**Technické údaje**		**Kompletnost**	
	2P+PE	**Zásuvka jednonásobná** **s ochranným kolíkem, s clonkami,** **s USB nabíjením** [59] Pro současné používání zásuvky a nabíjení nebo napájení dvou mobilních koncových zařízení pomocí USB kabelu typu A nebo C. Výstup USB-A: podpora nabíjecího protokolu Apple MFI s 2,4 A a BC 1.2 s 1,5 A. Výstup USB-C: podpora nabíjecího protokolu USB PD (Power Delivery) s 3 A, Apple MFi s 2,4 A a BC 1.2 DCP s 1,5 A Elektronická ochrana před zkratem a přetížením. Jmen. proud jednoho výstupu (druhý výstup nepoužit): 3 A Klidová spotřeba: 75 mW Nelze používat k datovému přenosu. Pracovní teplota: 0 °C až +35 °C Stupeň krytí: IP 20, SELV Vestavná hloubka: 39,5 mm Bezšroubové připojení vodičů. Typová řada: 20 MUCB2USBAC	bílá / ledová bílá bílá / bílá bílá / ledová šedá	N 5569E-A32357 01 N 5569E-A32357 03 N 5569E-A32357 04	1 1 1
	Element®	16 A, 230 V AC , 50/60 Hz		1 **2** 3 4 **5** 6 7 8	
	2P+PE	**Zásuvka jednonásobná** **s ochranným kolíkem, s clonkami,** **s USB nabíjením** Pro současné používání zásuvky a nabíjení nebo napájení dvou mobilních koncových zařízení pomocí USB kabelu typu A. Podpora nabíjecího protokolu Apple MFI s 2,4 A a BC 1.2 s 1,5 A. Elektronická ochrana před zkratem a přetížením. Jmenovitý proud jednoho výstupu (druhý výstup nepoužit): 2,4 A Klidová spotřeba: 75 mW Nelze používat k datovému přenosu. Pracovní teplota: 0 °C až +35 °C Stupeň krytí: IP 20, SELV Vestavná hloubka: 39,5 mm Bezšroubové připojení vodičů. Typová řada: 20 MUCB2USB	bílá / ledová bílá bílá / bílá bílá / ledová šedá	V 5569E-A22357 01 V 5569E-A22357 03 V 5569E-A22357 04	1 1 1
	Element®	16 A, 230 V AC , 50/60 Hz		1 **2** 3 4 **5** 6 7 8	
	2P+PE	**Zásuvka jednonásobná** **s ochranným kolíkem, s clonkami,** **s ochranou před přepětím** [59] Optická signalizace poruchy. Technické parametry – viz strana 609. Bezšroubové připojení vodičů. IP 40	bílá / ledová bílá bílá / bílá bílá / ledová šedá	N 6699E-A06357 01 N 6699E-A06357 03 N 6699E-A06357 04	1 1 1
	Element®	16 A, 230 V AC		1 **2** 3 4 **5** 6 7 8	
	2P+PE	**Zásuvka jednonásobná** **s ochranným kolíkem, s clonkami,** **s ochranou před přepětím** [59] Akustická signalizace poruchy. Technické parametry – viz strana 609. Bezšroubové připojení vodičů. IP 40	bílá / ledová bílá bílá / bílá bílá / ledová šedá	N 6689E-A06357 01 N 6689E-A06357 03 N 6689E-A06357 04	1 1 1
	Element®	16 A, 230 V AC		1 **2** 3 4 **5** 6 7 8	
	2P+PE	**Zásuvka jednonásobná** **s ochranným kolíkem, s clonkami,** **s ochranou před přepětím** Optická signalizace poruchy. Technické parametry – viz strana 609. Bezšroubové připojení vodičů. IP 40	bílá / ledová bílá bílá / bílá bílá / ledová šedá	V 5599E-A02357 01 V 5599E-A02357 03 V 5599E-A02357 04	1 1 1
	Element®	16 A, 230 V AC		1 **2** 3 4 **5** 6 7 8	

Poznámky:
[59] Tento produkt bude dostupný pravděpodobně ve 2. pololetí 2024.
N Novinka
V Výběh – v období po 1. 3. 2024 již produkt nemusí být dostupný.
Exportní typy zásuvek v kapitole „Zásuvky jiných systémů“.

Element®
Zásuvky

Řazení	Název	Barva	Objednací číslo	Jednot. bal. ks	
Pro design	**Technické údaje**		**Kompletnost**		
2P+PE	**Zásuvka jednonásobná** **s ochranným kolíkem, s clonkami,** **s ochranou před přepětím** Akustická signalizace poruchy. Technické parametry – viz strana 609. Bezšroubové připojení vodičů. IP 40 16 A, 230 V AC	bílá / ledová bílá bílá / bílá bílá / ledová šedá	Ⓥ 5589E-A02357 01 Ⓥ 5589E-A02357 03 Ⓥ 5589E-A02357 04	1 1 1	
Element®			1 **2** 3 4 **5** 6 7 8		
2×(2P+PE)	**Zásuvka dvojnásobná** **s ochrannými kolíky, s clonkami,** **s natočenou dutinou,** **s ochranou před přepětím** [18] Optická signalizace poruchy. Technické parametry – viz strana 609. Bezšroubové připojení vodičů. IP 40 16 A, 230 V AC	bílá / ledová bílá bílá / bílá bílá / ledová šedá	5593E-C02357 01 5593E-C02357 03 5593E-C02357 04	1 1 1	
Element®			1 2 **3** 4 5 6 7 8		
2×(2P+PE)	**Zásuvka dvojnásobná** **s ochrannými kolíky, s clonkami,** **s natočenou dutinou,** **s ochranou před přepětím** [18] Akustická signalizace poruchy. Technické parametry – viz strana 609. Bezšroubové připojení vodičů. IP 40 16 A, 230 V AC	bílá / ledová bílá bílá / bílá bílá / ledová šedá	❷ 5583E-C02357 01 ❷ 5583E-C02357 03 ❷ 5583E-C02357 04	1 1 1	
Element®			1 2 **3** 4 5 6 7 8		
2P+PE	**Zásuvka jednonásobná** **s ochranným kolíkem, s clonkami** Pro náhradní elektrické zdroje. Bezšroubové připojení vodičů. IP 40 16 A, 250 V AC	karmínová / ledová bílá karmínová / bílá	N 6619E-A06357 10 N 6619E-A06357 13	10/1 10/1	
Element®			1 **2** 3 4 **5** 6 7 8		
2P+PE	**Zásuvka jednonásobná** **s ochranným kolíkem, s clonkami,** **s ochranou před přepětím** [59] Optická signalizace poruchy. Pro náhradní elektrické zdroje. Technické parametry – viz strana 609. Bezšroubové připojení vodičů. IP 40 16 A, 230 V AC	karmínová / ledová bílá karmínová / bílá	N 6699E-A06357 10 N 6699E-A06357 13	1 1	
Element®			1 **2** 3 4 **5** 6 7 8		
2P+PE	**Zásuvka jednonásobná** **s ochranným kolíkem, s clonkami** Pro náhradní elektrické zdroje. Bezšroubové připojení vodičů. IP 40 16 A, 250 V AC	karmínová / ledová bílá karmínová / bílá	Ⓥ 5519E-A02357 10 Ⓥ 5519E-A02357 13	10/1 10/1	
Element®			1 **2** 3 4 **5** 6 7 8		
2P+PE	**Zásuvka jednonásobná** **s ochranným kolíkem, s clonkami,** **s ochranou před přepětím** Optická signalizace poruchy. Pro náhradní elektrické zdroje. Technické parametry – viz strana 609. Bezšroubové připojení vodičů. IP 40 16 A, 230 V AC	karmínová / ledová bílá karmínová / bílá	Ⓥ 5599E-A02357 10 Ⓥ 5599E-A02357 13	1 1	
Element®			1 **2** 3 4 **5** 6 7 8		

Poznámky:

[18] Přístroj je určen pro montáž do elektroinstalačních krabic o vnitřním průměru 68 mm. Při montáži do dutých příček použijte krabice KUL 68-45/LD, KPRL 68-70/LD nebo KPR 68/71L (dodává KOPOS KOLÍN a.s.).

[59] Tento produkt bude dostupný pravděpodobně ve 2. pololetí 2024.

N Novinka

❷ Produkt nemusí být skladem; bude dodán nejpozději do 3 týdnů.

Ⓥ Výběh – v období po 1. 3. 2024 již produkt nemusí být dostupný.

Exportní typy zásuvek v kapitole „Zásuvky jiných systémů“.

Element®
Zásuvky

	Řazení	Název	Barva	Objednací číslo	Jednot. bal. ks
	Pro design	**Technické údaje**		**Kompletnost**	
	2P+PE **Element®**	**Zásuvka jednonásobná s ochranným kolíkem, s clonkami** Pro náhradní elektrické zdroje (dieselagregát). Bezšroubové připojení vodičů. IP 40 16 A, 250 V AC	modrá / bílá (RAL 5005)	N 6619E-A06357 14 1 2 3 4 5 6 7 8	10/1
	2P+PE **Element®**	**Zásuvka jednonásobná s ochranným kolíkem, s clonkami, s ochranou před přepětím** [59] Optická signalizace poruchy. Pro náhradní elektrické zdroje (dieselagregát). Technické parametry – viz strana 609. Bezšroubové připojení vodičů. IP 40 16 A, 230 V AC	modrá / bílá (RAL 5005)	N 6699E-A06357 14 1 2 3 4 5 6 7 8	1
	2P+PE **Element®**	**Zásuvka jednonásobná s ochranným kolíkem, s clonkami** Pro náhradní elektrické zdroje (dieselagregát). Bezšroubové připojení vodičů. IP 40 16 A, 250 V AC	modrá / bílá (RAL 5005)	V 5519E-A02357 14 1 2 3 4 5 6 7 8	10/1
	2P+PE **Element®**	**Zásuvka jednonásobná s ochranným kolíkem, s clonkami, s ochranou před přepětím** Optická signalizace poruchy. Pro náhradní elektrické zdroje (dieselagregát). Technické parametry – viz strana 609. Bezšroubové připojení vodičů. IP 40 16 A, 230 V AC	modrá / bílá (RAL 5005)	V 5599E-A02357 14 1 2 3 4 5 6 7 8	1
	2P+PE **Element®**	**Zásuvka bezpečnostní FI-DOS s vestavěným proudovým chráničem, s clonkami** [59] Reziduální pracovní proud $I_{\Delta n}$: 30 mA Typ A, citlivost na střídavý i pulsní proud Jmenovitý proud I_n: 16 A Jmenovitá frekvence: 45 - 60 Hz Vybavovací čas při 5× $I_{\Delta n}$: max. 30 ms Jmenovitý zkratový proud: 3 000 A Odolnost proti impulsním proudům: 3 000 A, 8/20 µs Stupeň ochrany krytím: IP 20 Připojovací průřez: 1,5 až 2,5 mm² Vestavná hloubka: 32 mm Instalace je možná v soustavách TN-S, TN-C, TT. Ke svorkám L', N' lze připojit další zásuvky, které budou rovněž pod kontrolou proudového chrániče. Bezšroubové připojení vodičů. Typová řada: S3F1630 16 A, 230 V AC	bílá / bílá	5526E-A02369 03 1 2 3 4 5 6 7 8	1

Další produkty designové řady Element® najdete v kapitolách:
– ABB flexTronics®, ABB-free@home® flex
– ABB-free@home®
– Spínače a zásuvky IP 44, IP 54, IP 55, IP 66
– Zásuvky jiných systémů

Schémata zapojení, rozměrové výkresy a další informace najdete v kapitole Technické údaje.

Poznámky:
[59] Tento produkt bude dostupný pravděpodobně ve 2. pololetí 2024.
N Novinka
V Výběh – v období po 1. 3. 2024 již produkt nemusí být dostupný.
Schéma zapojení k bezpečnostním zásuvkám FI-DOS – viz strana 641.
Exportní typy zásuvek v kapitole „Zásuvky jiných systémů“.

Element®
Rámečky

Řazení	Název	Barva	Objednací číslo	Jednot. bal. ks	
Pro design	Technické údaje		Kompletnost		
Element®	**Rámeček pro elektroinstalační přístroje jednonásobný**	bílá / ledová bílá bílá / bílá bílá / ledová šedá	3901E-A00110 01 3901E-A00110 03 3901E-A00110 04 1 2 3 4 5 6 7 8	20 20 20	
Element®	**Rámeček pro elektroinstalační přístroje dvojnásobný vodorovný**	bílá / ledová bílá bílá / bílá bílá / ledová šedá	3901E-A00120 01 3901E-A00120 03 3901E-A00120 04 1 2 3 4 5 6 7 8	10 10 10	
Element®	**Rámeček pro elektroinstalační přístroje trojnásobný vodorovný**	bílá / ledová bílá bílá / bílá bílá / ledová šedá	3901E-A00130 01 3901E-A00130 03 3901E-A00130 04 1 2 3 4 5 6 7 8	10 10 10	
Element®	**Rámeček pro elektroinstalační přístroje čtyřnásobný vodorovný**	bílá / ledová bílá bílá / bílá bílá / ledová šedá	3901E-A00140 01 3901E-A00140 03 3901E-A00140 04 1 2 3 4 5 6 7 8	10/1 10/1 10/1	
Element®	**Rámeček pro elektroinstalační přístroje pětinásobný vodorovný**	bílá / ledová bílá bílá / bílá bílá / ledová šedá	3901E-A00150 01 3901E-A00150 03 3901E-A00150 04 1 2 3 4 5 6 7 8	10/1 10/1 10/1	

Poznámky:

Element®
Rámečky

	Pro přístroje	Název	Barva	Objednací číslo	Jednot. bal. ks
	Pro design	**Technické údaje**		**Kompletnost**	
		Rámeček pro elektroinstalační přístroje dvojnásobný svislý	bílá / ledová bílá bílá / bílá bílá / ledová šedá	3901E-A00121 01 3901E-A00121 03 3901E-A00121 04	10/1 10/1 10/1
	Element®			1 2 3 4 **5** 6 7 8	
		Rámeček pro elektroinstalační přístroje trojnásobný svislý	bílá / ledová bílá bílá / bílá bílá / ledová šedá	3901E-A00131 01 3901E-A00131 03 3901E-A00131 04	10/1 10/1 10/1
	Element®			1 2 3 4 **5** 6 7 8	
		Rámeček pro elektroinstalační přístroje čtyřnásobný svislý	bílá / ledová bílá bílá / bílá bílá / ledová šedá	3901E-A00141 01 3901E-A00141 03 3901E-A00141 04	10/1 10/1 10/1
	Element®			1 2 3 4 **5** 6 7 8	

Poznámky:

Poznámky

← Návrat na obsah

09

Time®, Time® Arbo

Time®, Time® Arbo

Spínače	168
Sdělovací technika	169
Termostaty	170
Časové spínače	171
Stmívače	172
Snímače pohybu	172
Bezdotykový spínač	172
Dálkové ovládání	172
Žaluziové spínače	173
AudioWorld	174
LED osvětlení	174
Ostatní přístroje	174
Zásuvky	175
Rámečky Time®	179
Rámečky Time® Arbo	181



Time,
Time Arbo

NOVINKA

09

Time®



Time®

Metalický, tvarově přímý a spolehlivý



bílá / bílá



bílá / ledová bílá



titanová



starostříbrná



šampaňská



antracitová



ocelová



Time

NOVINKA

09

Time® Arbo



Time® Arbo
Kousek přírody doma



titanová / třešeň



starostříbrná / přírodní javor



starostříbrná / olše



starostříbrná / třešeň



antracitová / mahagon



antracitová / wenge



Time Arbo

NOVINKA

Time®, Time® Arbo
Spínače

	Pro přístroje	Název	Barva	Objednací číslo	Jednot. bal. ks
	Pro design	**Technické údaje**		**Kompletnost**	
	3559-A01345 3559-A06345 3559-A07345 3559-A91345 3559-A86345 3558-A01340 3558-A06340 3558-A07340 3558-A91342 **Time® (Arbo)**	**Kryt jednoduchý** Pro spínače řazení 1, 6, 7. Pro ovládače řazení 1/0, 6/0.	bílá / ledová bílá bílá / bílá titanová starostříbrná šampaňská antracitová ocelová	3558E-A00651 01 3558E-A00651 03 3558E-A00651 08 3558E-A00651 32 3558E-A00651 33 3558E-A00651 34 3558E-A00651 36 1 2 3 **4** 5 6 7 8	20 20 20 20/1 20/1 20/1 20/1
	3559-A01345 3559-A21345 3559-A06345 3559-A25345 3559-A07345 3559-A91345 3559-A86345 3558-A01340 3558-A21342 3558-A25342 3558-A06340 3558-A07340 3558-A91342 **Time®** **Time® Arbo**	**Kryt jednoduchý** **s čirým průzorem** Pro spínače řazení 1So, 1S, 6So, 6S, 7So. Pro ovládače řazení 1/0So (1/0S), 6/0So (6/0S).	bílá / ledová bílá bílá / bílá titanová starostříbrná šampaňská antracitová ocelová	3558E-A00653 01 3558E-A00653 03 3558E-A00653 08 3558E-A00653 32 3558E-A00653 33 3558E-A00653 34 3558E-A00653 36 1 2 3 **4** 5 6 7 8	20 20 20 20/1 20/1 20/1 20/1
	3559-A01345 3559-A06345 3559-A07345 3559-A91345 3559-A86345 3558-A01340 3558-A06340 3558-A07340 3558-A91342 **Time® (Arbo)**	**Kryt jednoduchý s popisovým polem** Pro spínače řazení 1, 6, 7. Pro ovládače řazení 1/0, 6/0.	bílá / ledová bílá bílá / bílá titanová starostříbrná šampaňská antracitová ocelová	3558E-A00610 01 3558E-A00610 03 3558E-A00610 08 3558E-A00610 32 3558E-A00610 33 3558E-A00610 34 3558E-A00610 36 1 2 3 **4** 5 6 7 8	5 5 5/1 5/1 5/1 5/1 5/1
	3558E-A00610 .. 3558E-A00610 .. 3558E-A00610 .. **Time®** **Time® Arbo**	**Pole popisové** Pro kryt jednoduchý s popisovým polem. **Pole popisové se symbolem zvonku** Pro kryt jednoduchý s popisovým polem. **Pole popisové se symbolem světla** Pro kryt jednoduchý s popisovým polem.		3558E-A10 3558E-A10/1 3558E-A10/2 1 2 3 4 5 6 **7** 8	50/10 50/10 50/10
	3559-A02345 3558-A02340 **Time®** **Time® Arbo**	**Kryt jednoduchý s potiskem,** **s čirým průzorem** Pro spínače řazení 2S (2).	bílá / ledová bílá bílá / bílá titanová starostříbrná šampaňská antracitová ocelová	3558E-A00655 01 3558E-A00655 03 3558E-A00655 08 3558E-A00655 32 3558E-A00655 33 3558E-A00655 34 3558E-A00655 36 1 2 3 **4** 5 6 7 8	5/1 5/1 5/1 5/1 5/1 5/1 5/1
	1011-0-0816 CZ **Time®** **Time® Arbo**	**Kryt jednoduchý s potiskem,** s čirým průzorem Pro spínač řazení 3S (3). Lze kombinovat s doutnavkou 3916-62220 (upevňuje se do přídržné desky krytu).	bílá / ledová bílá bílá / bílá titanová starostříbrná šampaňská antracitová ocelová	3558E-A00933 01 3558E-A00933 03 3558E-A00933 08 3558E-A00933 32 3558E-A00933 33 3558E-A00933 34 3558E-A00933 36 1 2 3 **4** 5 6 7 8	5 5/1 5/1 5/1 5/1 5/1 5/1

Poznámky:

Time®, Time® Arbo

Spínače • Sdělovací technika

Pro přístroje	Název	Barva	Objednací číslo	Jednot. bal. ks	
Pro design	**Technické údaje**		**Kompletnost**		
3559-A05345	**Kryt dělený**				
3559-A52345	Pro spínače řazení 5, 6+6 (6+1), 6+6/0 (6+1/0).	bílá / ledová bílá	3558E-A00652 01	20	
3559-A53345	Pro ovládač řazení 1/0+1/0.	bílá / bílá	3558E-A00652 03	20	
3559-A87345		titanová	3558E-A00652 08	20	
3558-A05340		starostříbrná	3558E-A00652 32	20/1	
3558-A52340		šampaňská	3558E-A00652 33	20/1	
3558-A87340		antracitová	3558E-A00652 34	20/1	
		ocelová	3558E-A00652 36	20/1	
Time®					
Time® Arbo			1 2 3 **4** **5** 6 7 8		
3559-A92445	**Kryt spínače kartového**				
		bílá / ledová bílá	3559E-A00700 01	10/1	
		bílá / bílá	3559E-A00700 03	10/1	
		titanová	3559E-A00700 08	10/1	
		starostříbrná	3559E-A00700 32	10/1	
		šampaňská	3559E-A00700 33	10/1	
		antracitová	3559E-A00700 34	10/1	
		ocelová	3559E-A00700 36	10/1	
Time®					
Time® Arbo			1 2 3 **4** **5** 6 7 8		
2CKA001101A0918	**Kryt spínače s otočným ovladačem**				
	Pro trojstupňový spínač s nulovou polohou.	bílá / ledová bílá	3294E-A00170 01	5/1	
		bílá / bílá	3294E-A00170 03	5/1	
		titanová	❷ 3294E-A00170 08	5/1	
		starostříbrná	❷ 3294E-A00170 32	5/1	
		šampaňská	❷ 3294E-A00170 33	5/1	
		antracitová	❷ 3294E-A00170 34	5/1	
		ocelová	❷ 3294E-A00170 36	5/1	
Time®					
Time® Arbo			1 2 3 **4** **5** 6 7 8		
	Ovládač zvonkový trojnásobný				
		bílá / ledová bílá	3171E-A00300 01	10/1	
		bílá / bílá	3171E-A00300 03	10/1	
Time®	1 A, 50 V		1 **2** 3 4 **5** 6 7 8		
5011-A3503	**Kryt zásuvky televizní, rozhlasové**				
5011-A3607	**(a satelitní)**	bílá / ledová bílá	5011E-A00300 01	10	
5011-A3614		bílá / bílá	5011E-A00300 03	10	
5011-A3303		titanová	5011E-A00300 08	10	
		starostříbrná	5011E-A00300 32	10/1	
		šampaňská	5011E-A00300 33	10/1	
		antracitová	5011E-A00300 34	10/1	
		ocelová	5011E-A00300 36	10/1	
Time®					
Time® Arbo			1 2 3 **4** **5** 6 7 8		
5013U-A00103	**Kryt zásuvky telefonní jednonásobné**				
		bílá / ledová bílá	5013E-A00213 01	10/1	
		bílá / bílá	5013E-A00213 03	10/1	
		titanová	5013E-A00213 08	10/1	
		starostříbrná	❷ 5013E-A00213 32	10/1	
		šampaňská	❷ 5013E-A00213 33	10/1	
		antracitová	❷ 5013E-A00213 34	10/1	
		ocelová	❷ 5013E-A00213 36	10/1	
Time®					
Time® Arbo			1 2 3 **4** **5** 6 7 8		
5013U-A00105	**Kryt zásuvky telefonní dvojnásobné**				
		bílá / ledová bílá	5013E-A00215 01	5/1	
		bílá / bílá	5013E-A00215 03	5/1	
		titanová	❷ 5013E-A00215 08	5/1	
		starostříbrná	❷ 5013E-A00215 32	5/1	
		šampaňská	❷ 5013E-A00215 33	5/1	
		antracitová	❷ 5013E-A00215 34	5/1	
		ocelová	❷ 5013E-A00215 36	5/1	
Time®					
Time® Arbo			1 2 3 **4** **5** 6 7 8		

Poznámky:
❷ Produkt nemusí být skladem; bude dodán nejpozději do 3 týdnů.

Time®, Time® Arbo

Sdělovací technika • Termostaty

	Pro přístroje	Název	Barva	Objednací číslo	Jednot. bal. ks
	Pro design	**Technické údaje**		**Kompletnost**	
	5013U-A00151	**Kryt zásuvky ISDN koncové jednonásobné**			
			bílá / ledová bílá	5013E-A00251 01	5/1
			bílá / bílá	5013E-A00251 03	5/1
			titanová	❷ 5013E-A00251 08	5/1
			starostříbrná	❷ 5013E-A00251 32	5/1
			šampaňská	❷ 5013E-A00251 33	5/1
			antracitová	❷ 5013E-A00251 34	5/1
	Time®				
	Time® Arbo			1 2 3 **4** 5 6 7 8	
	5013U-A00152	**Kryt zásuvky ISDN průchozí dvojnásobné**			
			bílá / ledová bílá	5013E-A00252 01	5/1
			bílá / bílá	5013E-A00252 03	5/1
			titanová	❷ 5013E-A00252 08	5/1
			starostříbrná	❷ 5013E-A00252 32	5/1
			šampaňská	❷ 5013E-A00252 33	5/1
			antracitová	❷ 5013E-A00252 34	5/1
	Time®				
	Time® Arbo			1 2 3 **4** 5 6 7 8	
	2CKA000230A0403 2CKA000230A0404 2CKA000230A0432 2CKA000230A0420 2CKA000230A0426 2CKA006400A0399	**Kryt zásuvky reproduktorové, komunikační přímé nebo přístroje nabíjecího USB** Pro stereofonní reproduktorovou zásuvku (2CKA000230A0403, 2CKA000230A0404), pro komunikační zásuvky HDMI, USB, VGA nebo pro nabíjecí přístroj USB.			
			bílá / ledová bílá	5014E-A00040 01	10/1
			bílá / bílá	5014E-A00040 03	10/1
			titanová	5014E-A00040 08	10/1
			starostříbrná	5014E-A00040 32	10/1
			šampaňská	5014E-A00040 33	10/1
			antracitová	5014E-A00040 34	10/1
			ocelová	5014E-A00040 36	10/1
	Time®				
	Time® Arbo			1 2 3 **4** 5 6 7 8	
	5014E-B010.. 5014E-A030..	**Kryt zásuvky komunikační** S popisovým polem. S kovovým upevňovacím třmenem. Pro různé komunikační nebo reproduktorové zásuvky s použitím odpovídající nosné masky (viz strany 352, 353, 348).			
			bílá / ledová bílá	5014E-A00100 01	10
			bílá / bílá	5014E-A00100 03	10
			titanová	5014E-A00100 08	10
			starostříbrná	5014E-A00100 32	10/1
			šampaňská	5014E-A00100 33	10/1
			antracitová	5014E-A00100 34	10/1
			ocelová	5014E-A00100 36	10/1
	Time®				
	Time® Arbo			1 2 3 **4** 5 6 7 8	
	Moduly Panduit 3917U-A00200	**Kryt pro prvky Panduit™ Mini-Com™ nebo pro přístroj osvětlení s LED** Pro upevnění až tří prvků systému Mini-Com™ (Mini-Jack™) firmy Panduit™ (ABB s.r.o. je nedodává). Pro přístroj osvětlení s LED a s šikmým výstupem. Kryt se dodává s plastovým třmenem (se 4 otvory pro připevnění k instalační krabici).			
			bílá / ledová bílá	5014E-A00400 01	10
			bílá / bílá	5014E-A00400 03	10/1
			titanová	5014E-A00400 08	10/1
			starostříbrná	5014E-A00400 32	10/1
			šampaňská	5014E-A00400 33	10/1
			antracitová	5014E-A00400 34	10/1
			ocelová	5014E-A00400 36	10/1
	Time®				
	Time® Arbo			1 2 3 **4** 5 6 7 8	
	2CKA001032A0525 2CKA001032A0528 2CKA001032A0531	**Kryt termostatu prostorového s otočným ovladačem** [59] S upevňovací maticí. Pro prostorový termostat se zapínacím nebo přepínacím kontaktem. Pro termostat pro topení/chlazení.			
			bílá / ledová bílá	N 3292E-A00300 01	5/1
			bílá / bílá	N 3292E-A00300 03	5/1
			titanová	N 3292E-A00300 08	5/1
			starostříbrná	N 3292E-A00300 32	5/1
			šampaňská	N 3292E-A00300 33	5/1
			antracitová	N 3292E-A00300 34	5/1
			ocelová	N 3292E-A00300 36	5/1
	Time®				
	Time® Arbo			1 2 3 **4** 5 6 7 8	

NOVINKA

Poznámky:
[59] Tento produkt bude dostupný pravděpodobně ve 2. pololetí 2024.
N Novinka
❷ Produkt nemusí být skladem; bude dodán nejpozději do 3 týdnů.

Time®, Time® Arbo
Termostaty • Časové spínače

Pro přístroje	Název	Barva	Objednací číslo	Jednot. bal. ks	
Pro design	**Technické údaje**		**Kompletnost**		
3292U-A00003	**Termostat univerzální**				
	s otočným nastavením teploty	bílá / ledová bílá	3292E-A10101 01	1	
	Ovládací jednotka (nutno použít spínací přístroj).	bílá / bílá	3292E-A10101 03	1	
	Volitelná funkce prostorového, nebo podlahového	titanová	3292E-A10101 08	1	
	termostatu. Lineární nastavení teploty. Indikace	starostříbrná	3292E-A10101 32	1	
	stavu výstupu dvojbarevnou LED. Tlačítka pro	šampaňská	3292E-A10101 33	1	
	zapnutí/vypnutí regulace (neodpojuje	antracitová	3292E-A10101 34	1	
	od napájení) a pro ruční snížení teploty	ocelová	3292E-A10101 36	1	
	(s indikací LED).				
	Pracovní teplota: 0 °C až +55 °C				
	Prostorový termostat s tepelnou zpětnou vazbou:				
	Nastavitelné teploty: cca +13 °C až +27 °C				
	Nastavitelné ruční snížení teploty: cca 2 K až 8 K				
	Hysterese: cca ±0,25 K				
	Podlahový termostat:				
	Nastavitelné teploty: cca +15 °C až +48 °C				
	Nastavitelné ruční snížení teploty: cca 4 K až 16 K				
	Hysterese: cca ±0,5 K. Ke svorkám 1, 2 spínacího				
Time®	přístroje je nutné připojit vnější snímač teploty				
Time® Arbo	3292U-A90100 (není součástí dodávky).		1 2 3 **4** **5** 6 7 8		
3292U-A00003	**Termostat univerzální programovatelný**				
	Ovládací jednotka (nutno použít spínací přístroj).	bílá / ledová bílá	3292E-A10301 01	1	
	Volitelná funkce prostorového, podlahového	bílá / bílá	3292E-A10301 03	1	
	nebo kombinovaného termostatu.	titanová	3292E-A10301 08	1	
	Nastavitelné teploty: 0 °C až +50 °C	starostříbrná	3292E-A10301 32	1	
	Provozní režimy: manuální, automatický, dovolená	šampaňská	3292E-A10301 33	1	
	3 časové programy (každý 70 čas. značek – min.	antracitová	3292E-A10301 34	1	
	po 5 min; dny v týdnu 1, 2 … , 7, 1 - 5, 6 - 7, 1 - 7)	ocelová	3292E-A10301 36	1	
	Adaptivní regulace, funkce předvídání, softwarové				
	vypnutí, volba topení nebo chlazení, min. a max.				
	teplota podlahy, omezení nastavitelných teplot,				
	teplotní offset, volba reakce na ovládání vnějším				
	kontaktem, protimrazová ochrana, ochrana ventilů,				
	inverze funkce výstupu, počítadlo provozních hodin,				
	automatický přechod zimní/letní čas, zámek				
	tlačítek, jas a kontrast displeje, volba snímače				
	teploty, volba jazyka (CZ, EN, RUS).				
	Rezerva chodu: cca 90 dní (dobíjecí Li článek)				
	Displej svítí pouze při napájení z 230 V.				
Time®	Pracovní teplota: 0 °C až +50 °C				
Time® Arbo	Snímač teploty podlahy 3292U-A90100 je nutné objednat zvlášť.		1 2 3 **4** **5** 6 7 8		
2CKA001043A0124	**Kryt ovládače časového mechanického**				
		bílá / ledová bílá	❷ 3294E-A00160 01	5/1	
		bílá / bílá	❷ 3294E-A00160 03	5/1	
		titanová	❷ 3294E-A00160 08	5/1	
		starostříbrná	❷ 3294E-A00160 32	5/1	
		šampaňská	❷ 3294E-A00160 33	5/1	
		antracitová	❷ 3294E-A00160 34	5/1	
		ocelová	❷ 3294E-A00160 36	5/1	
Time®					
Time® Arbo			1 2 3 **4** **5** 6 7 8		
3292U-A00013	**Hodiny spínací programovatelné**				
3292U-A00003	Ovládací jednotka (nutno použít spínací přístroj).	bílá / ledová bílá	3292E-A20301 01	1	
	Provozní režimy: manuální, automatický,	bílá / bílá	3292E-A20301 03	1	
	automatický astro, časovač, dovolená	titanová	3292E-A20301 08	1	
	3 časové programy (každý 70 čas. značek – min.	starostříbrná	3292E-A20301 32	1	
	po 5 min; dny v týdnu 1, 2 … , 7, 1 - 5, 6 - 7, 1 - 7)	šampaňská	3292E-A20301 33	1	
	Softwarové vypnutí, astrofunkce (zeměpisné	antracitová	3292E-A20301 34	1	
	souřadnice, časové pásmo, korekce východu	ocelová	3292E-A20301 36	1	
	a západu slunce), volba reakce na ovládání				
	vnějším kontaktem, inverze funkce výstupu,				
	počítadlo provozních hodin, automatický přechod				
	zimní/letní čas, měření prostorové teploty, zámek				
	tlačítek, jas a kontrast displeje, volba jazyka				
	(CZ, EN, RUS).				
	Rezerva chodu: cca 90 dní (dobíjecí Li článek)				
	Displej svítí pouze při napájení z 230 V.				
	Pracovní teplota: 0 °C až +50 °C				
Time®					
Time® Arbo			1 2 3 **4** **5** 6 7 8		

Poznámky:
❷ Produkt nemusí být skladem; bude dodán nejpozději do 3 týdnů.

Time®, Time® Arbo

Časové spínače • Stmívače • Snímače pohybu • Bezdotykový spínač • Dálkové ovládání

	Pro přístroje	Název	Barva	Objednací číslo	Jednot. bal. ks
	Pro design	**Technické údaje**		**Kompletnost**	
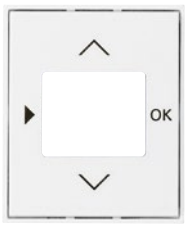	2CHX880040A0033 2CKA006410A0393 2CKA006410A0399 2CKA001032A0518 **Time®** **Time® Arbo**	**Kryt pro přístroje s displejovým modulem** Pro termostat se spínacími hodinami, časovač Busch-Timer®, ovladač časovací komfortní Busch-Timer® nebo snímač kvality vzduchu.	 bílá / ledová bílá bílá / bílá titanová starostříbrná šampaňská antracitová ocelová	 Ⓩ 3299E-A40100 01 3299E-A40100 03 Ⓩ 3299E-A40100 08 Ⓩ 3299E-A40100 32 Ⓩ 3299E-A40100 33 Ⓩ 3299E-A40100 34 Ⓩ 3299E-A40100 36 1 2 3 **4** **5** 6 7 8	 5/1 5/1 5/1 5/1 5/1 5/1 5/1
	2CKA006512A0345 2CKA006515A0704 2CKA006520A0227 2CKA006599A2035 [16] 2CKA006599A2988 2CKA006599A2987 2CKA006599A3026 2CKA006599A3025 **Time®** **Time® Arbo**	**Kryt stmívače s otočným ovladačem** S upevňovací maticí. Možnost orientačního osvětlení doutnavkou 2CKA006599A0518 (není součástí dodávky).	 bílá / ledová bílá bílá / bílá titanová starostříbrná šampaňská antracitová ocelová	 3294E-A00123 01 3294E-A00123 03 3294E-A00123 08 3294E-A00123 32 3294E-A00123 33 3294E-A00123 34 3294E-A00123 36 1 2 3 **4** **5** 6 7 8	 5 5 5 5/1 5/1 5/1 5/1
	2CKA006500A0013 2CKA006400A0099 2CKA006200A0281 **Time®** **Time® Arbo**	**Kryt stmívače krátkocestného flex** Pro kompletaci je kromě přístroje a rámečku nutný ještě ovládací prvek 2CKA006400A0099 (bez možnosti vzdáleného ovládání) nebo 2CKA006200A0281 (s integrovaným Bluetooth komunikátorem). Více informací v kapitole ABB flexTronics®, ABB-free@home® flex na str. 234, 240.	 bílá / ledová bílá bílá / bílá titanová starostříbrná šampaňská antracitová ocelová	 Ⓩ 6220E-A01000 01 6220E-A01000 03 Ⓩ 6220E-A01000 08 Ⓩ 6220E-A01000 32 Ⓩ 6220E-A01000 33 Ⓩ 6220E-A01000 34 Ⓩ 6220E-A01000 36 1 2 3 **4** **5** **6** 7 8	 5/1 5/1 5/1 5/1 5/1 5/1 5/1
	3299U-A00006 3299U-A00007 3299U-A00001 **Time®** **Time® Arbo**	**Snímač spínače automatického** Úhel pokrytí: cca 180° (1 rovina – viz strana 623) Nastavitelné hodnoty (zepředu pod víčkem): prahové osvětlení (cca 5 - 1 000 lx); citlivost; zpoždění vypnutí (5 s - 10 min., příp. stiskem víčka pod čočkou na 15, 30, 45, 60 min.) Pracovní teplota: –10 °C až +55 °C **Snímač je nutné doplnit vhodným spínacím přístrojem podle druhu a velikosti zátěže.**	 bílá / ledová bílá bílá / bílá titanová starostříbrná šampaňská antracitová ocelová	 3299E-A02100 01 3299E-A02100 03 3299E-A02100 08 3299E-A02100 32 3299E-A02100 33 3299E-A02100 34 3299E-A02100 36 1 2 3 **4** **5** 6 7 8	 1 1 1 1 1 1 1
	2CKA006400A0034 **Time®** **Time® Arbo**	**Kryt bezdotykového spínače**	 bílá / ledová bílá bílá / bílá titanová starostříbrná šampaňská antracitová ocelová	 Ⓥ 3299E-A40000 01 Ⓥ 3299E-A40000 03 Ⓥ 3299E-A40000 08 Ⓥ 3299E-A40000 32 Ⓥ 3299E-A40000 33 Ⓥ 3299E-A40000 34 Ⓥ 3299E-A40000 36 1 2 3 **4** **5** 6 7 8	 5/1 5/1 5/1 5/1 5/1 5/1 5/1
	3299.-A.3108 .. 3299-11508 3299-15508 3299-233.8 3299-83338 3299-2..08 3299-.1408 3299-1.308 3299-13508 **Time® (Arbo)**	**Vysílač RF dvojtlačítkový, nástěnný** Pro bezdrátové radiofrekvenční ovládání přístrojů s RF přijímačem. Bližší informace v kapitole „Bezdrátové dálkové ovládání“.	 bílá / ledová bílá bílá / bílá titanová starostříbrná šampaňská antracitová ocelová	 3299E-A21908 01 3299E-A21908 03 3299E-A21908 08 3299E-A21908 32 3299E-A21908 33 3299E-A21908 34 3299E-A21908 36 1 **2** 3 4 **5** 6 7 8	 1 1 1 1 1 1 1
	3299.-A.3108 .. 3299-11508 3299-15508 3299-233.8 3299-83338 3299-2..08 3299-.1408 3299-1.308 3299-13508 **Time® (Arbo)**	**Vysílač RF čtyřtlačítkový, nástěnný** Pro bezdrátové radiofrekvenční ovládání přístrojů s RF přijímačem. Bližší informace v kapitole „Bezdrátové dálkové ovládání“.	 bílá / ledová bílá bílá / bílá titanová starostříbrná šampaňská antracitová ocelová	 3299E-A11908 01 3299E-A11908 03 3299E-A11908 08 3299E-A11908 32 3299E-A11908 33 3299E-A11908 34 3299E-A11908 36 1 **2** 3 4 **5** 6 7 8	 1 1 1 1 1 1 1

Poznámky:
[16] Osvětlení krytu doutnavkou ani LED nelze použít.
Ⓩ Produkt nemusí být skladem; bude dodán nejpozději do 3 týdnů.
Ⓥ Výběh – v období po 1. 3. 2024 již produkt nemusí být dostupný.
RF = radiofrekvenční (pro bezdrátové dálkové ovládání)

Time®, Time® Arbo

Dálkové ovládání • Žaluziové spínače

Pro přístroje	Název	Barva	Objednací číslo	Jednot. bal. ks	
Pro design	**Technické údaje**		**Kompletnost**		
3299-..908 3299A-A11908 .. 3299M-A.1908 .. 3299E-A.1908 .. 3299-229.8 3299-204.8 3299-.0958	**Spínač s krátkocestným ovladačem, s RF přijímačem pro dálkové ovládání** Do paměti lze uložit až 32 kódů RF vysílačů. Bližší informace v kapitole „Bezdrátové dálkové ovládání“.	bílá / ledová bílá bílá / bílá titanová starostříbrná šampaňská antracitová ocelová	3299E-A23108 01 3299E-A23108 03 3299E-A23108 08 3299E-A23108 32 3299E-A23108 33 3299E-A23108 34 Ⓩ 3299E-A23108 36	1 1 1 1 1 1 1	
Time® **Time® Arbo**	2 300 W pro ☼, 1 750 V·A pro ⫼⊗ ⫽⊗ [42], 500 V·A / 64 µF pro ⊣▭⊢, 16 A při AC-1 230 V AC, 3vodičové připojení		1 **2** 3 4 **5** 6 7 8		
3299-..908 3299A-A11908 .. 3299M-A.1908 .. 3299E-A.1908 .. 3299-229.8 3299-204.8 3299-.0958	**Spínač žaluziový s krátkocestným ovladačem, s RF přijímačem pro dálkové ovládání** Do paměti lze uložit až 32 kódů RF vysílačů. Bližší informace v kapitole „Bezdrátové dálkové ovládání“.	bílá / ledová bílá bílá / bílá titanová starostříbrná šampaňská antracitová ocelová	3299E-A33108 01 3299E-A33108 03 3299E-A33108 08 Ⓩ 3299E-A33108 32 Ⓩ 3299E-A33108 33 Ⓩ 3299E-A33108 34 Ⓩ 3299E-A33108 36	1 1 1 1 1 1 1	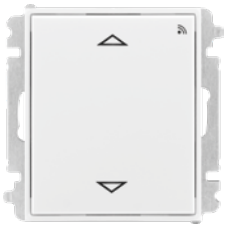
Time® **Time® Arbo**	2× 3 A (cos φ > 0,8) 230 V AC, 4vodičové připojení		1 **2** 3 4 **5** 6 7 8		
3299-11508 3299-233.8 3299-83338 3299-.1408 3299-21208	**Vysílač vlhkosti RF, nástěnný** Pro dvojstavové řízení vlhkosti na předem nastavenou hodnotu (vlhkostat).	bílá / ledová bílá bílá / bílá titanová starostříbrná šampaňská antracitová ocelová	Ⓩ 3299E-A07908 01 Ⓩ 3299E-A07908 03 Ⓩ 3299E-A07908 08 Ⓩ 3299E-A07908 32 Ⓩ 3299E-A07908 33 Ⓩ 3299E-A07908 34 Ⓩ 3299E-A07908 36	1 1 1 1 1 1 1	
Time® **Time® Arbo**	Bližší informace v kapitole „Bezdrátové dálkové ovládání“.		1 **2** 3 4 **5** 6 7 8		
3559-A89345 3559-A88345	**Kryt spínače žaluziového dělený s potiskem** Pro spínač řazení 1+1 s blokováním. Pro ovládač řazení 1/0+1/0 s blokováním.	bílá / ledová bílá bílá / bílá titanová starostříbrná šampaňská antracitová ocelová	3558E-A00662 01 3558E-A00662 03 3558E-A00662 08 3558E-A00662 32 3558E-A00662 33 3558E-A00662 34 3558E-A00662 36	5 5 5 5/1 5/1 5/1 5/1	
Time® **Time® Arbo**			1 2 3 **4** **5** 6 7 8		
2CKA006400A0096 2CKA006400A0099 2CKA006200A0281	**Kryt spínače žaluziového krátkocestného flex** Pro kompletaci je kromě přístroje a rámečku nutný ještě ovládací prvek 2CKA006400A0099 (bez možnosti vzdáleného ovládání) nebo 2CKA006200A0281 (s integrovaným Bluetooth komunikátorem). Více informací v kapitole ABB flexTronics®, ABB-free@home® flex na str. 234, 240.	bílá / ledová bílá bílá / bílá titanová starostříbrná šampaňská antracitová ocelová	Ⓩ 6220E-A01002 01 6220E-A01002 03 Ⓩ 6220E-A01002 08 Ⓩ 6220E-A01002 32 Ⓩ 6220E-A01002 33 Ⓩ 6220E-A01002 34 Ⓩ 6220E-A01002 36	5/1 5/1 5/1 5/1 5/1 5/1 5/1	
Time® **Time® Arbo**			1 2 3 **4** **5** 6 7 8		
2CKA006410A0378 2CKA006410A0380	**Kryt spínače žaluziového Busch-Jalousiecontrol® II s krátkocestným ovladačem**	bílá / ledová bílá bílá / bílá titanová starostříbrná šampaňská antracitová ocelová	Ⓥ 3299E-A00110 01 Ⓥ 3299E-A00110 03 Ⓥ 3299E-A00110 08 Ⓥ 3299E-A00110 32 Ⓥ 3299E-A00110 33 Ⓥ 3299E-A00110 34 Ⓥ 3299E-A00110 36	5/1 5/1 5/1 5/1 5/1 5/1 5/1	
Time® **Time® Arbo**			1 2 3 **4** **5** 6 7 8		
2CHX880040A0033 2CKA006410A0393 2CKA006410A0399 2CKA001032A0518	**Kryt pro přístroje s displejovým modulem** Pro termostat se spínacími hodinami, časovač Busch-Timer®, ovladač časovací komfortní Busch-Timer® nebo snímač kvality vzduchu.	bílá / ledová bílá bílá / bílá titanová starostříbrná šampaňská antracitová ocelová	Ⓩ 3299E-A40100 01 3299E-A40100 03 Ⓩ 3299E-A40100 08 Ⓩ 3299E-A40100 32 Ⓩ 3299E-A40100 33 Ⓩ 3299E-A40100 34 Ⓩ 3299E-A40100 36	5/1 5/1 5/1 5/1 5/1 5/1 5/1	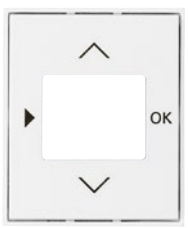
Time® **Time® Arbo**			1 2 3 **4** **5** 6 7 8		

Poznámky:
[42] Také např. pro svítidla s LED nebo kompaktní zářivky na 230 V AC (tzv. úsporné žárovky).
Ⓩ Produkt nemusí být skladem; bude dodán nejpozději do 3 týdnů.
Ⓥ Výběh – v období po 1. 3. 2024 již produkt nemusí být dostupný.
RF = radiofrekvenční (pro bezdrátové dálkové ovládání)

Time®, Time® Arbo

AudioWorld • LED osvětlení • Ostatní přístroje

	Pro přístroje	Název	Barva	Objednací číslo	Jednot. bal. ks
	Pro design	**Technické údaje**		**Kompletnost**	
	2CKA008200A0276 2CKA008200A0279 2CKA008200A0153	**Kryt zesilovače s tunerem FM nebo internetového rádia Busch-iNet**	bílá / ledová bílá bílá / bílá titanová starostříbrná šampaňská antracitová ocelová	3299E-A40200 01 3299E-A40200 03 3299E-A40200 08 3299E-A40200 32 3299E-A40200 33 3299E-A40200 34 3299E-A40200 36	5/1 5/1 5/1 5/1 5/1 5/1 5/1
	Time® **Time® Arbo**			1 2 3 **4** **5** 6 7 8	
	2CKA008200A0042	**Kryt pro reproduktor** Pro zapuštěný reproduktor. S kulatou mřížkou.	bílá / ledová bílá bílá / bílá titanová starostříbrná šampaňská antracitová ocelová	5016E-A00075 01 5016E-A00075 03 5016E-A00075 08 5016E-A00075 32 5016E-A00075 33 5016E-A00075 34 5016E-A00075 36	5/1 5/1 5/1 5/1 5/1 5/1 5/1
	Time® **Time® Arbo**			1 2 3 **4** **5** 6 7 8	
	3917U-A00050 3917U-A00051 3917U-A00052 3917U-A00053 3299U-A52500 5525U-A00100	**Kryt přístroje osvětlení s LED nebo adaptéru Profil 45** Pro přístroje osvětlení s LED. Pro adaptér pro přístroje Profil 45.	bílá / ledová bílá bílá / bílá titanová starostříbrná šampaňská antracitová ocelová	5016E-A00070 01 5016E-A00070 03 5016E-A00070 08 5016E-A00070 32 5016E-A00070 33 5016E-A00070 34 5016E-A00070 36	5/1 5/1 5/1 5/1 5/1 5/1 5/1
	Time® **Time® Arbo**			1 2 3 **4** **5** 6 7 8	
	Moduly Panduit 3917U-A00200	**Kryt pro prvky Panduit™ Mini-Com™ nebo pro přístroj osvětlení s LED** Pro upevnění až tří prvků systému Mini-Com™ (Mini-Jack™) firmy Panduit™ (ABB s.r.o. je nedodává). Pro přístroj osvětlení s LED a s šikmým výstupem. Kryt se dodává s plastovým třmenem (se 4 otvory pro připevnění k instalační krabici).	bílá / ledová bílá bílá / bílá titanová starostříbrná šampaňská antracitová ocelová	5014E-A00400 01 5014E-A00400 03 5014E-A00400 08 5014E-A00400 32 5014E-A00400 33 5014E-A00400 34 5014E-A00400 36	10 10/1 10/1 10/1 10/1 10/1 10/1
	Time® **Time® Arbo**			1 2 3 **4** **5** 6 7 8	
		**Vývodka kabelová se svorkovnicí** Pro přechod z pevné instalace na pohyblivý přívod. S odlehčovací sponou. Pro pevný přívod 5× 1,5 - 4 mm² Cu. Pro pohyblivý vývod 5× 1,5 - 2,5 mm² Cu. Průměr kabelu pohyblivého přívodu: max. 13 mm	bílá / ledová bílá bílá / bílá titanová starostříbrná šampaňská antracitová ocelová	3938E-A00025 01 3938E-A00025 03 3938E-A00025 08 3938E-A00025 32 3938E-A00025 33 3938E-A00025 34 3938E-A00025 36	5 5 5/1 5/1 5/1 5/1 5/1
	Time® **Time® Arbo**	16 A, 400 V AC		1 **2** 3 4 **5** 6 7 8	
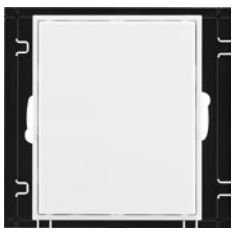		**Kryt zaslepovací** S plastovým upevňovacím třmenem.	bílá / ledová bílá bílá / bílá titanová starostříbrná šampaňská antracitová ocelová	3902E-A00001 01 3902E-A00001 03 3902E-A00001 08 3902E-A00001 32 3902E-A00001 33 3902E-A00001 34 3902E-A00001 36	10 10 10 10/1 10/1 10/1 10/1
	Time® **Time® Arbo**			1 **2** 3 4 **5** 6 7 8	
		**Zásuvka centrálního vysávání** Zásuvka je určena pro systémy centrálního vysávání s trubicemi o průměru 51 mm (s kónickou koncovkou o délce 32 až 36 mm a průměrech 37,5/37,0 až 38,5/38 mm). Pro vysávací jednotky s podtlakem 10 - 45 kPa. Základna je součástí dodávky.	bílá / ledová bílá bílá / bílá titanová starostříbrná šampaňská antracitová ocelová	5530E-A67107 01 5530E-A67107 03 5530E-A67107 08 5530E-A67107 32 5530E-A67107 33 5530E-A67107 34 5530E-A67107 36	8/1 8/1 8/1 8/1 8/1 8/1 8/1
	Time® **Time® Arbo**			1 **2** 3 4 **5** 6 7 8	

Poznámky:

Time®, Time® Arbo
Zásuvky

Řazení	Název	Barva	Objednací číslo	Jednot. bal. ks	
Pro design	**Technické údaje**		**Kompletnost**		
2P+PE	**Zásuvka jednonásobná s ochranným kolíkem, s clonkami**	bílá / ledová bílá	N 6619E-A06357 01	10	
		bílá / bílá	N 6619E-A06357 03	10	
		titanová	N 6619E-A06357 08	10	
		starostříbrná	N 6619E-A06357 32	10/1	
		šampaňská	N 6619E-A06357 33	10/1	
		antracitová	N 6619E-A06357 34	10/1	
	Bezšroubové připojení vodičů.	ocelová	N 6619E-A06357 36	10/1	
Time®	IP 40				
Time® Arbo	16 A, 250 V AC		1 **2** 3 4 **5** 6 7 8		
2P+PE	**Zásuvka jednonásobná s ochranným kolíkem, s clonkami, s popisovým polem**	bílá / ledová bílá	N 6619E-A06352 01	10/1	
		bílá / bílá	N 6619E-A06352 03	10/1	
		titanová	N 6619E-A06352 08	10/1	
		starostříbrná	N ➋ 6619E-A06352 32	10/1	
		šampaňská	N ➋ 6619E-A06352 33	10/1	
		antracitová	N ➋ 6619E-A06352 34	10/1	
	Bezšroubové připojení vodičů.	ocelová	N ➋ 6619E-A06352 36	10/1	
Time®	IP 40				
Time® Arbo	16 A, 250 V AC		1 **2** 3 4 **5** 6 7 8		
2P+PE	**Zásuvka jednonásobná s ochranným kolíkem, s clonkami, s víčkem**	bílá / ledová bílá	N 6619E-A06397 01	10	
		bílá / bílá	N 6619E-A06397 03	10	
		titanová	N 6619E-A06397 08	10	
		starostříbrná	N 6619E-A06397 32	10/1	
		šampaňská	N 6619E-A06397 33	10/1	
		antracitová	N 6619E-A06397 34	10/1	
	Bezšroubové připojení vodičů.	ocelová	N 6619E-A06397 36	10/1	
Time®	IP 40				
Time® Arbo	16 A, 250 V AC		1 **2** 3 4 **5** 6 7 8		
2P+PE	**Zásuvka jednonásobná s ochranným kolíkem, s clonkami**	bílá / ledová bílá	V 5519E-A02357 01	10	
		bílá / bílá	V 5519E-A02357 03	10	
		titanová	V 5519E-A02357 08	10	
		starostříbrná	V 5519E-A02357 32	10/1	
		šampaňská	V 5519E-A02357 33	10/1	
		antracitová	V 5519E-A02357 34	10/1	
	Bezšroubové připojení vodičů.	ocelová	V 5519E-A02357 36	10/1	
Time®	IP 40				
Time® Arbo	16 A, 250 V AC		1 **2** 3 4 **5** 6 7 8		
2P+PE	**Zásuvka jednonásobná s ochranným kolíkem, s clonkami, s popisovým polem**	bílá / ledová bílá	V 5519E-A02352 01	10/1	
		bílá / bílá	V 5519E-A02352 03	10/1	
		titanová	V 5519E-A02352 08	10/1	
		starostříbrná	V 5519E-A02352 32	10/1	
		šampaňská	V 5519E-A02352 33	10/1	
		antracitová	V 5519E-A02352 34	10/1	
	Bezšroubové připojení vodičů.	ocelová	V 5519E-A02352 36	10/1	
Time®	IP 40				
Time® Arbo	16 A, 250 V AC		1 **2** 3 4 **5** 6 7 8		
2P+PE	**Zásuvka jednonásobná s ochranným kolíkem, s clonkami, s víčkem**	bílá / ledová bílá	V 5519E-A02397 01	10	
		bílá / bílá	V 5519E-A02397 03	10	
		titanová	V 5519E-A02397 08	10	
		starostříbrná	V 5519E-A02397 32	10/1	
		šampaňská	V 5519E-A02397 33	10/1	
		antracitová	V 5519E-A02397 34	10/1	
	Bezšroubové připojení vodičů.	ocelová	V 5519E-A02397 36	10/1	
Time®	IP 40				
Time® Arbo	16 A, 250 V AC		1 **2** 3 4 **5** 6 7 8		
2×(2P+PE)	**Zásuvka dvojnásobná s ochrannými kolíky, s clonkami, s natočenou dutinou** [18]	bílá / ledová bílá	5513F-C02357 01	10	
		bílá / bílá	5513F-C02357 03	10	
		titanová	5513F-C02357 08	10	
		starostříbrná	5513F-C02357 32	10/1	
		šampaňská	5513F-C02357 33	10/1	
	Bezšroubové připojení vodičů.	antracitová	5513F-C02357 34	10/1	
	IP 40	ocelová	5513F-C02357 36	10/1	
Time®	16 A, 250 V AC		1 2 **3** 4 5 6 7 8		

Poznámky:

[18] Přístroj je určen pro montáž do elektroinstalačních krabic o vnitřním průměru 68 mm. Při montáži do dutých příček použijte krabice KUL 68-45/LD, KPRL 68-70/LD nebo KPR 68/71L (dodává KOPOS KOLÍN a.s.).

N Novinka ➋ Produkt nemusí být skladem; bude dodán nejpozději do 3 týdnů.

V Výběh – v období po 1. 3. 2024 již produkt nemusí být dostupný.

Exportní typy zásuvek v kapitole „Zásuvky jiných systémů“.

Time®, Time® Arbo
Zásuvky

	Řazení	Název	Barva	Objednací číslo	Jednot. bal. ks
	Pro design	**Technické údaje**		**Kompletnost**	
	2P+PE	**Zásuvka jednonásobná** **s ochranným kolíkem, s clonkami,** **s USB nabíjením** [59] Pro současné používání zásuvky a nabíjení nebo napájení dvou mobilních koncových zařízení pomocí USB kabelu typu A nebo C. Výstup USB-A: podpora nabíjecího protokolu Apple MFI s 2,4 A a BC 1.2 s 1,5 A. Výstup USB-C: podpora nabíjecího protokolu USB PD (Power Delivery) s 3 A, Apple MFi s 2,4 A a BC 1.2 DCP s 1,5 A Elektronická ochrana před zkratem a přetížením. Jmen. proud jednoho výstupu (druhý výstup nepoužit): 3 A Klidová spotřeba: 75 mW Nelze používat k datovému přenosu. Pracovní teplota: 0 °C až +35 °C Stupeň krytí: IP 20, SELV Vestavná hloubka: 39,5 mm Bezšroubové připojení vodičů.	bílá / ledová bílá bílá / bílá titanová starostříbrná šampaňská antracitová ocelová	N 5569E-A32357 01 N 5569E-A32357 03 N 5569E-A32357 08 N 5569E-A32357 32 N 5569E-A32357 33 N 5569E-A32357 34 N 5569E-A32357 36	1 1 1 1 1 1 1
	Time® **Time® Arbo**	Typová řada: 20 MUCB2USBAC 16 A, 230 V AC , 50/60 Hz		1 2 3 4 5 6 7 8	
	2P+PE	**Zásuvka jednonásobná** **s ochranným kolíkem, s clonkami,** **s USB nabíjením** Pro současné používání zásuvky a nabíjení nebo napájení dvou mobilních koncových zařízení pomocí USB kabelu typu A. Podpora nabíjecího protokolu Apple MFI s 2,4 A a BC 1.2 s 1,5 A. Elektronická ochrana před zkratem a přetížením. Jmenovitý proud jednoho výstupu (druhý výstup nepoužit): 2,4 A Klidová spotřeba: 75 mW Nelze používat k datovému přenosu. Pracovní teplota: 0 °C až +35 °C Stupeň krytí: IP 20, SELV Vestavná hloubka: 39,5 mm Bezšroubové připojení vodičů.	bílá / ledová bílá bílá / bílá titanová starostříbrná šampaňská antracitová ocelová	V 5569E-A22357 01 V 5569E-A22357 03 V 5569E-A22357 08 V 5569E-A22357 32 V 5569E-A22357 33 V 5569E-A22357 34 V 5569E-A22357 36	1 1 1 1 1 1 1
	Time® **Time® Arbo**	Typová řada: 20 MUCB2USB 16 A, 230 V AC , 50/60 Hz		1 2 3 4 5 6 7 8	
	2P+PE	**Zásuvka jednonásobná** **s ochranným kolíkem, s clonkami,** **s ochranou před přepětím** [59] Optická signalizace poruchy. Technické parametry – viz strana 609. Bezšroubové připojení vodičů.	bílá / ledová bílá bílá / bílá titanová starostříbrná šampaňská antracitová ocelová	N 6699E-A06357 01 N 6699E-A06357 03 N 6699E-A06357 08 N 6699E-A06357 32 N 6699E-A06357 33 N 6699E-A06357 34 N 6699E-A06357 36	1 1 1 1 1 1 1
	Time® **Time® Arbo**	IP 40 16 A, 230 V AC		1 2 3 4 5 6 7 8	
	2P+PE	**Zásuvka jednonásobná** **s ochranným kolíkem, s clonkami,** **s ochranou před přepětím** [59] Akustická signalizace poruchy. Technické parametry – viz strana 609. Bezšroubové připojení vodičů.	bílá / ledová bílá bílá / bílá titanová starostříbrná šampaňská antracitová ocelová	N 6689E-A06357 01 N 6689E-A06357 03 N 6689E-A06357 08 N 6689E-A06357 32 N 6689E-A06357 33 N 6689E-A06357 34 N 6689E-A06357 36	1 1 1 1 1 1 1
	Time® **Time® Arbo**	IP 40 16 A, 230 V AC		1 2 3 4 5 6 7 8	
	2P+PE	**Zásuvka jednonásobná** **s ochranným kolíkem, s clonkami,** **s ochranou před přepětím** Optická signalizace poruchy. Technické parametry – viz strana 609. Bezšroubové připojení vodičů.	bílá / ledová bílá bílá / bílá titanová starostříbrná šampaňská antracitová ocelová	V 5599E-A02357 01 V 5599E-A02357 03 V 5599E-A02357 08 V 5599E-A02357 32 V 5599E-A02357 33 V 5599E-A02357 34 V 5599E-A02357 36	1 1 1 1 1 1 1
	Time® **Time® Arbo**	IP 40 16 A, 230 V AC		1 2 3 4 5 6 7 8	

Poznámky:
[59] Tento produkt bude dostupný pravděpodobně ve 2. pololetí 2024.
N Novinka
V Výběh – v období po 1. 3. 2024 již produkt nemusí být dostupný.
Exportní typy zásuvek v kapitole „Zásuvky jiných systémů“.

Time®, Time® Arbo
Zásuvky

Řazení	Název	Barva	Objednací číslo	Jednot. bal. ks	
Pro design	**Technické údaje**		**Kompletnost**		
2P+PE	**Zásuvka jednonásobná**				
	s ochranným kolíkem, s clonkami,	bílá / ledová bílá	Ⓥ 5589E-A02357 01	1	
	s ochranou před přepětím	bílá / bílá	Ⓥ 5589E-A02357 03	1	
	Akustická signalizace poruchy.	titanová	Ⓥ 5589E-A02357 08	1	
		starostříbrná	Ⓥ 5589E-A02357 32	1	
		šampaňská	Ⓥ 5589E-A02357 33	1	
	Technické parametry – viz strana 609.	antracitová	Ⓥ 5589E-A02357 34	1	
	Bezšroubové připojení vodičů.	ocelová	Ⓥ 5589E-A02357 36	1	
Time®	IP 40				
Time® Arbo	16 A, 230 V AC		1 **2** 3 4 **5** 6 7 8		
2×(2P+PE)	**Zásuvka dvojnásobná**				
	s ochrannými kolíky, s clonkami,	bílá / ledová bílá	5593F-C02357 01	1	
	s natočenou dutinou,	bílá / bílá	5593F-C02357 03	1	
	s ochranou před přepětím [18)]	titanová	5593F-C02357 08	1	
	Optická signalizace poruchy.	starostříbrná	5593F-C02357 32	1	
		šampaňská	5593F-C02357 33	1	
	Technické parametry – viz strana 609.	antracitová	5593F-C02357 34	1	
	Bezšroubové připojení vodičů.	ocelová	5593F-C02357 36	1	
	IP 40				
Time®	16 A, 230 V AC		1 2 **3** 4 5 6 7 8		
2×(2P+PE)	**Zásuvka dvojnásobná**				
	s ochrannými kolíky, s clonkami,	bílá / ledová bílá	❷ 5583F-C02357 01	1	
	s natočenou dutinou,	bílá / bílá	❷ 5583F-C02357 03	1	
	s ochranou před přepětím [18)]	titanová	❷ 5583F-C02357 08	1	
	Akustická signalizace poruchy.	starostříbrná	❷ 5583F-C02357 32	1	
		šampaňská	❷ 5583F-C02357 33	1	
	Technické parametry – viz strana 609.	antracitová	❷ 5583F-C02357 34	1	
	Bezšroubové připojení vodičů.	ocelová	❷ 5583F-C02357 36	1	
	IP 40				
Time®	16 A, 230 V AC		1 2 **3** 4 5 6 7 8		
2P+PE	**Zásuvka jednonásobná**				
	s ochranným kolíkem, s clonkami	karmínová / ledová bílá	N 6619E-A06357 10	10/1	
	Pro náhradní elektrické zdroje.	karmínová / bílá	N 6619E-A06357 13	10/1	
	Bezšroubové připojení vodičů.				
Time®	IP 40				
Time® Arbo	16 A, 250 V AC		1 **2** 3 4 **5** 6 7 8		
2P+PE	**Zásuvka jednonásobná**				
	s ochranným kolíkem, s clonkami,	karmínová / ledová bílá	N 6699E-A06357 10	1	
	s ochranou před přepětím [59)]	karmínová / bílá	N 6699E-A06357 13	1	
	Optická signalizace poruchy.				
	Pro náhradní elektrické zdroje.				
	Technické parametry – viz strana 609.				
	Bezšroubové připojení vodičů.				
Time®	IP 40				
Time® Arbo	16 A, 250 V AC		1 **2** 3 4 **5** 6 7 8		
2P+PE	**Zásuvka jednonásobná**				
	s ochranným kolíkem, s clonkami	karmínová / ledová bílá	Ⓥ 5519E-A02357 10	10/1	
	Pro náhradní elektrické zdroje.	karmínová / bílá	Ⓥ 5519E-A02357 13	10/1	
	Bezšroubové připojení vodičů.				
Time®	IP 40				
Time® Arbo	16 A, 250 V AC		1 **2** 3 4 **5** 6 7 8		
2P+PE	**Zásuvka jednonásobná**				
	s ochranným kolíkem, s clonkami,	karmínová / ledová bílá	Ⓥ 5599E-A02357 10	1	
	s ochranou před přepětím	karmínová / bílá	Ⓥ 5599E-A02357 13	1	
	Optická signalizace poruchy.				
	Pro náhradní elektrické zdroje.				
	Technické parametry – viz strana 609.				
	Bezšroubové připojení vodičů.				
Time®	IP 40				
Time® Arbo	16 A, 250 V AC		1 **2** 3 4 **5** 6 7 8		

Poznámky:

[18)] Přístroj je určen pro montáž do elektroinstalačních krabic o vnitřním průměru 68 mm. Při montáži do dutých příček použijte krabice KUL 68-45/LD, KPRL 68-70/LD nebo KPR 68/71L (dodává KOPOS KOLÍN a.s.).

[59)] Tento produkt bude dostupný pravděpodobně ve 2. pololetí 2024.

N Novinka

❷ Produkt nemusí být skladem; bude dodán nejpozději do 3 týdnů.

Ⓥ Výběh – v období po 1. 3. 2024 již produkt nemusí být dostupný.

Exportní typy zásuvek v kapitole „Zásuvky jiných systémů".

Time®, Time® Arbo
Zásuvky

	Řazení	Název	Barva	Objednací číslo	Jednot. bal. ks
	Pro design	**Technické údaje**		**Kompletnost**	
	2P+PE	**Zásuvka jednonásobná** **s ochranným kolíkem, s clonkami** Pro náhradní elektrické zdroje (dieselagregát). Bezšroubové připojení vodičů.	modrá / bílá (RAL 5005)	N 6619E-A06357 14	10/1
	Time® **Time® Arbo**	IP 40 16 A, 250 V AC		1 **2** 3 4 **5** 6 7 8	
	2P+PE	**Zásuvka jednonásobná** **s ochranným kolíkem, s clonkami,** **s ochranou před přepětím** [59] Optická signalizace poruchy. Pro náhradní elektrické zdroje (dieselagregát). Technické parametry – viz strana 609. Bezšroubové připojení vodičů.	modrá / bílá (RAL 5005)	N 6699E-A06357 14	1
	Time® **Time® Arbo**	IP 40 16 A, 250 V AC		1 **2** 3 4 **5** 6 7 8	
	2P+PE	**Zásuvka jednonásobná** **s ochranným kolíkem, s clonkami** Pro náhradní elektrické zdroje (dieselagregát). Bezšroubové připojení vodičů.	modrá / bílá (RAL 5005)	V 5519E-A02357 14	10/1
	Time® **Time® Arbo**	IP 40 16 A, 250 V AC		1 **2** 3 4 **5** 6 7 8	
	2P+PE	**Zásuvka jednonásobná** **s ochranným kolíkem, s clonkami** **s ochranou před přepětím** Optická signalizace poruchy. Pro náhradní elektrické zdroje (dieselagregát). Technické parametry – viz strana 609. Bezšroubové připojení vodičů.	modrá / bílá (RAL 5005)	V 5599E-A02357 14	1
	Time® **Time® Arbo**	IP 40 16 A, 230 V AC		1 **2** 3 4 **5** 6 7 8	
	2P+PE	**Zásuvka bezpečnostní FI-DOS s vestavěným** **proudovým chráničem, s clonkami** [59] Reziduální pracovní proud $I_{\Delta n}$: 30 mA Typ A, citlivost na střídavý i pulsní proud Jmenovitý proud I_n: 16 A Jmenovitá frekvence: 45 - 60 Hz Vybavovací čas při 5× $I_{\Delta n}$: max. 30 ms Jmenovitý zkratový proud: 3 000 A Odolnost proti impulsním proudům: 3 000 A, 8/20 µs Stupeň ochrany krytím: IP 20 Připojovací průřez: 1,5 až 2,5 mm^2 Vestavná hloubka: 32 mm Instalace je možná v soustavách TN-S, TN-C, TT. Ke svorkám L', N' lze připojit další zásuvky, které budou rovněž pod kontrolou proudového chrániče. Bezšroubové připojení vodičů. Typová řada: S3F1630	bílá / bílá	5526E-A02369 03	1
	Time®	16 A, 230 V AC		1 **2** 3 4 **5** 6 7 8	

Další produkty designové řady Time®, Time® Arbo najdete v kapitolách:
– ABB flexTronics®, ABB-free@home® flex
– ABB-free@home®
– Spínače a zásuvky IP 44, IP 54, IP 55, IP 66
– Zásuvky jiných systémů

Schémata zapojení, rozměrové výkresy a další informace najdete v kapitole Technické údaje.

Poznámky:
[59] Tento produkt bude dostupný pravděpodobně ve 2. pololetí 2024.
N Novinka
V Výběh – v období po 1. 3. 2024 již produkt nemusí být dostupný.
Schéma zapojení k bezpečnostním zásuvkám FI-DOS – viz strana 641.
Exportní typy zásuvek v kapitole „Zásuvky jiných systémů“.

Time®
Rámečky

Pro přístroje	Název	Barva	Objednací číslo	Jednot. bal. ks	
Pro design	**Technické údaje**		**Kompletnost**		
	Rámeček pro elektroinstalační přístroje jednonásobný	bílá / ledová bílá	3901F-A00110 01	20	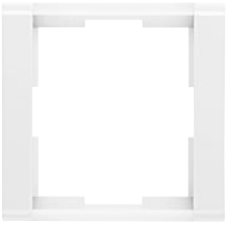
		bílá / bílá	3901F-A00110 03	20	
		titanová	3901F-A00110 08	20	
		starostříbrná	3901F-A00110 32	20/1	
		šampaňská	3901F-A00110 33	20/1	
		antracitová	3901F-A00110 34	20/1	
		ocelová	3901F-A00110 36	20/1	
Time®			1 2 3 4 **5** 6 7 8		
	Rámeček pro elektroinstalační přístroje dvojnásobný vodorovný	bílá / ledová bílá	3901F-A00120 01	10	
		bílá / bílá	3901F-A00120 03	10	
		titanová	3901F-A00120 08	10	
		starostříbrná	3901F-A00120 32	10/1	
		šampaňská	3901F-A00120 33	10/1	
		antracitová	3901F-A00120 34	10/1	
		ocelová	3901F-A00120 36	10/1	
Time®			1 2 3 4 **5** 6 7 8		
	Rámeček pro elektroinstalační přístroje trojnásobný vodorovný	bílá / ledová bílá	3901F-A00130 01	10	
		bílá / bílá	3901F-A00130 03	10	
		titanová	3901F-A00130 08	10/1	
		starostříbrná	3901F-A00130 32	10/1	
		šampaňská	3901F-A00130 33	10/1	
		antracitová	3901F-A00130 34	10/1	
		ocelová	3901F-A00130 36	10/1	
Time®			1 2 3 4 **5** 6 7 8		
	Rámeček pro elektroinstalační přístroje čtyřnásobný vodorovný	bílá / ledová bílá	3901F-A00140 01	10	
		bílá / bílá	3901F-A00140 03	10	
		titanová	3901F-A00140 08	10/1	
		starostříbrná	3901F-A00140 32	10/1	
		šampaňská	3901F-A00140 33	10/1	
		antracitová	3901F-A00140 34	10/1	
		ocelová	3901F-A00140 36	10/1	
Time®			1 2 3 4 **5** 6 7 8		
	Rámeček pro elektroinstalační přístroje pětinásobný vodorovný	bílá / ledová bílá	3901F-A00150 01	10	
		bílá / bílá	3901F-A00150 03	10	
		titanová	3901F-A00150 08	10/1	
		starostříbrná	3901F-A00150 32	10/1	
		šampaňská	3901F-A00150 33	10/1	
		antracitová	3901F-A00150 34	10/1	
		ocelová	3901F-A00150 36	10/1	
Time®			1 2 3 4 **5** 6 7 8		

Poznámky:

Time®
Rámečky

	Pro přístroje	Název	Barva	Objednací číslo	Jednot. bal. ks
	Pro design	**Technické údaje**		**Kompletnost**	
		**Rámeček pro elektroinstalační přístroje dvojnásobný svislý**	bílá / ledová bílá	3901F-A00121 01	10
			bílá / bílá	3901F-A00121 03	10
			titanová	3901F-A00121 08	10/1
			starostříbrná	3901F-A00121 32	10/1
			šampaňská	3901F-A00121 33	10/1
			antracitová	3901F-A00121 34	10/1
			ocelová	3901F-A00121 36	10/1
	Time®			1 2 3 4 5 6 7 8	
		Rámeček pro elektroinstalační přístroje trojnásobný svislý	bílá / ledová bílá	3901F-A00131 01	10
			bílá / bílá	3901F-A00131 03	10
			titanová	3901F-A00131 08	10/1
			starostříbrná	3901F-A00131 32	10/1
			šampaňská	3901F-A00131 33	10/1
			antracitová	3901F-A00131 34	10/1
			ocelová	3901F-A00131 36	10/1
	Time®			1 2 3 4 5 6 7 8	
		Rámeček pro elektroinstalační přístroje čtyřnásobný svislý	bílá / ledová bílá	3901F-A00141 01	10/1
			bílá / bílá	3901F-A00141 03	10/1
			titanová	3901F-A00141 08	10/1
			starostříbrná	3901F-A00141 32	10/1
			šampaňská	3901F-A00141 33	10/1
			antracitová	3901F-A00141 34	10/1
			ocelová	3901F-A00141 36	10/1
	Time®			1 2 3 4 5 6 7 8	

Poznámky:

Time® Arbo
Rámečky

Pro přístroje	Název	Barva	Objednací číslo	Jednot. bal. ks	
Pro design	**Technické údaje**		**Kompletnost**		
	Rámeček pro elektroinstalační přístroje jednonásobný [40]	přírodní javor	3901F-A50110 50J	20/1	
		olše	3901F-A50110 51J	20/1	
		třešeň	3901F-A50110 52J	20/1	
		mahagon	3901F-A50110 53J	20/1	
		wenge	3901F-A50110 54J	20/1	
Time® Arbo			1 2 3 4 **5** 6 7 8		
	Rámeček pro elektroinstalační přístroje dvojnásobný vodorovný [40]	přírodní javor	3901F-A50120 50J	10/1	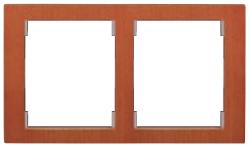
		olše	3901F-A50120 51J	10/1	
		třešeň	3901F-A50120 52J	10/1	
		mahagon	3901F-A50120 53J	10/1	
		wenge	3901F-A50120 54J	10/1	
Time® Arbo			1 2 3 4 **5** 6 7 8		
	Rámeček pro elektroinstalační přístroje trojnásobný vodorovný [40]	přírodní javor	3901F-A50130 50J	10/1	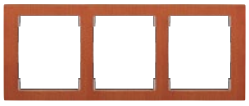
		olše	3901F-A50130 51J	10/1	
		třešeň	3901F-A50130 52J	10/1	
		mahagon	3901F-A50130 53J	10/1	
		wenge	3901F-A50130 54J	10/1	
Time® Arbo			1 2 3 4 **5** 6 7 8		
	Rámeček pro elektroinstalační přístroje čtyřnásobný vodorovný [40]	přírodní javor	3901F-A50140 50J	10/1	
		olše	3901F-A50140 51J	10/1	
		třešeň	3901F-A50140 52J	10/1	
		mahagon	3901F-A50140 53J	10/1	
		wenge	3901F-A50140 54J	10/1	
Time® Arbo			1 2 3 4 **5** 6 7 8		
	Rámeček pro elektroinstalační přístroje dvojnásobný svislý [40]	přírodní javor	Ⓩ 3901F-A50121 50J	10/1	
		olše	Ⓩ 3901F-A50121 51J	10/1	
		třešeň	Ⓩ 3901F-A50121 52J	10/1	
		mahagon	Ⓩ 3901F-A50121 53J	10/1	
		wenge	Ⓩ 3901F-A50121 54J	10/1	
Time® Arbo			1 2 3 4 **5** 6 7 8		
	Rámeček pro elektroinstalační přístroje trojnásobný svislý [40]	přírodní javor	Ⓩ 3901F-A50131 50J	10/1	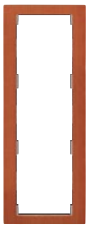
		olše	Ⓩ 3901F-A50131 51J	10/1	
		třešeň	Ⓩ 3901F-A50131 52J	10/1	
		mahagon	Ⓩ 3901F-A50131 53J	10/1	
		wenge	Ⓩ 3901F-A50131 54J	10/1	
Time® Arbo			1 2 3 4 **5** 6 7 8		

Poznámky:

[40] Rámečky řady Time® Arbo jsou vyrobeny z přírodního materiálu (dřevo) s povrchovou úpravou. Barevné odstíny jednotlivých rámečků se proto mohou mírně odlišovat a kresby dřeva mohou být rozdílné. Při instalaci v prostředí se zvýšenou vlhkostí může docházet k rozměrovým změnám rámečků.

Ⓩ Produkt nemusí být skladem; bude dodán nejpozději do 3 týdnů.

← Návrat na obsah

10

Decento®

Decento®

Spínače	187
Žaluziové spínače	188
Sdělovací technika	188
Ostatní přístroje	189
Zásuvky	189



Decento
NOVINKA

10

Decento®



Decento®
Porcelánový originál



bílá



bílá / přírodní buk

bílá / třešeň



černá

Decento
NOVINKA

Decento®
Montážní pokyny pro tvorbu vícenásobných kombinací

V každém interiéru zaujmou spínače a zásuvky Decento® na první pohled. A protože je porcelánové Decento® stylové, jsou vícenásobné kombinace řešeny umístěním jednotlivých přístrojů vedle sebe nebo nad sebou. Tím ještě více vynikne jejich originální design.

Rozpěrky pro přesnou montáž
Pro dokonalé usazení jednotlivých přístrojů do kombinací a zajištění potřebných vzdáleností mezi přístroji se doporučuje, aby středy montážních krabic měly rozteč 91 mm. V případě zapuštěné montáže lze s výhodou využít instalační krabice obj. č. 1055-41 a rozpěrky obj. č. 1159-34 (viz strana 552). Rozpěrky se zacvakávají mezi krabice. Umožňují nastavení ideálních vzdáleností středů instalačních krabic, a tím i mezi jednotlivými rámečky přístrojů Decento®.

Vzdálenost středů krabic 91 mm doporučujeme dodržet jak při instalaci pod omítku, tak do dutých stěn a příček.

Nově je k dispozici také krabice pro nástěnnou montáž přístrojů Decento® (viz strana 551).

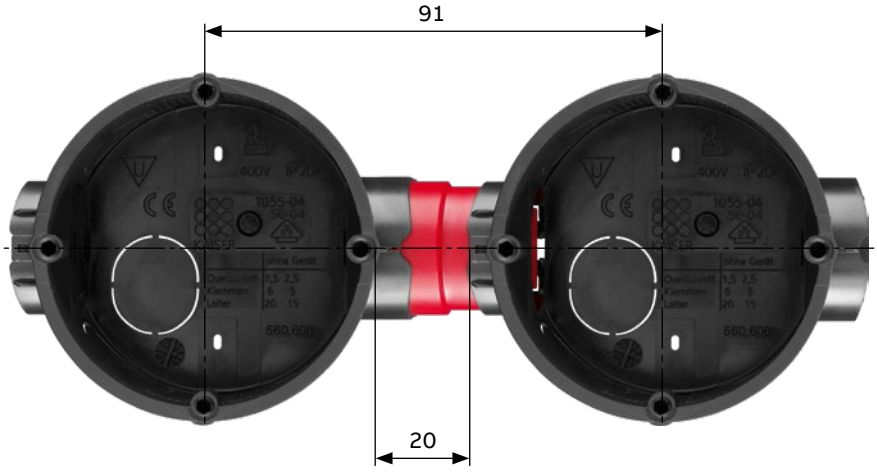

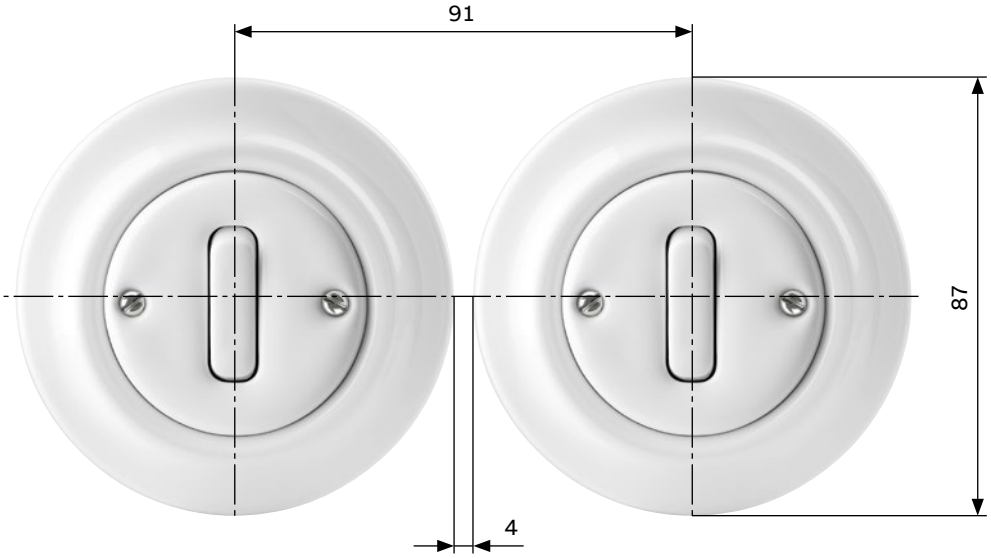

Decento®
Spínače

Řazení	Název	Barva	Objednací číslo	Jednot. bal. ks	
Pro design	**Technické údaje**		**Kompletnost**		
6 (1)	**Přepínač střídavý, otočný** [3]	bílá	3560K-C06345	1	
		bílá / přírodní buk	3560K-C06345 50	1	
		bílá / třešeň	3560K-C06345 52	1	
		černá [43]	3560K-C06345 N	1	
	Bezšroubové připojení vodičů.				
Decento®	10 A, 250 V AC		1 2 **3** 4 5 6 7 8		
7	**Přepínač křížový, otočný** [3]	bílá	3560K-C07345	1	
		bílá / přírodní buk	3560K-C07345 50	1	
		bílá / třešeň	3560K-C07345 52	1	
		černá [43]	3560K-C07345 N	1	
	Bezšroubové připojení vodičů.				
Decento®	10 A, 250 V AC		1 2 **3** 4 5 6 7 8		
6 (1)	**Přepínač střídavý** [3]	bílá	3559K-C06345	1	
		bílá / přírodní buk	3559K-C06345 50	1	
		bílá / třešeň	3559K-C06345 52	1	
		černá [43]	3559K-C06345 N	1	
	Bezšroubové připojení vodičů.				
Decento®	10 AX, 250 V AC		1 2 **3** 4 5 6 7 8		
7	**Přepínač křížový** [3]	bílá	3559K-C07345	1	
		bílá / přírodní buk	3559K-C07345 50	1	
		bílá / třešeň	3559K-C07345 52	1	
		černá [43]	3559K-C07345 N	1	
	Bezšroubové připojení vodičů.				
Decento®	10 AX, 250 V AC		1 2 **3** 4 5 6 7 8		
5	**Přepínač sériový** [3]	bílá	3559K-C05345	1	
		bílá / přírodní buk	3559K-C05345 50	1	
		bílá / třešeň	3559K-C05345 52	1	
		černá [43]	3559K-C05345 N	1	
	Bezšroubové připojení vodičů.				
Decento®	10 AX, 250 V AC		1 2 **3** 4 5 6 7 8		
6/0 (1/0)	**Ovládač přepínací se svorkou N** [3]	bílá	3559K-C86345	1	
		bílá / přírodní buk	3559K-C86345 50	1	
		bílá / třešeň	3559K-C86345 52	1	
		černá [43]	3559K-C86345 N	1	
	Bezšroubové připojení vodičů.				
Decento®	10 A, 250 V AC		1 2 **3** 4 5 6 7 8		
1/0+1/0	**Ovládač zapínací dvojitý** [3]	bílá	3559K-C87345	1	
		bílá / přírodní buk	3559K-C87345 50	1	
		bílá / třešeň	3559K-C87345 52	1	
		černá [43]	3559K-C87345 N	1	
	Bezšroubové připojení vodičů.				
Decento®	10 A, 250 V AC		1 2 **3** 4 5 6 7 8		

Poznámky:
[3] Doutnavku ani LED nelze použít.
[43] K výrobkům Decento® v černé barvě (N) jsou samostatně přiloženy pohledové šrouby v černěném provedení.
Při instalaci více přístrojů ve vodorovném nebo svislém směru doporučujeme rozteč středů instalačních krabic alespoň 91 mm.

Decento®

Spínače • Žaluziové spínače • Sdělovací technika

	Řazení / Pro přístroje	Název	Barva	Objednací číslo	Jednot. bal. ks
	Pro design	**Technické údaje**		**Kompletnost**	
	6+6 (6+1)	**Přepínač střídavý dvojitý**			
			bílá	3559K-C52345	1
			bílá / přírodní buk	3559K-C52345 50	1
			bílá / třešeň	3559K-C52345 52	1
			černá [43]	3559K-C52345 N	1
		Bezšroubové připojení vodičů.			
	Decento®	10 AX / 10 A, 250 V AC		1 2 **3** 4 5 6 7 8	
	1/0+1/0 s blokováním	**Ovládač žaluziový**			
			bílá	3559K-C88345	1
			bílá / přírodní buk	3559K-C88345 50	1
			bílá / třešeň	3559K-C88345 52	1
			černá [43]	3559K-C88345 N	1
		Bezšroubové připojení vodičů.			
	Decento®	10 A, 250 V AC		1 2 **3** 4 5 6 7 8	
	TV+R+SAT	**Zásuvka televizní, rozhlasová a satelitní, koncová**	bílá	5011K-C00403	1
		Umožňuje průchod proudu 500 mA DC a tónového signálu 22 kHz pro napájení a ovládání LNB.	bílá / přírodní buk	5011K-C00403 50	1
			bílá / třešeň	5011K-C00403 52	1
		Jmenovitá impedance vstupů a výstupů: 75 Ω	černá [43]	5011K-C00403 N	1
		Pro koaxiální kabely o průměru 3,6 - 6,8 mm.			
		Doporučuje se účastnická šňůra s přímým konektorem.			
		Upevnění šrouby i drápky.			
		Technické údaje – viz strana 610.			
	Decento®	Typové číslo přístroje: EU 3303		1 2 **3** 4 5 6 7 8	
	RJ45C5U RJ45C6U RJ45C5S RJ45C6AS 1116412-3 1116412-2	**Zásuvka komunikační dvojnásobná**			
		Obsahuje třmen se soklem se 2 otvory pro upevnění dvou komunikačních zásuvek typu Modular-Jack (keystone) nebo záslepky (max. doporučená šířka 18,3 mm).	bílá	5014K-C01018	1
			bílá / přírodní buk	5014K-C01018 50	1
			bílá / třešeň	5014K-C01018 52	1
			černá [43]	5014K-C01018 N	1
		Rozměry otvorů: 19,4 × 14,8 mm			
		ABB s.r.o. dodává pro třmen pouze zásuvky uvedené na straně 350.			
		Do soklu lze zabudovat též např. zásuvky			
	Decento®	keystone firem AMP, Panduit aj.		**1** 2 3 **4 5** 6 7 8	
		**Zásuvka reproduktorová stereofonní**			
		Bezšroubové připojení vodičů od reproduktoru (odpružené svorky). Svorky pro připojení vodičů od zesilovače jsou šroubové.	bílá [25]	❷ 5014K-C00404	1
			černá [25] [43]	❷ 5014K-C00404 N	1
		Pólování vodičů je barevně značeno.			
		Průřez vodičů: max. 10 mm²			
		Upevnění šrouby i drápky.			
	Decento®	Typové číslo přístroje: 0248/05-101		1 2 **3** 4 5 6 7 8	
		**Zásuvka komunikační HDMI**			
		S odlehčovací sponou.	bílá [25]	❼ 5014K-C00432	1
		Pro přenos digitálního video a audio signálu s vysokým rozlišením kabelem HDMI.	černá [25] [43]	❼ 5014K-C00432 N	1
		1 zásuvka HDMI typu A.			
		Šroubové připojení 20žilového kabelu HDMI.			
		Vestavná hloubka: 34 mm			
		Je nutné dodržet max. délku kabelu a poloměry ohybu doporučené výrobcem kabelu nebo připojeného přístroje.			
	Decento®	Typové číslo přístroje: 0261/33-500		1 2 **3** 4 5 6 7 8	
		**Zásuvka komunikační USB**			
		S odlehčovací sponou. Pro komunikaci mobilních koncových zařízení pomocí USB kabelu.	bílá [25]	❼ 5014K-C00420	1
			černá [25] [43]	❼ 5014K-C00420 N	1
		1 zásuvka USB 2.0 typu A.			
		Šroubové připojení 5žilového kabelu USB.			
		Vestavná hloubka: 34 mm			
		Je nutné dodržet max. délku kabelu a poloměry ohybu doporučené výrobcem kabelu nebo připojeného přístroje.			
	Decento®	Typové číslo přístroje: 0261/13-500		1 2 **3** 4 5 6 7 8	

Poznámky:

[25] Kryt je vyroben z plastu.

[43] K výrobkům Decento® v černé barvě (N) jsou samostatně přiloženy pohledové šrouby v černěném provedení.

❷ Produkt nemusí být skladem; bude dodán nejpozději do 3 týdnů.

❼ Výběh – v období po 1. 3. 2024 již produkt nemusí být dostupný.

Při instalaci více přístrojů ve vodorovném nebo svislém směru doporučujeme rozteč středů instalačních krabic alespoň 91 mm.

Decento®

Sdělovací technika • Ostatní přístroje • Zásuvky

Pro přístroje	Název	Barva	Objednací číslo	Jednot. bal. ks	
Pro design	**Technické údaje**		**Kompletnost**		
	Zásuvka propojovací VGA				
	S odlehčovací sponou. Pro přenos analogového video signálu pomocí kabelu VGA. Pro připojení analogového zobrazovacího zařízení (monitoru) k počítači (PC, notebook, laptop). 1 zásuvka VGA typu D. Šroubové připojení 15žilového kabelu VGA. Vestavná hloubka: 34 mm Je nutné dodržet max. délku kabelu a poloměry ohybu doporučené výrobcem kabelu nebo připojeného přístroje.	bílá [25]	Ⓥ 5014K-C00426	1	
		černá [25] [43]	Ⓥ 5014K-C00426 N	1	
Decento®	Typové číslo přístroje: 0261/23-500		1 2 **3** 4 5 6 7 8		
	Přístroj nabíjecí USB				
	Pro současné nabíjení a napájení dvou mobilních koncových zařízení pomocí USB kabelu. Podpora automatické komunikace pro optimalizaci nabíjení. Podpora nabíjecích protokolů: - pro USB-A: Apple MFI s 2,4 A a BC 1.2 s 1,5 A - pro USB-C: Apple MFI s 2,4 A a BC 1.2 s 1,5 A, PD 3.0, QC 4.0, QC 3.0, QC 2.0. Elektronická ochrana před zkratem a přetížením. Výstupy: 1× zásuvka USB typu A, 1× zásuvka USB typu C Jmenovitý proud výstupu USB-A (druhý výstup nepoužit): 3 A Jmenovitý výkon výstupu USB-C (druhý výstup nepoužit): 18 W Klidová spotřeba: 75 mW Nelze používat k datovému přenosu. Pracovní teplota: 0 °C až +35 °C Stupeň krytí: IP 20, SELV Vestavná hloubka: 32 mm	bílá [25]	5014K-C00399	1	
		černá [25] [43]	5014K-C00399 N	1	
Decento®	Typové číslo přístroje: 6475 U-500 2vodičové připojení, 230 V AC, 50/60 Hz		1 2 **3** 4 5 6 7 8		
2P+PE	**Kryt zaslepovací**				
	S kovovým upevňovacím třmenem.	bílá [25]	3902K-C00100	1	
		černá [25] [43]	3902K-C00100 N	1	
Decento®			1 2 **3** 4 5 6 7 8		
2P+PE	**Zásuvka jednonásobná s ochranným kolíkem**				
		bílá	N 6619K-C06347	1	
		bílá / přírodní buk	N 6619K-C06347 50	1	
		bílá / třešeň	N 6619K-C06347 52	1	
		černá [43]	N 6619K-C06347 N	1	
	Bezšroubové připojení vodičů.				
Decento®	16 A, 250 V AC		1 2 **3** 4 5 6 7 8		
2P+PE	**Zásuvka jednonásobná s ochranným kolíkem, s clonkami**				
		bílá [25]	N 6619K-C06357	1	
		bílá / přírodní buk [25]	N 6619K-C06357 50	1	
		bílá / třešeň [25]	N 6619K-C06357 52	1	
		černá [25] [43]	N 6619K-C06357 N	1	
	Bezšroubové připojení vodičů. IP 40				
Decento®	16 A, 250 V AC		1 2 **3** 4 5 6 7 8		
2P+PE	**Zásuvka jednonásobná s ochranným kolíkem**				
		bílá	Ⓥ 5519K-C02347	1	
		bílá / přírodní buk	Ⓥ 5519K-C02347 50	1	
		bílá / třešeň	Ⓥ 5519K-C02347 52	1	
		černá [43]	Ⓥ 5519K-C02347 N	1	
	Bezšroubové připojení vodičů.				
Decento®	16 A, 250 V AC		1 2 **3** 4 5 6 7 8		

Poznámky:

[25] Kryt je vyroben z plastu. [43] K výrobkům Decento® v černé barvě (N) jsou samostatně přiloženy pohledové šrouby v černěném provedení.

N Novinka Ⓩ Produkt nemusí být skladem; bude dodán nejpozději do 3 týdnů. Ⓥ Výběh – v období po 1. 3. 2024 již produkt nemusí být dostupný.

Při instalaci více přístrojů ve vodorovném nebo svislém směru doporučujeme rozteč středů instalačních krabic alespoň 91 mm.

Další produkty designové řady Decento® najdete v kapitolách: Zásuvky jiných systémů, Úložný materiál

Schémata zapojení, rozměrové výkresy a další informace najdete v kapitole Technické údaje.

← Návrat na obsah

11

future® linear

future® linear

Spínače	194
Sdělovací technika	194
Termostaty	195
Časové spínače	195
Stmívače	196
Snímače pohybu	196
Dálkové ovládání	197
Žaluziové spínače	197
AudioWorld	198
LED osvětlení	198
Ostatní přístroje	198
Zásuvky	199
Rámečky	201



future
linear
NOVINKA

11

future® linear



future® linear
Nadčasovost je budoucnost

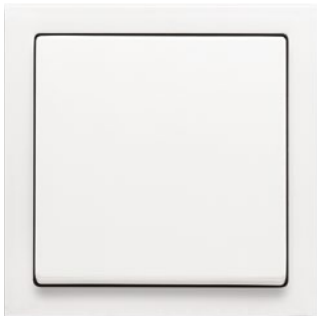

studio bílá

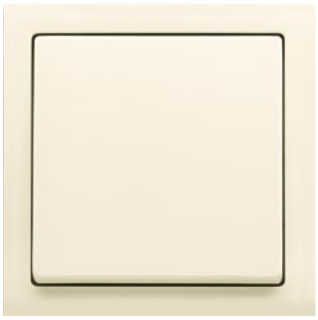

slonová kost



hliníková stříbrná

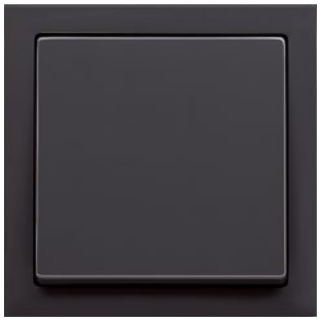

antracitová



ušlechtilá ocel

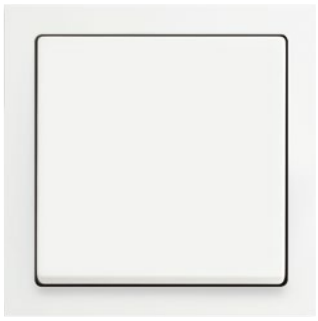

mechová bílá*



mechová černá*



future
linear
NOVINKA

—
* Softtouch – hmatem příjemně vnímatelný
a současně velmi odolný matný povrch

future® linear
Spínače • Sdělovací technika

	Pro přístroje	Název	Barva	Objednací číslo	Jednot. bal. ks
	Pro design	**Technické údaje**		**Kompletnost**	
	3559-A01345 3559-A06345 3559-A07345 3559-A91345 3559-A86345	**Kryt jednoduchý** Pro spínače řazení 1, 6, 7. Pro ovládače řazení 1/0, 6/0.	antracitová slonová kost hliníková stříbrná studio bílá ušlechtilá ocel [44] mechová bílá mechová černá	3559B-A0065181 3559B-A0065182 3559B-A0065183 3559B-A0065184 3559B-A00651866 3559B-A00651884 3559B-A00651885	20/1 20/1 20/1 20/1 20/1 20/1 20/1
	future® linear			1 2 3 **4** 5 6 7 8	
	3559-A01345 3559-A21345 3559-A06345 3559-A25345 3559-A07345 3559-A91345 3559-A86345	**Kryt jednoduchý s čirým průzorem** Pro spínače řazení 1So, 1S, 6So, 6S, 7So. Pro ovládače řazení 1/0So (1/0S), 6/0So (6/0S).	antracitová slonová kost hliníková stříbrná studio bílá ušlechtilá ocel [44] mechová bílá mechová černá	3559B-A0065381 3559B-A0065382 3559B-A0065383 3559B-A0065384 3559B-A00653866 3559B-A00653884 3559B-A00653885	20/1 20/1 20/1 20/1 20/1 20/1 20/1
	future® linear			1 2 3 **4** 5 6 7 8	
	2CKA001012A2042 1011-0-0816 CZ	**Kryt jednoduchý s červeným průzorem, s potiskem** Pro spínače řazení 2S (2), 3. U řazení 3 nelze použít doutnavku.	antracitová slonová kost hliníková stříbrná studio bílá ušlechtilá ocel [44] mechová bílá mechová černá	2CKA001751A2927 2CKA001751A2742 2CKA001751A2954 2CKA001751A2750 2CKA001751A2961 2CKA001751A3028 2CKA001751A3042	10/1 10/1 10/1 10/1 10/1 10/1 10/1
	future® linear	Typové číslo: 1788-8xx		1 2 3 **4** 5 6 7 8	
	3559-A05345 3559-A52345 3559-A53345 3559-A87345	**Kryt dělený** Pro spínače řazení 5, 6+6 (6+1), 6+6/0 (6+1/0). Pro ovládač řazení 1/0+1/0.	antracitová slonová kost hliníková stříbrná studio bílá ušlechtilá ocel [44] mechová bílá mechová černá	3559B-A0065281 3559B-A0065282 3559B-A0065283 3559B-A0065284 3559B-A00652866 3559B-A00652884 3559B-A00652885	20/1 20/1 20/1 20/1 20/1 20/1 20/1
	future® linear			1 2 3 **4** 5 6 7 8	
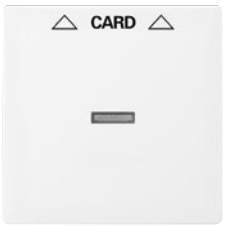	2CKA001012A1713	**Kryt spínače kartového**	antracitová slonová kost hliníková stříbrná studio bílá ušlechtilá ocel [44] mechová bílá mechová černá	2CKA001710A3639 2CKA001710A3640 2CKA001710A3670 2CKA001710A3641 2CKA001710A3757 2CKA001710A3928 2CKA001710A3905	10/1 10/1 10/1 10/1 10/1 10/1 10/1
	future® linear	Typové číslo: 1792-8xx		1 2 3 **4** 5 6 7 8	
	2CKA001101A0918	**Kryt spínače s otočným ovladačem** Pro trojstupňový spínač s nulovou polohou.	antracitová slonová kost hliníková stříbrná studio bílá ušlechtilá ocel [44] mechová bílá mechová černá	2CKA001710A3644 2CKA001710A3645 2CKA001710A3671 2CKA001710A3646 2CKA001710A3758 2CKA001710A3890 2CKA001710A3913	10/1 10/1 10/1 10/1 10/1 10/1 10/1
	future® linear	Typové číslo: 2542 DR/01-8xx		1 2 3 **4** 5 6 7 8	
	5011-A3503 5011-A3607 5011-A3614 5011-A3303	**Kryt zásuvky televizní, rozhlasové (a satelitní)**	antracitová slonová kost hliníková stříbrná studio bílá ušlechtilá ocel [44] mechová bílá mechová černá	2CKA001724A4252 2CKA001724A2758 2CKA001724A4262 2CKA001724A2774 2CKA001724A4271 2CKA001724A4293 2CKA001724A4298	10/1 10/1 10/1 10/1 10/1 10/1 10/1
	future® linear	Typové číslo: 1743-8xx		1 2 3 **4** 5 6 7 8	

Poznámky:
[44] Skutečný kovový povrch. Skutečný kov a imitace kovu se mohou vzhledově lišit.
Produkt nemusí být skladem; bude dodán nejpozději do 3 týdnů.

future® linear

Sdělovací technika • Termostaty • Časové spínače

Pro přístroje	Název	Barva	Objednací číslo	Jednot. bal. ks	
Pro design	**Technické údaje**		**Kompletnost**		
2CKA000230A0403 2CKA000230A0404 2CKA000230A0432 2CKA000230A0420 2CKA000230A0426 2CKA006400A0399	**Kryt zásuvky reproduktorové, komunikační přímé nebo přístroje nabíjecího USB** Pro stereofonní reproduktorovou zásuvku (2CKA000230A0403, 2CKA000230A0404), pro komunikační zásuvky HDMI, USB, VGA nebo pro nabíjecí přístroj USB.	antracitová slonová kost hliníková stříbrná studio bílá ušlechtilá ocel [44] mechová bílá mechová černá	➋ 2CKA001710A3613 ➋ 2CKA001710A3144 ➋ 2CKA001710A3659 2CKA001710A3162 ➋ 2CKA001710A3765 ➋ 2CKA001710A3926 ➋ 2CKA001710A3903	10/1 10/1 10/1 10/1 10/1 10/1 10/1	
future® linear	Typové číslo: 1766-8xx		1 2 3 **4** **5** 6 7 8		
5014A-B10.. 2CKA001764A.... 5014A-A030..	**Kryt zásuvky komunikační** S popisovým polem. S kovovým upevňovacím třmenem. Pro různé komunikační nebo reproduktorové zásuvky s použitím odpovídající nosné masky (viz strany 351, 352, 348).	antracitová slonová kost hliníková stříbrná studio bílá ušlechtilá ocel [57] mechová bílá mechová černá	2CKA001724A4253 2CKA001724A2759 2CKA001724A4263 2CKA001724A2761 2CKA001724A4272 2CKA001724A4307 2CKA001724A4299	10/1 10/1 10/1 10/1 10/1 10/1 10/1	
future® linear	Typové číslo: 1758-8xx		1 2 3 **4** **5** **6** 7 8		
	Kryt zásuvky komunikační S popisovým polem a krycími clonkami. Pro třmen se soklem 2CKA001753A8055, 2CKA001753A8057.	antracitová slonová kost hliníková stříbrná studio bílá ušlechtilá ocel [44] mechová bílá mechová černá	2CKA001710A3627 2CKA001710A3158 2CKA001710A3676 2CKA001710A3176 2CKA001710A3767 2CKA001710A3887 2CKA001710A3910	10/1 10/1 10/1 10/1 10/1 10/1 10/1	
future® linear	Typové číslo: 1800-8xx		1 2 3 **4** **5** 6 7 8		
2CKA001032A0525 2CKA001032A0528 2CKA001032A0531	**Kryt termostatu prostorového s otočným ovladačem** S upevňovací maticí. Pro prostorový termostat se zapínacím nebo přepínacím kontaktem. Pro termostat pro topení/chlazení.	antracitová slonová kost hliníková stříbrná studio bílá ušlechtilá ocel [44] mechová bílá mechová černá	N 2CKA001710A4198 N 2CKA001710A4199 N 2CKA001710A4200 N 2CKA001710A4202 N 2CKA001710A4203 N 2CKA001710A4204 N 2CKA001710A4205	10/1 10/1 10/1 10/1 10/1 10/1 10/1	
future® linear	Typové číslo: 1794 R-8xx		1 2 3 **4** **5** 6 7 8		
2CKA001032A0498	**Kryt termostatu s otočným ovládáním** Pro přístroj termostatu pro podlahové vytápění.	antracitová slonová kost hliníková stříbrná studio bílá ušlechtilá ocel [57] mechová bílá mechová černá	V 2CKA001710A3630 V 2CKA001710A3568 V 2CKA001710A3669 V 2CKA001710A3569 V 2CKA001710A3756 V 2CKA001710A3886 V 2CKA001710A3909	10/1 10/1 10/1 10/1 10/1 10/1 10/1	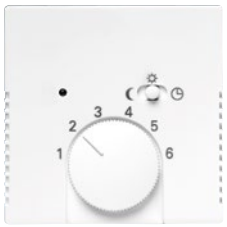
future® linear	Typové číslo: 1795-8xx		1 2 3 **4** **5** 6 7 8		
2CHX880040A0033 2CKA006410A0393 2CKA006410A0399 2CKA001032A0518	**Kryt pro přístroje s displejovým modulem** Pro termostat se spínacími hodinami, časovač Busch-Timer®, ovladač časovací komfortní Busch-Timer® nebo snímač kvality vzduchu.	antracitová slonová kost hliníková stříbrná studio bílá ušlechtilá ocel [57] mechová bílá mechová černá	➋ 2CKA006430A0303 ➋ 2CKA006430A0304 ➋ 2CKA006430A0305 2CKA006430A0306 ➋ 2CKA006430A0344 ➋ 2CKA006430A0388 ➋ 2CKA006430A0389	10/1 10/1 10/1 10/1 10/1 10/1 10/1	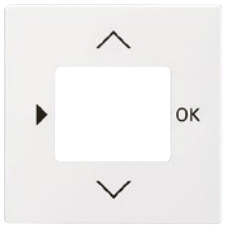
future® linear	Typové číslo: 6435-8xx		1 2 3 **4** **5** 6 7 8		
2CKA001043A0124	**Kryt ovládače časového mechanického**	antracitová slonová kost hliníková stříbrná studio bílá ušlechtilá ocel [57] mechová bílá mechová černá	➋ 2CKA001753A0265 ➋ 2CKA001753A0266 ➋ 2CKA001753A0267 2CKA001753A0301 ➋ 2CKA001753A0302 ➋ 2CKA001753A0303 ➋ 2CKA001753A0304	10/1 10/1 10/1 10/1 10/1 10/1 10/1	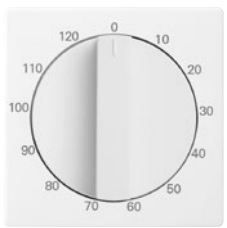
future® linear	Typové číslo: 1771-8xx-103		1 2 3 **4** **5** 6 7 8		

Poznámky:
[44] Skutečný kovový povrch. Skutečný kov a imitace kovu se mohou vzhledově lišit.
[57] Imitace kovu nástřikem na plastu. Skutečný kov a imitace kovu se mohou vzhledově lišit.
N Novinka
➋ Produkt nemusí být skladem; bude dodán nejpozději do 3 týdnů.
V Výběr – v období po 1. 3. 2024 již produkt nemusí být dostupný.

future® linear
Stmívače • Snímače pohybu

	Pro přístroje	Název	Barva	Objednací číslo	Jednot. bal. ks
	Pro design	**Technické údaje**		**Kompletnost**	
	2CKA006512A0345 2CKA006515A0704 2CKA006520A0227 2CKA006599A2035 [16] 2CKA006599A2988 2CKA006599A2987 2CKA006599A3026 2CKA006599A3025	**Kryt stmívače s otočným ovladačem** S upevňovací maticí a doutnavkou. Náhradní doutnavka: 2CKA006599A0518	antracitová slonová kost hliníková stříbrná studio bílá ušlechtilá ocel [44] mechová bílá mechová černá	2CKA006599A2950 2CKA006599A2951 2CKA006599A2952 2CKA006599A2953 2CKA006599A2959 2CKA006599A2961 2CKA006599A2966	10/1 10/1 10/1 10/1 10/1 10/1 10/1
	future® linear	Typové číslo: 6540-8xx-102		1 2 3 **4** 5 6 7 8	
	2CKA006500A0013 2CKA006400A0099 2CKA006200A0281	**Kryt stmívače krátkocestného flex** Pro kompletaci je kromě přístroje a rámečku nutný ještě ovládací prvek 2CKA006400A0099 (bez možnosti vzdáleného ovládání) nebo 2CKA006200A0281 (s integrovaným Bluetooth komunikátorem). Více informací v kapitole ABB flexTronics®, ABB-free@home® flex na str. 234, 240.	antracitová slonová kost hliníková stříbrná studio bílá ušlechtilá ocel [57] mechová bílá mechová černá	2CKA006220A0137 2CKA006220A0516 2CKA006220A0138 2CKA006220A0139 2CKA006220A0533 2CKA006220A0601 2CKA006220A0618	10/1 10/1 10/1 10/1 10/1 10/1 10/1
	future® linear	Typové číslo: SR-1-8xx		1 2 3 **4** 5 6 7 8	
	2CKA006800A3042 2CKA006800A3045 2CKA006800A3048 2CKA006500A0013 2CKA006800A3051	**Snímač spínače automatického Busch-Wächter® 180 flex, Basic-Sensor, se selektivní čočkou** Kompatibilní se spínacími a stmívacími přístroji flex. Úhel pokrytí: 180° (1 snímací rovina) [23] Doporučená montážní výška: 0,8 - 1,2 m (viz strana 624) Nastavitelné hodnoty (na zadní straně krytu): – prahové osvětlení (1 - 500 lx, denní režim, test) – zpoždění vypnutí (10 s - 10 min., impuls 1 s) Pracovní teplota: –5 °C až +45 °C Nelze ovládat na dálku přes Bluetooth pomocí aplikace pro smartphone/tablet. Typové číslo: 64761-8xx-500	antracitová slonová kost hliníková stříbrná studio bílá ušlechtilá ocel [57] mechová bílá mechová černá	2CKA006800A2921 2CKA006800A2923 2CKA006800A2925 2CKA006800A2927 2CKA006800A2936 2CKA006800A2931 2CKA006800A2933	1 1 1 1 1 1 1
	future® linear	**Snímač je nutné doplnit vhodným spínacím přístrojem podle druhu a velikosti zátěže.**		1 2 3 **4** 5 6 7 8	
	2CKA006800A3042 2CKA006800A3045 2CKA006800A3048 2CKA006500A0013 2CKA006800A3051	**Snímač spínače automatického Busch-Wächter® 180 flex, Komfort-Sensor, se selektivní čočkou** Kompatibilní se spínacími a stmívacími přístroji flex. Úhel pokrytí: 180° (1 snímací rovina) [23] Doporučená montážní výška: 0,8 - 1,2 m (viz strana 624) Nastavitelné hodnoty (na zadní straně krytu): – prahové osvětlení (1 - 500 lx, denní režim, test) – zpoždění vypnutí (10 s - 10 min., impuls 1 s) Pracovní teplota: –5 °C až +45 °C Možnost ovládání stiskem horní/dolní části krytu: dočasné nebo trvalé zapnutí/vypnutí (indikace pomocí LED) Volitelná funkce varování před vypnutím. Nelze ovládat na dálku přes Bluetooth pomocí aplikace pro smartphone/tablet. Typové číslo: 64762-8xx-500	antracitová slonová kost hliníková stříbrná studio bílá ušlechtilá ocel [57] mechová bílá mechová černá	2CKA006800A2958 2CKA006800A2960 2CKA006800A2962 2CKA006800A2964 2CKA006800A2973 2CKA006800A2968 2CKA006800A2970	1 1 1 1 1 1 1
	future® linear	**Snímač je nutné doplnit vhodným spínacím přístrojem podle druhu a velikosti zátěže.**		1 2 3 **4** 5 6 7 8	

Poznámky:
[16] Osvětlení krytu doutnavkou ani LED nelze použít.
[23] Součástí dodávky je samolepicí clonka pro úpravu oblasti zachycení.
[44] Skutečný kovový povrch. Skutečný kov a imitace kovu se mohou vzhledově lišit.
[57] Imitace kovu nástřikem na plastu. Skutečný kov a imitace kovu se mohou vzhledově lišit.
Produkt nemusí být skladem; bude dodán nejpozději do 3 týdnů.

future® linear

Snímače pohybu • Dálkové ovládání • Žaluziové spínače

Pro přístroje	Název	Barva	Objednací číslo	Jednot. bal. ks	
Pro design	**Technické údaje**		**Kompletnost**		
2CKA006800A3042 2CKA006800A3045 2CKA006800A3048 2CKA006500A0013 2CKA006800A3051	**Snímač spínače automatického Busch-Wächter® 180 flex, Komfort-Sensor, s vícenásobnou čočkou** Kompatibilní se spínacími a stmívacími přístroji flex. Úhel pokrytí: 180° (4 snímací roviny, vhodné např. na schodiště) Oblast zachycení závisí na montážní výšce 0,8 - 1,2 m, příp. 2,2 m (viz strana 624). Nastavitelné hodnoty (na zadní straně krytu): – prahové osvětlení (1 - 500 lx, denní režim, test) – zpoždění vypnutí (10 s - 10 min., impuls 1 s) Pracovní teplota: –5 °C až +45 °C Možnost ovládání stiskem horní/dolní části krytu: dočasné nebo trvalé zapnutí/vypnutí (indikace pomocí LED) Volitelná funkce varování před vypnutím. Nelze ovládat na dálku přes Bluetooth pomocí aplikace pro smartphone/tablet. Typové číslo: 64764-8xx-500	antracitová slonová kost hliníková stříbrná studio bílá ušlechtilá ocel [57] mechová bílá mechová černá	2CKA006800A2995 2CKA006800A2997 2CKA006800A2999 2CKA006800A3001 2CKA006800A3010 2CKA006800A3005 2CKA006800A3007	1 1 1 1 1 1 1	
future® linear	**Snímač je nutné doplnit vhodným spínacím přístrojem podle druhu a velikosti zátěže.**		1 2 3 **4** **5** 6 7 8		
	Sada Friends of Hue smart switch Inteligentní ovladač pro bezdrátové dálkové spínání a stmívání svítidel Philips Hue. Možnost využívání dvou světelných scén. Bezbateriové bezúdržbové provedení. Lze používat také v rámci systémové instalace ABB-free@home®. Vyžaduje Philips Hue Bridge 2. generace (hranatý tvar) a Philips Hue App (verze 3.2 nebo vyšší). Obsahuje vysílač Friends of Hue smart switch, ovládací kryt, rámeček, základnu a oboustranně lepicí pásky. Upevnění na povrch nebo k instalační krabici.	studio bílá	2CKA006710A0011	1	
future® linear	Typové číslo: 6716 UJ-84-500		1 2 **3** 4 5 6 7 8		
2CKA006710A0015 2CKA006710A0014 2CKA006710A0011	**Kryt pro chytrý ovladač** Pro kompletaci sady Bluetooth Low Energy smart switch. Pro kompletaci nebo změnu barevného provedení sady Friends of Hue smart switch.	antracitová slonová kost hliníková stříbrná studio bílá ušlechtilá ocel [57] mechová bílá mechová černá	2CKA006730A0133 2CKA006730A0134 2CKA006730A0135 2CKA006730A0136 2CKA006730A0139 2CKA006730A0140 2CKA006730A0141	10/1 10/1 10/1 10/1 10/1 10/1 10/1	
future® linear	Typové číslo: 6736 FoH-8xx		1 2 3 4 5 6 7 **8**		
2CKA001012A1309 2CKA001413A0590	**Kryt spínače žaluziového dělený s potiskem** Pro spínač řazení 1+1 s blokováním. Pro ovládač řazení 1/0+1/0 s blokováním.	antracitová slonová kost hliníková stříbrná studio bílá ušlechtilá ocel [44] mechová bílá mechová černá	2CKA001751A2934 2CKA001751A2748 2CKA001751A2944 2CKA001751A2756 2CKA001751A2964 2CKA001751A3022 2CKA001751A3036	10/1 10/1 10/1 10/1 10/1 10/1 10/1	
future® linear	Typové číslo: 1785 JA-8xx		1 2 3 **4** **5** 6 7 8		
2CKA001101A0534 2CKA001101A0542 2CKA001101A0559 2CKA001101A0567	**Kryt spínače žaluziového s otočným ovladačem** Pro spínač řazení 1+1 (6+6) s blokováním. Pro ovládač řazení 1/0+1/0 (6/0+6/0) s blokováním.	antracitová slonová kost hliníková stříbrná studio bílá ušlechtilá ocel [44] mechová bílá mechová černá	2CKA001710A3623 2CKA001710A3154 2CKA001710A3661 2CKA001710A3172 2CKA001710A3748 2CKA001710A3872 2CKA001710A3894	10/1 10/1 10/1 10/1 10/1 10/1 10/1	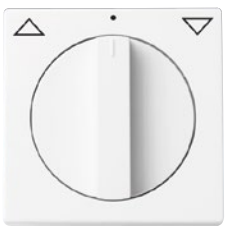
future® linear	Typové číslo: 1740-8xx		1 2 3 **4** **5** 6 7 8		

Poznámky:

[44] Skutečný kovový povrch. Skutečný kov a imitace kovu se mohou vzhledově lišit.

[57] Imitace kovu nástřikem na plastu. Skutečný kov a imitace kovu se mohou vzhledově lišit.

Produkt nemusí být skladem; bude dodán nejpozději do 3 týdnů.

future® linear

Žaluziové spínače • AudioWorld • LED osvětlení • Ostatní přístroje

	Pro přístroje	Název	Barva	Objednací číslo	Jednot. bal. ks
	Pro design	**Technické údaje**		**Kompletnost**	
	2CKA006400A0096 2CKA006400A0099 2CKA006200A0281	**Kryt spínače žaluziového krátkocestného flex** Pro kompletaci je kromě přístroje a rámečku nutný ještě ovládací prvek 2CKA006400A0099 (bez možnosti vzdáleného ovládání) nebo 2CKA006200A0281 (s integrovaným Bluetooth komunikátorem). Více informací v kapitole ABB flexTronics®, ABB-free@home® flex na str. 234, 240.	antracitová slonová kost hliníková stříbrná studio bílá ušlechtilá ocel [57] mechová bílá mechová černá	❷ 2CKA006220A0143 ❷ 2CKA006220A0518 ❷ 2CKA006220A0144 2CKA006220A0145 ❷ 2CKA006220A0535 ❷ 2CKA006220A0603 ❷ 2CKA006220A0620	10/1 10/1 10/1 10/1 10/1 10/1 10/1
	future® linear	Typové číslo: SRB-1-8xx		1 2 3 **4** 5 6 7 8	
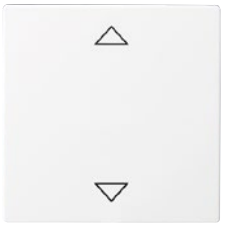	2CKA006410A0378 2CKA006410A0380	**Kryt spínače žaluziového Busch-Jalousiecontrol® II s krátkocestným ovladačem**	antracitová slonová kost hliníková stříbrná studio bílá ušlechtilá ocel [57] mechová bílá mechová černá	ⓥ 2CKA006430A0326 ⓥ 2CKA006430A0327 ⓥ 2CKA006430A0328 ⓥ 2CKA006430A0329 ⓥ 2CKA006430A0343 ⓥ 2CKA006430A0385 ⓥ 2CKA006430A0386	1 1 1 1 1 1 1
	future® linear	Typové číslo: 6430-8xx-102		1 2 3 **4** 5 6 7 8	
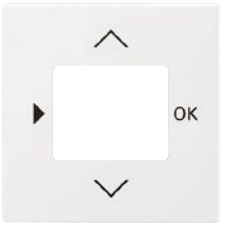	2CHX880040A0033 2CKA006410A0393 2CKA006410A0399 2CKA001032A0518	**Kryt pro přístroje s displejovým modulem** Pro termostat se spínacími hodinami, časovač Busch-Timer®, ovladač časovací komfortní Busch-Timer® nebo snímač kvality vzduchu.	antracitová slonová kost hliníková stříbrná studio bílá ušlechtilá ocel [57] mechová bílá mechová černá	❷ 2CKA006430A0303 ❷ 2CKA006430A0304 ❷ 2CKA006430A0305 2CKA006430A0306 ❷ 2CKA006430A0344 ❷ 2CKA006430A0388 ❷ 2CKA006430A0389	10/1 10/1 10/1 10/1 10/1 10/1 10/1
	future® linear	Typové číslo: 6435-8xx		1 2 3 **4** 5 6 7 8	
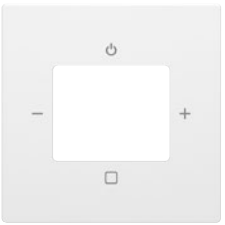	2CKA008200A0276 2CKA008200A0279 2CKA008200A0153	**Kryt zesilovače s tunerem FM nebo internetového rádia Busch-iNet**	antracitová slonová kost hliníková stříbrná studio bílá ušlechtilá ocel [57] mechová bílá mechová černá	❷ 2CKA008200A0249 ❷ 2CKA008200A0251 ❷ 2CKA008200A0253 2CKA008200A0255 ❷ 2CKA008200A0264 ❷ 2CKA008200A0259 ❷ 2CKA008200A0261	10/1 10/1 10/1 10/1 10/1 10/1 10/1
	future® linear	Typové číslo: 8252-8xx-101-500		1 2 3 **4** 5 6 7 8	
	2CKA008200A0042	**Kryt pro reproduktor** Pro zapuštěný reproduktor. S kulatou mřížkou.	antracitová slonová kost hliníková stříbrná studio bílá ušlechtilá ocel [57] mechová bílá mechová černá	❷ 2CKA008200A0078 ❷ 2CKA008200A0079 ❷ 2CKA008200A0080 2CKA008200A0081 ❷ 2CKA008200A0087 ❷ 2CKA008200A0123 ❷ 2CKA008200A0126	10/1 10/1 10/1 10/1 10/1 10/1 10/1
	future® linear	Typové číslo: 8253-8xx		1 2 3 **4** 5 6 7 8	
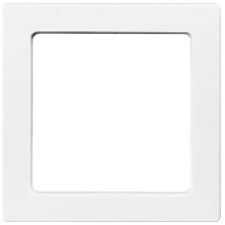	2CKA001511A0115	**Kryt přístroje osvětlení s LED** Součástí dodávky je průhledná fólie s různými symboly.	antracitová slonová kost hliníková stříbrná studio bílá ušlechtilá ocel [57] mechová bílá mechová černá	❷ 2CKA001731A1921 ❷ 2CKA001731A1922 ❷ 2CKA001731A1950 2CKA001731A1923 ❷ 2CKA001731A1955 ❷ 2CKA001731A1978 ❷ 2CKA001731A1980	1 1 1 1 1 1 1
	future® linear	Typové číslo: 1716-8xx		1 2 3 **4** 5 6 7 8	
		**Vývodka kabelová** Pro přechod z pevné instalace na pohyblivý přívod. S odlehčovací sponou. Propojovací svorkovnice není součástí dodávky. Průměr kabelu pohyblivého přívodu: max. 13 mm	antracitová slonová kost hliníková stříbrná studio bílá ušlechtilá ocel [44] mechová bílá mechová černá	❷ 2CKA001710A3614 ❷ 2CKA001710A3145 ❷ 2CKA001710A3665 2CKA001710A3163 ❷ 2CKA001710A3752 ❷ 2CKA001710A3878 ❷ 2CKA001710A3900	10/1 10/1 10/1 10/1 10/1 10/1 10/1
	future® linear	Typové číslo: 1749-8xx		1 **2** 3 4 5 6 7 8	

Poznámky:
[44] Skutečný kovový povrch. Skutečný kov a imitace kovu se mohou vzhledově lišit.
[57] Imitace kovu nástřikem na plastu. Skutečný kov a imitace kovu se mohou vzhledově lišit.
❷ Produkt nemusí být skladem; bude dodán nejpozději do 3 týdnů.
ⓥ Výběh – v období po 1. 3. 2024 již produkt nemusí být dostupný.

future® linear
Ostatní přístroje • Zásuvky

Řazení	Název	Barva	Objednací číslo	Jednot. bal. ks	
Pro design	**Technické údaje**		**Kompletnost**		
	Kryt zaslepovací				
	S kovovým upevňovacím třmenem.	antracitová	2CKA001710A3612	10/1	
		slonová kost	2CKA001710A3143	10/1	
		hliníková stříbrná	2CKA001710A3664	10/1	
		studio bílá	2CKA001710A3161	10/1	
		ušlechtilá ocel [44]	2CKA001710A3751	10/1	
		mechová bílá	2CKA001710A3873	10/1	
		mechová černá	2CKA001710A3895	10/1	
future® linear	Typové číslo: 1742-8xx		1 **2** 3 4 **5** 6 7 8		
	Zásuvka centrálního vysávání				
	Zásuvka je určena pro systémy centrálního vysávání s trubicemi o průměru 51 mm (s kónickou koncovkou o délce 32 až 36 mm a průměrech 37,5/37,0 až 38,5/38 mm). Pro vysávací jednotky s podtlakem 10 - 45 kPa. Základna je součástí dodávky.	antracitová	Ⓩ 5530B-A6703081	8/1	
		slonová kost	Ⓩ 5530B-A6703082	8/1	
		hliníková stříbrná	Ⓩ 5530B-A6703083	8/1	
		studio bílá	5530B-A6703084	8/1	
		ušlechtilá ocel [57]	Ⓩ 5530B-A67030866	8/1	
		mechová bílá	Ⓩ 5530B-A67030884	8/1	
		mechová černá	Ⓩ 5530B-A67030885	8/1	
future® linear			1 **2** 3 4 **5** 6 7 8		
2P+PE	**Zásuvka jednonásobná s ochranným kolíkem, s clonkami**	antracitová	N 6619B-A0635781	10/1	
		slonová kost	N 6619B-A0635782	10/1	
		hliníková stříbrná	N 6619B-A0635783	10/1	
		studio bílá	N 6619B-A0635784	10/1	
		ušlechtilá ocel [44]	N 6619B-A06357866	10/1	
		mechová bílá	N 6619B-A06357884	10/1	
	Bezšroubové připojení vodičů. IP 40	mechová černá	N 6619B-A06357885	10/1	
future® linear	16 A, 250 V AC		1 **2** 3 4 **5** 6 7 8		
2P+PE	**Zásuvka jednonásobná s ochranným kolíkem, s clonkami, s USB nabíjením** [59]	antracitová	N 2CKA002017A1913	1	
		slonová kost	N 2CKA002017A1914	1	
		hliníková stříbrná	N 2CKA002017A1915	1	
		studio bílá	N 2CKA002017A1916	1	
		ušlechtilá ocel [57]	N 2CKA002017A1920	1	
		mechová bílá	N 2CKA002017A1918	1	
		mechová černá	N 2CKA002017A1919	1	
	Pro současné používání zásuvky a nabíjení nebo napájení dvou mobilních koncových zařízení pomocí USB kabelu typu A nebo C. Výstup USB-A: podpora nabíjecího protokolu Apple MFI s 2,4 A a BC 1.2 s 1,5 A. Výstup USB-C: podpora nabíjecího protokolu USB PD (Power Delivery) s 3 A, Apple MFi s 2,4 A a BC 1.2 DCP s 1,5 A. Elektronická ochrana před zkratem a přetížením. Jmen. proud jednoho výstupu (druhý výstup nepoužit): 3 A. Klidová spotřeba: 75 mW. Nelze používat k datovému přenosu. Pracovní teplota: 0 °C až +35 °C. Stupeň krytí: IP 20, SELV. Vestavná hloubka: 39,5 mm. Bezšroubové připojení vodičů. Typové číslo: 20 MUCB2USBAC-8xx-500				
future® linear	16 A, 230 V AC , 50/60 Hz		1 **2** 3 4 **5** 6 7 8		
2P+PE	**Zásuvka jednonásobná s ochranným kolíkem, s clonkami, s ochranou před přepětím** [59]	antracitová	N 6699B-A0635781	1	
		slonová kost	N 6699B-A0635782	1	
		hliníková stříbrná	N 6699B-A0635783	1	
		studio bílá	N 6699B-A0635784	1	
		ušlechtilá ocel [44]	N 6699B-A06357866	1	
		mechová bílá	N 6699B-A06357884	1	
	Optická signalizace poruchy. Technické parametry – viz strana 609. Bezšroubové připojení vodičů. IP 40	mechová černá	N 6699B-A06357885	1	
future® linear	16 A, 230 V AC		1 **2** 3 4 **5** 6 7 8		
2P+PE	**Zásuvka jednonásobná s ochranným kolíkem, s clonkami**	antracitová	Ⓥ 5519B-A0235781	10/1	
		slonová kost	Ⓥ 5519B-A0235782	10/1	
		hliníková stříbrná	Ⓥ 5519B-A0235783	10/1	
		studio bílá	Ⓥ 5519B-A0235784	10/1	
		ušlechtilá ocel [44]	Ⓥ 5519B-A02357866	10/1	
		mechová bílá	Ⓥ 5519B-A02357884	10/1	
		mechová černá	Ⓥ 5519B-A02357885	10/1	
	Bezšroubové připojení vodičů.				
future® linear	16 A, 250 V AC		1 **2** 3 4 **5** 6 7 8		

Poznámky:
[44] Skutečný kovový povrch. Skutečný kov a imitace kovu se mohou vzhledově lišit.
[57] Imitace kovu nástřikem na plastu. Skutečný kov a imitace kovu se mohou vzhledově lišit.
[59] Tento produkt bude dostupný pravděpodobně ve 2. pololetí 2024.
N Novinka Ⓩ Produkt nemusí být skladem; bude dodán nejpozději do 3 týdnů.
Ⓥ Výběh – v období po 1. 3. 2024 již produkt nemusí být dostupný.

future® linear
Zásuvky

	Řazení	Název	Barva	Objednací číslo	Jednot. bal. ks
	Pro design	**Technické údaje**		**Kompletnost**	
	2P+PE	**Zásuvka jednonásobná**			
		s ochranným kolíkem, s clonkami,	antracitová	Ⓥ 2CKA002017A1903	1
		s USB nabíjením	slonová kost	Ⓥ 2CKA002017A1889	1
		Pro současné používání zásuvky a nabíjení	hliníková stříbrná	Ⓥ 2CKA002017A1890	1
		nebo napájení dvou mobilních koncových	studio bílá	Ⓥ 2CKA002017A1891	1
		zařízení pomocí USB kabelu typu A.	ušlechtilá ocel [57]	Ⓥ 2CKA002017A1897	1
		Podpora nabíjecího protokolu Apple MFI s 2,4 A	mechová bílá	Ⓥ 2CKA002017A1893	1
		a BC 1.2 s 1,5 A.	mechová černá	Ⓥ 2CKA002017A1894	1
		Elektronická ochrana před zkratem a přetížením.			
		Jmenovitý proud jednoho výstupu (druhý výstup			
		nepoužit): 2,4 A			
		Klidová spotřeba: 75 mW			
		Nelze používat k datovému přenosu.			
		Pracovní teplota: 0 °C až +35 °C			
		Stupeň krytí: IP 20, SELV			
		Vestavná hloubka: 39,5 mm			
		Bezšroubové připojení vodičů.			
		Typové číslo: 20 MUCB2USB-8xx-500			
	future® linear	16 A, 230 V AC , 50/60 Hz		1 **2** 3 4 **5** 6 7 8	
	2P+PE	**Zásuvka jednonásobná**			
		s ochranným kolíkem, s clonkami,	antracitová	Ⓥ 5599B-A0235781	1
		s ochranou před přepětím	slonová kost	Ⓥ 5599B-A0235782	1
		Optická signalizace poruchy.	hliníková stříbrná	Ⓥ 5599B-A0235783	1
			studio bílá	Ⓥ 5599B-A0235784	1
			ušlechtilá ocel [44]	Ⓥ 5599B-A02357866	1
			mechová bílá	Ⓥ 5599B-A02357884	1
		Technické parametry – viz strana 609	mechová černá	Ⓥ 5599B-A02357885	1
		Bezšroubové připojení vodičů.			
	future® linear	16 A, 230 V AC		1 **2** 3 4 **5** 6 7 8	

Další produkty designové řady future® linear najdete v kapitolách:
– ABB flexTronics®, ABB-free@home® flex
– ABB-free@home®
– Úložný materiál

Schémata zapojení, rozměrové výkresy a další informace najdete v kapitole Technické údaje.

Poznámky:
[44] Skutečný kovový povrch. Skutečný kov a imitace kovu se mohou vzhledově lišit.
[57] Imitace kovu nástřikem na plastu. Skutečný kov a imitace kovu se mohou vzhledově lišit.
Ⓥ Výběh – v období po 1. 3. 2024 již produkt nemusí být dostupný.

future® linear
Rámečky

Pro přístroje	Název	Barva	Objednací číslo	Jednot. bal. ks	
Pro design	**Technické údaje**		**Kompletnost**		
	Rámeček pro elektroinstalační přístroje jednonásobný	antracitová	2CKA001754A4240	10/1	
		slonová kost	2CKA001754A4230	10/1	
		hliníková stříbrná	2CKA001754A4301	10/1	
		studio bílá	2CKA001754A4235	10/1	
		ušlechtilá ocel [44)]	2CKA001754A4317	10/1	
		mechová bílá	2CKA001754A4414	10/1	
		mechová černá	2CKA001754A4419	10/1	
future® linear	Typové číslo: 1721-xxxK		1 2 3 4 **5** 6 7 8		
	Rámeček pro elektroinstalační přístroje dvojnásobný	antracitová	2CKA001754A4241	10/1	
	Pro vodorovnou i svislou montáž.	slonová kost	2CKA001754A4231	10/1	
		hliníková stříbrná	2CKA001754A4302	10/1	
		studio bílá	2CKA001754A4236	10/1	
		ušlechtilá ocel [44)]	2CKA001754A4318	10/1	
		mechová bílá	2CKA001754A4415	10/1	
		mechová černá	2CKA001754A4420	10/1	
future® linear	Typové číslo: 1722-xxxK		1 2 3 4 **5** 6 7 8		
	Rámeček pro elektroinstalační přístroje trojnásobný	antracitová	2CKA001754A4242	10/1	
	Pro vodorovnou i svislou montáž.	slonová kost	2CKA001754A4232	10/1	
		hliníková stříbrná	2CKA001754A4308	10/1	
		studio bílá	2CKA001754A4237	10/1	
		ušlechtilá ocel [44)]	2CKA001754A4319	10/1	
		mechová bílá	2CKA001754A4416	10/1	
		mechová černá	2CKA001754A4421	10/1	
future® linear	Typové číslo: 1723-xxxK		1 2 3 4 **5** 6 7 8		
	Rámeček pro elektroinstalační přístroje čtyřnásobný	antracitová	2CKA001754A4243	10/1	
	Pro vodorovnou i svislou montáž.	slonová kost	2CKA001754A4233	10/1	
		hliníková stříbrná	2CKA001754A4309	10/1	
		studio bílá	2CKA001754A4238	10/1	
		ušlechtilá ocel [44)]	2CKA001754A4320	1	
		mechová bílá	2CKA001754A4417	1	
		mechová černá	2CKA001754A4422	1	
future® linear	Typové číslo: 1724-xxxK		1 2 3 4 **5** 6 7 8		
	Rámeček pro elektroinstalační přístroje pětinásobný	antracitová	2CKA001754A4244	1	
	Pro vodorovnou i svislou montáž.	slonová kost	2CKA001754A4234	1	
		hliníková stříbrná	2CKA001754A4310	1	
		studio bílá	2CKA001754A4239	1	
		ušlechtilá ocel [44)]	2CKA001754A4321	1	
		mechová bílá	2CKA001754A4418	1	
		mechová černá	2CKA001754A4423	1	
future® linear	Typové číslo: 1725-xxxK		1 2 3 4 **5** 6 7 8		

Poznámky:
[44)] Skutečný kovový povrch. Skutečný kov a imitace kovu se mohou vzhledově lišit.

← Návrat na obsah

12

solo®, solo® carat

solo®, solo® carat

Spínače	208
Sdělovací technika	208
Termostaty	209
Časové spínače	209
Stmívače	210
Snímače pohybu	210
Dálkové ovládání	211
Žaluziové spínače	211
AudioWorld	212
LED osvětlení	212
Ostatní přístroje	212
Zásuvky	213
Rámečky solo®	214
Rámečky solo® carat	215



solo,
solo carat
NOVINKA

12

solo®



solo®

Dokonalá harmonie a styl



studio bílá / studio bílá



slonová kost / chromová



studio bílá / chromová



antracitová / chromová



metalická šedá / chromová lesklá





solo

NOVINKA

12

solo® carat



solo® carat
Ušlechtilý charakter



bílé sklo



bronz



ušlechtilá ocel



chromovaná mosaz

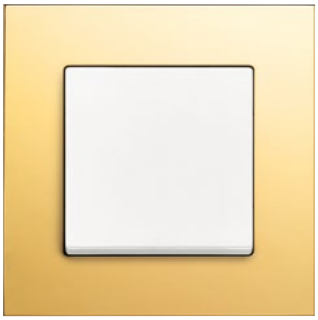

zlacená mosaz



černé sklo



antracitový porcelán



solo carat

NOVINKA

solo®, solo® carat

Spínače • Sdělovací technika

	Pro přístroje	Název	Barva	Objednací číslo	Jednot. bal. ks
	Pro design	**Technické údaje**		**Kompletnost**	
	3559-A01345 3559-A06345 3559-A07345 3559-A91345 3559-A86345	**Kryt jednoduchý** Pro spínače řazení 1, 6, 7. Pro ovládače řazení 1/0, 6/0.	antracitová slonová kost studio bílá metalická šedá	3559B-A0065181 3559B-A0065182 3559B-A0065184 3559B-A00651803	20/1 20/1 20/1 20/1
	solo® **solo® carat**			1 2 3 **4** 5 6 7 8	
	3559-A01345 3559-A21345 3559-A06345 3559-A25345 3559-A07345 3559-A91345 3559-A86345	**Kryt jednoduchý s čirým průzorem** Pro spínače řazení 1So, 1S, 6So, 6S, 7So. Pro ovládače řazení 1/0So (1/0S), 6/0So (6/0S).	antracitová slonová kost studio bílá metalická šedá	❷ 3559B-A0065381 ❷ 3559B-A0065382 3559B-A0065384 ❷ 3559B-A00653803	20/1 20/1 20/1 20/1
	solo® **solo® carat**			1 2 3 **4** 5 6 7 8	
	2CKA001012A2042 1011-0-0816 CZ	**Kryt jednoduchý s červeným průzorem, s potiskem** Pro spínače řazení 2S (2), 3. U řazení 3 nelze použít doutnavku.	antracitová slonová kost studio bílá metalická šedá	❷ 2CKA001751A2927 ❷ 2CKA001751A2742 2CKA001751A2750 ❷ 2CKA001751A3017	10/1 10/1 10/1 10/1
	solo® **solo® carat**	Typové číslo: 1788-8xx		1 2 3 **4** 5 6 7 8	
	3559-A05345 3559-A52345 3559-A53345 3559-A87345	**Kryt dělený** Pro spínače řazení 5, 6+6 (6+1), 6+6/0 (6+1/0). Pro ovládač řazení 1/0+1/0.	antracitová slonová kost studio bílá metalická šedá	3559B-A0065281 3559B-A0065282 3559B-A0065284 3559B-A00652803	20/1 20/1 20/1 20/1
	solo® **solo® carat**			1 2 3 **4** 5 6 7 8	
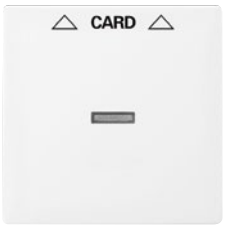	2CKA001012A1713	**Kryt spínače kartového**	antracitová slonová kost studio bílá metalická šedá	❷ 2CKA001710A3639 ❷ 2CKA001710A3640 ❷ 2CKA001710A3641 ❷ 2CKA001710A4124	10/1 10/1 10/1 10/1
	solo® **solo® carat**	Typové číslo: 1792-8xx		1 2 3 **4** 5 6 7 8	
	2CKA001101A0918	**Kryt spínače s otočným ovladačem** Pro trojstupňový spínač s nulovou polohou.	antracitová slonová kost studio bílá metalická šedá	❷ 2CKA001710A3644 ❷ 2CKA001710A3645 ❷ 2CKA001710A3646 ❷ 2CKA001710A4125	10/1 10/1 10/1 10/1
	solo® **solo® carat**	Typové číslo: 2542 DR/01-8xx		1 2 3 **4** 5 6 7 8	
	5011-A3503 5011-A3607 5011-A3614 5011-A3303	**Kryt zásuvky televizní, rozhlasové (a satelitní)**	antracitová slonová kost studio bílá metalická šedá	2CKA001724A4252 2CKA001724A2758 2CKA001724A2774 2CKA001724A4291	10/1 10/1 10/1 10/1
	solo® **solo® carat**	Typové číslo: 1743-8xx		1 2 3 **4** 5 6 7 8	

Poznámky:
❷ Produkt nemusí být skladem; bude dodán nejpozději do 3 týdnů.

solo®, solo® carat

Sdělovací technika • Termostaty • Časové spínače

Pro přístroje	Název	Barva	Objednací číslo	Jednot. bal. ks	
Pro design	**Technické údaje**		**Kompletnost**		
2CKA000230A0403 2CKA000230A0404 2CKA000230A0432 2CKA000230A0420 2CKA000230A0426 2CKA006400A0399	**Kryt zásuvky reproduktorové komunikační přímé nebo přístroje nabíjecího USB** Pro stereofonní reproduktorovou zásuvku (2CKA000230A0403, 2CKA000230A0404), pro komunikační zásuvky HDMI, USB, VGA nebo pro nabíjecí přístroj USB.	antracitová slonová kost studio bílá metalická šedá	Ž 2CKA001710A3613 Ž 2CKA001710A3144 2CKA001710A3162 Ž 2CKA001710A3854	10/1 10/1 10/1 10/1	
solo® **solo® carat**	Typové číslo: 1766-8xx		1 2 3 **4** **5** 6 7 8		
5014A-B10.. 2CKA001764A.... 5014A-A030..	**Kryt zásuvky komunikační** S popisovým polem. S kovovým upevňovacím třmenem. Pro různé komunikační nebo reproduktorové zásuvky s použitím odpovídající nosné masky (viz strany 351, 352, 348).	antracitová slonová kost studio bílá metalická šedá	2CKA001724A4253 2CKA001724A2759 2CKA001724A2761 2CKA001724A4292	10/1 10/1 10/1 10/1	
solo® **solo® carat**	Typové číslo: 1758-8xx		1 2 3 **4** **5** 6 7 8		
	Kryt zásuvky komunikační S popisovým polem a krycími clonkami. Pro třmen se soklem 2CKA001753A8055, 2CKA001753A8057.	antracitová slonová kost studio bílá metalická šedá	2CKA001710A3627 2CKA001710A3158 2CKA001710A3176 Ž 2CKA001710A3856	10/1 10/1 10/1 10/1	
solo® **solo® carat**	Typové číslo: 1800-8xx		1 2 3 **4** **5** 6 7 8		
2CKA001032A0525 2CKA001032A0528 2CKA001032A0531	**Kryt termostatu prostorového s otočným ovladačem** S upevňovací maticí. Pro prostorový termostat se zapínacím nebo přepínacím kontaktem. Pro termostat pro topení/chlazení.	antracitová slonová kost studio bílá	N 2CKA001710A4198 N 2CKA001710A4199 N 2CKA001710A4202	10/1 10/1 10/1	
solo® **solo® carat**	Typové číslo: 1794 R-8xx		1 2 3 **4** **5** 6 7 8		
2CKA001032A0498	**Kryt termostatu s otočným ovládáním** Pro přístroj termostatu pro podlahové vytápění.	antracitová slonová kost studio bílá metalická šedá	V 2CKA001710A3630 V 2CKA001710A3568 V 2CKA001710A3569 V 2CKA001710A3848	10/1 10/1 10/1 10/1	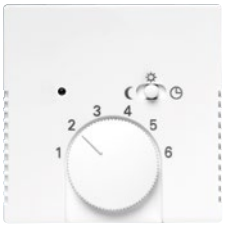
solo® **solo® carat**	Typové číslo: 1795-8xx		1 2 3 **4** **5** 6 7 8		
2CHX880040A0033 2CKA006410A0393 2CKA006410A0399 2CKA001032A0518	**Kryt pro přístroje s displejovým modulem** Pro termostat se spínacími hodinami, časovač Busch-Timer®, ovladač časovací komfortní Busch-Timer® nebo snímač kvality vzduchu.	antracitová slonová kost studio bílá metalická šedá	Ž 2CKA006430A0303 Ž 2CKA006430A0304 2CKA006430A0306 Ž 2CKA006430A0351	10/1 10/1 10/1 10/1	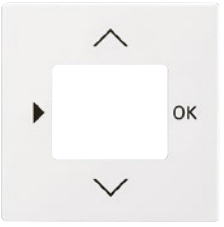
solo® **solo® carat**	Typové číslo: 6435-8xx		1 2 3 **4** **5** 6 7 8		
2CKA001043A0124	**Kryt ovládače časového mechanického**	antracitová slonová kost studio bílá metalická šedá	Ž 2CKA001753A0265 Ž 2CKA001753A0266 2CKA001753A0301 Ž 2CKA001753A0264	10/1 10/1 10/1 10/1	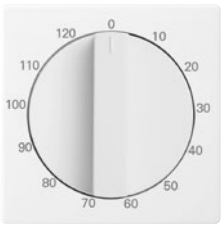
solo® **solo® carat**	Typové číslo: 1771-8xx-103		1 2 3 **4** **5** 6 7 8		

Poznámky:
N Novinka
Ž Produkt nemusí být skladem; bude dodán nejpozději do 3 týdnů.
V Výběh – v období po 1. 3. 2024 již produkt nemusí být dostupný.

solo®, solo® carat

Stmívače • Snímače pohybu

	Pro přístroje	Název	Barva	Objednací číslo	Jednot. bal. ks
	Pro design	**Technické údaje**		**Kompletnost**	
	2CKA006512A0345 2CKA006515A0704 2CKA006520A0227 2CKA006599A2035 [16] 2CKA006599A2988 2CKA006599A2987 2CKA006599A3026 2CKA006599A3025 **solo®** **solo® carat**	**Kryt stmívače s otočným ovladačem** S upevňovací maticí a doutnavkou. Náhradní doutnavka: 2CKA006599A0518 Typové číslo: 6540-8xx-102	antracitová slonová kost studio bílá metalická šedá	2CKA006599A2950 2CKA006599A2951 2CKA006599A2953 2CKA006599A2980 1 2 3 **4** 5 6 7 8	10/1 10/1 10/1 10/1
	2CKA006500A0013 2CKA006400A0099 2CKA006200A0281 **solo®** **solo® carat**	**Kryt stmívače krátkocestného flex** Pro kompletaci je kromě přístroje a rámečku nutný ještě ovládací prvek 2CKA006400A0099 (bez možnosti vzdáleného ovládání) nebo 2CKA006200A0281 (s integrovaným Bluetooth komunikátorem). Více informací v kapitole ABB flexTronics®, ABB-free@home® flex na str. 234, 240. Typové číslo: SR-1-8xx	antracitová slonová kost studio bílá metalická šedá	2CKA006220A0137 2CKA006220A0516 2CKA006220A0139 2CKA006220A0550 1 2 3 **4** 5 6 7 8	10/1 10/1 10/1 10/1
	2CKA006800A3042 2CKA006800A3045 2CKA006800A3048 2CKA006500A0013 2CKA006800A3051 **solo®** **solo® carat**	**Snímač spínače automatického** **Busch-Wächter® 180 flex, Basic-Sensor,** **se selektivní čočkou** Kompatibilní se spínacími a stmívacími přístroji flex. Úhel pokrytí: 180° (1 snímací rovina) [23] Doporučená montážní výška: 0,8 - 1,2 m (viz strana 624) Nastavitelné hodnoty (na zadní straně krytu): – prahové osvětlení (1 - 500 lx, denní režim, test) – zpoždění vypnutí (10 s - 10 min., impuls 1 s) Pracovní teplota: –5 °C až +45 °C Nelze ovládat na dálku přes Bluetooth pomocí aplikace pro smartphone/tablet. Typové číslo: 64761-8xx-500 **Snímač je nutné doplnit vhodným spínacím přístrojem podle druhu a velikosti zátěže.**	antracitová slonová kost studio bílá metalická šedá	2CKA006800A2921 2CKA006800A2923 2CKA006800A2927 2CKA006800A2929 1 2 3 **4** 5 6 7 8	1 1 1 1
	2CKA006800A3042 2CKA006800A3045 2CKA006800A3048 2CKA006500A0013 2CKA006800A3051 **solo®** **solo® carat**	**Snímač spínače automatického** **Busch-Wächter® 180 flex, Komfort-Sensor,** **se selektivní čočkou** Kompatibilní se spínacími a stmívacími přístroji flex. Úhel pokrytí: 180° (1 snímací rovina) [23] Doporučená montážní výška: 0,8 - 1,2 m (viz strana 624) Nastavitelné hodnoty (na zadní straně krytu): – prahové osvětlení (1 - 500 lx, denní režim, test) – zpoždění vypnutí (10 s - 10 min., impuls 1 s) Pracovní teplota: –5 °C až +45 °C Možnost ovládání stiskem horní/dolní části krytu: dočasné nebo trvalé zapnutí/vypnutí (indikace pomocí LED) Volitelná funkce varování před vypnutím. Nelze ovládat na dálku přes Bluetooth pomocí aplikace pro smartphone/tablet. Typové číslo: 64762-8xx-500 **Snímač je nutné doplnit vhodným spínacím přístrojem podle druhu a velikosti zátěže.**	antracitová slonová kost studio bílá metalická šedá	2CKA006800A2958 2CKA006800A2960 2CKA006800A2964 2CKA006800A2966 1 2 3 **4** 5 6 7 8	1 1 1 1

Poznámky:

[16] Osvětlení krytu doutnavkou ani LED nelze použít.

[23] Součástí dodávky je samolepicí clonka pro úpravu oblasti zachycení.

Produkt nemusí být skladem; bude dodán nejpozději do 3 týdnů.

solo®, solo® carat

Snímače pohybu • Dálkové ovládání • Žaluziové spínače

Pro přístroje	Název	Barva	Objednací číslo	Jednot. bal. ks	
Pro design	**Technické údaje**		**Kompletnost**		
2CKA006800A3042 2CKA006800A3045 2CKA006800A3048 2CKA006500A0013 2CKA006800A3051	**Snímač spínače automatického Busch-Wächter® 180 flex, Komfort-Sensor, s vícenásobnou čočkou** Kompatibilní se spínacími a stmívacími přístroji flex. Úhel pokrytí: 180° (4 snímací roviny, vhodné např. na schodiště) Oblast zachycení závisí na montážní výšce 0,8 - 1,2 m, příp. 2,2 m (viz strana 624). Nastavitelné hodnoty (na zadní straně krytu): – prahové osvětlení (1 - 500 lx, denní režim, test) – zpoždění vypnutí (10 s - 10 min., impuls 1 s) Pracovní teplota: –5 °C až +45 °C Možnost ovládání stiskem horní/dolní části krytu: dočasné nebo trvalé zapnutí/vypnutí (indikace pomocí LED) Volitelná funkce varování před vypnutím. Nelze ovládat na dálku přes Bluetooth pomocí aplikace pro smartphone/tablet. Typové číslo: 64764-8xx-500	antracitová slonová kost studio bílá metalická šedá	❷ 2CKA006800A2995 ❷ 2CKA006800A2997 2CKA006800A3001 ❷ 2CKA006800A3003	1 1 1 1	
solo® **solo® carat**	**Snímač je nutné doplnit vhodným spínacím přístrojem podle druhu a velikosti zátěže.**		1 2 3 **4** **5** 6 7 8		
2CKA006710A0015 2CKA006710A0014 2CKA006710A0011	**Kryt pro chytrý ovladač** Pro kompletaci sady Bluetooth Low Energy smart switch. Pro kompletaci nebo změnu barevného provedení sady Friends of Hue smart switch.	antracitová slonová kost studio bílá metalická šedá	❷ 2CKA006730A0133 ❷ 2CKA006730A0134 ❷ 2CKA006730A0136 ❷ 2CKA006730A0137	10/1 10/1 10/1 10/1	
solo® **solo® carat**	Typové číslo: 6736 FoH-8xx		1 2 3 4 5 6 7 **8**		
2CKA001012A1309 2CKA001413A0590	**Kryt spínače žaluziového dělený s potiskem** Pro spínač řazení 1+1 s blokováním. Pro ovládač řazení 1/0+1/0 s blokováním.	antracitová slonová kost studio bílá metalická šedá	2CKA001751A2934 2CKA001751A2748 2CKA001751A2756 ❷ 2CKA001751A3020	10/1 10/1 10/1 10/1	
solo® **solo® carat**	Typové číslo: 1785 JA-8xx		1 2 3 **4** **5** 6 7 8		
2CKA001101A0534 2CKA001101A0542 2CKA001101A0559 2CKA001101A0567	**Kryt spínače žaluziového s otočným ovladačem** Pro spínač řazení 1+1 (6+6) s blokováním. Pro ovládač řazení 1/0+1/0 (6/0+6/0) s blokováním.	antracitová slonová kost studio bílá metalická šedá	❷ 2CKA001710A3623 ❷ 2CKA001710A3154 2CKA001710A3172 ❷ 2CKA001710A3840	10/1 10/1 10/1 10/1	
solo® **solo® carat**	Typové číslo: 1740-8xx		1 2 3 **4** **5** 6 7 8		
2CKA006400A0096 2CKA006400A0099 2CKA006200A0281	**Kryt spínače žaluziového krátkocestného flex** Pro kompletaci je kromě přístroje a rámečku nutný ještě ovládací prvek 2CKA006400A0099 (bez možnosti vzdáleného ovládání) nebo 2CKA006200A0281 (s integrovaným Bluetooth komunikátorem). Více informací v kapitole ABB flexTronics®, ABB-free@home® flex na str. 234, 240.	antracitová slonová kost studio bílá metalická šedá	❷ 2CKA006220A0143 ❷ 2CKA006220A0518 2CKA006220A0145 2CKA006220A0552	10/1 10/1 10/1 10/1	
solo® **solo® carat**	Typové číslo: SRB-1-8xx		1 2 3 **4** **5** **6** 7 8		
2CKA006410A0378 2CKA006410A0380	**Kryt spínače žaluziového Busch-Jalousiecontrol® II s krátkocestným ovladačem**	antracitová slonová kost studio bílá metalická šedá	❼ 2CKA006430A0326 ❼ 2CKA006430A0327 ❼ 2CKA006430A0329 ❼ 2CKA006430A0350	1 1 1 1	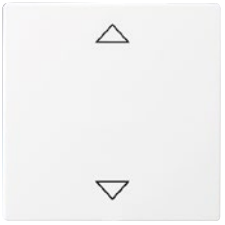
solo® **solo® carat**	Typové číslo: 6430-8xx-102		1 2 3 **4** **5** 6 7 8		

Poznámky:
❷ Produkt nemusí být skladem; bude dodán nejpozději do 3 týdnů.
❼ Výběh – v období po 1. 3. 2024 již produkt nemusí být dostupný.

solo®, solo® carat

Žaluziové spínače • AudioWorld • LED osvětlení • Ostatní přístroje

	Pro přístroje / Řazení	Název	Barva	Objednací číslo	Jednot. bal. ks
	Pro design	**Technické údaje**		**Kompletnost**	
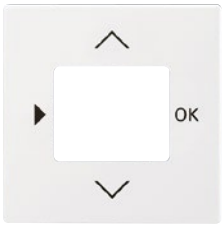	2CHX880040A0033 2CKA006410A0393 2CKA006410A0399 2CKA001032A0518	**Kryt pro přístroje s displejovým modulem** Pro termostat se spínacími hodinami, časovač Busch-Timer®, ovladač časovací komfortní Busch-Timer® nebo snímač kvality vzduchu.	antracitová slonová kost studio bílá metalická šedá	❷ 2CKA006430A0303 ❷ 2CKA006430A0304 2CKA006430A0306 ❷ 2CKA006430A0351	10/1 10/1 10/1 10/1
	solo® **solo® carat**	Typové číslo: 6435-8xx		1 2 3 **4** 5 6 7 8	
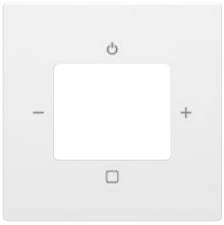	2CKA008200A0276 2CKA008200A0279 2CKA008200A0153	**Kryt zesilovače s tunerem FM nebo internetového rádia Busch-iNet**	antracitová slonová kost studio bílá metalická šedá	❷ 2CKA008200A0249 ❷ 2CKA008200A0251 2CKA008200A0255 ❷ 2CKA008200A0257	10/1 10/1 10/1 10/1
	solo® **solo® carat**	Typové číslo: 8252-8xx-101-500		1 2 3 **4** 5 6 7 8	
	2CKA008200A0042	**Kryt pro reproduktor** Pro zapuštěný reproduktor. S kulatou mřížkou.	antracitová slonová kost studio bílá metalická šedá	❷ 2CKA008200A0078 ❷ 2CKA008200A0079 2CKA008200A0081 ❷ 2CKA008200A0115	10/1 10/1 10/1 10/1
	solo® **solo® carat**	Typové číslo: 8253-8xx		1 2 3 **4** 5 6 7 8	
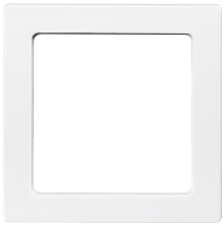	2CKA001511A0115	**Kryt přístroje osvětlení s LED** Součástí dodávky je průhledná fólie s různými symboly.	antracitová slonová kost studio bílá metalická šedá	❷ 2CKA001731A1921 ❷ 2CKA001731A1922 2CKA001731A1923 ❷ 2CKA001731A1976	1 1 1 1
	solo® **solo® carat**	Typové číslo: 1716-8xx		1 2 3 **4** 5 6 7 8	
		**Vývodka kabelová** Pro přechod z pevné instalace na pohyblivý přívod. S odlehčovací sponou. Propojovací svorkovnice není součástí dodávky. Průměr kabelu pohyblivého přívodu: max. 13 mm	antracitová slonová kost studio bílá metalická šedá	❷ 2CKA001710A3614 ❷ 2CKA001710A3145 2CKA001710A3163 ❷ 2CKA001710A3844	10/1 10/1 10/1 10/1
	solo® **solo® carat**	Typové číslo: 1749-8xx		1 **2** 3 4 5 6 7 8	
		**Kryt zaslepovací** S kovovým upevňovacím třmenem.	antracitová slonová kost studio bílá metalická šedá	2CKA001710A3612 2CKA001710A3143 2CKA001710A3161 ❷ 2CKA001710A3843	10/1 10/1 10/1 10/1
	solo® **solo® carat**	Typové číslo: 1742-8xx		1 **2** 3 4 5 6 7 8	
		**Zásuvka centrálního vysávání** Zásuvka je určena pro systémy centrálního vysávání s trubicemi o průměru 51 mm (s kónickou koncovkou o délce 32 až 36 mm a průměrech 37,5/37,0 až 38,5/38 mm). Pro vysávací jednotky s podtlakem 10 - 45 kPa. Základna je součástí dodávky.	antracitová slonová kost studio bílá metalická šedá	❷ 5530B-A6703081 ❷ 5530B-A6703082 5530B-A6703084 ❷ 5530B-A67030803	8/1 8/1 8/1 8/1
	solo® **solo® carat**			1 **2** 3 4 5 6 7 8	

Poznámky:
❷ Produkt nemusí být skladem; bude dodán nejpozději do 3 týdnů.

solo®, solo® carat
Zásuvky

Řazení	Název	Barva	Objednací číslo	Jednot. bal. ks	
Pro design	**Technické údaje**		**Kompletnost**		
2P+PE	**Zásuvka jednonásobná s ochranným kolíkem, s clonkami**	antracitová	N 6619B-A0635781	10/1	
		slonová kost	N 6619B-A0635782	10/1	
		studio bílá	N 6619B-A0635784	10/1	
		metalická šedá	N 6619B-A06357803	10/1	
	Bezšroubové připojení vodičů.				
solo®	IP 40				
solo® carat	16 A, 250 V AC		1 2 3 4 5 6 7 8		
2P+PE	**Zásuvka jednonásobná s ochranným kolíkem, s clonkami, s USB nabíjením** [59]	antracitová	N 2CKA002017A1913	1	
	Pro současné používání zásuvky a nabíjení nebo napájení dvou mobilních koncových zařízení pomocí USB kabelu typu A nebo C. Výstup USB-A: podpora nabíjecího protokolu Apple MFI s 2,4 A a BC 1.2 s 1,5 A. Výstup USB-C: podpora nabíjecího protokolu USB PD (Power Delivery) s 3 A, Apple MFi s 2,4 A a BC 1.2 DCP s 1,5 A Elektronická ochrana před zkratem a přetížením. Jmen. proud jednoho výstupu (druhý výstup nepoužit): 3 A Klidová spotřeba: 75 mW Nelze používat k datovému přenosu. Pracovní teplota: 0 °C až +35 °C Stupeň krytí: IP 20, SELV Vestavná hloubka: 39,5 mm Bezšroubové připojení vodičů.	slonová kost	N 2CKA002017A1914	1	
		studio bílá	N 2CKA002017A1916	1	
		metalická šedá	N 2CKA002017A1917	1	
solo®	Typové číslo: 20 MUCB2USBAC-8xx-500				
solo® carat	16 A, 230 V AC, 50/60 Hz		1 2 3 4 5 6 7 8		
2P+PE	**Zásuvka jednonásobná s ochranným kolíkem, s clonkami, s ochranou před přepětím** [59] Optická signalizace poruchy.	antracitová	N 6699B-A0635781	1	
		slonová kost	N 6699B-A0635782	1	
		studio bílá	N 6699B-A0635784	1	
		metalická šedá	N 6699B-A06357803	1	
	Technické parametry – viz strana 609. Bezšroubové připojení vodičů.				
solo®	IP 40				
solo® carat	16 A, 230 V AC		1 2 3 4 5 6 7 8		
2P+PE	**Zásuvka jednonásobná s ochranným kolíkem, s clonkami**	antracitová	V 5519B-A0235781	10/1	
		slonová kost	V 5519B-A0235782	10/1	
		studio bílá	V 5519B-A0235784	10/1	
		metalická šedá	V 5519B-A02357803	10/1	
solo®	Bezšroubové připojení vodičů.				
solo® carat	16 A, 250 V AC		1 2 3 4 5 6 7 8		
2P+PE	**Zásuvka jednonásobná s ochranným kolíkem, s clonkami, s USB nabíjením**	antracitová	V 2CKA002017A1903	1	
	Pro současné používání zásuvky a nabíjení nebo napájení dvou mobilních koncových zařízení pomocí USB kabelu typu A. Podpora nabíjecího protokolu Apple MFI s 2,4 A a BC 1.2 s 1,5 A. Elektronická ochrana před zkratem a přetížením. Jmenovitý proud jednoho výstupu (druhý výstup nepoužit): 2,4 A Klidová spotřeba: 75 mW Nelze používat k datovému přenosu. Pracovní teplota: 0 °C až +35 °C Stupeň krytí: IP 20, SELV Vestavná hloubka: 39,5 mm Bezšroubové připojení vodičů. Typové číslo: 20 MUCB2USB-8xx-500	slonová kost	V 2CKA002017A1889	1	
		studio bílá	V 2CKA002017A1891	1	
		metalická šedá	V 2CKA002017A1892	1	
future® linear	16 A, 230 V AC , 50/60 Hz		1 2 3 4 5 6 7 8		

Poznámky:
[59] Tento produkt bude dostupný pravděpodobně ve 2. pololetí 2024.
N Novinka
V Výběh – v období po 1. 3. 2024 již produkt nemusí být dostupný.

solo®
Zásuvky • Rámečky

	Pro přístroje	Název	Barva	Objednací číslo	Jednot. bal. ks
	Pro design	**Technické údaje**		**Kompletnost**	
	2P+PE	**Zásuvka jednonásobná** **s ochranným kolíkem, s clonkami,** **s ochranou před přepětím** Optická signalizace poruchy.	antracitová slonová kost studio bílá metalická šedá	Ⓥ 5599B-A0235781 Ⓥ 5599B-A0235782 Ⓥ 5599B-A0235784 Ⓥ 5599B-A02357803	1 1 1 1
	solo® **solo® carat**	Technické parametry – viz strana 609. Bezšroubové připojení vodičů. 16 A, 230 V AC		1 **2** 3 4 **5** 6 7 8	

Další produkty designové řady solo®, solo® carat najdete v kapitolách:
– ABB flexTronics®, ABB-free@home® flex
– ABB-free@home®

Schémata zapojení, rozměrové výkresy a další informace najdete v kapitole Technické údaje.

		**Rámeček pro elektroinstalační přístroje** **jednonásobný**	chromová chromová lesklá studio bílá	2CKA001754A4104 2CKA001754A4326 2CKA001754A4109	10/1 10/1 10/1
	solo®	Typové číslo: 1721-8xx		1 **2** 3 **4** **5** 6 7 8	
		**Rámeček pro elektroinstalační přístroje** **dvojnásobný** Pro vodorovnou i svislou montáž.	chromová chromová lesklá studio bílá	2CKA001754A4105 2CKA001754A4327 2CKA001754A4110	10/1 10/1 10/1
	solo®	Typové číslo: 1722-8xx		1 **2** 3 **4** **5** 6 7 8	
		**Rámeček pro elektroinstalační přístroje** **trojnásobný** Pro vodorovnou i svislou montáž.	chromová chromová lesklá studio bílá	2CKA001754A4106 2CKA001754A4328 2CKA001754A4111	10/1 10/1 10/1
	solo®	Typové číslo: 1723-8xx		1 **2** 3 **4** **5** 6 7 8	
		**Rámeček pro elektroinstalační přístroje** **čtyřnásobný** Pro vodorovnou i svislou montáž.	chromová chromová lesklá studio bílá	2CKA001754A4107 2CKA001754A4329 2CKA001754A4112	1 1 1
	solo®	Typové číslo: 1724-8xx		1 **2** 3 **4** **5** 6 7 8	
		**Rámeček pro elektroinstalační přístroje** **pětinásobný** Pro vodorovnou i svislou montáž.	chromová chromová lesklá studio bílá	2CKA001754A4108 2CKA001754A4330 2CKA001754A4113	1 1 1
	solo®	Typové číslo: 1725-8xx		1 **2** 3 **4** **5** 6 7 8	

Poznámky:
Ⓥ Výběh – v období po 1. 3. 2024 již produkt nemusí být dostupný.

solo® carat
Rámečky

Pro přístroje	Název	Barva	Objednací číslo	Jednot. bal. ks	
Pro design	**Technické údaje**		**Kompletnost**		
	Rámeček pro elektroinstalační přístroje jednonásobný	bílé sklo [50]	2CKA001754A4442	1	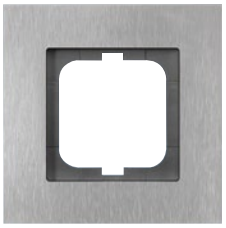
		bronz [47] [48] [51]	2CKA001754A4258	1	
		ušlechtilá ocel [51]	2CKA001754A4254	1	
		zlacená mosaz [51]	❷ 2CKA001754A4356	1	
		chromovaná mosaz [51]	❷ 2CKA001754A4360	1	
		černé sklo [50]	2CKA001754A4322	1	
		antracit. porcelán [50]	❷ 2CKA001754A4820	1	
solo® carat	Typové číslo: 1721-8xx		1 2 3 4 5 6 7 8		
	Rámeček pro elektroinstalační přístroje dvojnásobný	bílé sklo [50]	2CKA001754A4443	1	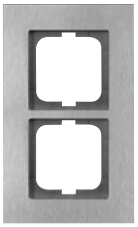
	Pro vodorovnou i svislou montáž.	bronz [47] [48] [51]	❷ 2CKA001754A4259	1	
		ušlechtilá ocel [51]	2CKA001754A4255	1	
		zlacená mosaz [51]	❷ 2CKA001754A4357	1	
		chromovaná mosaz [51]	❷ 2CKA001754A4361	1	
		černé sklo [50]	2CKA001754A4323	1	
		antracit. porcelán [50]	❷ 2CKA001754A4821	1	
solo® carat	Typové číslo: 1722-8xx		1 2 3 4 5 6 7 8		
	Rámeček pro elektroinstalační přístroje trojnásobný	bílé sklo [50]	2CKA001754A4444	1	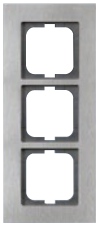
	Pro vodorovnou i svislou montáž.	bronz [47] [48] [51]	❷ 2CKA001754A4260	1	
		ušlechtilá ocel [51]	2CKA001754A4256	1	
		zlacená mosaz [51]	❷ 2CKA001754A4358	1	
		chromovaná mosaz [51]	❷ 2CKA001754A4362	1	
		černé sklo [50]	2CKA001754A4324	1	
		antracit. porcelán [50]	❷ 2CKA001754A4822	1	
solo® carat	Typové číslo: 1723-8xx		1 2 3 4 5 6 7 8		
	Rámeček pro elektroinstalační přístroje čtyřnásobný	bílé sklo [50]	2CKA001754A4445	1	
	Pro vodorovnou i svislou montáž.	bronz [47] [48] [51]	❷ 2CKA001754A4261	1	
		ušlechtilá ocel [51]	❷ 2CKA001754A4257	1	
		zlacená mosaz [51]	❷ 2CKA001754A4359	1	
		chromovaná mosaz [51]	❷ 2CKA001754A4363	1	
		černé sklo [50]	2CKA001754A4325	1	
solo® carat	Typové číslo: 1724-8xx		1 2 3 4 5 6 7 8		

Poznámky:
[47] Skutečný materiál s individuálním povrchem.
[48] Skutečný materiál s pórovitým povrchem.
[50] Skutečný materiál se sníženou odolností proti mechanickému zatížení.
[51] Skutečný kovový povrch.
❷ Produkt nemusí být skladem; bude dodán nejpozději do 3 týdnů.

13

Busch-axcent®

Busch-axcent®

Spínače	220
Sdělovací technika	220
Termostaty	221
Časové spínače	221
Stmívače	222
Snímače pohybu	222
Dálkové ovládání	223
Žaluziové spínače	223
AudioWorld	224
LED osvětlení	224
Ostatní přístroje	224
Zásuvky	225
Rámečky	226

13

Busch-axcent®



Busch-axcent®
Důraz na jedinečnost



studio bílá / bílé sklo

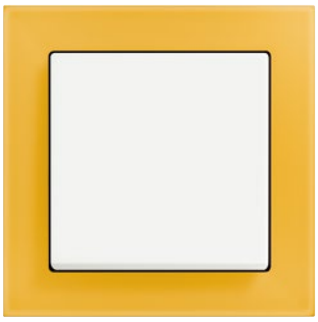

mechová bílá / žluté sklo

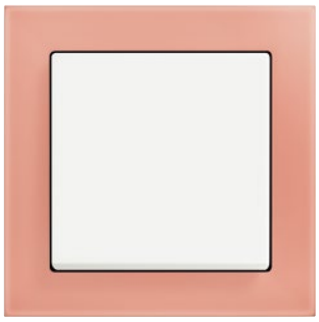

mechová bílá / růžové sklo

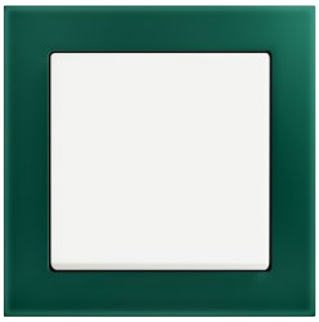

mechová bílá / zelené sklo

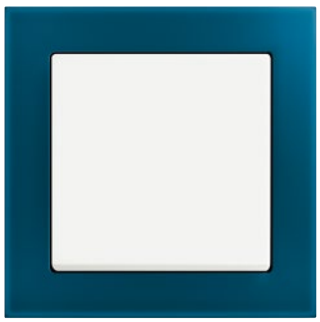

mechová bílá / modré sklo



mechová bílá / šedé sklo



mechová bílá / fialové sklo

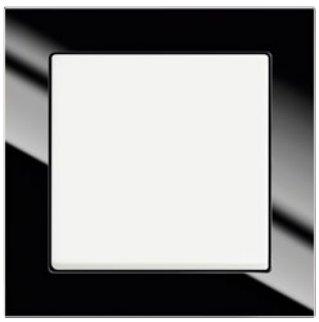

mechová bílá / černé sklo



mechová bílá / titanová



antracitová / platinová



mechová černá / beton



mechová černá / hnědý papír



mechová černá /
modrý papír



mechová černá / břidlice



mechová černá /
matná černá



Busch
axcent
NOVINKA

Busch-axcent®
Spínače • Sdělovací technika

	Pro přístroje	Název	Barva	Objednací číslo	Jednot. bal. ks
	Pro design	**Technické údaje**		**Kompletnost**	
	3559-A01345 3559-A06345 3559-A07345 3559-A91345 3559-A86345	**Kryt jednoduchý** Pro spínače řazení 1, 6, 7. Pro ovládače řazení 1/0, 6/0.	antracitová hliníková stříbrná studio bílá metalická šedá mechová bílá mechová černá	3559B-A0065181 3559B-A0065183 3559B-A0065184 3559B-A00651803 3559B-A00651884 3559B-A00651885	20/1 20/1 20/1 20/1 20/1 20/1
	Busch-axcent®			1 2 3 **4** 5 6 7 8	
	3559-A01345 3559-A21345 3559-A06345 3559-A25345 3559-A07345 3559-A91345 3559-A86345	**Kryt jednoduchý s čirým průzorem** Pro spínače řazení 1So, 1S, 6So, 6S, 7So. Pro ovládače řazení 1/0So (1/0S), 6/0So (6/0S).	antracitová hliníková stříbrná studio bílá metalická šedá mechová bílá mechová černá	➋ 3559B-A0065381 ➋ 3559B-A0065383 3559B-A0065384 ➋ 3559B-A00653803 3559B-A00653884 3559B-A00653885	20/1 20/1 20/1 20/1 20/1 20/1
	Busch-axcent®			1 2 3 **4** 5 6 7 8	
	2CKA001012A2042 1011-0-0816 CZ	**Kryt jednoduchý s červeným průzorem, s potiskem** Pro spínače řazení 2S (2), 3. U řazení 3 nelze použít doutnavku.	antracitová hliníková stříbrná studio bílá metalická šedá mechová bílá mechová černá	➋ 2CKA001751A2927 ➋ 2CKA001751A2954 2CKA001751A2750 ➋ 2CKA001751A3017 ➋ 2CKA001751A3028 ➋ 2CKA001751A3042	10/1 10/1 10/1 10/1 10/1 10/1
	Busch-axcent®	Typové číslo: 1788-8xx		1 2 3 **4** 5 6 7 8	
	3559-A05345 3559-A52345 3559-A53345 3559-A87345	**Kryt dělený** Pro spínače řazení 5, 6+6 (6+1), 6+6/0 (6+1/0). Pro ovládač řazení 1/0+1/0.	antracitová hliníková stříbrná studio bílá metalická šedá mechová bílá mechová černá	3559B-A0065281 3559B-A0065283 3559B-A0065284 3559B-A00652803 3559B-A00652884 3559B-A00652885	20/1 20/1 20/1 20/1 20/1 20/1
	Busch-axcent®			1 2 3 **4** 5 6 7 8	
	2CKA001012A1713	**Kryt spínače kartového**	antracitová hliníková stříbrná studio bílá metalická šedá mechová bílá mechová černá	➋ 2CKA001710A3639 ➋ 2CKA001710A3670 ➋ 2CKA001710A3641 ➋ 2CKA001710A4124 ➋ 2CKA001710A3928 ➋ 2CKA001710A3905	10/1 10/1 10/1 10/1 10/1 10/1
	Busch-axcent®	Typové číslo: 1792-8xx		1 2 3 **4** 5 6 7 8	
	2CKA001101A0918	**Kryt spínače s otočným ovladačem** Pro trojstupňový spínač s nulovou polohou.	antracitová hliníková stříbrná studio bílá metalická šedá mechová bílá mechová černá	➋ 2CKA001710A3644 ➋ 2CKA001710A3671 ➋ 2CKA001710A3646 ➋ 2CKA001710A4125 ➋ 2CKA001710A3890 ➋ 2CKA001710A3913	10/1 10/1 10/1 10/1 10/1 10/1
	Busch-axcent®	Typové číslo: 2542 DR/01-8xx		1 2 3 **4** 5 6 7 8	
	5011-A3503 5011-A3607 5011-A3614 5011-A3303	**Kryt zásuvky televizní, rozhlasové (a satelitní)**	antracitová hliníková stříbrná studio bílá metalická šedá mechová bílá mechová černá	2CKA001724A4252 2CKA001724A4262 2CKA001724A2774 2CKA001724A4291 2CKA001724A4293 2CKA001724A4298	10/1 10/1 10/1 10/1 10/1 10/1
	Busch-axcent®	Typové číslo: 1743-8xx		1 2 3 **4** 5 6 7 8	

Poznámky:
➋ Produkt nemusí být skladem; bude dodán nejpozději do 3 týdnů.

Busch-axcent®

Sdělovací technika • Termostaty • Časové spínače

Pro přístroje	Název	Barva	Objednací číslo	Jednot. bal. ks	
Pro design	**Technické údaje**		**Kompletnost**		
2CKA000230A0403 2CKA000230A0404 2CKA000230A0432 2CKA000230A0420 2CKA000230A0426 2CKA006400A0399	**Kryt zásuvky reproduktorové, komunikační přímé nebo přístroje nabíjecího USB** Pro stereofonní reproduktorovou zásuvku (2CKA000230A0403, 2CKA000230A0404), pro komunikační zásuvky HDMI, USB, VGA nebo pro nabíjecí přístroj USB.	antracitová hliníková stříbrná studio bílá metalická šedá mechová bílá mechová černá	Ž 2CKA001710A3613 Ž 2CKA001710A3659 2CKA001710A3162 Ž 2CKA001710A3854 Ž 2CKA001710A3926 Ž 2CKA001710A3903	10/1 10/1 10/1 10/1 10/1 10/1	
Busch-axcent®	Typové číslo: 1766-8xx		1 2 3 **4** **5** 6 7 8		
5014A-B10.. 2CKA001764A.... 5014A-A030..	**Kryt zásuvky komunikační** S popisovým polem. S kovovým upevňovacím třmenem. Pro různé komunikační nebo reproduktorové zásuvky s použitím odpovídající nosné masky (viz strany 351, 352, 348).	antracitová hliníková stříbrná studio bílá metalická šedá mechová bílá mechová černá	2CKA001724A4253 2CKA001724A4263 2CKA001724A2761 2CKA001724A4292 2CKA001724A4307 2CKA001724A4299	10/1 10/1 10/1 10/1 10/1 10/1	
Busch-axcent®	Typové číslo: 1758-8xx		1 2 3 **4** **5** **6** 7 8		
	Kryt zásuvky komunikační S popisovým polem a krycími clonkami. Pro třmen se soklem 2CKA001753A8055, 2CKA001753A8057.	antracitová hliníková stříbrná studio bílá metalická šedá mechová bílá mechová černá	2CKA001710A3627 2CKA001710A3676 2CKA001710A3176 Ž 2CKA001710A3856 2CKA001710A3887 2CKA001710A3910	10/1 10/1 10/1 10/1 10/1 10/1	
Busch-axcent®	Typové číslo: 1800-8xx		1 2 3 **4** **5** 6 7 8		
2CKA001032A0525 2CKA001032A0528 2CKA001032A0531	**Kryt termostatu prostorového s otočným ovladačem** S upevňovací maticí. Pro prostorový termostat se zapínacím nebo přepínacím kontaktem. Pro termostat pro topení/chlazení.	antracitová hliníková stříbrná studio bílá mechová bílá mechová černá	N 2CKA001710A4198 N 2CKA001710A4200 N 2CKA001710A4202 N 2CKA001710A4204 N 2CKA001710A4205	10/1 10/1 10/1 10/1 10/1	
Busch-axcent®	Typové číslo: 1794 R-8xx		1 2 3 **4** **5** 6 7 8		
2CKA001032A0498	**Kryt termostatu s otočným ovládáním** Pro přístroj termostatu pro podlahové vytápění.	antracitová hliníková stříbrná studio bílá metalická šedá mechová bílá mechová černá	V 2CKA001710A3630 V 2CKA001710A3669 V 2CKA001710A3569 V 2CKA001710A3848 V 2CKA001710A3886 V 2CKA001710A3909	10/1 10/1 10/1 10/1 10/1 10/1	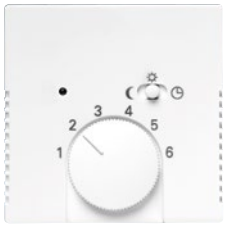
Busch-axcent®	Typové číslo: 1795-8xx		1 2 3 **4** **5** 6 7 8		
2CHX880040A0033 2CKA006410A0393 2CKA006410A0399 2CKA001032A0518	**Kryt pro přístroje s displejovým modulem** Pro termostat se spínacími hodinami, časovač Busch-Timer®, ovladač časovací komfortní Busch-Timer® nebo snímač kvality vzduchu.	antracitová hliníková stříbrná studio bílá metalická šedá mechová bílá mechová černá	Ž 2CKA006430A0303 Ž 2CKA006430A0305 2CKA006430A0306 Ž 2CKA006430A0351 Ž 2CKA006430A0388 Ž 2CKA006430A0389	10/1 10/1 10/1 10/1 10/1 10/1	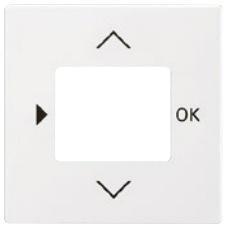
Busch-axcent®	Typové číslo: 6435-8xx		1 2 3 **4** **5** 6 7 8		
2CKA001043A0124	**Kryt ovládače časového mechanického**	antracitová hliníková stříbrná studio bílá metalická šedá mechová bílá mechová černá	Ž 2CKA001753A0265 Ž 2CKA001753A0267 2CKA001753A0301 Ž 2CKA001753A0264 Ž 2CKA001753A0303 Ž 2CKA001753A0304	10/1 10/1 10/1 10/1 10/1 10/1	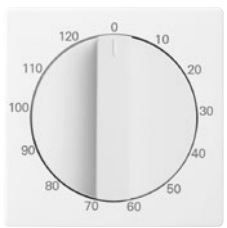
Busch-axcent®	Typové číslo: 1771-8xx-103		1 2 3 **4** **5** 6 7 8		

NOVINKA

Poznámky:
N Novinka
Ž Produkt nemusí být skladem; bude dodán nejpozději do 3 týdnů.
V Výběh – v období po 1. 3. 2024 již produkt nemusí být dostupný.

Busch-axcent®

Stmívače • Snímače pohybu

	Pro přístroje	Název	Barva	Objednací číslo	Jednot. bal. ks
	Pro design	**Technické údaje**		**Kompletnost**	
	2CKA006512A0345 2CKA006515A0704 2CKA006520A0227 2CKA006599A2035 [16] 2CKA006599A2988 2CKA006599A2987 2CKA006599A3026 2CKA006599A3025	**Kryt stmívače s otočným ovladačem** S upevňovací maticí a doutnavkou. Náhradní doutnavka: 2CKA006599A0518	antracitová hliníková stříbrná studio bílá metalická šedá mechová bílá mechová černá	2CKA006599A2950 2CKA006599A2952 2CKA006599A2953 Ž 2CKA006599A2980 2CKA006599A2961 2CKA006599A2966	10/1 10/1 10/1 10/1 10/1 10/1
	Busch-axcent®	Typové číslo: 6540-8xx-102		1 2 3 **4** 5 6 7 8	
	2CKA006500A0013 2CKA006400A0099 2CKA006200A0281	**Kryt stmívače krátkocestného flex** Pro kompletaci je kromě přístroje a rámečku nutný ještě ovládací prvek 2CKA006400A0099 (bez možnosti vzdáleného ovládání) nebo 2CKA006200A0281 (s integrovaným Bluetooth komunikátorem). Více informací v kapitole ABB flexTronics®, ABB-free@home® flex na str. 234, 240.	antracitová hliníková stříbrná studio bílá metalická šedá mechová bílá mechová černá	Ž 2CKA006220A0137 Ž 2CKA006220A0138 2CKA006220A0139 2CKA006220A0550 Ž 2CKA006220A0601 Ž 2CKA006220A0618	10/1 10/1 10/1 10/1 10/1 10/1
	Busch-axcent®	Typové číslo: SR-1-8xx		1 2 3 **4** 5 6 7 8	
	2CKA006800A3042 2CKA006800A3045 2CKA006800A3048 2CKA006500A0013 2CKA006800A3051	**Snímač spínače automatického Busch-Wächter® 180 flex, Basic-Sensor, se selektivní čočkou** Kompatibilní se spínacími a stmívacími přístroji flex. Úhel pokrytí: 180° (1 snímací rovina) [23] Doporučená montážní výška: 0,8 - 1,2 m (viz strana 624) Nastavitelné hodnoty (na zadní straně krytu): – prahové osvětlení (1 - 500 lx, denní režim, test) – zpoždění vypnutí (10 s - 10 min., impuls 1 s) Pracovní teplota: –5 °C až +45 °C Nelze ovládat na dálku přes Bluetooth pomocí aplikace pro smartphone/tablet. Typové číslo: 64761-8xx-500 **Snímač je nutné doplnit vhodným spínacím přístrojem podle druhu a velikosti zátěže.**	antracitová hliníková stříbrná studio bílá metalická šedá mechová bílá mechová černá	Ž 2CKA006800A2921 Ž 2CKA006800A2925 2CKA006800A2927 Ž 2CKA006800A2929 Ž 2CKA006800A2931 Ž 2CKA006800A2933	1 1 1 1 1 1
	Busch-axcent®			1 2 3 **4** 5 6 7 8	
	2CKA006800A3042 2CKA006800A3045 2CKA006800A3048 2CKA006500A0013 2CKA006800A3051	**Snímač spínače automatického Busch-Wächter® 180 flex, Komfort-Sensor, se selektivní čočkou** Kompatibilní se spínacími a stmívacími přístroji flex. Úhel pokrytí: 180° (1 snímací rovina) [23] Doporučená montážní výška: 0,8 - 1,2 m (viz strana 624) Nastavitelné hodnoty (na zadní straně krytu): – prahové osvětlení (1 - 500 lx, denní režim, test) – zpoždění vypnutí (10 s - 10 min., impuls 1 s) Pracovní teplota: –5 °C až +45 °C Možnost ovládání stiskem horní/dolní části krytu: dočasné nebo trvalé zapnutí/vypnutí (indikace pomocí LED) Volitelná funkce varování před vypnutím. Nelze ovládat na dálku přes Bluetooth pomocí aplikace pro smartphone/tablet. Typové číslo: 64762-8xx-500 **Snímač je nutné doplnit vhodným spínacím přístrojem podle druhu a velikosti zátěže.**	antracitová slonová kost studio bílá metalická šedá mechová bílá mechová černá	Ž 2CKA006800A2958 Ž 2CKA006800A2960 2CKA006800A2964 Ž 2CKA006800A2966 Ž 2CKA006800A2968 Ž 2CKA006800A2970	1 1 1 1 1 1
	Busch-axcent®			1 2 3 **4** 5 6 7 8	

Poznámky:

[16] Osvětlení krytu doutnavkou ani LED nelze použít.

[23] Součástí dodávky je samolepicí clonka pro úpravu oblasti zachycení.

Ž Produkt nemusí být skladem; bude dodán nejpozději do 3 týdnů.

Busch-axcent®

Snímače pohybu • Dálkové ovládání • Žaluziové spínače

Pro přístroje	Název	Barva	Objednací číslo	Jednot. bal. ks	
Pro design	**Technické údaje**		**Kompletnost**		
2CKA006800A3042 2CKA006800A3045 2CKA006800A3048 2CKA006500A0013 2CKA006800A3051	**Snímač spínače automatického Busch-Wächter® 180 flex, Komfort-Sensor, s vícenásobnou čočkou** Kompatibilní se spínacími a stmívacími přístroji flex. Úhel pokrytí: 180° (4 snímací roviny, vhodné např. na schodiště) Oblast zachycení závisí na montážní výšce 0,8 - 1,2 m, příp. 2,2 m (viz strana 624). Nastavitelné hodnoty (na zadní straně krytu): – prahové osvětlení (1 - 500 lx, denní režim, test) – zpoždění vypnutí (10 s - 10 min., impuls 1 s) Pracovní teplota: –5 °C až +45 °C Možnost ovládání stiskem horní/dolní části krytu: dočasné nebo trvalé zapnutí/vypnutí (indikace pomocí LED) Volitelná funkce varování před vypnutím. Nelze ovládat na dálku přes Bluetooth pomocí aplikace pro smartphone/tablet. Typové číslo: 64764-8xx-500	antracitová slonová kost studio bílá metalická šedá mechová bílá mechová černá	❷ 2CKA006800A2995 ❷ 2CKA006800A2997 2CKA006800A3001 ❷ 2CKA006800A3003 ❷ 2CKA006800A3005 ❷ 2CKA006800A3007	1 1 1 1 1 1	
Busch-axcent®	**Snímač je nutné doplnit vhodným spínacím přístrojem podle druhu a velikosti zátěže.**		1 2 3 **4** **5** 6 7 8		
2CKA006710A0015 2CKA006710A0014 2CKA006710A0011	**Kryt pro chytrý ovladač** Pro kompletaci sady Bluetooth Low Energy smart switch. Pro kompletaci nebo změnu barevného provedení sady Friends of Hue smart switch.	antracitová hliníková stříbrná studio bílá metalická šedá mechová bílá mechová černá	❷ 2CKA006730A0133 ❷ 2CKA006730A0135 ❷ 2CKA006730A0136 ❷ 2CKA006730A0137 ❷ 2CKA006730A0140 ❷ 2CKA006730A0141	10/1 10/1 10/1 10/1 10/1 10/1	
Busch-axcent®	Typové číslo: 6736 FoH-8xx		1 2 3 4 5 6 7 **8**		
2CKA001012A1309 2CKA001413A0590	**Kryt spínače žaluziového dělený s potiskem** Pro spínač řazení 1+1 s blokováním. Pro ovládač řazení 1/0+1/0 s blokováním.	antracitová hliníková stříbrná studio bílá metalická šedá mechová bílá mechová černá	2CKA001751A2934 2CKA001751A2944 2CKA001751A2756 ❷ 2CKA001751A3020 2CKA001751A3022 2CKA001751A3036	10/1 10/1 10/1 10/1 10/1 10/1	
Busch-axcent®	Typové číslo: 1785 JA-8xx		1 2 3 **4** **5** 6 7 8		
2CKA001101A0534 2CKA001101A0542 2CKA001101A0559 2CKA001101A0567	**Kryt spínače žaluziového s otočným ovladačem** Pro spínač řazení 1+1 (6+6) s blokováním. Pro ovládač řazení 1/0+1/0 (6/0+6/0) s blokováním.	antracitová hliníková stříbrná studio bílá metalická šedá mechová bílá mechová černá	❷ 2CKA001710A3623 ❷ 2CKA001710A3661 2CKA001710A3172 ❷ 2CKA001710A3840 ❷ 2CKA001710A3872 ❷ 2CKA001710A3894	10/1 10/1 10/1 10/1 10/1 10/1	
Busch-axcent®	Typové číslo: 1740-8xx		1 2 3 **4** **5** 6 7 8		
2CKA006400A0096 2CKA006400A0099 2CKA006200A0281	**Kryt spínače žaluziového krátkocestného flex** Pro kompletaci je kromě přístroje a rámečku nutný ještě ovládací prvek 2CKA006400A0099 (bez možnosti vzdáleného ovládání) nebo 2CKA006200A0281 (s integrovaným Bluetooth komunikátorem). Více informací v kapitole ABB flexTronics®, ABB-free@home® flex na str. 234, 240.	antracitová hliníková stříbrná studio bílá metalická šedá mechová bílá mechová černá	❷ 2CKA006220A0143 ❷ 2CKA006220A0144 2CKA006220A0145 2CKA006220A0552 ❷ 2CKA006220A0603 ❷ 2CKA006220A0620	10/1 10/1 10/1 10/1 10/1 10/1	
Busch-axcent®	Typové číslo: SRB-1-8xx		1 2 3 **4** **5** **6** 7 8		
2CKA006410A0378 2CKA006410A0380	**Kryt spínače žaluziového Busch-Jalousiecontrol® II s krátkocestným ovladačem**	antracitová hliníková stříbrná studio bílá metalická šedá mechová bílá mechová černá	❼ 2CKA006430A0326 ❼ 2CKA006430A0328 ❼ 2CKA006430A0329 ❼ 2CKA006430A0350 ❼ 2CKA006430A0385 ❼ 2CKA006430A0386	1 1 1 1 1 1	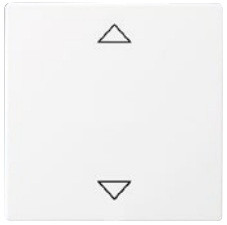
Busch-axcent®	Typové číslo: 6430-8xx-102		1 2 3 **4** **5** 6 7 8		

Poznámky:
❷ Produkt nemusí být skladem; bude dodán nejpozději do 3 týdnů.
❼ Výběh – v období po 1. 3. 2024 již produkt nemusí být dostupný.

Busch-axcent®

Žaluziové spínače • AudioWorld • LED osvětlení • Ostatní přístroje

	Pro přístroje	Název	Barva	Objednací číslo	Jednot. bal. ks
	Pro design	**Technické údaje**		**Kompletnost**	
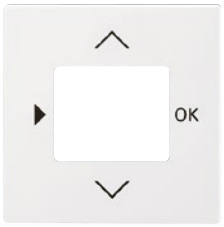	2CHX880040A0033 2CKA006410A0393 2CKA006410A0399 2CKA001032A0518	**Kryt pro přístroje s displejovým modulem** Pro termostat se spínacími hodinami, časovač Busch-Timer®, ovladač časovací komfortní Busch-Timer® nebo snímač kvality vzduchu.	antracitová hliníková stříbrná studio bílá metalická šedá mechová bílá mechová černá	❷ 2CKA006430A0303 ❷ 2CKA006430A0305 2CKA006430A0306 ❷ 2CKA006430A0351 ❷ 2CKA006430A0388 ❷ 2CKA006430A0389	10/1 10/1 10/1 10/1 10/1 10/1
	Busch-axcent®	Typové číslo: 6435-8xx		1 2 3 **4** 5 6 7 8	
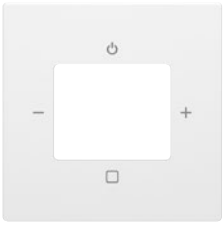	2CKA008200A0276 2CKA008200A0279 2CKA008200A0153	**Kryt zesilovače s tunerem FM nebo internetového rádia Busch-iNet**	antracitová hliníková stříbrná studio bílá metalická šedá mechová bílá mechová černá	❷ 2CKA008200A0249 ❷ 2CKA008200A0253 2CKA008200A0255 ❷ 2CKA008200A0257 ❷ 2CKA008200A0259 ❷ 2CKA008200A0261	10/1 10/1 10/1 10/1 10/1 10/1
	Busch-axcent®	Typové číslo: 8252-8xx-101-500		1 2 3 **4** 5 6 7 8	
	2CKA008200A0042	**Kryt pro reproduktor** Pro zapuštěný reproduktor. S kulatou mřížkou.	antracitová hliníková stříbrná studio bílá metalická šedá mechová bílá mechová černá	❷ 2CKA008200A0078 ❷ 2CKA008200A0080 2CKA008200A0081 ❷ 2CKA008200A0115 ❷ 2CKA008200A0123 ❷ 2CKA008200A0126	10/1 10/1 10/1 10/1 10/1 10/1
	Busch-axcent®	Typové číslo: 8253-8xx		1 2 3 **4** 5 6 7 8	
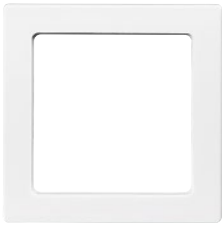	2CKA001511A0115	**Kryt přístroje osvětlení s LED** Součástí dodávky je průhledná fólie s různými symboly.	antracitová hliníková stříbrná studio bílá metalická šedá mechová bílá mechová černá	❷ 2CKA001731A1921 ❷ 2CKA001731A1950 2CKA001731A1923 ❷ 2CKA001731A1976 ❷ 2CKA001731A1978 ❷ 2CKA001731A1980	1 1 1 1 1 1
	Busch-axcent®	Typové číslo: 1716-8xx		1 2 3 **4** 5 6 7 8	
		**Vývodka kabelová** Pro přechod z pevné instalace na pohyblivý přívod. S odlehčovací sponou. Propojovací svorkovnice není součástí dodávky. Průměr kabelu pohyblivého přívodu: max. 13 mm	antracitová hliníková stříbrná studio bílá metalická šedá mechová bílá mechová černá	❷ 2CKA001710A3614 ❷ 2CKA001710A3665 2CKA001710A3163 ❷ 2CKA001710A3844 ❷ 2CKA001710A3878 ❷ 2CKA001710A3900	10/1 10/1 10/1 10/1 10/1 10/1
	Busch-axcent®	Typové číslo: 1749-8xx		1 **2** 3 4 5 6 7 8	
		**Kryt zaslepovací** S kovovým upevňovacím třmenem.	antracitová hliníková stříbrná studio bílá metalická šedá mechová bílá mechová černá	2CKA001710A3612 2CKA001710A3664 2CKA001710A3161 ❷ 2CKA001710A3843 2CKA001710A3873 2CKA001710A3895	10/1 10/1 10/1 10/1 10/1 10/1
	Busch-axcent®	Typové číslo: 1742-8xx		1 **2** 3 4 5 6 7 8	
		**Zásuvka centrálního vysávání** Zásuvka je určena pro systémy centrálního vysávání s trubicemi o průměru 51 mm (s kónickou koncovkou o délce 32 až 36 mm a průměrech 37,5/37,0 až 38,5/38 mm). Pro vysávací jednotky s podtlakem 10 - 45 kPa. Základna je součástí dodávky.	antracitová hliníková stříbrná studio bílá metalická šedá mechová bílá mechová černá	❷ 5530B-A6703081 ❷ 5530B-A6703083 5530B-A6703084 ❷ 5530B-A67030803 ❷ 5530B-A67030884 ❷ 5530B-A67030885	8/1 8/1 8/1 8/1 8/1 8/1
	Busch-axcent®			1 **2** 3 4 5 6 7 8	

Poznámky:
❷ Produkt nemusí být skladem; bude dodán nejpozději do 3 týdnů.

Busch-axcent®
Zásuvky

Řazení	Název	Barva	Objednací číslo	Jednot. bal. ks	
Pro design	**Technické údaje**		**Kompletnost**		
2P+PE	**Zásuvka jednonásobná s ochranným kolíkem, s clonkami**	antracitová	N 6619B-A0635781	10/1	
		hliníková stříbrná	N 6619B-A0635783	10/1	
		studio bílá	N 6619B-A0635784	10/1	
		metalická šedá	N 6619B-A06357803	10/1	
		mechová bílá	N 6619B-A06357884	10/1	
		mechová černá	N 6619B-A06357885	10/1	
	Bezšroubové připojení vodičů. IP 40				
Busch-axcent®	16 A, 250 V AC		1 2 3 4 5 6 7 8		
2P+PE	**Zásuvka jednonásobná s ochranným kolíkem, s clonkami, s USB nabíjením** [59]	antracitová	N 2CKA002017A1913	1	
	Pro současné používání zásuvky a nabíjení nebo napájení dvou mobilních koncových zařízení pomocí USB kabelu typu A nebo C. Výstup USB-A: podpora nabíjecího protokolu Apple MFI s 2,4 A a BC 1.2 s 1,5 A. Výstup USB-C: podpora nabíjecího protokolu USB PD (Power Delivery) s 3 A, Apple MFi s 2,4 A a BC 1.2 DCP s 1,5 A Elektronická ochrana před zkratem a přetížením. Jmen. proud jednoho výstupu (druhý výstup nepoužit): 3 A Klidová spotřeba: 75 mW Nelze používat k datovému přenosu. Pracovní teplota: 0 °C až +35 °C Stupeň krytí: IP 20, SELV Vestavná hloubka: 39,5 mm Bezšroubové připojení vodičů. Typové číslo: 20 MUCB2USBAC-8xx-500	studio bílá	N 2CKA002017A1916	1	
		metalická šedá	N 2CKA002017A1917	1	
		mechová bílá	N 2CKA002017A1918	1	
		mechová černá	N 2CKA002017A1919	1	
Busch-axcent®	16 A, 230 V AC , 50/60 Hz		1 2 3 4 5 6 7 8		
2P+PE	**Zásuvka jednonásobná s ochranným kolíkem, s clonkami, s ochranou před přepětím** [59]	antracitová	N 6699B-A0635781	1	
	Optická signalizace poruchy.	hliníková stříbrná	N 6699B-A0635783	1	
		studio bílá	N 6699B-A0635784	1	
		metalická šedá	N 6699B-A06357803	1	
		mechová bílá	N 6699B-A06357884	1	
	Technické parametry – viz strana 609.	mechová černá	N 6699B-A06357885	1	
	Bezšroubové připojení vodičů. IP 40				
Busch-axcent®	16 A, 230 V AC		1 2 3 4 5 6 7 8		
2P+PE	**Zásuvka jednonásobná s ochranným kolíkem, s clonkami**	antracitová	V 5519B-A0235781	10/1	
		hliníková stříbrná	V 5519B-A0235783	10/1	
		studio bílá	V 5519B-A0235784	10/1	
		metalická šedá	V 5519B-A02357803	10/1	
		mechová bílá	V 5519B-A02357884	10/1	
		mechová černá	V 5519B-A02357885	10/1	
	Bezšroubové připojení vodičů.				
Busch-axcent®	16 A, 250 V AC		1 2 3 4 5 6 7 8		
2P+PE	**Zásuvka jednonásobná s ochranným kolíkem, s clonkami, s USB nabíjením**	antracitová	V 2CKA002017A1903	1	
	Pro současné používání zásuvky a nabíjení nebo napájení dvou mobilních koncových zařízení pomocí USB kabelu typu A. Podpora nabíjecího protokolu Apple MFI s 2,4 A a BC 1.2 s 1,5 A. Elektronická ochrana před zkratem a přetížením. Jmenovitý proud jednoho výstupu (druhý výstup nepoužit): 2,4 A Klidová spotřeba: 75 mW Nelze používat k datovému přenosu. Pracovní teplota: 0 °C až +35 °C Stupeň krytí: IP 20, SELV Vestavná hloubka: 39,5 mm Bezšroubové připojení vodičů. Typové číslo: 20 MUCB2USB-8xx-500	hliníková stříbrná	V 2CKA002017A1890	1	
		studio bílá	V 2CKA002017A1891	1	
		metalická šedá	V 2CKA002017A1892	1	
		mechová bílá	V 2CKA002017A1893	1	
		mechová černá	V 2CKA002017A1894	1	
future® linear	16 A, 230 V AC , 50/60 Hz		1 2 3 4 5 6 7 8		

Poznámky:
[59] Tento produkt bude dostupný pravděpodobně ve 2. pololetí 2024.
N Novinka
V Výběh – v období po 1. 3. 2024 již produkt nemusí být dostupný.

Busch-axcent®
Zásuvky • Rámečky

	Řazení	Název	Barva	Objednací číslo	Jednot. bal. ks
	Pro design	**Technické údaje**		**Kompletnost**	
	2P+PE	**Zásuvka jednonásobná s ochranným kolíkem, s clonkami, s ochranou před přepětím** Optická signalizace poruchy. Technické parametry – viz strana 609. Bezšroubové připojení vodičů.	antracitová hliníková stříbrná studio bílá metalická šedá mechová bílá mechová černá	Ⓥ 5599B-A0235781 Ⓥ 5599B-A0235783 Ⓥ 5599B-A0235784 Ⓥ 5599B-A02357803 Ⓥ 5599B-A02357884 Ⓥ 5599B-A02357885	1 1 1 1 1 1
	Busch-axcent®	16 A, 230 V AC		1 **2** 3 4 **5** 6 7 8	

Další produkty designové řady Busch-axcent® najdete v kapitolách:
– ABB flexTronics®, ABB-free@home® flex
– ABB-free@home®

Schémata zapojení, rozměrové výkresy a další informace najdete v kapitole Technické údaje.

		**Rámeček pro elektroinstalační přístroje jednonásobný**	břidlice [47), 48), 49), 50)] beton [47), 48), 49), 50)] modrý papír [47), 48), 49), 50)] hnědý papír [47), 48), 49), 50)] růžové sklo [50)] zelené sklo [50)] fialové sklo [50)] šedé sklo [50)] modré sklo [50)] žluté sklo [50)] platinová [51)] matná černá [51)] titanová [51)] bílé sklo [50)] černé sklo [50)]	Ⓩ 2CKA001754A4805 Ⓩ 2CKA001754A4795 Ⓩ 2CKA001754A4785 Ⓩ 2CKA001754A4790 Ⓩ 2CKA001754A4765 Ⓩ 2CKA001754A4770 Ⓩ 2CKA001754A4775 Ⓩ 2CKA001754A4780 Ⓩ 2CKA001754A4755 Ⓩ 2CKA001754A4760 Ⓩ 2CKA001754A4683 Ⓩ 2CKA001754A4703 Ⓩ 2CKA001754A4693 Ⓩ 2CKA001754A4437 Ⓩ 2CKA001754A4800	1 1 1 1 1 1 1 1 1 1 1 1 1 1 1
	Busch-axcent®	Typové číslo: 1721-2xx		1 2 3 4 **5** 6 7 8	
		**Rámeček pro elektroinstalační přístroje dvojnásobný** Pro vodorovnou i svislou montáž.	břidlice [47), 48), 49), 50)] beton [47), 48), 49), 50)] modrý papír [47), 48), 49), 50)] hnědý papír [47), 48), 49), 50)] růžové sklo [50)] zelené sklo [50)] fialové sklo [50)] šedé sklo [50)] modré sklo [50)] žluté sklo [50)] platinová [51)] matná černá [51)] titanová [51)] bílé sklo [50)] černé sklo [50)]	Ⓩ 2CKA001754A4806 Ⓩ 2CKA001754A4796 Ⓩ 2CKA001754A4786 Ⓩ 2CKA001754A4791 Ⓩ 2CKA001754A4766 Ⓩ 2CKA001754A4771 Ⓩ 2CKA001754A4776 Ⓩ 2CKA001754A4781 Ⓩ 2CKA001754A4756 Ⓩ 2CKA001754A4761 Ⓩ 2CKA001754A4684 Ⓩ 2CKA001754A4704 Ⓩ 2CKA001754A4694 Ⓩ 2CKA001754A4438 Ⓩ 2CKA001754A4801	1 1 1 1 1 1 1 1 1 1 1 1 1 1 1
	Busch-axcent®	Typové číslo: 1722-2xx		1 2 3 4 **5** 6 7 8	

Poznámky:
[47)] Skutečný materiál s individuálním povrchem.
[48)] Skutečný materiál s pórovitým povrchem.
[49)] Každý rámeček je jedinečný svou strukturou a barevným odstínem.
[50)] Skutečný materiál se sníženou odolností proti mechanickému zatížení.
[51)] Skutečný kovový povrch.
Ⓩ Produkt nemusí být skladem; bude dodán nejpozději do 3 týdnů.
Ⓥ Výběh – v období po 1. 3. 2024 již produkt nemusí být dostupný.

Busch-axcent®
Rámečky

Pro přístroje	Název	Barva	Objednací číslo	Jednot. bal. ks	
Pro design	**Technické údaje**		**Kompletnost**		
	Rámeček pro elektroinstalační přístroje trojnásobný Pro vodorovnou i svislou montáž.	břidlice [47), 48), 49), 50)]	❷ 2CKA001754A4807	1	
		beton [47), 48), 49), 50)]	❷ 2CKA001754A4797	1	
		modrý papír [47), 48), 49), 50)]	❷ 2CKA001754A4787	1	
		hnědý papír [47), 48), 49), 50)]	❷ 2CKA001754A4792	1	
		růžové sklo [50)]	❷ 2CKA001754A4767	1	
		zelené sklo [50)]	❷ 2CKA001754A4772	1	
		fialové sklo [50)]	❷ 2CKA001754A4777	1	
		šedé sklo [50)]	❷ 2CKA001754A4782	1	
		modré sklo [50)]	❷ 2CKA001754A4757	1	
		žluté sklo [50)]	❷ 2CKA001754A4762	1	
		platinová [51)]	❷ 2CKA001754A4685	1	
		matná černá [51)]	❷ 2CKA001754A4705	1	
		titanová [51)]	❷ 2CKA001754A4695	1	
		bílé sklo [50)]	❷ 2CKA001754A4439	1	
		černé sklo [50)]	❷ 2CKA001754A4802	1	
Busch-axcent®	Typové číslo: 1723-2xx		1 2 3 4 5 6 7 8		
	Rámeček pro elektroinstalační přístroje čtyřnásobný Pro vodorovnou i svislou montáž.	břidlice [47), 48), 49), 50)]	❷ 2CKA001754A4808	1	
		beton [47), 48), 49), 50)]	❷ 2CKA001754A4798	1	
		modrý papír [47), 48), 49), 50)]	❷ 2CKA001754A4788	1	
		hnědý papír [47), 48), 49), 50)]	❷ 2CKA001754A4793	1	
		růžové sklo [50)]	❷ 2CKA001754A4768	1	
		zelené sklo [50)]	❷ 2CKA001754A4773	1	
		fialové sklo [50)]	❷ 2CKA001754A4778	1	
		šedé sklo [50)]	❷ 2CKA001754A4783	1	
		modré sklo [50)]	❷ 2CKA001754A4758	1	
		žluté sklo [50)]	❷ 2CKA001754A4763	1	
		platinová [51)]	❷ 2CKA001754A4686	1	
		matná černá [51)]	❷ 2CKA001754A4706	1	
		titanová [51)]	❷ 2CKA001754A4696	1	
		bílé sklo [50)]	❷ 2CKA001754A4440	1	
		černé sklo [50)]	❷ 2CKA001754A4803	1	
Busch-axcent®	Typové číslo: 1724-2xx		1 2 3 4 5 6 7 8		
	Rámeček pro elektroinstalační přístroje pětinásobný Pro vodorovnou i svislou montáž.	břidlice [47), 48), 49), 50)]	❷ 2CKA001754A4809	1	
		beton [47), 48), 49), 50)]	❷ 2CKA001754A4799	1	
		modrý papír [47), 48), 49), 50)]	❷ 2CKA001754A4789	1	
		hnědý papír [47), 48), 49), 50)]	❷ 2CKA001754A4794	1	
		růžové sklo [50)]	❷ 2CKA001754A4769	1	
		zelené sklo [50)]	❷ 2CKA001754A4774	1	
		fialové sklo [50)]	❷ 2CKA001754A4779	1	
		šedé sklo [50)]	❷ 2CKA001754A4784	1	
		modré sklo [50)]	❷ 2CKA001754A4759	1	
		žluté sklo [50)]	❷ 2CKA001754A4764	1	
		platinová [51)]	❷ 2CKA001754A4687	1	
		matná černá [51)]	❷ 2CKA001754A4707	1	
		titanová [51)]	❷ 2CKA001754A4697	1	
		bílé sklo [50)]	❷ 2CKA001754A4441	1	
		černé sklo [50)]	❷ 2CKA001754A4804	1	
Busch-axcent®	Typové číslo: 1725-2xx		1 2 3 4 5 6 7 8		

Poznámky:
[47)] Skutečný materiál s individuálním povrchem.
[48)] Skutečný materiál s pórovitým povrchem.
[49)] Každý rámeček je jedinečný svou strukturou a barevným odstínem.
[50)] Skutečný materiál se sníženou odolností proti mechanickému zatížení.
[51)] Skutečný kovový povrch.
❷ Produkt nemusí být skladem; bude dodán nejpozději do 3 týdnů.

← Návrat na obsah

14

ABB flexTronics®
ABB-free@home® flex



ABB flex

NOVINKA

ABB flexTronics®
ABB-free@home® flex

ABB flexTronics®	
Ovládací prvky	235
Přístroje pro ovládací prvky	235
Snímače pohybu	237
Snímače přítomnosti	239

ABB-free@home® flex (s Bluetooth)	
Ovládací prvky	242
Přístroje pro ovládací prvky	242
Snímače pohybu	244
Meteostanice	245

Designové kryty pro ABB flexTronics® a ABB-free@home® flex	246

14

ABB flexTronics®
ABB-free@home® flex

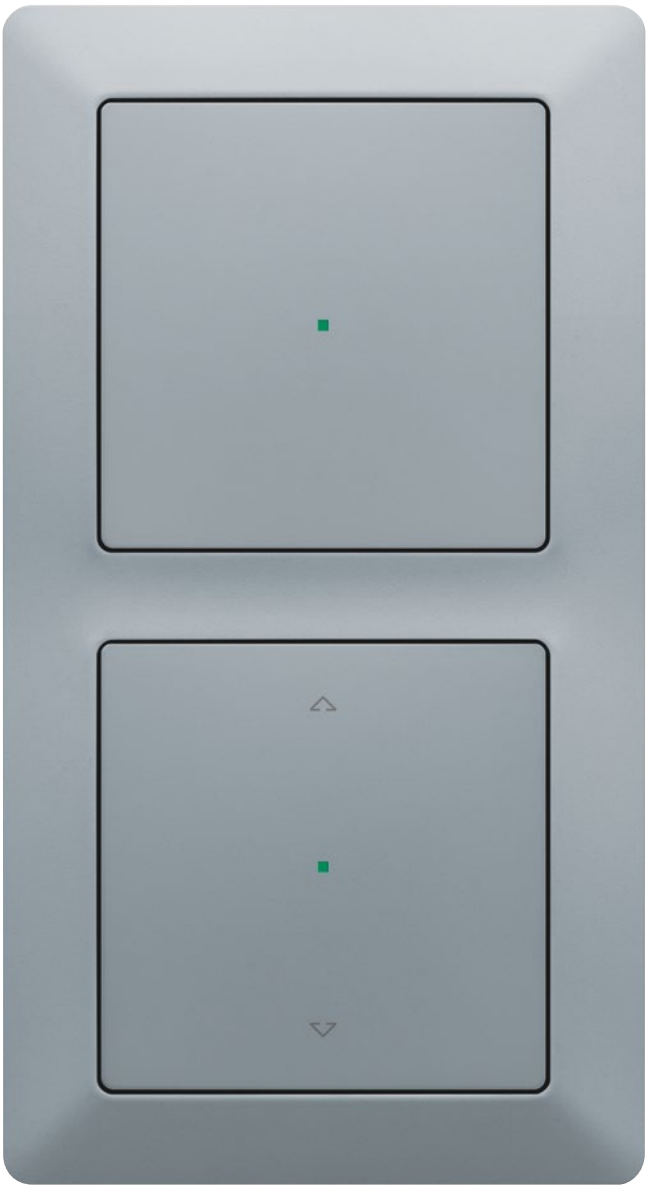

ABB flex
NOVINKA

—
V designech
- Zoni®
- Tango®
- Levit®
- Levit®M
- Element®
- Time®
- Time® Arbo
- future® linear
- solo®
- solo® carat
- Busch-axcent®

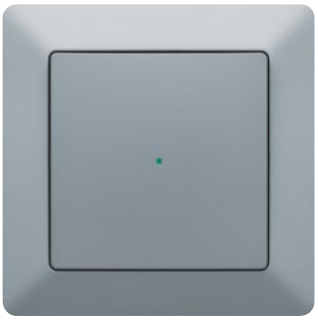

Prvek ovládací ABB flexTronics, 1násobný, respektive
Prvek ovládací ABB-free@home® flex, 1násobný s Bluetooth
Kompatibilní se všemi přístroji flex.
designová řada ZONI®,
Kryt 1násobný, bez potisku,
barva šedá

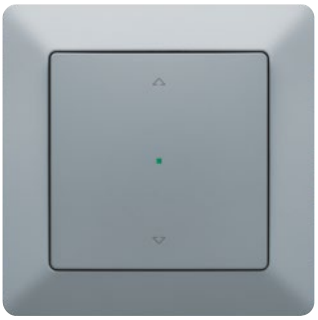

Prvek ovládací ABB flexTronics, 1násobný, respektive
Prvek ovládací ABB-free@home® flex, 1násobný s Bluetooth
Kompatibilní se všemi přístroji flex.
designová řada ZONI®,
Kryt 1násobný, symbol „žaluzie“,
barva šedá

ABB flexTronics®
ABB-free@home® flex
Jeden přístroj ve zdi

Zapuštěné provedení – 25 mm
Dostatek místa pro kabely
a svorky

plusWire®
Moderní možnosti rozšíření

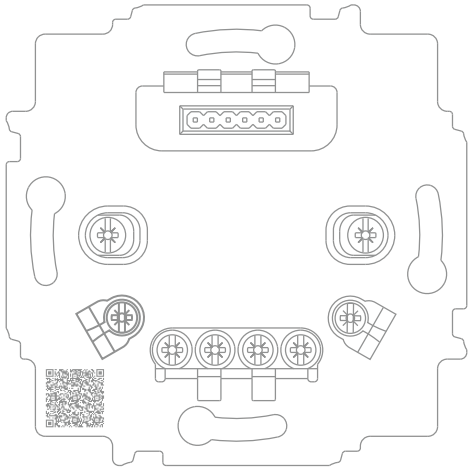

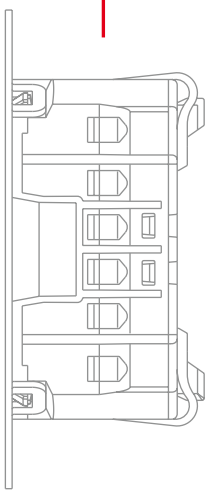

Měřicí body
přístupné
z čelní strany



Snadné připojení
Bezpečné a rychlé připojení
ohebných a pevných vodičů

Flexibilní montážní třmen
Robustní upevnění pro různé
podklady a montážní situace

ABB flexTronics®

Ovládací prvek ABB flexTronics® je základem pro jednoduchý provoz a nabízí řízení žaluzií a ovládání osvětlení.



Záložní baterie
Nastavení zůstávají uložena i v případě výpadku proudu

Stavová LED dioda
Orientační světlo

Scény
Předvolby a hodnoty lze uložit

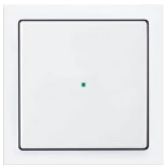

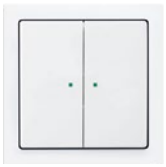

ABB-free@home® flex

Ovládací prvek ABB-free@home® flex je ideální pro kompletní řízení místností nebo propojených systémů inteligentní domácnosti. Lze jej také ovládat prostřednictvím aplikace přes Bluetooth.



Parametry
Jednoduchá konfigurace prostřednictvím aplikace



Časovač
Integrovaná funkce astro/časovač



Ovládání zařízení přes rozhraní Bluetooth
Přímé připojení ke smartphonu

Řízení místností pomocí dálkového ovládání
Prostřednictvím aplikace ABB-free@home® Next a účtu myABB

Kompletní řízení domácnosti prostřednictvím ABB-free@home® Wireless
Pro připojení k systémovému modulu systému free@home

ABB flexTronics®

Ovládací prvek ABB flexTronics® je základem pro jednoduchý provoz a nabízí řízení žaluzií a ovládání osvětlení. Komunikace mezi jednotlivými přístroji může být zajišťována jediným vodičem plusWire®.

Dokonalé přizpůsobení
Všestranná řada flex má modulární konstrukci. Jinými slovy, všechny ovládací prvky a spínací přístroje lze libovolně kombinovat. ABB flexTronics® je kompatibilní se všemi běžnými tlačítky prakticky ve všech designových řadách, a nabízí tak maximální flexibilitu.

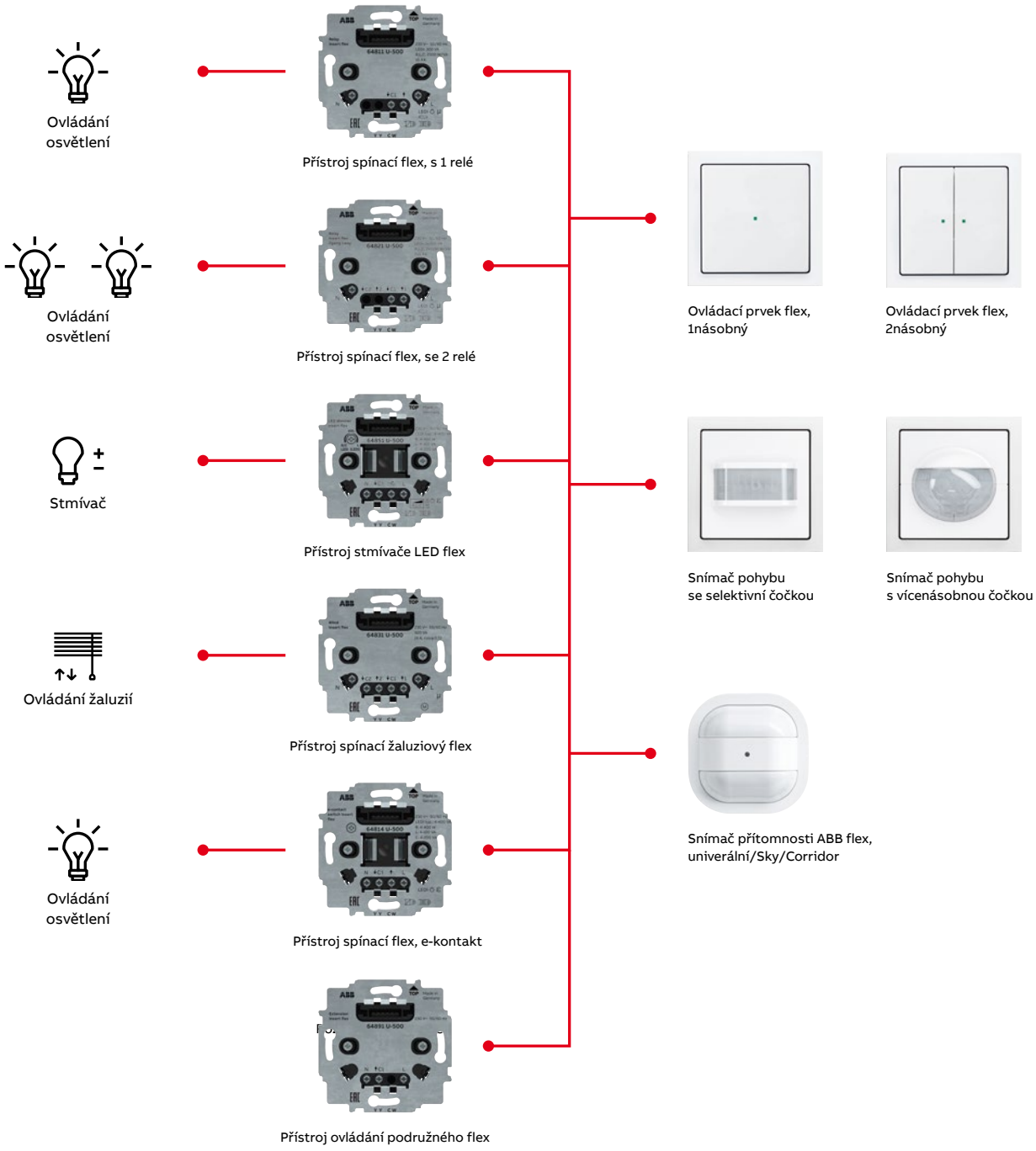

ABB flexTronics®

Ovládací prvky • Přístroje pro ovládací prvky

Pro přístroje	Název	Barva	Objednací číslo	Jednot. bal. ks	
Pro design	**Technické údaje**		**Kompletnost**		
2CKA006800A3042 2CKA006800A3048 2CKA006800A3045 2CKA006500A0013 2CKA006400A0096 2CKA006800A3051	**Prvek ovládací ABB flexTronics®, 1násobný** Kompatibilní se všemi přístroji flex. Pro ruční ovládání světel, rolet a žaluzií. Nelze ovládat na dálku přes Bluetooth pomocí aplikace pro smartphone/tablet. Ovládání: tlačítkové kontakty nahoře/dole Zobrazovací prvky: LED jako orientační světlo (lze vypnout) Rozměry (v × š x h): 54,4 × 54,4 × 28,3 mm		N 2CKA006400A0099	1	
Zoni® **Tango®** **Levit® (M)** **Element®** **Time® (Arbo)** **future® linear** **solo® (carat)** **Busch-axcent®**	Typové číslo: 64711-500		1 2 3 4 5 6 7 8		
2CKA006800A3042 2CKA006800A3048 2CKA006800A3045 2CKA006500A0013 2CKA006400A0096 2CKA006800A3051	**Prvek ovládací ABB flexTronics®, 2násobný** Kompatibilní se všemi přístroji flex. Pro ruční ovládání světel, rolet a žaluzií. Nelze ovládat na dálku přes Bluetooth pomocí aplikace pro smartphone/tablet. Ovládání: tlačítkové kontakty nahoře/dole Zobrazovací prvky: LED jako orientační světlo (lze vypnout) Rozměry (v × š x h): 54,4 × 54,4 × 28,3 mm		N 2CKA006400A0101	1	
Zoni® **Tango®** **Levit® (M)** **Element®** **Time® (Arbo)** **future® linear** **solo® (carat)** **Busch-axcent®**	Typové číslo: 64721-500		1 2 3 4 5 6 7 8		
2CKA006400A0099 2CKA006400A0101 2CKA006200A0281 2CKA006200A0283 2CKA006800A29.. 2CKA006800A30.. 2CKA006800A3027 2CKA006800A3031 2CKA006800A3035	**Přístroj spínací flex, s jedním relé** Pro ovládací prvky ABB flexTronics®, ABB-free@home® flex (s Bluetooth), pro detekční jednotky automatických spínačů Busch-Wächter® 180 flex Basic-Sensor, Komfort-Sensor nebo pro snímače přítomnosti flex univerzální, Sky a Corridor. Pro: ☼ [42)] Přístroj lze ovládat též paralelně připojenými zapínacími ovládači (řazení 1/0). [14)] Klidová spotřeba: 0,3 W Pracovní teplota: –25 °C až +55 °C Vestavná hloubka: 29 mm (25 mm bez drápků)		2CKA006800A3042	1	
Zoni® **Tango®** **Levit® (M)** **Element®** **Time® (Arbo)** **future® linear** **solo® (carat)** **Busch-axcent®**	Typové číslo: 64811 U-500 3vodičové připojení (nutný vodič N). 2 300 W, 10 AX (cos φ = 0,9), 300 V·A pro LEDi. 230 V AC, 50 Hz		1 2 3 4 5 6 7 8		

Poznámky:

[14)] Je-li použita doutnavka nebo LED, nesmí přemosťovat kontakt tlačítkového ovládače (je nutné použít přístroj se svorkou N).

[42)] Také např. pro svítidla s LED nebo kompaktní zářivky na 230 V AC (tzv. úsporné žárovky).

N Novinka

ABB flexTronics®
Přístroje pro ovládací prvky

	Pro přístroje	Název	Barva	Objednací číslo	Jednot. bal. ks
	Pro design	**Technické údaje**		**Kompletnost**	
	2CKA006400A0099 2CKA006400A0101 2CKA006200A0281 2CKA006200A0283 2CKA006800A29.. 2CKA006800A30.. 2CKA006800A3027 2CKA006800A3031 2CKA006800A3035	**Přístroj spínací flex, se dvěma relé** Pro ovládací prvky ABB flexTronics®, ABB-free@home® flex (s Bluetooth), pro detekční jednotky automatických spínačů Busch-Wächter® 180 flex Basic-Sensor, Komfort-Sensor nebo pro snímače přítomnosti flex univerzální, Sky a Corridor. Pro spínání dvou nezávislých obvodů (např. svítidlo a ventilátor). Pro: ☼ 𝍐 ◪ ⊏▭⊐ [42)] Přístroj lze ovládat též paralelně připojenými zapínacími ovládači (řazení 1/0). [14)] Klidová spotřeba: 0,3 W Pracovní teplota: –25 °C až +55 °C Vestavná hloubka: 29 mm (25 mm bez drápků)		2CKA006800A3045	1
	Zoni® **Tango®** **Levit® (M)** **Element®** **Time® (Arbo)** **future® linear** **solo® (carat)** **Busch-axcent®**	Typové číslo: 64821 U-500 4vodičové připojení (nutný vodič N). 2× 1 840 W, 2× 5 AX (cos φ = 0,9), 2× 300 V·A pro LEDi. 230 V AC, 50 Hz		**1** 2 3 4 5 6 7 8	
	2CKA006400A0099 2CKA006400A0101 2CKA006200A0281 2CKA006200A0283 2CKA006800A29.. 2CKA006800A30.. 2CKA006800A3027 2CKA006800A3031 2CKA006800A3035	**Přístroj spínací flex, e-kontakt** Pro ovládací prvky ABB flexTronics®, ABB-free@home® flex (s Bluetooth), pro detekční jednotky automatických spínačů Busch-Wächter® 180 flex Basic-Sensor, Komfort-Sensor nebo pro snímače přítomnosti flex univerzální, Sky a Corridor. Pro automatické spínání svítidel (bezhlučný polovodičový výstup). Pro: ☼ 𝍐 ◪ a stmívatelné LEDi žárovky na 230 V. Přístroj lze ovládat též paralelně připojenými zapínacími ovládači (řazení 1/0). [14)] Klidová spotřeba: 0,5 W Pracovní teplota: –5 °C až +45 °C Vestavná hloubka: 29 mm (25 mm bez drápků)		2CKA006800A3048	1
	Zoni® **Tango®** **Levit® (M)** **Element®** **Time® (Arbo)** **future® linear** **solo® (carat)** **Busch-axcent®**	Typové číslo: 64814 U-500 2vodičové připojení (3vodičové pro zátěže < 10 W/V·A). 10 - 240 W/V·A pro klasické žárovky, 3 - 240 V·A pro stmívatelné LEDi. 230 V AC, 50 Hz		**1** 2 3 4 5 6 7 8	
	2CKA006400A0099 2CKA006400A0101 2CKA006200A0281 2CKA006200A0283 2CKA006800A29.. 2CKA006800A30.. 2CKA006200A01.. 2CKA006200A02.. 2CKA006800A3027 2CKA006800A3031 2CKA006800A3035	**Přístroj stmívače flex, pro regulovatelné LED žárovky,** **pro krátkocestné ovládání** Pro ovládací prvky ABB flexTronics®, ABB-free@home® flex (s Bluetooth) doplněné příslušným krytem (dvojnásobný ovládací prvek flex umožňuje využívání dvou scén). Pro detekční jednotky automatických spínačů Busch-Wächter® 180 flex (s Bluetooth) Basic-Sensor, Komfort-Sensor nebo pro snímače přítomnosti flex univerzální, Sky a Corridor. Paměť hodnoty jasu. Nastavitelná minimální úroveň jasu. Nehlučný provoz díky technologii MOS-FET. Elektronická pojistka proti zkratu a přetížení. Manuálně nastavitelný režim fázové regulace na hraně náběžné (RL) nebo sestupné (RC). Pro stmívatelné retrofitové LED žárovky (LEDi) na 230 V AC nebo napájené ze zdroje charakteru C, LC. Pro vakuové a halogenové žárovky na 230 V AC nebo napájené z transformátorů vinutých (L) či elektronických (C, LC). Regulovatelné retrofitové zdroje LEDi a obyčejné žárovky je možné kombinovat. Přístroj lze ovládat též paralelně připojenými zapínacími ovládači (řazení 1/0). [14)] Max. délka propojovacích vodičů: 100 m Klidová spotřeba: max. 0,5 W Vestavná hloubka: 29 mm (25 mm bez drápků) 3 - 100 W/V·A pro stmívatelné LED žárovky na 230 V AC (charakteristika L) 3 - 240 W/V·A pro stmívatelné LED žárovky na 230 V AC (charakteristika C)	N	2CKA006500A0013	1
	Zoni® **Tango®** **Levit® (M)** **Element®** **Time® (Arbo)** **future® linear** **solo® (carat)** **Busch-axcent®**	10 - 240 W pro vakuové a halogenové žárovky na 230 V AC 3 - 240 W/V·A pro stmívatelné mn LED žárovky (se zdrojem char. C) [12)] 20 - 240 W/V·A vakuové a halogenové mn žárovky (s transformátorem L) [11)] 3 - 100 W/V·A pro stmívatelné mn LED žárovky (se zdrojem char. LC) [12)] 3 - 100 W/V·A vakuové a halogenové mn žárovky (se zdrojem char. LC) [12)] Typové číslo: 64851 U-500 2vodičové připojení (3vodičové pro zátěže < 10 W/V·A) 230 V AC, 50/60 Hz		**1** 2 3 4 5 6 7 8	

Poznámky:
[11)] Při použití vinutého transformátoru max. zatížitelnost klesne cca o 20 %.
[12)] Při použití elektr. transformátoru max. zatížitelnost klesne cca o 5 %.
[14)] Je-li použita doutnavka nebo LED, nesmí přemosťovat kontakt tlačítkového ovládače (je nutné použít přístroj se svorkou N).
[42)] Také např. pro svítidla s LED nebo kompaktní zářivky na 230 V AC (tzv. úsporné žárovky).
N Novinka

ABB flexTronics®

Přístroje pro ovládací prvky • Snímače pohybu

Pro přístroje	Název	Barva	Objednací číslo	Jednot. bal. ks	
Pro design	**Technické údaje**		**Kompletnost**		
2CKA006400A0099 2CKA006400A0101 2CKA006200A0281 2CKA006200A0283	**Přístroj žaluziového spínače flex, pro krátkocestné ovládání** Pro ovládací prvky ABB flexTronics®, ABB-free@home® flex (s Bluetooth) doplněné příslušným krytem (dvojnásobný ovládací prvek flex umožňuje využívání dvou scén). Pro řízení pohybu rolet, žaluzií, markýz apod. vybavených elektromotorem s integrovanými vypínači v koncových polohách. Přístroj lze ovládat též paralelně připojenými zapínacími ovládači (řazení 1/0). [14] Max. délka propojovacích vodičů: 100 m Klidová spotřeba: max. 0,3 W Pracovní teplota: –25 °C až +55 °C Vestavná hloubka: 29 mm (25 mm bez drápků)		N 2CKA006400A0096	1	
Zoni® **Tango®** **Levit® (M)** **Element®** **Time® (Arbo)** **future® linear** **solo® (carat)** **Busch-axcent®**	Typové číslo: 64831 U-500 4vodičové připojení (nutné připojení nulového vodiče). 4 A, 920 W/V·A 230 V AC, 50/60 Hz		**1** 2 3 **4** **5** **6** 7 8		
2CKA006400A0099 2CKA006400A0101 2CKA006200A0281 2CKA006200A0283 2CKA006800A29.. 2CKA006800A30.. 2CKA006800A3027 2CKA006800A3031 2CKA006800A3035	**Přístroj ovládání podružného flex** Pro ovládací prvky ABB flexTronics®, ABB-free@home® flex (s Bluetooth), pro detekční jednotky automatických spínačů Busch-Wächter® 180 flex Basic-Sensor, Komfort-Sensor nebo pro snímače přítomnosti flex univerzální, Sky a Corridor. Elektronický výstup přístroje slouží pro komunikaci s dalšími spínacími přístroji (nelze k němu připojit zátěž). Použití: Má-li několik snímačů pohybu ovládat jednu zátěž, pod jeden snímač (master) se použije příslušný spínací přístroj a pod ostatní snímače (slave) se použijí přístroje podružného ovládání, které na master při detekci pohybu vysílají signál (je-li hladina osvětlení nižší, než je nastaveno na masteru, zátěž se zapne). Přístroj lze ovládat též paralelně připojenými zapínacími ovládači (řazení 1/0). [14]		2CKA006800A3051	1	
Zoni® **Tango®** **Levit® (M)** **Element®** **Time® (Arbo)** **future® linear** **solo® (carat)** **Busch-axcent®**	Klidová spotřeba: 0,3 W Pracovní teplota: –5 °C až +45 °C Vestavná hloubka: 29 mm (25 mm bez drápků) Typové číslo: 64891 U-500 3vodičové připojení (nutný vodič N) 230 V AC, 50 Hz		**1** 2 3 **4** **5** **6** 7 8		
2CKA006800A3042 2CKA006800A3045 2CKA006800A3048 2CKA006500A0013 2CKA006800A3051	**Snímač spínače automatického Busch-Wächter® 180 flex, Basic-Sensor, se selektivní čočkou** Pro kombinaci s následujícími přístroji flex: přístroj spínací s jedním relé, se dvěma relé nebo s e-kontaktem, přístroj stmívače krátkocestný, přístroj podružného ovládání. Úhel pokrytí: 180° (1 snímací rovina) [23] Doporučená montážní výška: 0,8 - 1,2 m (viz strana 624) Nastavitelné hodnoty (na zadní straně krytu): – prahové osvětlení (1 - 500 lx, denní režim, test) – zpoždění vypnutí (10 s - 10 min., impuls 1 s) Pracovní teplota: –5 °C až +45 °C Nelze ovládat na dálku přes Bluetooth pomocí aplikace pro smartphone/tablet.	**future® linear** antracitová slonová kost hliníková stříbrná studio bílá ušlechtilá ocel [57] mechová bílá mechová černá **solo® (carat)** antracitová slonová kost studio bílá metalická šedá **Busch-axcent®** antracitová hliníková stříbrná studio bílá metalická šedá mechová bílá mechová černá	 Ž 2CKA006800A2921 Ž 2CKA006800A2923 Ž 2CKA006800A2925 2CKA006800A2927 Ž 2CKA006800A2936 Ž 2CKA006800A2931 Ž 2CKA006800A2933 Ž 2CKA006800A2921 Ž 2CKA006800A2923 2CKA006800A2927 Ž 2CKA006800A2929 Ž 2CKA006800A2921 Ž 2CKA006800A2925 2CKA006800A2927 Ž 2CKA006800A2929 Ž 2CKA006800A2931 Ž 2CKA006800A2933	 1 1 1 1 1 1 1 1 1 1 1 1 1 1 1 1 1	
future® linear **solo® (carat)** **Busch-axcent®**	Typové číslo: 64761-8xx-500 **Snímač je nutné doplnit vhodným spínacím přístrojem podle druhu a velikosti zátěže.**		1 2 3 **4** **5** 6 7 8		

Poznámky:

[14] Je-li použita doutnavka nebo LED, nesmí přemosťovat kontakt tlačítkového ovládače (je nutné použít přístroj se svorkou N).

[23] Součástí dodávky je samolepicí clonka pro úpravu oblasti zachycení.

[57] Imitace kovu nástřikem na plastu. Skutečný kov a imitace kovu se mohou vzhledově lišit.

N Novinka

Ž Produkt nemusí být skladem; bude dodán nejpozději do 3 týdnů.

ABB flexTronics®
Snímače pohybu

	Pro přístroje	Název	Barva	Objednací číslo	Jednot. bal. ks
	Pro design	**Technické údaje**		**Kompletnost**	
	2CKA006800A3042 2CKA006800A3045 2CKA006800A3048 2CKA006500A0013 2CKA006800A3051	**Snímač spínače automatického Busch-Wächter® 180 flex, Komfort-Sensor, se selektivní čočkou** Pro kombinaci s následujícími přístroji flex: přístroj spínací s jedním relé, se dvěma relé nebo s e-kontaktem, přístroj stmívače krátkocestný, přístroj podružného ovládání. Úhel pokrytí: 180° (1 snímací rovina) [23] Doporučená montážní výška: 0,8 - 1,2 m (viz strana 624) Nastavitelné hodnoty (na zadní straně krytu): – prahové osvětlení (1 - 500 lx, denní režim, test) – zpoždění vypnutí (10 s - 10 min., impuls 1 s) Pracovní teplota: –5 °C až +45 °C Možnost ovládání stiskem horní/dolní části krytu: dočasné nebo trvalé zapnutí/vypnutí (indikace pomocí LED) Volitelná funkce varování před vypnutím. Nelze ovládat na dálku přes Bluetooth pomocí aplikace pro smartphone/tablet.	**future® linear** antracitová slonová kost hliníková stříbrná studio bílá ušlechtilá ocel [57] mechová bílá mechová černá **solo® (carat)** antracitová slonová kost studio bílá metalická šedá **Busch-axcent®** antracitová slonová kost studio bílá metalická šedá mechová bílá mechová černá	2CKA006800A2958 2CKA006800A2960 2CKA006800A2962 2CKA006800A2964 2CKA006800A2973 2CKA006800A2968 2CKA006800A2970 2CKA006800A2958 2CKA006800A2960 2CKA006800A2964 2CKA006800A2966 2CKA006800A2958 2CKA006800A2960 2CKA006800A2964 2CKA006800A2966 2CKA006800A2968 2CKA006800A2970	1 1 1 1 1 1 1 1 1 1 1 1 1 1 1 1 1
	future® linear **solo® (carat)** **Busch-axcent®**	Typové číslo: 64762-8xx-500 **Snímač je nutné doplnit vhodným spínacím přístrojem podle druhu a velikosti zátěže.**		1 2 3 4 5 6 7 8	
	2CKA006800A3042 2CKA006800A3045 2CKA006800A3048 2CKA006500A0013 2CKA006800A3051	**Snímač spínače automatického Busch-Wächter® 180 flex, Komfort-Sensor, s vícenásobnou čočkou** Pro kombinaci s následujícími přístroji flex: přístroj spínací s jedním relé, se dvěma relé nebo s e-kontaktem, přístroj stmívače krátkocestný, přístroj podružného ovládání. Úhel pokrytí: 180° (4 snímací roviny, vhodné např. na schodiště) Oblast zachycení závisí na montážní výšce 0,8 - 1,2 m, příp. 2,2 m (viz strana 624). Nastavitelné hodnoty (na zadní straně krytu): – prahové osvětlení (1 - 500 lx, denní režim, test) – zpoždění vypnutí (10 s - 10 min., impuls 1 s) Pracovní teplota: –5 °C až +45 °C Možnost ovládání stiskem horní/dolní části krytu: dočasné nebo trvalé zapnutí/vypnutí (indikace pomocí LED) Volitelná funkce varování před vypnutím. Nelze ovládat na dálku přes Bluetooth pomocí aplikace pro smartphone/tablet.	**future® linear** antracitová slonová kost hliníková stříbrná studio bílá ušlechtilá ocel [57] mechová bílá mechová černá **solo® (carat)** antracitová slonová kost studio bílá metalická šedá **Busch-axcent®** antracitová slonová kost studio bílá metalická šedá mechová bílá mechová černá	2CKA006800A2995 2CKA006800A2997 2CKA006800A2999 2CKA006800A3001 2CKA006800A3010 2CKA006800A3005 2CKA006800A3007 2CKA006800A2995 2CKA006800A2997 2CKA006800A3001 2CKA006800A3003 2CKA006800A2995 2CKA006800A2997 2CKA006800A3001 2CKA006800A3003 2CKA006800A3005 2CKA006800A3007	1 1 1 1 1 1 1 1 1 1 1 1 1 1 1 1 1
	future® linear **solo® (carat)** **Busch-axcent®**	Typové číslo: 64764-8xx-500 **Snímač je nutné doplnit vhodným spínacím přístrojem podle druhu a velikosti zátěže.**		1 2 3 4 5 6 7 8	

Poznámky:
[23] Součástí dodávky je samolepicí clonka pro úpravu oblasti zachycení.
[57] Imitace kovu nástřikem na plastu. Skutečný kov a imitace kovu se mohou vzhledově lišit.
Produkt nemusí být skladem; bude dodán nejpozději do 3 týdnů.

ABB flexTronics®
Snímače přítomnosti

Pro přístroje	Název	Barva	Objednací číslo	Jednot. bal. ks	
Pro design	**Technické údaje**		**Kompletnost**		
2CKA006800A3042 2CKA006800A3045 2CKA006800A3048 2CKA006500A0013 2CKA006800A3051	**Snímač přítomnosti flex, univerzální** Pro kombinaci s následujícími přístroji flex: přístroj spínací s jedním relé, se dvěma relé nebo s e-kontaktem, přístroj stmívače krátkocestný, přístroj podružného ovládání. Pro automatické spínání svítidel. Automatický a poloautomatický režim. Oblast zachycení: kuželová (při montážní výšce 3 m je průmětem na podlahu kruh Ø 10 m pro sedící osoby, Ø 12 m pro chodící osoby) – viz strana 629 Montáž do stropu (tl. 9 - 25 mm) pomocí pružinového mechanismu. Montážní otvor: Ø 68 mm Montážní výška: 2 - 4 m Nastavitelné parametry: – prahové osvětlení (cca 5 - 2 000 lx) – zpoždění vypnutí (1 - 30 min., impuls 1 s) Možnost dálkového ovládání IR vysílačem 2CKA006800A2511. Stupeň krytí: IP 20 Pracovní teplota: –5 °C až +45 °C Rozměry (Š × V × H): 94 × 94 × 45,5 mm Vystupuje 35 mm nad povrch. Barva snímače: bílá (RAL 9016) Typové číslo: 64753-24-500		N 2CKA006800A3027 1 2 3 **4** 5 6 7 8	1	
2CKA006800A3042 2CKA006800A3045 2CKA006800A3048 2CKA006500A0013 2CKA006800A3051	**Snímač přítomnosti flex, Sky** Pro kombinaci s následujícími přístroji flex: přístroj spínací s jedním relé, se dvěma relé nebo s e-kontaktem, přístroj stmívače krátkocestný, přístroj podružného ovládání. Pro automatické spínání svítidel. Automatický a poloautomatický režim. Oblast zachycení: kuželová (při montážní výšce 6 m / 12 m je průmětem na podlahu kruh Ø 18 m / 24 m pro chodící osoby) – viz strana 630 Montáž do stropu (tl. 9 - 25 mm) pomocí pružinového mechanismu. Montážní otvor: Ø 68 mm Montážní výška: 4 - 12 m Nastavitelné parametry: – prahové osvětlení (cca 5 - 2 000 lx) – zpoždění vypnutí (1 - 30 min., impuls 1 s) Možnost dálkového ovládání IR vysílačem 2CKA006800A2511. Stupeň krytí: IP 20 Pracovní teplota: –5 °C až +45 °C Rozměry (Š × V × H): 94 × 94 × 45,5 mm Vystupuje 35 mm nad povrch Barva snímače: bílá (RAL 9016) Typové číslo: 64754-24-500		N 2CKA006800A3031 1 2 3 **4** 5 6 7 8	1	
2CKA006800A3042 2CKA006800A3045 2CKA006800A3048 2CKA006500A0013 2CKA006800A3051	**Snímač přítomnosti flex, Corridor** Pro kombinaci s následujícími přístroji flex: přístroj spínací s jedním relé, se dvěma relé nebo s e-kontaktem, přístroj stmívače krátkocestný, přístroj podružného ovládání. Pro automatické spínání svítidel. Automatický a poloautomatický režim. Obdélníkový tvar oblasti zachycení. Oblast zachycení při výšce instalace 3 m (viz strana 630): – při podélném pohybu ke snímači max. 14 m × 3 m – při kolmém pohybu ke snímači max. 24 m × 3 m Montáž do stropu (tl. 9 - 25 mm) pomocí pružinového mechanismu. Montážní otvor: Ø 68 mm. Montážní výška: 2,5 - 4 m Nastavitelné parametry: – prahové osvětlení (cca 5 - 2 000 lx) – zpoždění vypnutí (1 - 30 min., impuls 1 s) Možnost dálkového ovládání IR vysílačem 2CKA006800A2511. Stupeň krytí: IP 20 Pracovní teplota: –5 °C až +45 °C Rozměry (Š × V × H): 94 × 94 × 45,5 mm Vystupuje 39 mm nad povrch Barva snímače: bílá (RAL 9016) Typové číslo: 64755-24-500		N 2CKA006800A3035 1 2 3 **4** 5 6 7 8	1	

Poznámky:
N Novinka

ABB-free@home® flex

Flexibilní řídicí prvek ABB-free@home® flex je ideální pro kompletní řízení místností prostřednictvím aplikace přes Bluetooth nebo lze celý systém propojit v jeden funkční celek řízení domácnosti ABB-free@home® přidáním systémového modulu. Komunikace mezi jednotlivými přístroji je zajišťována bezdrátově s využitím technologie Bluetooth a rádiového přenosu v pásmu 2,4 GHz.



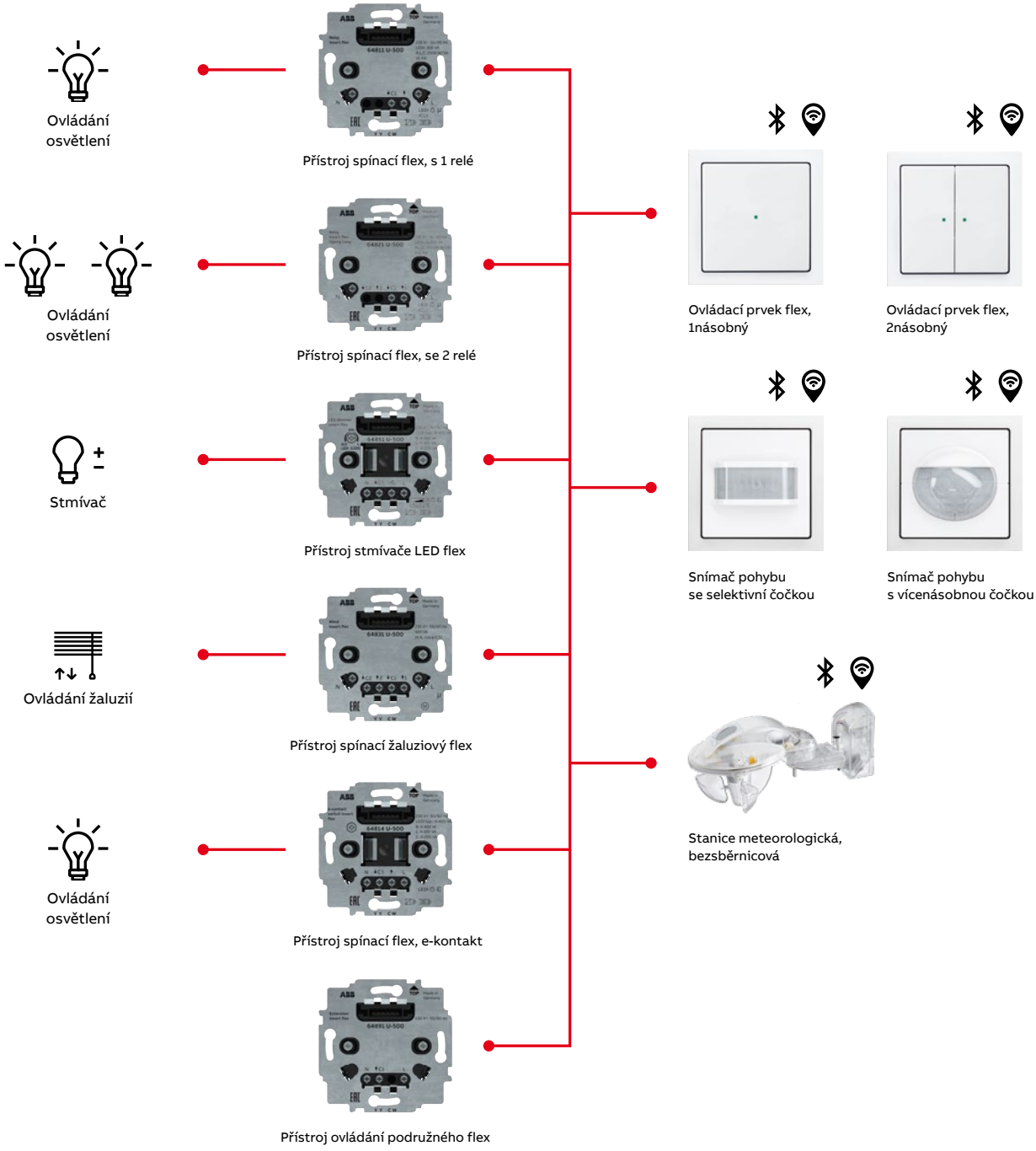

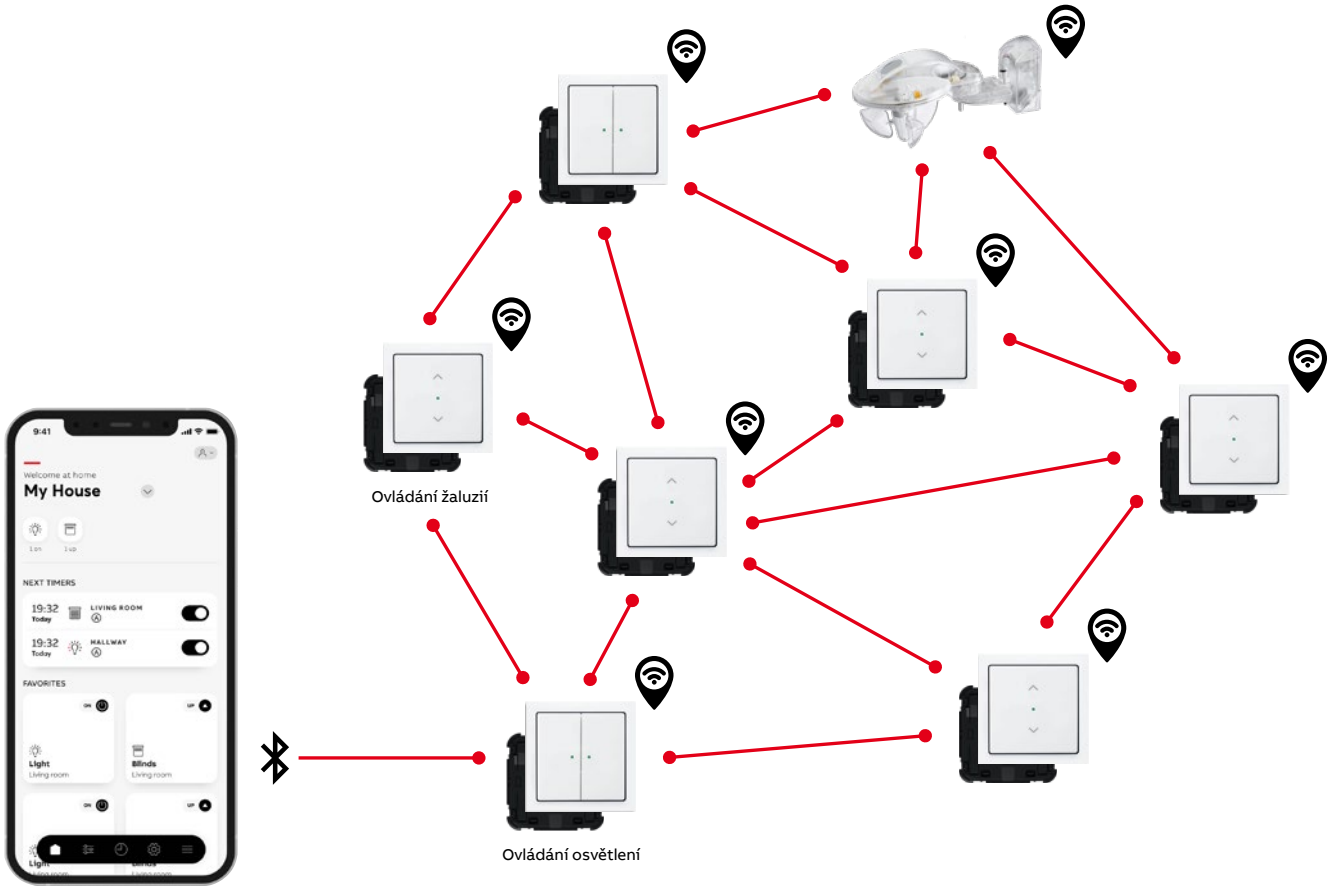

Z ovládání místnosti ABB-free@home® flex k ovládání celé domácnosti stačí jeden krok. A tím je rozšíření o přístupový bod, tedy systémový modul ABB-free@home®. Aktuální přístroje budou integrovány do komplexního ovládání chytré domácnosti.

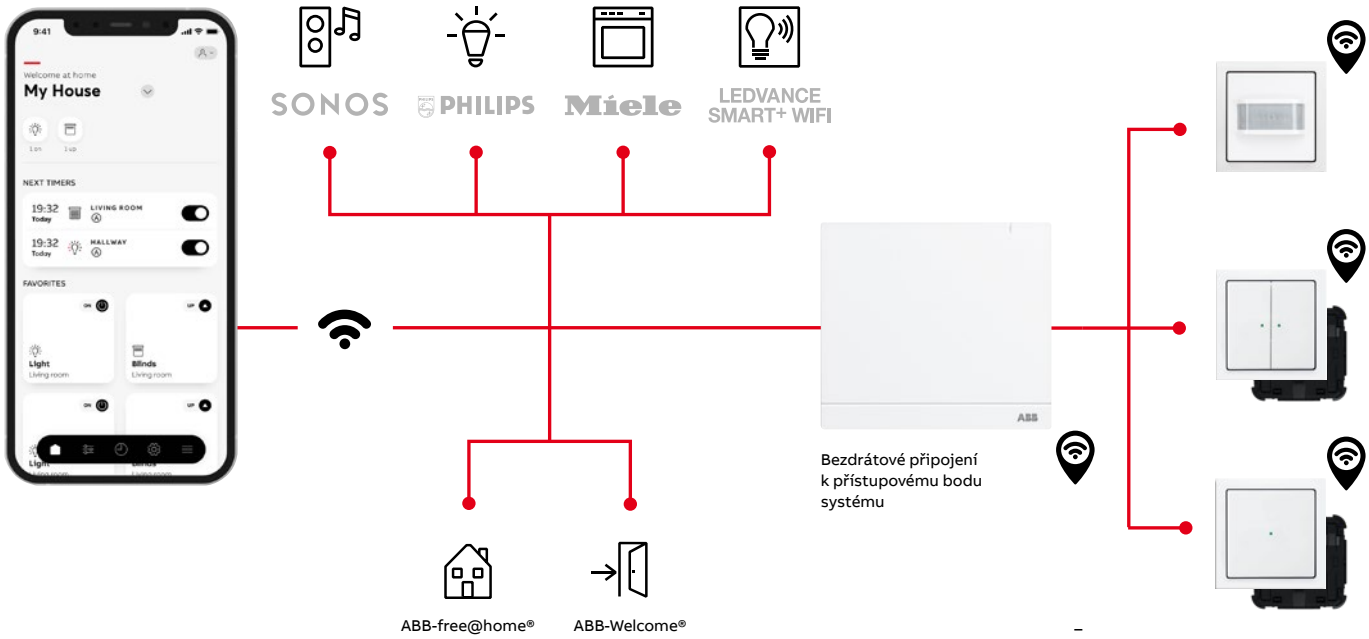

– Při připojení k ABB-free@home® je deaktivováno připojení Bluetooth

ABB-free@home® flex (s Bluetooth)

Ovládací prvky • Přístroje pro ovládací prvky

	Pro přístroje	Název	Barva	Objednací číslo	Jednot. bal. ks
	Pro design	**Technické údaje**		**Kompletnost**	
	2CKA006800A3042 2CKA006800A3048 2CKA006800A3045 2CKA006500A0013 2CKA006400A0096 2CKA006800A3051	**Prvek ovládací ABB-free@home® flex, 1násobný s Bluetooth** Kompatibilní se všemi přístroji flex. Pro ruční i automatické ovládání rolet, žaluzií, markýz a osvětlení. Lze ovládat na dálku přes Bluetooth pomocí aplikace pro smartphone/tablet. Programování přes Bluetooth s aplikací ABB-free@home® Next. Časovač s astro funkcí. Ovládání: tlačítkové kontakty nahoře/dole Zobrazovací prvky: LED (lze vypnout / nastavitelný jas) pro zobrazení stavu Rozměry (v × š x h): 54,4 × 54,4 × 28,3 mm		N 2CKA006200A0281	1
	Zoni® **Tango®** **Levit® (M)** **Element®** **Time® (Arbo)** **future® linear** **solo® (carat)** **Busch-axcent®**	Typové číslo: 62711-WL-500		1 2 3 4 5 6 7 8	
	2CKA006800A3042 2CKA006800A3048 2CKA006800A3045 2CKA006500A0013 2CKA006400A0096 2CKA006800A3051	**Prvek ovládací ABB-free@home® flex, 2násobný s Bluetooth** Kompatibilní se všemi přístroji flex. Pro ruční i automatické ovládání rolet, žaluzií, markýz a osvětlení. Lze ovládat na dálku přes Bluetooth pomocí aplikace pro smartphone/tablet. Programování přes Bluetooth s aplikací ABB-free@home® Next. Časovač s astro funkcí. Ovládání: tlačítkové kontakty nahoře/dole Zobrazovací prvky: LED (lze vypnout / nastavitelný jas) pro zobrazení stavu Rozměry (v × š x h): 54,4 × 54,4 × 28,3 mm		N 2CKA006200A0283	1
	Zoni® **Tango®** **Levit® (M)** **Element®** **Time® (Arbo)** **future® linear** **solo® (carat)** **Busch-axcent®**	Typové číslo: 62721-WL-500		1 2 3 4 5 6 7 8	
	2CKA006400A0099 2CKA006400A0101 2CKA006200A0281 2CKA006200A0283 2CKA006800A29.. 2CKA006800A30.. 2CKA006800A3027 2CKA006800A3031 2CKA006800A3035	**Přístroj spínací flex, s jedním relé** Pro ovládací prvky ABB flexTronics®, ABB-free@home® flex (s Bluetooth), pro detekční jednotky automatických spínačů Busch-Wächter® 180 flex Basic-Sensor, Komfort-Sensor nebo pro snímače přítomnosti flex univerzální, Sky a Corridor. Pro: [42] Přístroj lze ovládat též paralelně připojenými zapínacími ovládači (řazení 1/0). [14] Klidová spotřeba: 0,3 W Pracovní teplota: –25 °C až +55 °C Vestavná hloubka: 29 mm (25 mm bez drápků)		2CKA006800A3042	1
	Zoni® **Tango®** **Levit® (M)** **Element®** **Time® (Arbo)** **future® linear** **solo® (carat)** **Busch-axcent®**	Typové číslo: 64811 U-500 3vodičové připojení (nutný vodič N). 2 300 W, 10 AX (cos φ = 0,9), 300 V·A pro LEDi. 230 V AC, 50 Hz		1 2 3 4 5 6 7 8	

Poznámky:

[14] Je-li použita doutnavka nebo LED, nesmí přemosťovat kontakt tlačítkového ovládače (je nutné použít přístroj se svorkou N).

[42] Také např. pro svítidla s LED nebo kompaktní zářivky na 230 V AC (tzv. úsporné žárovky).

N Novinka

ABB-free@home® flex (s Bluetooth)

Přístroje pro ovládací prvky

Pro přístroje	Název	Barva	Objednací číslo	Jednot. bal. ks	
Pro design	**Technické údaje**		**Kompletnost**		
2CKA006400A0099 2CKA006400A0101 2CKA006200A0281 2CKA006200A0283 2CKA006800A29.. 2CKA006800A30.. 2CKA006800A3027 2CKA006800A3031 2CKA006800A3035	**Přístroj spínací flex, se dvěma relé** Pro ovládací prvky ABB flexTronics®, ABB-free@home® flex (s Bluetooth), pro detekční jednotky automatických spínačů Busch-Wächter® 180 flex Basic-Sensor, Komfort-Sensor nebo pro snímače přítomnosti flex univerzální, Sky a Corridor. Pro spínání dvou nezávislých obvodů (např. svítidlo a ventilátor). Pro: ☼ 𝍐 ⊿ ⊏⊐ [42)] Přístroj lze ovládat též paralelně připojenými zapínacími ovladači (řazení 1/0). [14)] Klidová spotřeba: 0,3 W Pracovní teplota: –25 °C až +55 °C Vestavná hloubka: 29 mm (25 mm bez drápků)		2CKA006800A3045	1	
Zoni® **Tango®** **Levit® (M)** **Element®** **Time® (Arbo)** **future® linear** **solo® (carat)** **Busch-axcent®**	Typové číslo: 64821 U-500 4vodičové připojení (nutný vodič N). 2× 1 840 W, 2× 5 AX (cos φ = 0,9), 2× 300 V·A pro LEDi. 230 V AC, 50 Hz		**1** 2 3 4 5 6 7 8		
2CKA006400A0099 2CKA006400A0101 2CKA006200A0281 2CKA006200A0283 2CKA006800A29.. 2CKA006800A30.. 2CKA006800A3027 2CKA006800A3031 2CKA006800A3035	**Přístroj spínací flex, e-kontakt** Pro ovládací prvky ABB flexTronics®, ABB-free@home® flex (s Bluetooth), pro detekční jednotky automatických spínačů Busch-Wächter® 180 flex Basic-Sensor, Komfort-Sensor nebo pro snímače přítomnosti flex univerzální, Sky a Corridor. Pro automatické spínání svítidel (bezhlučný polovodičový výstup). Pro: ☼ 𝍐 ⊿ a stmívatelné LEDi žárovky na 230 V. Přístroj lze ovládat též paralelně připojenými zapínacími ovladači (řazení 1/0). [14)] Klidová spotřeba: 0,5 W Pracovní teplota: –5 °C až +45 °C Vestavná hloubka: 29 mm (25 mm bez drápků)		2CKA006800A3048	1	
Zoni® **Tango®** **Levit® (M)** **Element®** **Time® (Arbo)** **future® linear** **solo® (carat)** **Busch-axcent®**	Typové číslo: 64814 U-500 2vodičové připojení (3vodičové pro zátěže < 10 W/V·A). 10 - 240 W/V·A pro klasické žárovky, 3 - 240 V·A pro stmívatelné LEDi. 230 V AC, 50 Hz		**1** 2 3 4 5 6 7 8		
2CKA006400A0099 2CKA006400A0101 2CKA006200A0281 2CKA006200A0283 2CKA006800A29.. 2CKA006800A30.. 2CKA006200A01.. 2CKA006200A02.. 2CKA006800A3027 2CKA006800A3031 2CKA006800A3035	**Přístroj stmívače flex, pro regulovatelné LED žárovky,** **pro krátkocestné ovládání** Pro ovládací prvky ABB flexTronics®, ABB-free@home® flex (s Bluetooth) doplněné příslušným krytem (dvojnásobný ovládací prvek flex umožňuje využívání dvou scén). Pro detekční jednotky automatických spínačů Busch-Wächter® 180 flex (s Bluetooth) Basic-Sensor, Komfort-Sensor nebo pro snímače přítomnosti flex univerzální, Sky a Corridor. Paměť hodnoty jasu. Nastavitelná minimální úroveň jasu. Nehlučný provoz díky technologii MOS-FET. Elektronická pojistka proti zkratu a přetížení. Manuálně nastavitelný režim fázové regulace na hraně náběžné (RL) nebo sestupné (RC). Pro stmívatelné retrofitové LED žárovky (LEDi) na 230 V AC nebo napájené ze zdroje charakteru C, LC. Pro vakuové a halogenové žárovky na 230 V AC nebo napájené z transformátorů vinutých (L) či elektronických (C, LC). Regulovatelné retrofitové zdroje LEDi a obyčejné žárovky je možné kombinovat. Přístroj lze ovládat též paralelně připojenými zapínacími ovladači (řazení 1/0). [14)] Max. délka propojovacích vodičů: 100 m Klidová spotřeba: max. 0,5 W Vestavná hloubka: 29 mm (25 mm bez drápků) 3 - 100 W/V·A pro stmívatelné LED žárovky na 230 V AC (charakteristika L) 3 - 240 W/V·A pro stmívatelné LED žárovky na 230 V AC (charakteristika C)		N 2CKA006500A0013	1	
Zoni® **Tango®** **Levit® (M)** **Element®** **Time® (Arbo)** **future® linear** **solo® (carat)** **Busch-axcent®**	10 - 240 W pro vakuové a halogenové žárovky na 230 V AC 3 - 240 W/V·A pro stmívatelné mn LED žárovky (se zdrojem char. C) [12)] 20 - 240 W/V·A vakuové a halogenové mn žárovky (s transformátorem L) [11)] 3 - 100 W/V·A pro stmívatelné mn LED žárovky (se zdrojem char. LC) [12)] 3 - 100 W/V·A vakuové a halogenové mn žárovky (se zdrojem char. LC) [12)] Typové číslo: 64851 U-500 2vodičové připojení (3vodičové pro zátěže < 10 W/V·A) 230 V AC, 50/60 Hz		**1** 2 3 4 5 6 7 8		

Poznámky:

[11)] Při použití vinutého transformátoru max. zatížitelnost klesne cca o 20 %.

[12)] Při použití elektr. transformátoru max. zatížitelnost klesne cca o 5 %.

[14)] Je-li použita doutnavka nebo LED, nesmí přemosťovat kontakt tlačítkového ovládače (je nutné použít přístroj se svorkou N).

[42)] Také např. pro svítidla s LED nebo kompaktní zářivky na 230 V AC (tzv. úsporné žárovky).

N Novinka

Náhled

ABB-free@home® flex (s Bluetooth)

Přístroje pro ovládací prvky • Snímače pohybu

	Pro přístroje	Název	Barva	Objednací číslo	Jednot. bal. ks
	Pro design	**Technické údaje**		**Kompletnost**	
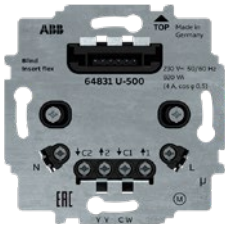	2CKA006400A0099 2CKA006400A0101 2CKA006200A0281 2CKA006200A0283	**Přístroj žaluziového spínače flex, pro krátkocestné ovládání** Pro ovládací prvky ABB flexTronics®, ABB-free@home® flex (s Bluetooth) doplněné příslušným krytem (dvojnásobný ovládací prvek flex umožňuje využívání dvou scén). Pro řízení pohybu rolet, žaluzií, markýz apod. vybavených elektromotorem s integrovanými vypínači v koncových polohách. Přístroj lze ovládat též paralelně připojenými zapínacími ovládači (řazení 1/0). [14] Max. délka propojovacích vodičů: 100 m Klidová spotřeba: max. 0,3 W Pracovní teplota: –25 °C až +55 °C Vestavná hloubka: 29 mm (25 mm bez drápků)		N 2CKA006400A0096	1
	Zoni® **Tango®** **Levit® (M)** **Element®** **Time® (Arbo)** **future® linear** **solo® (carat)** **Busch-axcent®**	Typové číslo: 64831 U-500 4vodičové připojení (nutné připojení nulového vodiče). 4 A, 920 W/V·A 230 V AC, 50/60 Hz		1 2 3 4 5 6 7 8	
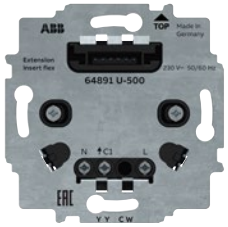	2CKA006400A0099 2CKA006400A0101 2CKA006200A0281 2CKA006200A0283 2CKA006800A29.. 2CKA006800A30.. 2CKA006800A3027 2CKA006800A3031 2CKA006800A3035	**Přístroj ovládání podružného flex** Pro ovládací prvky ABB flexTronics®, ABB-free@home® flex (s Bluetooth), pro detekční jednotky automatických spínačů Busch-Wächter® 180 flex Basic-Sensor, Komfort-Sensor nebo pro snímače přítomnosti flex univerzální, Sky a Corridor. Elektronický výstup přístroje slouží pro komunikaci s dalšími spínacími přístroji (nelze k němu připojit zátěž). Použití: Má-li několik snímačů pohybu ovládat jednu zátěž, pod jeden snímač (master) se použije příslušný spínací přístroj a pod ostatní snímače (slave) se použijí přístroje podružného ovládání, které na master při detekci pohybu vysílají signál (je-li hladina osvětlení nižší, než je nastaveno na masteru, zátěž se zapne). Přístroj lze ovládat též paralelně připojenými zapínacími ovládači (řazení 1/0). [14]		2CKA006800A3051	1
	Zoni® **Tango®** **Levit® (M)** **Element®** **Time® (Arbo)** **future® linear** **solo® (carat)** **Busch-axcent®**	Klidová spotřeba: 0,3 W Pracovní teplota: –5 °C až +45 °C Vestavná hloubka: 29 mm (25 mm bez drápků) Typové číslo: 64891 U-500 3vodičové připojení (nutný vodič N) 230 V AC, 50 Hz		1 2 3 4 5 6 7 8	
	2CKA006800A3042 2CKA006800A3045 2CKA006800A3048 2CKA0065500A0013 2CKA006800A3051	**Snímač spínače automatického 180 flex (s Bluetooth), Komfort-Sensor, se selektivní čočkou, bezsběrnicový** Pro kombinaci s následujícími přístroji flex: přístroj spínací s jedním relé, se dvěma relé nebo s e-kontaktem, přístroj stmívače krátkocestný, přístroj podružného ovládání. Lze ovládat na dálku přes Bluetooth pomocí aplikace pro smartphone/tablet. Programování přes Bluetooth s aplikací ABB-free@home® Next. Úhel pokrytí: 180° (1 snímací rovina) [23] Doporučená montážní výška: 0,8 - 1,2 m (viz strana 624) Nastavitelné hodnoty: – prahové osvětlení (5 - 500 lx, denní režim) – zpoždění vypnutí (10 s - 10 min., impuls 1 s) Pracovní teplota: –5 °C až +45 °C	**future® linear** antracitová slonová kost hliníková stříbrná studio bílá ušlechtilá ocel [57] mechová bílá mechová černá **solo® (carat)** antracitová slonová kost studio bílá metalická šedá **Busch-axcent®** antracitová slonová kost studio bílá metalická šedá mechová bílá mechová černá	N 2CKA006200A0166 N 2CKA006200A0168 N 2CKA006200A0170 N 2CKA006200A0172 N 2CKA006200A0181 N 2CKA006200A0176 N 2CKA006200A0178 N 2CKA006200A0166 N 2CKA006200A0168 N 2CKA006200A0172 N 2CKA006200A0174 N 2CKA006200A0166 N 2CKA006200A0168 N 2CKA006200A0172 N 2CKA006200A0174 N 2CKA006200A0176 N 2CKA006200A0178	1 1 1 1 1 1 1 1 1 1 1 1 1 1 1 1 1
	future® linear **solo® (carat)** **Busch-axcent®**	Typové číslo: 62762-8xx-WL-500 **Snímač je nutné doplnit vhodným spínacím přístrojem podle druhu a velikosti zátěže.**		1 2 3 4 5 6 7 8	

Poznámky:

[14] Je-li použita doutnavka nebo LED, nesmí přemosťovat kontakt tlačítkového ovládače (je nutné použít přístroj se svorkou N).

[23] Součástí dodávky je samolepicí clonka pro úpravu oblasti zachycení.

[57] Imitace kovu nástřikem na plastu. Skutečný kov a imitace kovu se mohou vzhledově lišit.

N Novinka

ABB-free@home® flex (s Bluetooth)

Snímače pohybu • Meteostanice

Pro přístroje	Název	Barva	Objednací číslo	Jednot. bal. ks	
Pro design	**Technické údaje**		**Kompletnost**		
2CKA006800A3042 2CKA006800A3045 2CKA006800A3048 2CKA006500A0013 2CKA006800A3051	**Snímač spínače automatického 180 flex (s Bluetooth), Komfort-Sensor, s vícenásobnou čočkou, bezsběrnicový** Pro kombinaci s následujícími přístroji flex: přístroj spínací s jedním relé, se dvěma relé nebo s e-kontaktem, přístroj stmívače krátkocestný, přístroj podružného ovládání. Lze ovládat na dálku přes Bluetooth pomocí aplikace pro smartphone/tablet. Programování přes Bluetooth s aplikací ABB-free@home® Next. Úhel pokrytí: 180° (4 snímací roviny, vhodné na schodiště) Oblast zachycení závisí na montážní výšce 0,8 - 1,2 m, příp. 2,2 m (viz strana 624). Nastavitelné hodnoty: – prahové osvětlení (1 - 500 lx, denní režim, test) – zpoždění vypnutí (10 s - 10 min., impuls 1 s) Pracovní teplota: –5 °C až +45 °C	**future® linear** antracitová slonová kost hliníková stříbrná studio bílá ušlechtilá ocel [57] mechová bílá mechová černá **solo® (carat)** antracitová slonová kost studio bílá metalická šedá **Busch-axcent®** antracitová slonová kost studio bílá metalická šedá mechová bílá mechová černá	N 2CKA006200A0234 N 2CKA006200A0236 N 2CKA006200A0238 N 2CKA006200A0240 N 2CKA006200A0249 N 2CKA006200A0244 N 2CKA006200A0246 N 2CKA006200A0234 N 2CKA006200A0236 N 2CKA006200A0240 N 2CKA006200A0242 N 2CKA006200A0234 N 2CKA006200A0236 N 2CKA006200A0240 N 2CKA006200A0242 N 2CKA006200A0244 N 2CKA006200A0246	1 1 1 1 1 1 1 1 1 1 1 1 1 1 1 1 1	
future® linear **solo® (carat)** **Busch-axcent®**	Typové číslo: 62764-8xx-WL-500 **Snímač je nutné doplnit vhodným spínacím přístrojem podle druhu a velikosti zátěže.**		1 2 3 **4** **5** 6 7 8		
	Stanice meteorologická, bezsběrnicová Venkovní meteostanice pro ABB-free@home® a ABB-free@home® flex. Pro záznam a přenos hodnot jasu, teploty, rychlosti větru a informace o dešti. Údaje o počasí lze vizualizovat ve webovém rozhraní a v aplikaci pro mobilní telefony a tablety. Rychlost větru: 2 - 30 m/s Připojení ke sběrnici ABB-free@home® bezsběrnicově (wireless). Jmenovité napětí: 110 - 230 V AC Jmenovitý kmitočet: 50 - 60 Hz Napětí sběrnice: 24 V DC Stupeň krytí: IP 44 Pracovní teplota: –20 °C až +55 °C Intenzita slunečního záření: 1 - 100 000 lx Rozměry (v × š × h): 108 × 121 × 227 mm Typové číslo: WS-1-WL.1		N 2CKA006200A0297 1 2 **3** 4 5 6 7 8	1	
2CKA006200A0297	**Držák pro meteostanici** Pro montáž meteorologické stanice na kovový stožár (48 - 60 mm) nebo pro montáž na roh budovy. Typové číslo: WS-1/A1.1		N 2CKA006200A0848 1 2 **3** 4 5 6 7 8	1	

Poznámky:

[57] Imitace kovu nástřikem na plastu. Skutečný kov a imitace kovu se mohou vzhledově lišit.

N Novinka

Designové kryty pro ABB flexTronics® a ABB-free@home® flex

	Pro přístroje	Název	Barva	Objednací číslo	Jednot. bal. ks
	Pro design	**Technické údaje**		**Kompletnost**	
	2CKA006220A0117 2CKA006220A0128 2CKA006400A0099 2CKA006200A0281	**Kryt 1násobný, bez potisku** Kryt pro 1násobné tlačítkové rozhraní ABB-free@home® a tlačítkové rozhraní / akční člen s násobností 1/1, dále pro 1násobný prvek ABB flexTronics® a 1násobný prvek ABB-free@home® flex.	bílá matná bílá šedá pudrová olivová greige matná černá	N 6220T-A01000 500 N 6220T-A01000 240 N 6220T-A01000 241 N 6220T-A01000 242 N 6220T-A01000 243 N 6220T-A01000 244 N 6220T-A01000 237	5/1 5/1 5/1 5/1 5/1 5/1 5/1
	Zoni®			1 2 3 **4** 5 6 7 8	
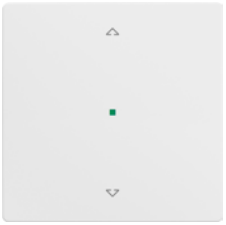	2CKA006220A0117 2CKA006220A0128 2CKA006400A0099 2CKA006200A0281	**Kryt 1násobný, symbol „žaluzie“** Kryt pro 1násobné tlačítkové rozhraní ABB-free@home® a tlačítkové rozhraní / akční člen s násobností 1/1, dále pro 1násobný prvek ABB flexTronics® a 1násobný prvek ABB-free@home® flex.	bílá matná bílá šedá pudrová olivová greige matná černá	N 6220T-A01002 500 N 6220T-A01002 240 N 6220T-A01002 241 N 6220T-A01002 242 N 6220T-A01002 243 N 6220T-A01002 244 N 6220T-A01002 237	5/1 5/1 5/1 5/1 5/1 5/1 5/1
	Zoni®			1 2 3 **4** 5 6 7 8	
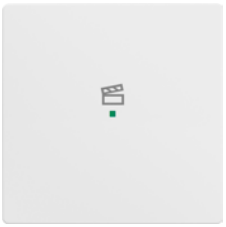	2CKA006220A0117 2CKA006220A0128 2CKA006400A0099 2CKA006200A0281	**Kryt 1násobný, symbol „scény“** Kryt pro 1násobné tlačítkové rozhraní ABB-free@home® a tlačítkové rozhraní / akční člen s násobností 1/1, dále pro 1násobný prvek ABB flexTronics® a 1násobný prvek ABB-free@home® flex.	bílá matná bílá šedá pudrová olivová greige matná černá	N 6220T-A01003 500 N 6220T-A01003 240 N 6220T-A01003 241 N 6220T-A01003 242 N 6220T-A01003 243 N 6220T-A01003 244 N 6220T-A01003 237	5/1 5/1 5/1 5/1 5/1 5/1 5/1
	Zoni®			1 2 3 **4** 5 6 7 8	
	2CKA006220A0118 2CKA006220A0124 2CKA006220A0125 2CKA006400A0101 2CKA006200A0283	**Kryt 2násobný levý/pravý, bez potisku** Kryt pro 2násobné tlačítkové rozhraní ABB-free@home® a 2násobné tlačítkové rozhraní / akční člen, dále pro 2násobný prvek ABB flexTronics® a 2násobný prvek ABB-free@home® flex.	bílá matná bílá šedá pudrová olivová greige matná černá	N 6220T-A02000 500 N 6220T-A02000 240 N 6220T-A02000 241 N 6220T-A02000 242 N 6220T-A02000 243 N 6220T-A02000 244 N 6220T-A02000 237	5/1 5/1 5/1 5/1 5/1 5/1 5/1
	Zoni®			1 2 3 **4** 5 6 7 8	
	2CKA006220A0118 2CKA006220A0124 2CKA006220A0125 2CKA006400A0101 2CKA006200A0283	**Kryt 2násobný levý/pravý, symbol „žaluzie“** Kryt pro 2násobné tlačítkové rozhraní ABB-free@home® a 2násobné tlačítkové rozhraní / akční člen, dále pro 2násobný prvek ABB flexTronics® a 2násobný prvek ABB-free@home® flex.	bílá matná bílá šedá pudrová olivová greige matná černá	N 6220T-A02002 500 N 6220T-A02002 240 N 6220T-A02002 241 N 6220T-A02002 242 N 6220T-A02002 243 N 6220T-A02002 244 N 6220T-A02002 237	5/1 5/1 5/1 5/1 5/1 5/1 5/1
	Zoni®			1 2 3 **4** 5 6 7 8	
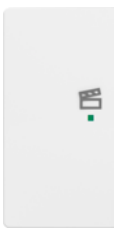	2CKA006220A0118 2CKA006220A0124 2CKA006220A0125 2CKA006400A0101 2CKA006200A0283	**Kryt 2násobný levý, symbol „scény“** Kryt pro 2násobné tlačítkové rozhraní ABB-free@home® a 2násobné tlačítkové rozhraní / akční člen, dále pro 2násobný prvek ABB flexTronics® a 2násobný prvek ABB-free@home® flex.	bílá matná bílá šedá pudrová olivová greige matná černá	N 6220T-A02103 500 N 6220T-A02103 240 N 6220T-A02103 241 N 6220T-A02103 242 N 6220T-A02103 243 N 6220T-A02103 244 N 6220T-A02103 237	5/1 5/1 5/1 5/1 5/1 5/1 5/1
	Zoni®			1 2 3 **4** 5 6 7 8	
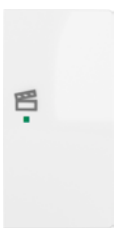	2CKA006220A0118 2CKA006220A0124 2CKA006220A0125 2CKA006400A0101 2CKA006200A0283	**Kryt 2násobný pravý, symbol „scény“** Kryt pro 2násobné tlačítkové rozhraní ABB-free@home® a 2násobné tlačítkové rozhraní / akční člen, dále pro 2násobný prvek ABB flexTronics® a 2násobný prvek ABB-free@home® flex.	bílá matná bílá šedá pudrová olivová greige matná černá	N 6220T-A02203 500 N 6220T-A02203 240 N 6220T-A02203 241 N 6220T-A02203 242 N 6220T-A02203 243 N 6220T-A02203 244 N 6220T-A02203 237	5/1 5/1 5/1 5/1 5/1 5/1 5/1
	Zoni®			1 2 3 **4** 5 6 7 8	

Poznámky:
N Novinka

Designové kryty pro ABB flexTronics® a ABB-free@home® flex

Pro přístroje	Název	Barva	Objednací číslo	Jednot. bal. ks	
Pro design	**Technické údaje**		**Kompletnost**		
2CKA006220A0117	**Kryt 1násobný, bez potisku**				
2CKA006220A0128	Kryt pro 1násobné tlačítkové rozhraní	bílá	6220A-A01000 B	5/1	
2CKA006400A0099	ABB-free@home® a tlačítkové rozhraní / akční	slonová kost	❷ 6220A-A01000 C	5/1	
2CKA006200A0281	člen s násobností 1/1, dále pro 1násobný	šedá	❷ 6220A-A01000 S	5/1	
	prvek ABB flexTronics® a 1násobný prvek	béžová	❷ 6220A-A01000 D	5/1	
	ABB-free@home® flex.	hnědá	❷ 6220A-A01000 H	5/1	
		černá	❷ 6220A-A01000 N	5/1	
		kouřová šedá	❷ 6220A-A01000 S2	5/1	
		vřesová červená	❷ 6220A-A01000 R2	5/1	
Tango®			1 2 3 **4** 5 6 7 8		
2CKA006220A0117	**Kryt 1násobný, symbol „žaluzie“**				
2CKA006220A0128	Kryt pro 1násobné tlačítkové rozhraní	bílá	6220A-A01002 B	5/1	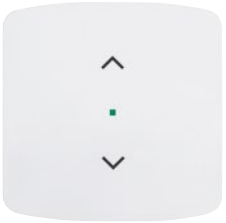
2CKA006400A0099	ABB-free@home® a tlačítkové rozhraní / akční	slonová kost	❷ 6220A-A01002 C	5/1	
2CKA006200A0281	člen s násobností 1/1, dále pro 1násobný	šedá	❷ 6220A-A01002 S	5/1	
	prvek ABB flexTronics® a 1násobný prvek	béžová	❷ 6220A-A01002 D	5/1	
	ABB-free@home® flex.	hnědá	❷ 6220A-A01002 H	5/1	
		černá	❷ 6220A-A01002 N	5/1	
		kouřová šedá	❷ 6220A-A01002 S2	5/1	
		vřesová červená	❷ 6220A-A01002 R2	5/1	
Tango®			1 2 3 **4** 5 6 7 8		
2CKA006220A0117	**Kryt 1násobný, symbol „scény“**				
2CKA006220A0128	Kryt pro 1násobné tlačítkové rozhraní	bílá	6220A-A01003 B	5/1	
2CKA006400A0099	ABB-free@home® a tlačítkové rozhraní / akční	slonová kost	❷ 6220A-A01003 C	5/1	
2CKA006200A0281	člen s násobností 1/1, dále pro 1násobný	šedá	❷ 6220A-A01003 S	5/1	
	prvek ABB flexTronics® a 1násobný prvek	béžová	❷ 6220A-A01003 D	5/1	
	ABB-free@home® flex.	hnědá	❷ 6220A-A01003 H	5/1	
		černá	❷ 6220A-A01003 N	5/1	
		kouřová šedá	❷ 6220A-A01003 S2	5/1	
		vřesová červená	❷ 6220A-A01003 R2	5/1	
Tango®			1 2 3 **4** 5 6 7 8		
2CKA006220A0118	**Kryt 2násobný levý/pravý, bez potisku**				
2CKA006220A0124	Kryt pro 2násobné tlačítkové rozhraní	bílá	6220A-A02000 B	5/1	
2CKA006220A0125	ABB-free@home® a 2násobné tlačítkové	slonová kost	❷ 6220A-A02000 C	5/1	
2CKA006400A0101	rozhraní / akční člen, dále pro 2násobný	šedá	❷ 6220A-A02000 S	5/1	
2CKA006200A0283	prvek ABB flexTronics® a 2násobný prvek	béžová	❷ 6220A-A02000 D	5/1	
	ABB-free@home® flex.	hnědá	❷ 6220A-A02000 H	5/1	
		černá	❷ 6220A-A02000 N	5/1	
		kouřová šedá	❷ 6220A-A02000 S2	5/1	
		vřesová červená	❷ 6220A-A02000 R2	5/1	
Tango®			1 2 3 **4** 5 6 7 8		
2CKA006220A0118	**Kryt 2násobný levý/pravý, symbol „žaluzie“**				
2CKA006220A0124	Kryt pro 2násobné tlačítkové rozhraní	bílá	6220A-A02002 B	5/1	
2CKA006220A0125	ABB-free@home® a 2násobné tlačítkové	slonová kost	❷ 6220A-A02002 C	5/1	
2CKA006400A0101	rozhraní / akční člen, dále pro 2násobný	šedá	❷ 6220A-A02002 S	5/1	
2CKA006200A0283	prvek ABB flexTronics® a 2násobný prvek	béžová	❷ 6220A-A02002 D	5/1	
	ABB-free@home® flex.	hnědá	❷ 6220A-A02002 H	5/1	
		černá	❷ 6220A-A02002 N	5/1	
		kouřová šedá	❷ 6220A-A02002 S2	5/1	
		vřesová červená	❷ 6220A-A02002 R2	5/1	
Tango®			1 2 3 **4** 5 6 7 8		
2CKA006220A0118	**Kryt 2násobný levý, symbol „scény“**				
2CKA006220A0124	Kryt pro 2násobné tlačítkové rozhraní	bílá	6220A-A02103 B	5/1	
2CKA006220A0125	ABB-free@home® a 2násobné tlačítkové	slonová kost	❷ 6220A-A02103 C	5/1	
2CKA006400A0101	rozhraní / akční člen, dále pro 2násobný	šedá	❷ 6220A-A02103 S	5/1	
2CKA006200A0283	prvek ABB flexTronics® a 2násobný prvek	béžová	❷ 6220A-A02103 D	5/1	
	ABB-free@home® flex.	hnědá	❷ 6220A-A02103 H	5/1	
		černá	❷ 6220A-A02103 N	5/1	
		kouřová šedá	❷ 6220A-A02103 S2	5/1	
		vřesová červená	❷ 6220A-A02103 R2	5/1	
Tango®			1 2 3 **4** 5 6 7 8		
2CKA006220A0118	**Kryt 2násobný pravý, symbol „scény“**				
2CKA006220A0124	Kryt pro 2násobné tlačítkové rozhraní	bílá	6220A-A02203 B	5/1	
2CKA006220A0125	ABB-free@home® a 2násobné tlačítkové	slonová kost	❷ 6220A-A02203 C	5/1	
2CKA006400A0101	rozhraní / akční člen, dále pro 2násobný	šedá	❷ 6220A-A02203 S	5/1	
2CKA006200A0283	prvek ABB flexTronics® a 2násobný prvek	béžová	❷ 6220A-A02203 D	5/1	
	ABB-free@home® flex.	hnědá	❷ 6220A-A02203 H	5/1	
		černá	❷ 6220A-A02203 N	5/1	
		kouřová šedá	❷ 6220A-A02203 S2	5/1	
		vřesová červená	❷ 6220A-A02203 R2	5/1	
Tango®			1 2 3 **4** 5 6 7 8		

Poznámky:
❷ Produkt nemusí být skladem; bude dodán nejpozději do 3 týdnů.

Designové kryty pro ABB flexTronics® a ABB-free@home® flex

	Pro přístroje	Název	Barva	Objednací číslo	Jednot. bal. ks
	Pro design	**Technické údaje**		**Kompletnost**	
	2CKA006220A0117 2CKA006220A0128 2CKA006400A0099 2CKA006200A0281 **Levit®** **Levit®M**	**Kryt 1násobný, bez potisku** Kryt pro 1násobné tlačítkové rozhraní ABB-free@home® a tlačítkové rozhraní / akční člen s násobností 1/1, dále pro 1násobný prvek ABB flexTronics® a 1násobný prvek ABB-free@home® flex. Pro kompletaci je nutné použít rámeček nebo kryt rámečku s otvorem 55×55 mm – viz strany 125, 126.	**Levit®** bílá šedá macchiato **Levit®M** onyx perleťová ocelová titanová	6220H-A01000 03 ⓪ 6220H-A01000 16 ⓪ 6220H-A01000 18 ⓪ 6220H-A01000 63 6220H-A01000 68 ⓪ 6220H-A01000 69 ⓪ 6220H-A01000 70 1 2 3 **4** 5 6 7 8	5/1 5/1 5/1 5/1 5/1 5/1 5/1
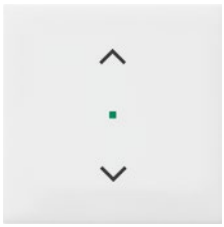	2CKA006220A0117 2CKA006220A0128 2CKA006400A0099 2CKA006200A0281 **Levit®** **Levit®M**	**Kryt 1násobný, symbol „žaluzie“** Kryt pro 1násobné tlačítkové rozhraní ABB-free@home® a tlačítkové rozhraní / akční člen s násobností 1/1, dále pro 1násobný prvek ABB flexTronics® a 1násobný prvek ABB-free@home® flex. Pro kompletaci je nutné použít rámeček nebo kryt rámečku s otvorem 55×55 mm – viz strany 125, 126.	**Levit®** bílá šedá macchiato **Levit®M** onyx perleťová ocelová titanová	6220H-A01002 03 ⓪ 6220H-A01002 16 ⓪ 6220H-A01002 18 ⓪ 6220H-A01002 63 6220H-A01002 68 ⓪ 6220H-A01002 69 ⓪ 6220H-A01002 70 1 2 3 **4** 5 6 7 8	5/1 5/1 5/1 5/1 5/1 5/1 5/1
	2CKA006220A0117 2CKA006220A0128 2CKA006400A0099 2CKA006200A0281 **Levit®** **Levit®M**	**Kryt 1násobný, symbol „scény“** Kryt pro 1násobné tlačítkové rozhraní ABB-free@home® a tlačítkové rozhraní / akční člen s násobností 1/1, dále pro 1násobný prvek ABB flexTronics® a 1násobný prvek ABB-free@home® flex. Pro kompletaci je nutné použít rámeček nebo kryt rámečku s otvorem 55×55 mm – viz strany 125, 126.	**Levit®** bílá šedá macchiato **Levit®M** onyx perleťová ocelová titanová	6220H-A01003 03 ⓪ 6220H-A01003 16 ⓪ 6220H-A01003 18 ⓪ 6220H-A01003 63 6220H-A01003 68 ⓪ 6220H-A01003 69 ⓪ 6220H-A01003 70 1 2 3 **4** 5 6 7 8	5/1 5/1 5/1 5/1 5/1 5/1 5/1
	2CKA006220A0118 2CKA006220A0124 2CKA006220A0125 2CKA006400A0101 2CKA006200A0283 **Levit®** **Levit®M**	**Kryt 2násobný levý/pravý, bez potisku** Kryt pro 2násobné tlačítkové rozhraní ABB-free@home® a 2násobné tlačítkové rozhraní / akční člen, dále pro 2násobný prvek ABB flexTronics® a 2násobný prvek ABB-free@home® flex. Pro kompletaci je nutné použít rámeček nebo kryt rámečku s otvorem 55×55 mm – viz strany 125, 126.	**Levit®** bílá šedá macchiato **Levit®M** onyx perleťová ocelová titanová	6220H-A02000 03 ⓪ 6220H-A02000 16 ⓪ 6220H-A02000 18 ⓪ 6220H-A02000 63 6220H-A02000 68 ⓪ 6220H-A02000 69 ⓪ 6220H-A02000 70 1 2 3 **4** 5 6 7 8	5/1 5/1 5/1 5/1 5/1 5/1 5/1
	2CKA006220A0118 2CKA006220A0124 2CKA006220A0125 2CKA006400A0101 2CKA006200A0283 **Levit®** **Levit®M**	**Kryt 2násobný levý/pravý, symbol „žaluzie“** Kryt pro 2násobné tlačítkové rozhraní ABB-free@home® a 2násobné tlačítkové rozhraní / akční člen, dále pro 2násobný prvek ABB flexTronics® a 2násobný prvek ABB-free@home® flex. Pro kompletaci je nutné použít rámeček nebo kryt rámečku s otvorem 55×55 mm – viz strany 125, 126.	**Levit®** bílá šedá macchiato **Levit®M** onyx perleťová ocelová titanová	6220H-A02002 03 ⓪ 6220H-A02002 16 ⓪ 6220H-A02002 18 ⓪ 6220H-A02002 63 6220H-A02002 68 ⓪ 6220H-A02002 69 ⓪ 6220H-A02002 70 1 2 3 **4** 5 6 7 8	5/1 5/1 5/1 5/1 5/1 5/1 5/1
	2CKA006220A0118 2CKA006220A0124 2CKA006220A0125 2CKA006400A0101 2CKA006200A0283 **Levit®** **Levit®M**	**Kryt 2násobný levý, symbol „scény“** Kryt pro 2násobné tlačítkové rozhraní ABB-free@home® a 2násobné tlačítkové rozhraní / akční člen, dále pro 2násobný prvek ABB flexTronics® a 2násobný prvek ABB-free@home® flex. Pro kompletaci je nutné použít rámeček nebo kryt rámečku s otvorem 55×55 mm – viz strany 125, 126.	**Levit®** bílá šedá macchiato **Levit®M** onyx perleťová ocelová titanová	6220H-A02103 03 ⓪ 6220H-A02103 16 ⓪ 6220H-A02103 18 ⓪ 6220H-A02103 63 6220H-A02103 68 ⓪ 6220H-A02103 69 ⓪ 6220H-A02103 70 1 2 3 **4** 5 6 7 8	5/1 5/1 5/1 5/1 5/1 5/1 5/1
	2CKA006220A0118 2CKA006220A0124 2CKA006220A0125 2CKA006400A0101 2CKA006200A0283 **Levit®** **Levit®M**	**Kryt 2násobný pravý, symbol „scény“** Kryt pro 2násobné tlačítkové rozhraní ABB-free@home® a 2násobné tlačítkové rozhraní / akční člen, dále pro 2násobný prvek ABB flexTronics® a 2násobný prvek ABB-free@home® flex. Pro kompletaci je nutné použít rámeček nebo kryt rámečku s otvorem 55×55 mm – viz strany 125, 126.	**Levit®** bílá šedá macchiato **Levit®M** onyx perleťová ocelová titanová	6220H-A02203 03 ⓪ 6220H-A02203 16 ⓪ 6220H-A02203 18 ⓪ 6220H-A02203 63 6220H-A02203 68 ⓪ 6220H-A02203 69 ⓪ 6220H-A02203 70 1 2 3 **4** 5 6 7 8	5/1 5/1 5/1 5/1 5/1 5/1 5/1

Poznámky:
⓪ Produkt nemusí být skladem; bude dodán nejpozději do 3 týdnů.

Designové kryty pro ABB flexTronics® a ABB-free@home® flex

Pro přístroje	Název	Barva	Objednací číslo	Jednot. bal. ks	
Pro design	**Technické údaje**		**Kompletnost**		
2CKA006220A0117	**Kryt 1násobný, bez potisku**	**Element®**			
2CKA006220A0128	Kryt pro 1násobné tlačítkové rozhraní	bílá / ledová bílá	❷ 6220E-A01000 01	5/1	
2CKA006400A0099	ABB-free@home® a tlačítkové rozhraní / akční	bílá / bílá	6220E-A01000 03	5/1	
2CKA006200A0281	člen s násobností 1/1, dále pro 1násobný	bílá / ledová šedá	❷ 6220E-A01000 04	5/1	
	prvek ABB flexTronics® a 1násobný prvek	**Time®, Time® Arbo**			
	ABB-free@home® flex.	bílá / ledová bílá	❷ 6220E-A01000 01	5/1	
		bílá / bílá	6220E-A01000 03	5/1	
		titanová	❷ 6220E-A01000 08	5/1	
		starostříbrná	❷ 6220E-A01000 32	5/1	
		šampaňská	❷ 6220E-A01000 33	5/1	
		antracitová	❷ 6220E-A01000 34	5/1	
		ocelová	❷ 6220E-A01000 36	5/1	

Element®
Time® (Arbo)

1 2 3 **4** 5 6 7 8

2CKA006220A0117	**Kryt 1násobný, symbol „žaluzie“**	**Element®**			
2CKA006220A0128	Kryt pro 1násobné tlačítkové rozhraní	bílá / ledová bílá	❷ 6220E-A01002 01	5/1	
2CKA006400A0099	ABB-free@home® a tlačítkové rozhraní / akční	bílá / bílá	6220E-A01002 03	5/1	
2CKA006200A0281	člen s násobností 1/1, dále pro 1násobný	bílá / ledová šedá	❷ 6220E-A01002 04	5/1	
	prvek ABB flexTronics® a 1násobný prvek	**Time®, Time® Arbo**			
	ABB-free@home® flex.	bílá / ledová bílá	❷ 6220E-A01002 01	5/1	
		bílá / bílá	6220E-A01002 03	5/1	
		titanová	❷ 6220E-A01002 08	5/1	
		starostříbrná	❷ 6220E-A01002 32	5/1	
		šampaňská	❷ 6220E-A01002 33	5/1	
		antracitová	❷ 6220E-A01002 34	5/1	
		ocelová	❷ 6220E-A01002 36	5/1	

Element®
Time® (Arbo)

1 2 3 **4** 5 6 7 8

2CKA006220A0117	**Kryt 1násobný, symbol „scény“**	**Element®**			
2CKA006220A0128	Kryt pro 1násobné tlačítkové rozhraní	bílá / ledová bílá	❷ 6220E-A01003 01	5/1	
2CKA006400A0099	ABB-free@home® a tlačítkové rozhraní / akční	bílá / bílá	6220E-A01003 03	5/1	
2CKA006200A0281	člen s násobností 1/1, dále pro 1násobný	bílá / ledová šedá	❷ 6220E-A01003 04	5/1	
	prvek ABB flexTronics® a 1násobný prvek	**Time®, Time® Arbo**			
	ABB-free@home® flex.	bílá / ledová bílá	❷ 6220E-A01003 01	5/1	
		bílá / bílá	6220E-A01003 03	5/1	
		titanová	❷ 6220E-A01003 08	5/1	
		starostříbrná	❷ 6220E-A01003 32	5/1	
		šampaňská	❷ 6220E-A01003 33	5/1	
		antracitová	❷ 6220E-A01003 34	5/1	
		ocelová	❷ 6220E-A01003 36	5/1	

Element®
Time® (Arbo)

1 2 3 **4** 5 6 7 8

Poznámky:
❷ Produkt nemusí být skladem; bude dodán nejpozději do 3 týdnů.

Designové kryty pro ABB flexTronics® a ABB-free@home® flex

Pro přístroje	Název	Barva	Objednací číslo	Jednot. bal. ks
Pro design	**Technické údaje**		**Kompletnost**	
2CKA006220A0118	**Kryt 2násobný levý/pravý, bez potisku**	**Element®**		
2CKA006220A0124	Kryt pro 2násobné tlačítkové rozhraní	bílá / ledová bílá	❷ 6220E-A02000 01	5/1
2CKA006220A0125	ABB-free@home® a 2násobné tlačítkové	bílá / bílá	6220E-A02000 03	5/1
2CKA006400A0101	rozhraní / akční člen, dále pro 2násobný	bílá / ledová šedá	❷ 6220E-A02000 04	5/1
2CKA006200A0283	prvek ABB flexTronics® a 2násobný prvek	**Time®, Time® Arbo**		
	ABB-free@home® flex.	bílá / ledová bílá	❷ 6220E-A02000 01	5/1
		bílá / bílá	6220E-A02000 03	5/1
		titanová	❷ 6220E-A02000 08	5/1
		starostříbrná	❷ 6220E-A02000 32	5/1
		šampaňská	❷ 6220E-A02000 33	5/1
		antracitová	❷ 6220E-A02000 34	5/1
		ocelová	❷ 6220E-A02000 36	5/1

Element®
Time® (Arbo)

1 2 3 **4** 5 6 7 8

2CKA006220A0118	**Kryt 2násobný levý/pravý, symbol „žaluzie“**	**Element®**		
2CKA006220A0124	Kryt pro 2násobné tlačítkové rozhraní	bílá / ledová bílá	❷ 6220E-A02002 01	5/1
2CKA006220A0125	ABB-free@home® a 2násobné tlačítkové	bílá / bílá	6220E-A02002 03	5/1
2CKA006400A0101	rozhraní / akční člen, dále pro 2násobný	bílá / ledová šedá	❷ 6220E-A02002 04	5/1
2CKA006200A0283	prvek ABB flexTronics® a 2násobný prvek	**Time®, Time® Arbo**		
	ABB-free@home® flex.	bílá / ledová bílá	❷ 6220E-A02002 01	5/1
		bílá / bílá	6220E-A02002 03	5/1
		titanová	❷ 6220E-A02002 08	5/1
		starostříbrná	❷ 6220E-A02002 32	5/1
		šampaňská	❷ 6220E-A02002 33	5/1
		antracitová	❷ 6220E-A02002 34	5/1
		ocelová	❷ 6220E-A02002 36	5/1

Element®
Time® (Arbo)

1 2 3 **4** 5 6 7 8

2CKA006220A0118	**Kryt 2násobný levý, symbol „scény“**	**Element®**		
2CKA006220A0124	Kryt pro 2násobné tlačítkové rozhraní	bílá / ledová bílá	❷ 6220E-A02103 01	5/1
2CKA006220A0125	ABB-free@home® a 2násobné tlačítkové	bílá / bílá	6220E-A02103 03	5/1
2CKA006400A0101	rozhraní / akční člen, dále pro 2násobný	bílá / ledová šedá	❷ 6220E-A02103 04	5/1
2CKA006200A0283	prvek ABB flexTronics® a 2násobný prvek	**Time®, Time® Arbo**		
	ABB-free@home® flex.	bílá / ledová bílá	❷ 6220E-A02103 01	5/1
		bílá / bílá	6220E-A02103 03	5/1
		titanová	❷ 6220E-A02103 08	5/1
		starostříbrná	❷ 6220E-A02103 32	5/1
		šampaňská	❷ 6220E-A02103 33	5/1
		antracitová	❷ 6220E-A02103 34	5/1
		ocelová	❷ 6220E-A02103 36	5/1

Element®
Time® (Arbo)

1 2 3 **4** 5 6 7 8

Poznámky:
❷ Produkt nemusí být skladem; bude dodán nejpozději do 3 týdnů.

Designové kryty pro ABB flexTronics® a ABB-free@home® flex

Pro přístroje	Název	Barva	Objednací číslo	Jednot. bal. ks	
Pro design	**Technické údaje**		**Kompletnost**		
2CKA006220A0118	**Kryt 2násobný pravý, symbol „scény“**	**Element®**			
2CKA006220A0124	Kryt pro 2násobné tlačítkové rozhraní	bílá / ledová bílá	❷ 6220E-A02203 01	5/1	
2CKA006220A0125	ABB-free@home® a 2násobné tlačítkové	bílá / bílá	6220E-A02203 03	5/1	
2CKA006400A0101	rozhraní / akční člen, dále pro 2násobný	bílá / ledová šedá	❷ 6220E-A02203 04	5/1	
2CKA006200A0283	prvek ABB flexTronics® a 2násobný prvek	**Time®, Time® Arbo**			
	ABB-free@home® flex.	bílá / ledová bílá	❷ 6220E-A02203 01	5/1	
		bílá / bílá	6220E-A02203 03	5/1	
		titanová	❷ 6220E-A02203 08	5/1	
		starostříbrná	❷ 6220E-A02203 32	5/1	
		šampaňská	❷ 6220E-A02203 33	5/1	
		antracitová	❷ 6220E-A02203 34	5/1	
		ocelová	❷ 6220E-A02203 36	5/1	
Element®					
Time® (Arbo)			1 2 3 **4** 5 6 7 8		
2CKA006220A0117	**Kryt 1násobný, bez potisku**	**future® linear**			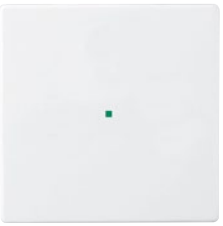
2CKA006220A0128	Kryt pro 1násobné tlačítkové rozhraní	antracitová	❷ 2CKA006220A0137	10/1	
2CKA006400A0099	ABB-free@home® a tlačítkové rozhraní / akční	slonová kost	❷ 2CKA006220A0516	10/1	
2CKA006200A0281	člen s násobností 1/1, dále pro 1násobný	hliníková stříbrná	❷ 2CKA006220A0138	10/1	
	prvek ABB flexTronics® a 1násobný prvek	studio bílá	2CKA006220A0139	10/1	
	ABB-free@home® flex.	ušlechtilá ocel [57]	❷ 2CKA006220A0533	10/1	
		mechová bílá	❷ 2CKA006220A0601	10/1	
		mechová černá	❷ 2CKA006220A0618	10/1	
		solo® carat			
		antracitová	❷ 2CKA006220A0137	10/1	
		slonová kost	❷ 2CKA006220A0516	10/1	
		studio bílá	2CKA006220A0139	10/1	
		metalická šedá	2CKA006220A0550	10/1	
		Busch-axcent®			
		antracitová	❷ 2CKA006220A0137	10/1	
		hliníková stříbrná	❷ 2CKA006220A0138	10/1	
		studio bílá	2CKA006220A0139	10/1	
		metalická šedá	2CKA006220A0550	10/1	
future® linear		mechová bílá	❷ 2CKA006220A0601	10/1	
solo® (carat)		mechová černá	❷ 2CKA006220A0618	10/1	
Busch-axcent®	Typové číslo: SR-1-8xx		1 2 3 **4** 5 6 7 8		
2CKA006220A0117	**Kryt 1násobný, symbol „žaluzie“**	**future® linear**			
2CKA006220A0128	Kryt pro 1násobné tlačítkové rozhraní	antracitová	❷ 2CKA006220A0143	10/1	
2CKA006400A0099	ABB-free@home® a tlačítkové rozhraní / akční	slonová kost	❷ 2CKA006220A0518	10/1	
2CKA006200A0281	člen s násobností 1/1, dále pro 1násobný	hliníková stříbrná	❷ 2CKA006220A0144	10/1	
	prvek ABB flexTronics® a 1násobný prvek	studio bílá	2CKA006220A0145	10/1	
	ABB-free@home® flex.	ušlechtilá ocel [57]	❷ 2CKA006220A0535	10/1	
		mechová bílá	❷ 2CKA006220A0603	10/1	
		mechová černá	❷ 2CKA006220A0620	10/1	
		solo® carat			
		antracitová	❷ 2CKA006220A0143	10/1	
		slonová kost	❷ 2CKA006220A0518	10/1	
		studio bílá	2CKA006220A0145	10/1	
		metalická šedá	2CKA006220A0552	10/1	
		Busch-axcent®			
		antracitová	❷ 2CKA006220A0143	10/1	
		hliníková stříbrná	❷ 2CKA006220A0144	10/1	
		studio bílá	2CKA006220A0145	10/1	
		metalická šedá	2CKA006220A0552	10/1	
future® linear		mechová bílá	❷ 2CKA006220A0603	10/1	
solo® (carat)		mechová černá	❷ 2CKA006220A0620	10/1	
Busch-axcent®	Typové číslo: SRB-1-8xx		1 2 3 **4** 5 6 7 8		

Poznámky:
[57] Imitace kovu nástřikem na plastu. Skutečný kov a imitace kovu se mohou vzhledově lišit.
❷ Produkt nemusí být skladem; bude dodán nejpozději do 3 týdnů.

Designové kryty pro ABB flexTronics® a ABB-free@home® flex

Pro přístroje	Název	Barva	Objednací číslo	Jednot. bal. ks
Pro design	**Technické údaje**		**Kompletnost**	
2CKA006220A0117 2CKA006220A0128 2CKA006400A0099 2CKA006200A0281	**Kryt 1násobný, symbol „scény“** Kryt pro 1násobné tlačítkové rozhraní ABB-free@home® a tlačítkové rozhraní / akční člen s násobností 1/1, dále pro 1násobný prvek ABB flexTronics® a 1násobný prvek ABB-free@home® flex.	**future® linear** antracitová slonová kost hliníková stříbrná studio bílá ušlechtilá ocel [57] mechová bílá mechová černá **solo® carat** antracitová slonová kost studio bílá metalická šedá **Busch-axcent®** antracitová hliníková stříbrná studio bílá metalická šedá	2CKA006220A0146 2CKA006220A0519 2CKA006220A0147 2CKA006220A0148 2CKA006220A0536 2CKA006220A0604 2CKA006220A0621 2CKA006220A0146 2CKA006220A0519 2CKA006220A0148 2CKA006220A0553 2CKA006220A0146 2CKA006220A0147 2CKA006220A0148 2CKA006220A0553	10/1 10/1 10/1 10/1 10/1 10/1 10/1 10/1 10/1 10/1 10/1 10/1 10/1 10/1 10/1
future® linear **solo® (carat)** **Busch-axcent®**	Typové číslo: SRS-1-8xx	mechová bílá mechová černá	2CKA006220A0604 2CKA006220A0621 1 2 3 **4** 5 6 7 8	10/1 10/1
2CKA006220A0118 2CKA006220A0124 2CKA006220A0125 2CKA006400A0101 2CKA006200A0283	**Kryt 2násobný levý/pravý, bez potisku** Kryt pro 2násobné tlačítkové rozhraní ABB-free@home® a 2násobné tlačítkové rozhraní / akční člen, dále pro 2násobný prvek ABB flexTronics® a 2násobný prvek ABB-free@home® flex.	**future® linear** antracitová slonová kost hliníková stříbrná studio bílá ušlechtilá ocel [57] mechová bílá mechová černá **solo® carat** antracitová slonová kost studio bílá metalická šedá **Busch-axcent®** antracitová hliníková stříbrná studio bílá metalická šedá	2CKA006220A0152 2CKA006220A0521 2CKA006220A0153 2CKA006220A0154 2CKA006220A0538 2CKA006220A0606 2CKA006220A0623 2CKA006220A0152 2CKA006220A0521 2CKA006220A0154 2CKA006220A0555 2CKA006220A0152 2CKA006220A0153 2CKA006220A0154 2CKA006220A0555	10/1 10/1 10/1 10/1 10/1 10/1 10/1 10/1 10/1 10/1 10/1 10/1 10/1 10/1 10/1
future® linear **solo® (carat)** **Busch-axcent®**	Typové číslo: SR-2-8xx	mechová bílá mechová černá	2CKA006220A0606 2CKA006220A0623 1 2 3 **4** 5 6 7 8	10/1 10/1
2CKA006220A0118 2CKA006220A0124 2CKA006220A0125 2CKA006400A0101 2CKA006200A0283	**Kryt 2násobný levý/pravý, symbol „žaluzie“** Kryt pro 2násobné tlačítkové rozhraní ABB-free@home® a 2násobné tlačítkové rozhraní / akční člen, dále pro 2násobný prvek ABB flexTronics® a 2násobný prvek ABB-free@home® flex.	**future® linear** antracitová slonová kost hliníková stříbrná studio bílá ušlechtilá ocel [57] mechová bílá mechová černá **solo® carat** antracitová slonová kost studio bílá metalická šedá **Busch-axcent®** antracitová hliníková stříbrná studio bílá metalická šedá	2CKA006220A0158 2CKA006220A0523 2CKA006220A0159 2CKA006220A0160 2CKA006220A0540 2CKA006220A0608 2CKA006220A0625 2CKA006220A0158 2CKA006220A0523 2CKA006220A0160 2CKA006220A0557 2CKA006220A0158 2CKA006220A0159 2CKA006220A0160 2CKA006220A0557	10/1 10/1 10/1 10/1 10/1 10/1 10/1 10/1 10/1 10/1 10/1 10/1 10/1 10/1 10/1
future® linear **solo® (carat)** **Busch-axcent®**	Typové číslo: SRB-2-8xx	mechová bílá mechová černá	2CKA006220A0608 2CKA006220A0625 1 2 3 **4** 5 6 7 8	10/1 10/1

Poznámky:
[57] Imitace kovu nástřikem na plastu. Skutečný kov a imitace kovu se mohou vzhledově lišit.
Produkt nemusí být skladem; bude dodán nejpozději do 3 týdnů.

Designové kryty pro ABB flexTronics® a ABB-free@home® flex

Pro přístroje	Název	Barva	Objednací číslo	Jednot. bal. ks	
Pro design	**Technické údaje**		**Kompletnost**		
2CKA006220A0118 2CKA006220A0124 2CKA006220A0125 2CKA006400A0101 2CKA006200A0283	**Kryt 2násobný levý, symbol „scény“** Kryt pro 2násobné tlačítkové rozhraní ABB-free@home® a 2násobné tlačítkové rozhraní / akční člen, dále pro 2násobný prvek ABB flexTronics® a 2násobný prvek ABB-free@home® flex.	**future® linear** antracitová slonová kost hliníková stříbrná studio bílá ušlechtilá ocel [57] mechová bílá mechová černá **solo® carat** antracitová slonová kost studio bílá metalická šedá **Busch-axcent®** antracitová hliníková stříbrná studio bílá metalická šedá mechová bílá mechová černá	2CKA006220A0161 2CKA006220A0524 2CKA006220A0162 2CKA006220A0163 2CKA006220A0541 2CKA006220A0609 2CKA006220A0626 2CKA006220A0161 2CKA006220A0524 2CKA006220A0163 2CKA006220A0558 2CKA006220A0161 2CKA006220A0162 2CKA006220A0163 2CKA006220A0558 2CKA006220A0609 2CKA006220A0626	10/1 10/1 10/1 10/1 10/1 10/1 10/1 10/1 10/1 10/1 10/1 10/1 10/1 10/1 10/1 10/1 10/1	
future® linear **solo® (carat)** **Busch-axcent®**	Typové číslo: SRS-2-L-8xx		1 2 3 **4** 5 6 7 8		
2CKA006220A0118 2CKA006220A0124 2CKA006220A0125 2CKA006400A0101 2CKA006200A0283	**Kryt 2násobný pravý, symbol „scény“** Kryt pro 2násobné tlačítkové rozhraní ABB-free@home® a 2násobné tlačítkové rozhraní / akční člen, dále pro 2násobný prvek ABB flexTronics® a 2násobný prvek ABB-free@home® flex.	**future® linear** antracitová slonová kost hliníková stříbrná studio bílá ušlechtilá ocel [57] mechová bílá mechová černá **solo® carat** antracitová slonová kost studio bílá metalická šedá **Busch-axcent®** antracitová hliníková stříbrná studio bílá metalická šedá mechová bílá mechová černá	2CKA006220A0173 2CKA006220A0528 2CKA006220A0174 2CKA006220A0175 2CKA006220A0545 2CKA006220A0613 2CKA006220A0630 2CKA006220A0173 2CKA006220A0528 2CKA006220A0175 2CKA006220A0562 2CKA006220A0173 2CKA006220A0174 2CKA006220A0175 2CKA006220A0562 2CKA006220A0613 2CKA006220A0630	10/1 10/1 10/1 10/1 10/1 10/1 10/1 10/1 10/1 10/1 10/1 10/1 10/1 10/1 10/1 10/1 10/1	
future® linear **solo® (carat)** **Busch-axcent®**	Typové číslo: SRS-2-R-8xx		1 2 3 **4** 5 6 7 8		

Poznámky:
[57] Imitace kovu nástřikem na plastu. Skutečný kov a imitace kovu se mohou vzhledově lišit.
Produkt nemusí být skladem; bude dodán nejpozději do 3 týdnů.

15

ABB-free@home®

ABB-free@home®



ABB-free@home

NOVINKA

Tlačítková rozhraní	264
Termostat	267
Dotykové displeje	268
Tlačítková rozhraní s akčními členy	273
Snímače pohybu	275
Snímače pohybu s akčními členy	277
Designové kryty	279
Systémové přístroje	289
Akční členy	291
Moduly binárních vstupů	295
Bezdrátové přístroje	297
Příslušenství	298
Bezsběrnicové prvky	299

15

ABB-free@home®

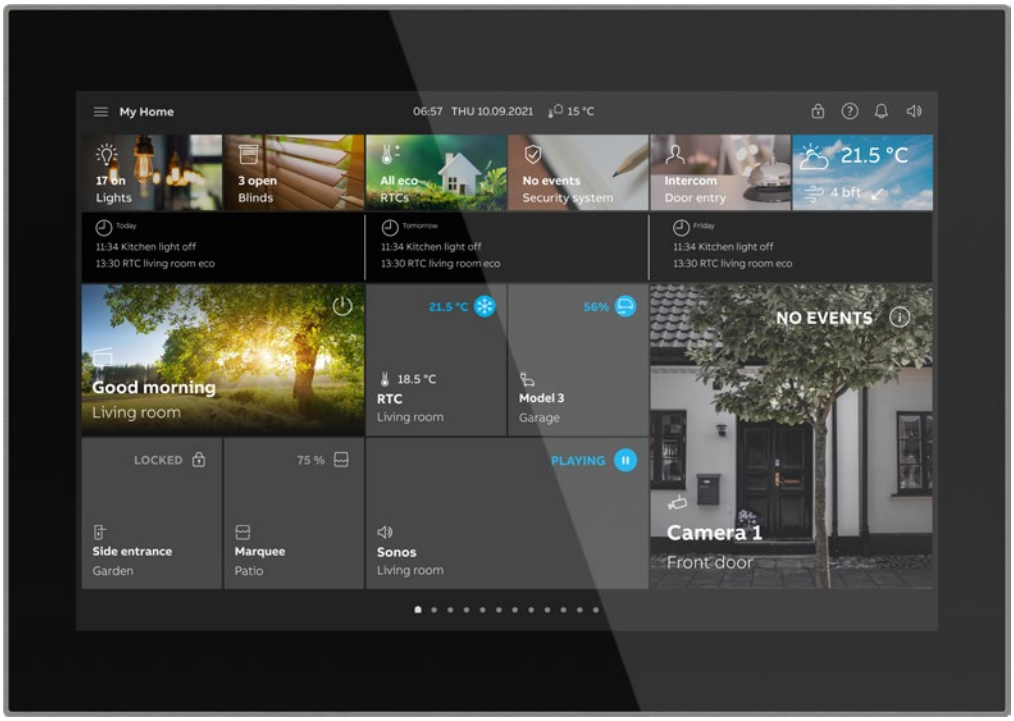

ABB-free@home
NOVINKA

—
V designech
- Zoni®
- Tango®
- Levit®
- Levit®M
- Element®
- Time®
- Time® Arbo
- future® linear
- solo®
- solo® carat
- Busch-axcent®



ABB-free@home® –
prostorový termostat
Pro nastavení požadované teploty. Možnost nastavení funkce ECO. LCD zobrazení provozních režimů. Využití funkce pro topení nebo chlazení.

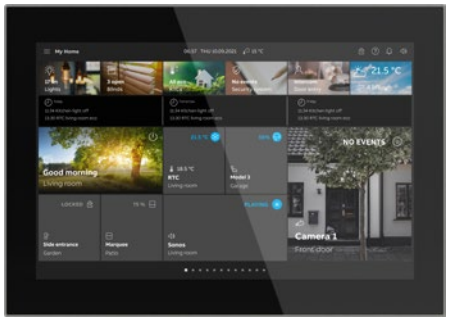

ABB-free@home® –
dotykový panel SmartTouch 10"
Pro ovládání osvětlení, stmívání, pohybu žaluzií a dalších funkcí přímo na displeji přístroje. Lze ovládat až 18 funkcí na jedné obrazovce. Zároveň slouží jako videotelefon – přímé připojení sběrnice ABB-Welcome Midi.



ABB-free@home® –
snímač pohybu
Možnost spínání akčních členů ABB-free@home® v závislosti na pohybu osob a jasu okolí. Nastavení zpoždění sepnutí, intenzity okolního osvětlení.

ABB-free@home® –
systémový modul 2.0
Základní modul celého systému. Pro uvedení do provozu a následné vzdálené ovládání instalace. LED signalizace jednotlivých stavů zařízení. Propojení s domácí sítí.

ABB-free@home®
Inteligentní elektroinstalace pro pohodlné ovládání

Vytvořili jsme inteligentní elektroinstalaci – systém domovní automatizace snazší než kdykoliv předtím. Domovní automatizace – svoboda a komfort. ABB-free@home® představuje nový standard snadné instalace, uvedení do provozu a obsluhy.

Úplné propojení – dům, spotřebiče, elektroinstalace
Osvobozující! Se systémem ABB-free@home® mohou elektromontéři zrealizovat libovolné propojení elektroinstalace a spotřebičů za velmi krátkou dobu. Svoboda v domovní automatizaci.

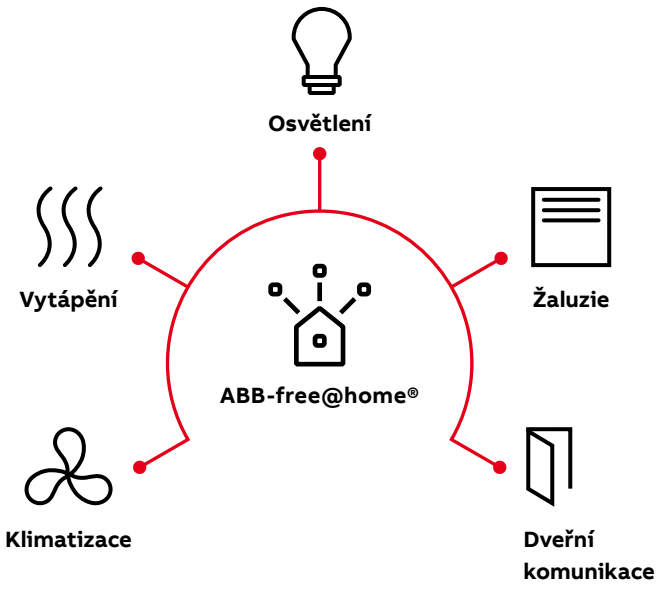

Dvakrát snadnější
S ABB-free@home® mohou být žaluzie, světla, topení, klimatizace a otevírání dveří domovními telefony řízeny vzdáleně prostřednictvím mobilní aplikace.

Inteligence snadno a rychle
Domovní automatizace pro žaluzie, světla, topení, klimatizaci a ovládání dveří se stává snadnější než kdy předtím. ABB-free@home® poskytuje koncovým zákazníkům větší pohodlí, bezpečnost a úspory energií bez jakéhokoliv velkého úsilí a zvyšuje šance na úspěch elektromontérů u zákazníků, protože tento systém lze pochopit a instalovat bez předchozího rozsáhlého školení. Systém s velkou budoucností, který šetří váš čas! Od instalace pomocí dvojžilového vedení až po konfiguraci a obsluhu pomocí tabletu, chytrého telefonu nebo počítače. S ABB-free@home® lze všechny instalace v domě sloučit neuvěřitelně snadno. Pomocí intuitivní uživatelské příručky pro mobilní aplikace lze veškerá nastavení provést velmi rychle.

Pohodlné
Jednotlivé scénické režimy jsou jednoduše nastavitelné a také později snadno změnitelné i koncovými zákazníky.

Uvedení do provozu
Intuitivní uvedení do provozu pomocí všech běžných internetových prohlížečů, stejně jako pomocí aplikací pro iOS a Android.



Snadná a přímá je cesta k úspěchu! Nyní i v budoucnosti.
Příjemnější a pohodlnější život. Toto je téma pro dnešek i zítřek. Proto se poptávka po domovní automatizaci bude i nadále zvyšovat. S jednoduchým systémem, kterým ABB-free@home® bezpochyby je, docílíte komfortnějšího a pohodlnějšího životního stylu.

ABB-free@home® je odpovědí na světový trend s vysokým potenciálem
Již dnes vstoupila domovní automatizace v podobě propojení a vzájemné komunikace spotřebičů do našeho každodenního života. Počítače a chytré telefony zde již ukázaly cestu. Chytrým telefonem či tabletem ovládáme mnoho spotřebičů, avšak různými aplikacemi. ABB-free@home® – propojení všech zařízení jediným řešením. Témata, jako je pohodlí, energetická úspornost a bezpečnost, jsou pro koncové zákazníky zásadně důležitá již nyní. ABB-free@home® otevírá mnoho možností pro docílení těchto kritérií. Díky snadnému uvedení do provozu, nastavení, ovládání, nabízí tento systém mnohé výhody elektromontérům i samotným zákazníkům.

Systém nabízí větší pohodlí, bezpečnost a stejně tak účelnost a je v daném cenovém segmentu jedinečný. Jedním z důvodů je to, že lze později snadno provádět úpravy podle svých přání. Díky snadné instalaci a uvedení do provozu šetří systém, se kterým se lze naučit pracovat zcela intuitivně, výrazně čas při realizaci. Uspořený čas lze věnovat svému osobnímu životu, koníčkům a rodině. Snadná a rychlá instalace se vyplatí všem. Uživatelům i elektromontérům!

Stačí Vám tablet nebo chytrý telefon
Nastavení všech funkcí pomocí jediné mobilní aplikace!
• Snadná obsluha
• Produkt s velkým potenciálem a se zajištěnou budoucností
• Konkurenční výhoda
Celý systém lze individuálně konfigurovat volně dostupnou aplikací (iOS/Android) pomocí chytrých telefonů nebo tabletů, stejně jako prostřednictvím internetového prohlížeče v počítači.

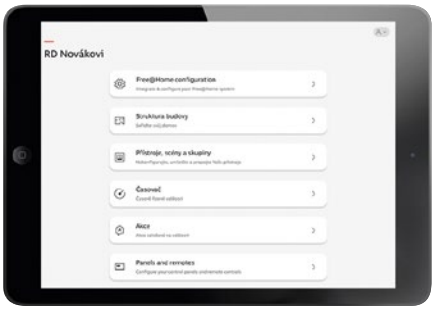

První krok – dům
Nejprve vytvoříte půdorys s podlažími a místnostmi.

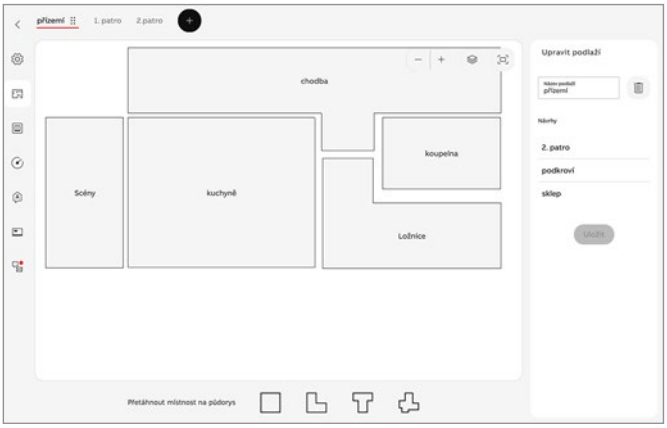

Druhý krok – rozmístění
Snímače a moduly jsou rozmístěny v půdorysu a přiděleny v systému. Rozmístění je provedeno pro všechna patra objektu a pro všechny místnosti v jednotlivých podlažích.

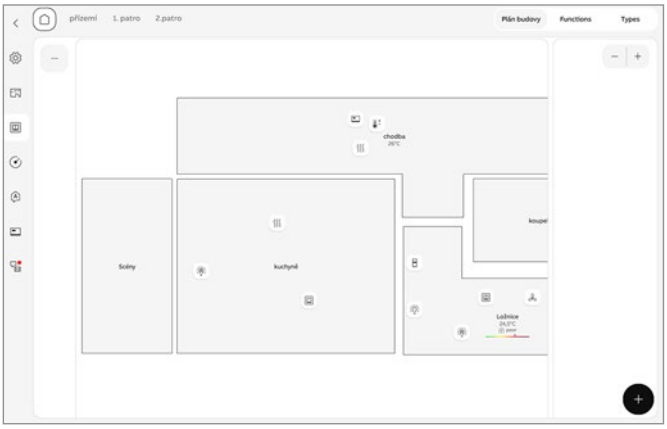

Třetí krok – propojení
A nakonec lze prvky kombinovat podle potřeby.



Řešení s ABB-free@home® – jednoduše chytré a inteligentní
Konečně! ABB-free@home® mění obytné prostory v inteligentní domov. Propojení celého domu, spotřebičů i elektroinstalace v rámci domovní automatizace je konečně k dispozici skutečně pro každého.

Chytrý telefon a tablet se v domě stávají dálkovým ovladačem. Na všechno!
Pro každodenní použití je systém domovní automatizace a inteligentní elektroinstalace ABB-free@home® extrémně flexibilní. Tato vlastnost systému umožňuje elektromontérům plnit individuální požadavky všech zákazníků. Osvětlení v kuchyni lze zapnout dotykem obrazovky tabletu nebo telefonu, i když je člověk ještě v posteli. Nebo se jedním spínačem deaktivují všechna světla a zařízení při odchodu z domu. Velmi výhodné, extrémně pohodlné, vysoce energeticky úsporné! Nastavení těchto variant je tak snadné, jak jen může být – podle nálady nebo situace. Telefonem, tabletem nebo stiskem tlačítka na stěně.

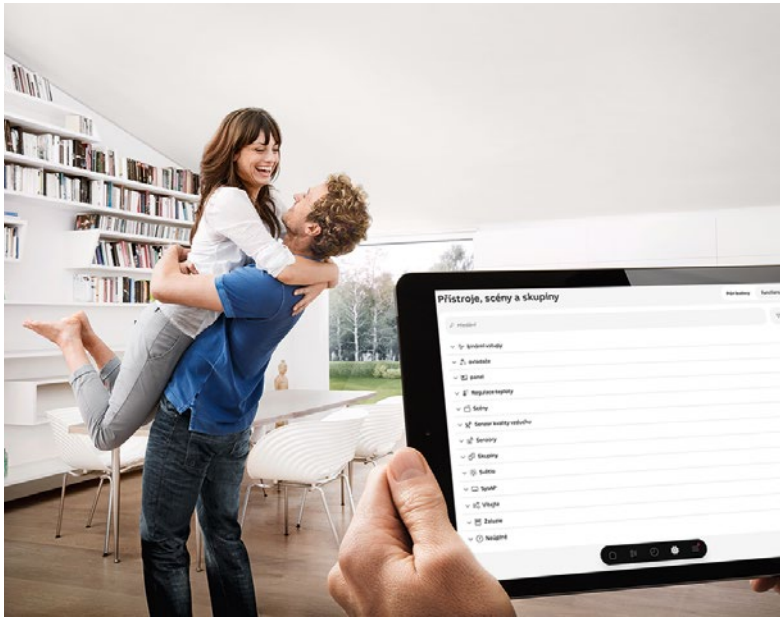

ABB-free@home®
Možnosti zapojení inteligentní elektroinstalace

Zapojení instalace po sběrnicovém kabelu YCYM 2x2x0,8
Základní možností zapojení systému je zapojení pomocí sběrnicového kabelu. Všechny prvky jsou připojeny do systému přes sběrnicový kabel. Tak se registrují v systému a lze jim následně přiřadit různé funkce, nastavovat parametry a propojovat je mezi sebou. Tento druh se v zásadě používá u novostaveb a nových objektů, kde je namontována i nová domovní rozvodnice.

Zapojení pomocí bezsběrnicových prvků
Pro doplnění nebo rozšíření systému lze použít druhou variantu zapojení prvků. Tím je bezsběrnicové zapojení. Jak název napovídá, tak není potřeba sběrnicový kabel. Odpadá tedy tažení tohoto kabelu. Prvky jsou napájeny ze silového vedení 230 V AC. Komunikují mezi sebou i se systémovým modulem bezdrátově. Jelikož jsou napájené, není třeba hlídat a měnit baterie. Tento typ prvků se hodí jak pro doplnění instalací o další funkcionality, tak pro rekonstrukce stávajících instalací.

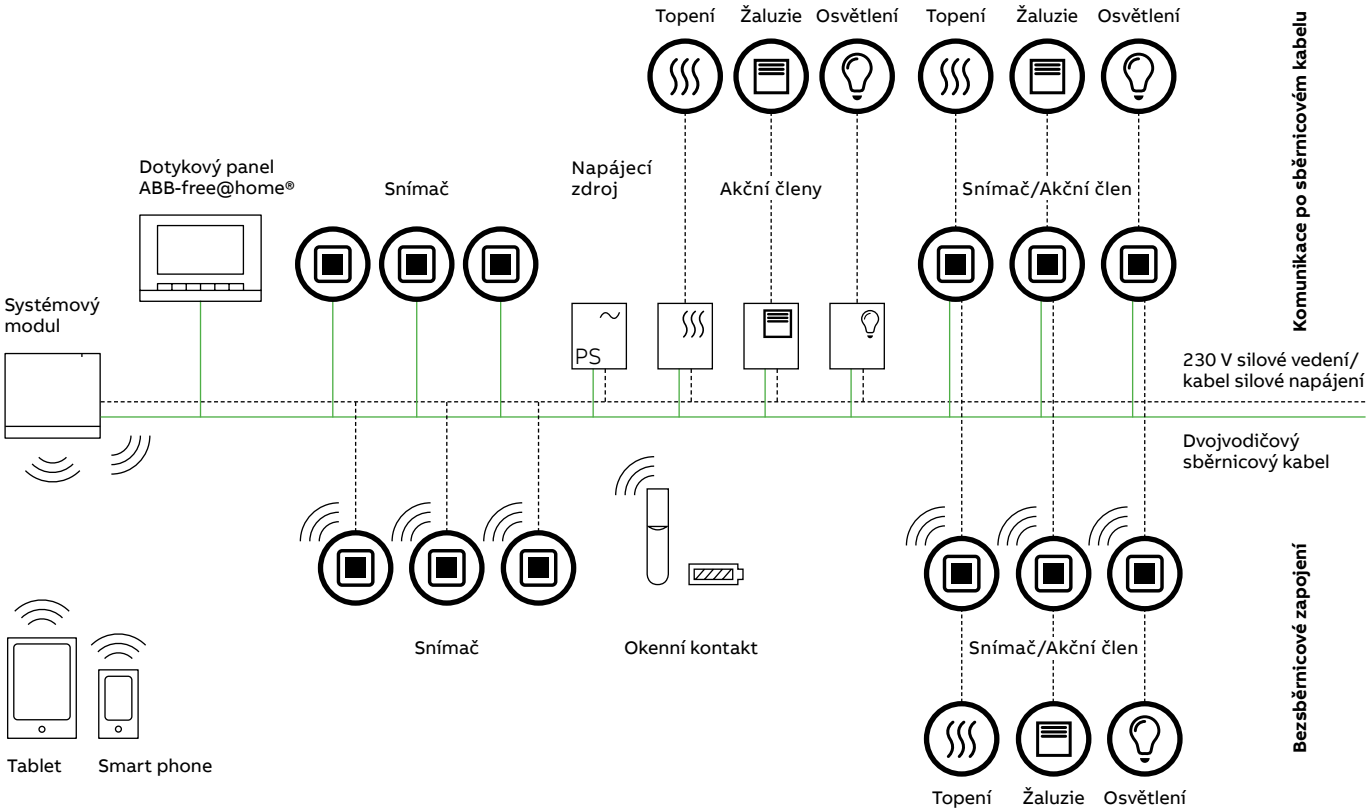

Možnosti zapojení systému ABB-free@home®

ABB-free@home®

Dvě možnosti zapojení – centrální nebo decentralizované

Centrální zapojení s akčními členy umístěnými na DIN liště v domovním rozváděči

Díky instalaci řadových akčních členů do rozváděče na DIN lištu dochází k omezení silových kabelů, které by vedly k jednotlivým snímačům. Silové vedení v tomto případě vede pouze k jednotlivým spotřebičům. Ostatní propojení je provedeno po sběrnici.

Kombinace snímače a akčního členu pro decentralizované zapojení

Vše v jednom. Pro úsporu místa jsou snímače a akční členy umístěny v jedné instalační krabici. Funkce obou komponent je nakonfigurovaná předem. To činí programování základních funkcí zbytečným, ale možným podle potřeby. Toto řešení umožňuje ovládání světel a žaluzií i před naprogramováním jednotlivých prvků.

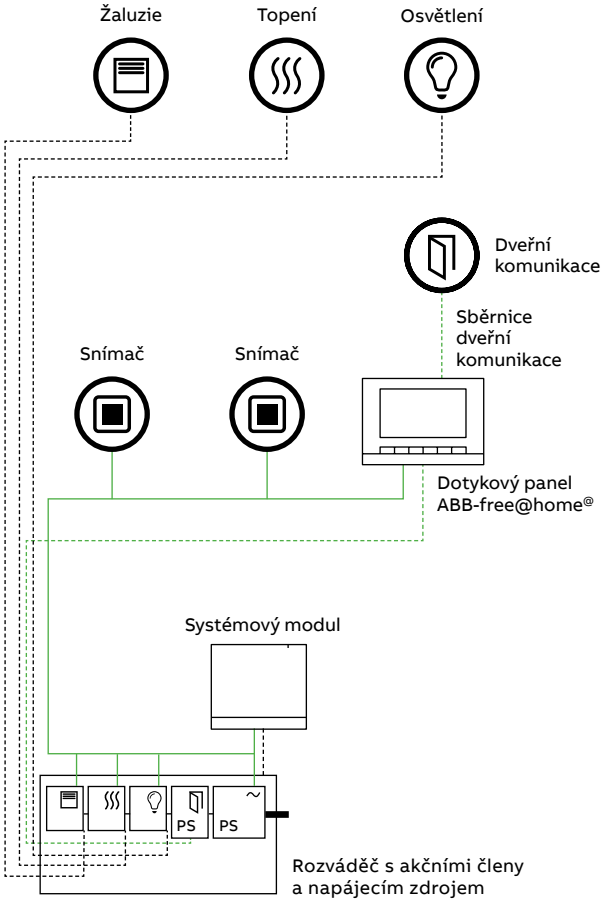

Centrální zapojení

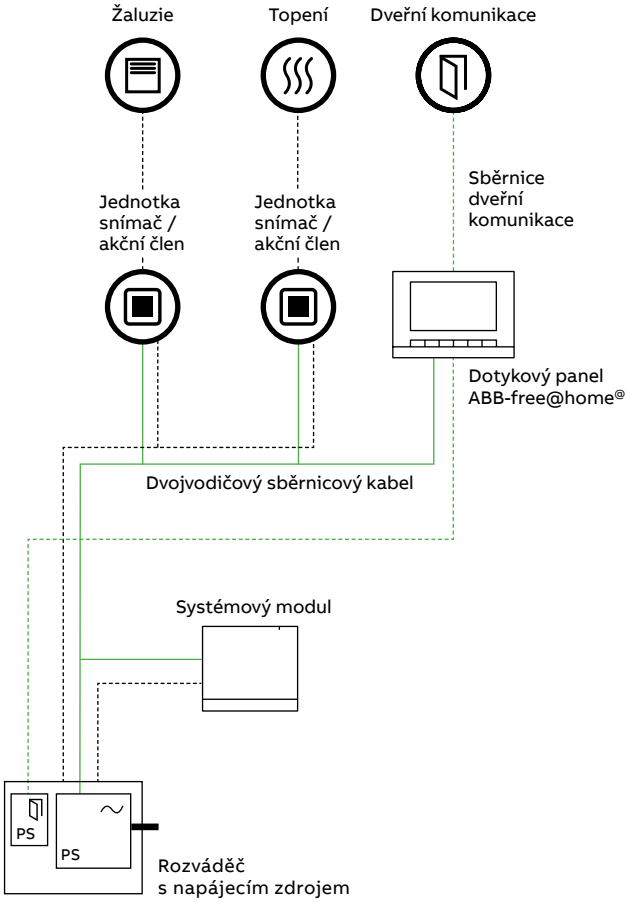

Decentralizované zapojení

ABB-free@home®
Přehled produktů

Větší svoboda díky ABB-free@home®
Řešení, jemuž nic nechybí. S ABB-free@home® lze proměnit širokou škálu řešení ve skutečnost. Jak v soukromém sektoru u rezidenčních budov, tak i v sektoru menších komerčních budov.

Systém inteligentní elektroinstalace pro domovní automatizaci ABB-free@home® bere v úvahu všechny důležité aplikace – spínání a stmívání osvětlení, detekci pohybu, ovládání žaluzií, světelné scény, vytápění, klimatizaci, dveřní komunikaci – domovní telefony, vzdálený přístup prostřednictvím chytrých telefonů a tabletů, stejně jako časové funkce. Ovládací prvky jsou k dispozici v designových řadách Zoni®, Tango®, Levit®, Levit®M, Element®, Time®, Time® Arbo, future® linear, solo®, solo® carat a Busch-axcent®.

Tlačítkové rozhraní
Pro ovládání jednotlivých zařízení slouží různá tlačítková rozhraní. Od vypínačů, přes ovladače žaluzií až po pokojové termostaty. Spínání osvětlení a dalších zařízení je možné také pomocí snímačů pohybu v dostupných designových řadách.

Akční členy
Akční členy jsou určeny pro ovládání žaluzií, topení, chlazení nebo pro spínání a stmívání osvětlení. Mimo členů pro zapuštěnou montáž nabízí systém ABB-free@home® přístroje pro řadovou montáž do rozváděčových skříní. Jednotlivé moduly se liší použitím a násobností. Různou kombinací akčních členů lze docílit nejrůznějších variant ovládání jednotlivých spotřebičů a zařízení v domácnosti.





Dotykový panel SmartTouch
s displejem 10"

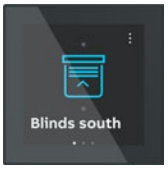

Dotykový panel
ABB RoomTouch®
s displejem 4"



Dotykový panel
ABB Trevion®
s displejem 2,4"

Systémový modul 2.0,
nástěnný / do rozváděče

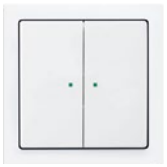

Ovládací prvek
dvojnásobný, stmívání/
spínání, designová
řada future® linear,
studio bílá

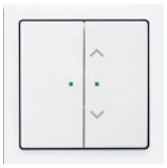

Ovládací prvek
dvojnásobný, osvětlení/
žaluzie, designová
řada future® linear,
studio bílá



Ovládací prvek
jednonásobný, spínání,
designová řada future®
linear, studio bílá



Ovládací prvek
jednonásobný, žaluzie,
designová řada future®
linear, studio bílá



Snímač pohybu,
designová řada future®
linear, studio bílá



Prostorový termostat,
designová řada future®
linear, studio bílá



Ovládač ABB-Tenton®
6násobný s termostatem,
studio bílá



Akční člen spínací
4násobný, řadový



Rozhraní DALI /
free@home, řadový



Akční člen žaluziový
4násobný, řadový



Akční člen topení
6násobný, řadový



Napájecí zdroj,
řadový



Binární vstup
4násobný, řadový



Akční člen spínací / snímač 8/8 násobný,
řadový

ABB-free@home®
Tlačítková rozhraní

	Pro přístroje	Název	Barva	Objednací číslo	Jednot. bal. ks
	Pro design	**Technické údaje**		**Kompletnost**	
		**Rozhraní tlačítkové 1násobné, zapuštěné** Pro ovládání spínání, stmívání a ovládání žaluzií pomocí akčního členu ABB-free@home®. Použití pouze v kombinaci s 1násobnými kryty pro ABB-free@home®. Připojení ke sběrnici ABB-free@home® pomocí přiložené svorkovnice. Ovládací prvky: tlačítkové kontakty nahoru/dolů Indikace pomocí LED: orientační funkce a signalizace stavu sepnuto Napětí sběrnice: 24 V DC Stupeň krytí: IP 20 Pracovní teplota: –5 °C až +45 °C Rozměry (v × š × h): 71 × 71 × 23 mm Montážní hloubka: 9 mm		2CKA006220A0117	1
	Zoni® **Tango®** **Levit® (M)** **Element®** **Time® (Arbo)** **future® linear** **solo® (carat)** **Busch-axcent®**	Typové číslo: SU-F-1.0.1		1 2 3 4 5 6 7 8	
		**Rozhraní tlačítkové 2násobné, zapuštěné** Pro ovládání spínání, stmívání a ovládání žaluzií pomocí akčního členu ABB-free@home®. Použití pouze v kombinaci s 2násobnými kryty pro ABB-free@home®. Připojení ke sběrnici ABB-free@home® pomocí přiložené svorkovnice. Ovládací prvky: tlačítkové kontakty nahoru/dolů Indikace pomocí LED: orientační funkce a signalizace stavu sepnuto Napětí sběrnice: 24 V DC Stupeň krytí: IP 20 Pracovní teplota: –5 °C až +45 °C Rozměry (v × š × h): 71 × 71 × 23 mm Montážní hloubka: 9 mm		2CKA006220A0118	1
	Zoni® **Tango®** **Levit® (M)** **Element®** **Time® (Arbo)** **future® linear** **solo® (carat)** **Busch-axcent®**	Typové číslo: SU-F-2.0.1		1 2 3 4 5 6 7 8	
		**ABB-Tenton® prvek ovládací 6násobný s termostatem, zapuštěný** Volně programovatelný multifunkční ovládací prvek s ovládáním vytápění, chlazení a ventilace. Integrovaný snímač teploty. LCD zobrazuje aktuální teplotu, nastavenou teplotu. S popisovým polem. S integrovanou sběrnicovou svorkovnicí ABB-free@home®. Možnost konfigurace „Master/slave“ termostatu. Montáž: zapuštěná (do elektroinstalační krabice) / povrchová (do krabice SAS/A.0.1-xxx) Stupeň krytí: IP 20 Rozsah pracovních teplot: –5 °C až +45 °C. Rozměry (v × š x h): 117,1 × 90,1 × 13,5 mm Popisové pole lze editovat v online konfigurátoru.	mechová černá hliníková stříbrná studio bílá mechová bílá	N 2CKA006220A0876 N 2CKA006220A0858 N 2CKA006220A0864 N 2CKA006220A0870	1 1 1 1
	ABB-Tenton®	Typové číslo: SBR-F-6.0.1-8xx		1 2 3 4 5 6 7 8	

NOVINKA

Poznámky:
N Novinka

ABB-free@home®
Tlačítková rozhraní

Pro přístroje	Název	Barva	Objednací číslo	Jednot. bal. ks	
Pro design	**Technické údaje**		**Kompletnost**		
	ABB-Tenton® prvek ovládací 6násobný s termostatem, zapuštěný, IAQ Volně programovatelný multifunkční ovládací prvek s ovládáním vytápění, chlazení a ventilace. Integrované snímače teploty / CO_2 / relativní vlhkosti / VOC (těkavé organické sloučeniny). LCD zobrazuje aktuální teplotu, nastavenou teplotu, relativní vlhkost, hodnotu CO_2 a další. S popisovým polem. S integrovanou sběrnicovou svorkovnicí ABB-free@home®. Možnost konfigurace „Master/slave“ termostatu. Montáž: zapuštěná (do elektroinstalační krabice) / povrchová (do krabice SAS/A.0.1-xxx) Stupeň krytí: IP 20 Rozsah pracovních teplot: –5 °C až +45 °C. Rozměry (v × š x h): 117,1 × 90,1 × 13,5 mm Popisové pole lze editovat v online konfigurátoru.	mechová černá hliníková stříbrná studio bílá mechová bílá	N 2CKA006220A0878 N 2CKA006220A0860 N 2CKA006220A0866 N 2CKA006220A0872	1 1 1 1	
ABB-Tenton®	Typové číslo: SBC-F-6.0.1-8xx		1 2 **3** 4 5 6 7 8		
	ABB-Tenton® prvek ovládací 8násobný se snímačem teploty, zapuštěný Volně programovatelný multifunkční ovládací prvek. Integrovaný snímač teploty (lze použít jako termostat na ovládacím panelu či mobilní aplikace). S popisovým polem. S integrovanou sběrnicovou svorkovnicí ABB-free@home®. Montáž: zapuštěná (do elektroinstalační krabice) / povrchová (do krabice SAS/A.0.1-xxx) Stupeň krytí: IP 20 Rozsah pracovních teplot: –5 °C až +45 °C. Rozměry (v × š x h): 117,1 × 90,1 × 13,5 mm Popisové pole lze editovat v online konfigurátoru.	mechová černá hliníková stříbrná studio bílá mechová bílá	N 2CKA006220A0874 N 2CKA006220A0856 N 2CKA006220A0862 N 2CKA006220A0868	1 1 1 1	
ABB-Tenton®	Typové číslo: SB-F-8.0.1-8xx		1 2 **3** 4 5 6 7 8		
	ABB-Tenton® prvek ovládací 10násobný s termostatem, zapuštěný Volně programovatelný multifunkční ovládací prvek s ovládáním vytápění, chlazení a ventilace. Integrovaný snímač teploty s termostatem. LCD zobrazuje aktuální teplotu, nastavenou teplotu. S popisovým polem. S integrovanou sběrnicovou svorkovnicí ABB-free@home®. Možnost konfigurace „Master/slave“ termostatu. Montáž: zapuštěná (do elektroinstalační krabice) / povrchová (do krabice SAB/A.0.1-xxx) Stupeň krytí: IP 20 Rozsah pracovních teplot: –5 °C až +45 °C. Rozměry (v × š x h): 167,1 × 90,1 × 13,5 mm Popisové pole lze editovat v online konfigurátoru.	mechová černá hliníková stříbrná studio bílá mechová bílá	N 2CKA006220A0877 N 2CKA006220A0859 N 2CKA006220A0865 N 2CKA006220A0871	1 1 1 1	
ABB-Tenton®	Typové číslo: SBR-F-10.0.1-8xx		1 2 **3** 4 5 6 7 8		

Poznámky:
N Novinka

ABB-free@home®
Tlačítková rozhraní

	Pro přístroje	Název	Barva	Objednací číslo	Jednot. bal. ks
	Pro design	**Technické údaje**		**Kompletnost**	
		**ABB-Tenton® prvek ovládací 10násobný s termostatem, zapuštěný, IAQ** Volně programovatelný multifunkční ovládací prvek s ovládáním vytápění, chlazení a ventilace. Integrované snímače teploty / CO_2 / relativní vlhkosti / VOC (těkavé organické sloučeniny). LCD zobrazuje aktuální teplotu, nastavenou teplotu, relativní vlhkost, hodnotu CO_2 a další. S popisovým polem. S integrovanou sběrnicovou svorkovnicí ABB-free@home®. Možnost konfigurace „Master/slave“ termostatu. Montáž: zapuštěná (do elektroinstalační krabice) / povrchová (do krabice SAB/A.0.1-xxx) Stupeň krytí: IP 20 Rozsah pracovních teplot: –5 °C až +45 °C. Rozměry (v × š x h): 167,1 × 90,1 × 13,5 mm Popisové pole lze editovat v online konfigurátoru.	mechová černá hliníková stříbrná studio bílá mechová bílá	N 2CKA006220A0879 N 2CKA006220A0861 N 2CKA006220A0867 N 2CKA006220A0873	1 1 1 1
	ABB-Tenton®	Typové číslo: SBC-F-10.0.1-8xx		1 2 **3** 4 5 6 7 8	
		**ABB-Tenton® prvek ovládací 12násobný se snímačem teploty, zapuštěný** Volně programovatelný multifunkční ovládací prvek. Integrovaný snímač teploty (lze použít jako termostat na ovládacím panelu či mobilní aplikace). S popisovým polem. S integrovanou sběrnicovou svorkovnicí ABB-free@home®. Montáž: zapuštěná (do elektroinstalační krabice) / povrchová (do krabice SAB/A.0.1-xxx) Stupeň krytí: IP 20 Rozsah pracovních teplot: –5 °C až +45 °C. Rozměry (v × š x h): 167,1 × 90,1 × 13,5 mm Popisové pole lze editovat v online konfigurátoru.	mechová černá hliníková stříbrná studio bílá mechová bílá	N 2CKA006220A0875 N 2CKA006220A0857 N 2CKA006220A0863 N 2CKA006220A0869	1 1 1 1
	ABB-Tenton®	Typové číslo: SB-F-12.0.1-8xx		1 2 **3** 4 5 6 7 8	
		**ABB-Tenton® základna pro povrchová montáž, 6-/8násobné prvky** Základna pro ovládací prvky ABB-Tenton® pro povrchovou montáž. Určeno pro 6násobné ovládací prvky s LCD nebo pro 8násobné ovládací prvky. Stupeň krytí: IP 20 Rozsah pracovních teplot: –5 °C až +45 °C. Rozměry (v × š x h): 116 × 85 × 17,5 mm	mechová černá hliníková stříbrná studio bílá mechová bílá	N 2CKA006330A0085 N 2CKA006330A0086 N 2CKA006330A0018 N 2CKA006330A0084	1 1 1 1
	ABB-Tenton®	Typové číslo: SAS/A.0.1-8xx		1 2 3 4 5 6 **7** 8	
		**ABB-Tenton® základna pro povrchová montáž, 10-/12násobné prvky** Základna pro ovládací prvky ABB-Tenton® pro povrchovou montáž. Určeno pro 10násobné ovládací prvky s LCD nebo pro 12násobné ovládací prvky. Stupeň krytí: IP 20 Rozsah pracovních teplot: –5 °C až +45 °C. Rozměry (v × š x h): 166 × 85 × 17,5 mm	mechová černá hliníková stříbrná studio bílá mechová bílá	N 2CKA006330A0091 N 2CKA006330A0092 N 2CKA006330A0020 N 2CKA006330A0090	1 1 1 1
	ABB-Tenton®	Typové číslo: SAB/A.0.1-8xx		1 2 3 4 5 6 **7** 8	

Poznámky:
N Novinka

ABB-free@home®
Termostat

Pro přístroje	Název	Objednací číslo	Jednot. bal. ks	
Pro design	**Technické údaje**	**Kompletnost**		
	Termostat pokojový, zapuštěný, bezsběrnicový Funkce topení/chlazení. Ovládací prvek s funkcí regulátoru prostorové teploty pro ovládání komerčně dostupných zařízení. Displej pro nastavení požadované teploty. Možnost připojení podlahového senzoru 2CKA006220A0721. Použití pouze s kryty pro prostorový termostat ABB-free@home®. Komunikace se systémovým modulem probíhá bezsběrnicově (nemá integrovanou sběrnicovou svorkovnici). Ovládací prvek: plovoucí kryt pro nastavení hodnot a provozních režimů Displej: LCD zobrazení provozních režimů Jmenovité napětí: 230 V AC	2CKA006200A0081	1	
Zoni® **Tango®** **Levit® (M)** **Element®** **Time® (Arbo)** **future® linear** **solo® (carat)** **Busch-axcent®**	Stupeň krytí: IP 20 Pracovní teplota: –5 °C až +45 °C Rozměry (v × š × h): 71 × 71 × 48 mm Montážní hloubka: 32 mm Typové číslo: RTC-F-1-WL	1 2 3 4 5 6 7 8		
	Termostat pokojový, akční člen, zapuštěné, bezsběrnicový Funkce topení/chlazení. Ovládací prvek s funkcí regulátoru prostorové teploty pro ovládání komerčně dostupných zařízení. Displej pro nastavení požadované teploty. Možnost připojení podlahového senzoru 2CKA006220A0721. Použití pouze s kryty pro prostorový termostat ABB-free@home®. Komunikace se systémovým modulem probíhá bezsběrnicově (nemá integrovanou sběrnicovou svorkovnici). Ovládací prvek: plovoucí kryt pro nastavení hodnot a provozních režimů 3vodičové připojení. Displej: LCD zobrazení provozních režimů	2CKA006200A0082	1	
Zoni® **Tango®** **Levit® (M)** **Element®** **Time® (Arbo)** **future® linear** **solo® (carat)** **Busch-axcent®**	Jmenovité napětí: 230 V AC Jmenovitý výkon: 3 680 W Jmenovitý proud: 16 A Stupeň krytí: IP 20 Pracovní teplota: –5 °C až +45 °C Rozměry (v × š × h): 71 × 71 × 48 mm Montážní hloubka: 32 mm Typové číslo: RTC-F-2.1-1-WL	1 2 3 4 5 6 7 8		
	Termostat prostorový, zapuštěný Funkce topení/chlazení. Ovládací prvek s regulátorem prostorové teploty pro ovládání komerčně dostupných zařízení. Displej pro nastavení požadované teploty. Použití pouze s kryty pro prostorový termostat ABB-free@home®. Připojení ke sběrnici ABB-free@home® pomocí přiložené svorkovnice. Ovládací prvek: tzv. plovoucí kryt pro nastavení hodnot a provozních režimů Displej: LCD zobrazení provozních režimů a hodnot Napětí sběrnice: 24 V DC	2CKA006220A0122	1	
Zoni® **Tango®** **Levit® (M)** **Element®** **Time® (Arbo)** **future® linear** **solo® (carat)** **Busch-axcent®**	Stupeň krytí: IP 20 Pracovní teplota: –5 °C až +45 °C Rozměry (v × š × h): 71 × 71 × 30 mm Montážní hloubka: 14 mm Typové číslo: RTC-F-1	1 2 3 4 5 6 7 8		

Poznámky:

ABB-free@home®
Dotykové displeje

	Pro přístroje	Název	Barva	Objednací číslo	Jednot. bal. ks
	Pro design	**Technické údaje**		**Kompletnost**	
		**Dotykový panel ABB RoomTouch® 4", zapuštěný** Multifunkční dotykový 4" displej HD IPS s rozlišením 480 × 480 px. Ovládací prvek místnosti pro vizualizaci a ovládání funkcí v systému ABB-free@home® a KNX. 4 pracovní plochy (až 12 ovládacích prvků celkem). Vestavěný teplotní snímač (i termostat), senzor přiblížení a senzor jasu, haptická odezva na dotek. Vestavěný binární vstup / vstup pro externí snímač teploty (DP4-T-1 / PT1000). Montáž: zapuštěná (do elektroinstalační krabice) Připojení k linii ABB-free@home/KNX: násuvnými sběrnicovými svorkami Lze použít jako sběrnicový termostat, který má navíc svorku pro externí snímaní podlahové teploty. Jmenovité sběrnicové napětí: 20 - 32 V DC Pomocné napájení 20 - 32 V DC (SELV) Odběr proudu: 100 mA Stupeň krytí: IP 20 Rozsah pracovních teplot: –5 °C až +45 °C Rozměry (v × š x h): 86 × 86 × 42 mm Vestavná hloubka / pohledová hloubka: 32 mm / 11 mm Pro montáž do výšky cca 150 cm.	bílá černá	N 2TMA310011W0001 N 2TMA310011B0003	1 1
		Typové číslo: RT/U12.86.1-8xx		1 2 **3** 4 5 6 7 8	
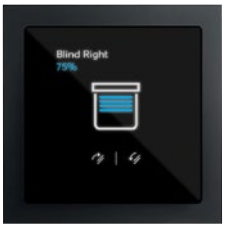		**Dotykový panel ABB Trevion® 2,4"** Multifunkční dotykový 2,4" displej HD IPS s rozlišením 240 × 240 px. Ovládací prvek místnosti pro vizualizaci a ovládání funkcí v systému ABB-free@home® a KNX. 4 pracovní plochy (až 12 ovládacích prvků celkem). Vestavěný teplotní snímač (i termostat). Vestavěný binární vstup / vstup pro externí snímač teploty (DP4-T-1 / PT1000). Montáž: zapuštěná (do elektroinstalační krabice) Připojení k linii ABB-free@home/KNX: násuvnými sběrnicovými svorkami Lze použít jako sběrnicový termostat, který má navíc svorku pro externí snímaní podlahové teploty. Jmenovité sběrnicové napětí: 20 - 32 V DC Pomocné napájení 20 - 32 V DC (SELV) Odběr proudu: 75 mA Stupeň krytí: IP 20 Rozsah pracovních teplot: –5 °C až +45 °C. Rozměry (v × š x h): 63 × 63 × 42 mm Vestavná hloubka / pohledová hloubka: 29,5 mm / 12,5 mm Pro montáž do výšky cca 150 cm.	černá	N 2TMA310011B0002	1
	future® linear **solo® (carat)** **Busch-axcent®**	Typové číslo: SD/U12.63.1-825		1 **2** 3 4 **5** 6 7 8	

Poznámky:
N Novinka

ABB-free@home®
Dotykové displeje

Pro přístroje	Název	Barva	Objednací číslo	Jednot. bal. ks	
Pro design	**Technické údaje**		**Kompletnost**		
2CKA006136A0212	**Dotykový panel SmartTouch 10"**				
2TMA310161W0001	Volně programovatelný dotykový panel s 10" IPS	bílá	N 2TMA310051W0001	1	
2TMA310161B0001	displejem s rozlišením 1 280 × 800, který v sobě kombinuje ovládání chytrého domu a dveřní komunikaci v jednom zařízení. SmartTouch 10" nabízí ovládání a monitorování systému ABB-free@home® nebo KNX a plně integrované funkce ABB-Welcome Midi (2drátová technologie). Ovládejte, sledujte a spravujte celou svou instalaci na jednom zařízení: spínání - stmívání - teplota chromatičnosti - RGBW - žaluzie - aktivace scén - aktivace/deaktivace časových režimů - centrální ovládání skupin ovladačů. SmartTouch® 10" lze také použít jako koncové zařízení pro komunikaci s venkovními stanicemi ABB-Welcome Midi (2drátová technologie). Integrovaný snímač prostorové teploty, snímač přiblížení, haptická odezva na dotek, možnost integrace IP kamer (ONVIF). Online předpověď počasí a možnost zobrazení hodnot z meteostanice jako spořiče obrazovky. Montáž se provádí do zapuštěné instalační krabice 6136/07 UP-500, případně do povrchové instalační krabice ST/A10.1-811 (bílá) / ST/A10.1-825 (černá). Instalační krabice není součástí balení. Vybaveno indukční smyčkou pro přenos audio signálu do naslouchátek. Svorkovnice pro připojení: • sběrnice ABB-free@home® / KNX • sběrnice ABB-Welcome Midi (zároveň slouží pro napájení) • patrového tlačítka • snímače teploty DP4-T-1 nebo PT1000 • binárního vstupu Funkce ABB-free@home: • připojením sběrnice free@home poskytuje jednu stránku s maximálně 18 ovládacími prvky. • po začlenění do domácí Wi-Fi sítě poskytuje stejné ovládání a funkce jako mobilní aplikace free@home. Funkce ABB-Welcome Midi (2drátová technologie): • integrovaná IP gateway (Wi-Fi) • možnost integrace IP kamer (ONVIF) • mechanické nastavení vnitřní fyzické adresy přístroje Zapuštěná nebo nástěnná montáž, případně na stolní podstavec. Externí napájení: 20-32 V DC (SELV) nebo přes řídicí jednotku ABB-Welcome Midi. Úhlopříčka displeje: 25,4 cm (10") Rozlišení displeje: 1 280 × 800 Napětí sběrnice KNX/free@home: 21 - 32 V DC Napájecí napětí (Welcome Midi): 20 - 32 V DC Spotřeba v pohotovostním režimu: 60 mA / 24 V DC Spotřeba max.: 500 mA / 24 V DC (400 mA / 30 V DC) Stupeň krytí: IP 20 Rozměry (v × š × h): 180,2 × 254,6 × 17,5 mm Typové číslo: ST/U10.1.1-8xx		1 2 **3** 4 5 6 7 8		
2TMA310051W0001	**Instalační krabice pro zapuštěnou montáž**				
2TMA310051B0001	**panelu SmartTouch 10"** Pro SmartTouch 10" ST/U10.1.1-8xx. Pro zapuštěnou montáž a pro montáž do dutých stěn. Rozměry, pod omítku (v × š × h): 152 × 235 × 60 mm Rozměry, do dutých stěn (v × š × h): 146 × 227 × 50 mm Bezhalogenové provedení. Typové číslo: 6136/07 UP-500	černá	N 2CKA006136A0212 1 2 **3** 4 5 6 7 8	1	
2TMA310161W0001	**Instalační krabice pro povrchovou montáž**				
2TMA310161B0001	**panelu SmartTouch 10"** Pro SmartTouch 10" ST/U10.1.1-8xx. Pro povrchovou montáž. Rozměry (v × š × h): 176 × 251 × 15,5 mm Typové číslo: ST/A10.1-8xx	bílá černá	N 2TMA310161W0001 N 2TMA310161B0001 1 2 **3** 4 5 6 7 8	1 1	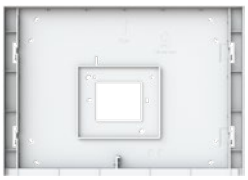

Poznámky:
N Novinka

ABB-free@home®
Dotykové displeje

	Pro přístroje	Název	Barva	Objednací číslo	Jednot. bal. ks
	Pro design	**Technické údaje**		**Kompletnost**	
	2TMA130160B0133	**Dotykový panel IP TOUCH 10", LAN + LAN (Welcome IP)** Stylový multifunkční dotykový panel s 10" displejem. Sdružuje v sobě ovládání domovního videotelefonu ABB-Welcome IP (integrovaná IP gateway zajistí přenos i na mobilní APP) a chytré domácnosti ABB-free@home® nebo ABB i-bus® KNX. Navíc je možné sledovat obraz z přidružených IP kamer (ONVIF). Vysoké kybernetické zabezpečení a ochrana soukromých dat. Při zapuštěné montáži je hloubka přístroje jen 7,8 mm. Pro centrální ovládání až 100 funkcí na 4 pracovních plochách. Integrovaný snímač prostorové teploty. Napájení přes PoE nebo svorky lokálního napájení (24 V DC / 600 mA). Zapuštěná montáž (LAN + LAN): do instalační krabice 42361F (není součástí balení). Připojení ke sběrnici ABB-free@home® resp. ABB i-bus® KNX přes lokální síťové IP připojení. Panel komunikuje s venkovním vstupním tablem Welcome IP (A/V modul H851381M-S). Úhlopříčka displeje: 10" Rozlišení displeje: 1 024 × 600 Napětí pro lokální napájení panelu: 24 V DC Spotřeba panelu (LAN + LAN): max. 600 mA Stupeň krytí: IP 30 Rozměry (v × š × h) (LAN + LAN): 185 × 251 × 31 mm Doporučená kabeláž k panelu (obecně): 2× UTP min. cat5e + 1× YCYM 2×2×0,8 (případně J-Y(ST)Y 2×2×0,8). Typové číslo: H8237-5x	bílá černá	N 2TMA130050W0055 N 2TMA130050B0055 1 2 **3** 4 5 6 7 8	1 1
	2TMA130160B0133 2TMA130161W0001 2TMA130161B0001	**Dotykový panel IP TOUCH 10", LAN + Wi-Fi (Welcome IP)** Stylový multifunkční dotykový panel s 10" displejem. Sdružuje v sobě ovládání domovního videotelefonu ABB-Welcome IP (integrovaná IP gateway zajistí přenos i na mobilní APP) a chytré domácnosti ABB-free@home® nebo ABB i-bus® KNX. Navíc je možné sledovat obraz z přidružených IP kamer (ONVIF). Vysoké kybernetické zabezpečení a ochrana soukromých dat. Při zapuštěné montáži je hloubka přístroje jen 7,8 mm. Pro centrální ovládání až 100 funkcí na 4 pracovních plochách. Integrovaný snímač prostorové teploty. Napájení přes PoE nebo svorky lokálního napájení (24 V DC / 600 mA). Zapuštěná montáž (LAN + Wi-Fi): do instalační krabice 42361F (není součástí balení). Povrchová montáž (pouze varianta LAN + Wi-Fi): do instalační krabice 42371S-W resp. 42371S-B (není součástí balení). Připojení ke sběrnici ABB-free@home® resp. ABB i-bus® KNX přes lokální síťové IP připojení. Panel komunikuje s venkovním vstupním tablem Welcome IP (A/V modul H851381M-S). Úhlopříčka displeje: 10" Rozlišení displeje: 1 024 × 600 Napětí pro lokální napájení panelu: 24 V DC Spotřeba panelu (LAN + Wi-Fi): max. 440 mA Stupeň krytí: IP 30 Rozměry (v × š × h) (LAN + Wi-Fi): 150 × 199 × 17 mm Doporučená kabeláž k panelu (obecně): 2× UTP min. cat5e + 1× YCYM 2×2×0,8 (případně J-Y(ST)Y 2×2×0,8). Typové číslo: H8237-4x	bílá černá	N 2TMA130050W0054 N 2TMA130050B0054 1 2 **3** 4 5 6 7 8	1 1

Poznámky:
N Novinka

ABB-free@home®
Dotykové displeje

Pro přístroje	Název	Barva	Objednací číslo	Jednot. bal. ks	
Pro design	**Technické údaje**		**Kompletnost**		
2TMA130160B0133	**Dotykový panel IP TOUCH 7",**				
	LAN + LAN (Welcome IP)	bílá	N 2TMA130050W0067	1	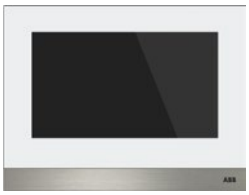
	Stylový multifunkční dotykový panel s 7" displejem. Sdružuje v sobě ovládání domovního videotelefonu ABB-Welcome IP (integrovaná IP gateway zajistí přenos i na mobilní APP) a chytré domácnosti ABB-free@home® nebo ABB i-bus® KNX. Navíc je možné sledovat obraz z přidružených IP kamer (ONVIF). Vysoké kybernetické zabezpečení a ochrana soukromých dat. Při zapuštěné montáži je hloubka přístroje jen 7,8 mm. Pro centrální ovládání až 64 funkcí na 4 pracovních plochách. Integrovaný snímač prostorové teploty. Napájení přes PoE nebo svorky lokálního napájení (24 V DC / 440 mA). Zapuštěná montáž (LAN + LAN): do instalační krabice 42361F (není součástí balení). Připojení ke sběrnici ABB-free@home® resp. ABB i-bus® KNX přes lokální síťové připojení. Panel komunikuje s venkovním vstupním tablem Welcome IP (A/V modul H851381M-S). Úhlopříčka displeje: 7" Rozlišení displeje: 1 024 × 600 Napětí pro lokální napájení panelu: 24 V DC Spotřeba panelu (LAN + LAN): max. 440 mA Stupeň krytí: IP 30 Rozměry (v × š × h) (LAN + LAN): 150 × 199 × 30 mm Doporučená kabeláž k panelu (obecně): 2× UTP min. cat5e + 1× YCYM 2×2×0,8 (případně J-Y(ST)Y 2×2×0,8).	černá	N 2TMA130050B0067	1	
	Typové číslo: H8236-5x		1 2 **3** 4 5 6 7 8		
2TMA130160B0133 2TMA130160W0017 2TMA130160B0080	**Dotykový panel IP TOUCH 7",** **LAN + Wi-Fi (Welcome IP)**	bílá	N 2TMA130050W0065	1	
	Stylový multifunkční dotykový panel s 7" displejem. Sdružuje v sobě ovládání domovního videotelefonu ABB-Welcome IP (integrovaná IP gateway zajistí přenos i na mobilní APP) a chytré domácnosti ABB-free@home® nebo ABB i-bus® KNX. Navíc je možné sledovat obraz z přidružených IP kamer (ONVIF). Vysoké kybernetické zabezpečení a ochrana soukromých dat. Při zapuštěné montáži je hloubka přístroje jen 7,8 mm. Pro centrální ovládání až 64 funkcí na 4 pracovních plochách. Integrovaný snímač prostorové teploty. Napájení přes PoE nebo svorky lokálního napájení (24 V DC / 440 mA). Zapuštěná montáž (LAN + Wi-Fi): do instalační krabice 42361F (není součástí balení). Povrchová montáž (pouze varianta LAN + Wi-Fi): do instalační krabice 42361S-W resp. 42361S-B (není součástí balení). Připojení ke sběrnici ABB-free@home® resp. ABB i-bus® KNX přes lokální síťové připojení. Panel komunikuje s venkovním vstupním tablem Welcome IP (A/V modul H851381M-S). Úhlopříčka displeje: 7" Rozlišení displeje: 1 024 × 600 Napětí pro lokální napájení panelu: 24 V DC Spotřeba panelu (LAN + Wi-Fi): max. 280 mA Stupeň krytí: IP 30 Rozměry (v × š × h) (LAN + Wi-Fi): 150 × 199 × 17 mm Doporučená kabeláž k panelu (obecně): 2× UTP min. cat5e + 1× YCYM 2×2×0,8 (případně J-Y(ST)Y 2×2×0,8).	černá	N 2TMA130050B0065	1	
	Typové číslo: H8236-4x		1 2 **3** 4 5 6 7 8		
2TMA220050W0015 2TMA220050B0008 2TMA130050B0054 2TMA130050B0055 2TMA130050B0065 2TMA130050B0067 2TMA130050W0054 2TMA130050W0055 2TMA130050W0065 2TMA130050W0067	**Krabice instalační pro zapuštěnou montáž, pro dotykový videotelefon Welcome Midi 7" a dotykové panely Welcome IP 7" a 10"** Krabice instalační, zapuštěná. Pro 7" panel řady Welcome Midi (pouze M22381-W-02 a M22381-B-02) a pro 7" a 10" panel IP Touch řady Welcome IP (pro všechny typy). Rozměry (v × š × h): 145 × 194 × 55 mm Typové číslo: 42361F-02	černá	2TMA130160B0133 1 2 **3** 4 5 6 7 8	1	

Poznámky:
N Novinka

ABB-free@home®
Dotykové displeje

	Pro přístroje Pro design	Název Technické údaje	Barva	Objednací číslo Kompletnost	Jednot. bal. ks
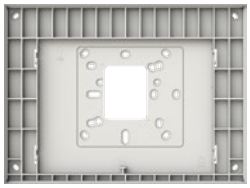	2TMA130050W0054 2TMA130050B0054	**Instalační krabice pro povrchovou montáž panelu IP TOUCH 10"** Krabice instalační, povrchová. Umístění na omítku nebo klasickou elektroinstalační krabici. Pro 10" panel IP TOUCH řady Welcome IP. Rozměry (v × š × h): 250,8 × 185 × 13,5 mm Typové číslo: 42371S-x	bílá černá	N 2TMA130161W0001 N 2TMA130161B0001 1 2 **3** 4 5 6 7 8	1 1
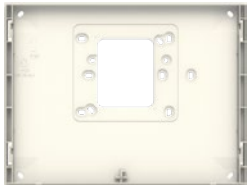	2TMA130050W0065 2TMA130050B0065	**Instalační krabice pro povrchovou montáž panelu IP TOUCH 7"** Krabice instalační, povrchová. Umístění na omítku nebo klasickou elektroinstalační krabici. Pro 7" panel IP TOUCH řady Welcome IP. Rozměry (v × š × h): 197 × 148 × 13 mm Typové číslo: 42361S-x	bílá černá	N 2TMA130160W0017 N 2TMA130160B0080 1 2 **3** 4 5 6 7 8	1 1
		**Dotykový panel s displejem 4,3"** Vnitřní dotykový panel s displejem 10,9 cm (4,3") pro ABB-free@home®. Pro centrální ovládání až 16 funkcí. Snadné ovládání dotykového displeje. Integrovaný regulátor teploty místnosti a teplotní čidlo prostorové teploty. Vhodné pro rozšíření regulace teploty místnosti (až 8). Instalace pod omítku spolu s instalační krabicí. Instalační krabice 2CKA006220A0389 není součástí balení. Připojení ke sběrnici ABB-free@home® pomocí přiložené svorkovnice. Vyžaduje dodatečné napájení 24 V DC, např. 2TMA210161W0002. Rozměr displeje: 10,9 cm (4,3") Rozlišení displeje: 480 × 854 Napětí sběrnice: 24 V DC Pracovní teplota: –5 °C až +40 °C Stupeň krytí: IP 20 Rozměry (v × š × h): 104 × 143 × 53 mm Typové číslo: DP4-1-6xx	bílá černá	2CKA006220A0119 2CKA006220A0120 1 2 **3** 4 5 6 7 8	1 1
	2CKA006220A0119 2CKA006220A0120	**Instalační krabice pod omítku** Pro zapuštěnou montáž a montáž do dutých stěn. Pro dotykový panel s displejem 4,3" DP4-1-6xx pro ABB-free@home®. Rozměry (v × š × h): 82 × 123 × 50 mm Typové číslo: DP4-F		2CKA006220A0389 1 2 **3** 4 5 6 7 8	1
	2CKA006220A0119 2CKA006220A0120 2CKA006200A0081 2CKA006200A0082 2TMA310011B0002 2TMA310011W0001 2TMA310011B0003	**Snímač teploty** Snímač teploty pro podlahové vytápění. Délka kabelu: 4 m Typ: NTC 10 kΩ Typové číslo: DP4-T-1		2CKA006220A0721 1 2 3 4 5 6 **7** 8	1

Poznámky:
N Novinka

ABB-free@home®

Tlačítková rozhraní s akčními členy

Pro přístroje	Název	Objednací číslo	Jednot. bal. ks	
Pro design	**Technické údaje**	**Kompletnost**		
	Rozhraní tlačítkové / člen akční spínací s násobností 1/1, zapuštěné Pro spínání zátěží 230 V AC. S integrovaným spínacím akčním členem. Spínání je možné i bez předchozího programování (předem nakonfigurováno). Konfiguraci lze změnit později ve webovém rozhraní. Použití pouze v kombinaci s 1násobnými kryty pro ABB-free@home®. Připojení ke sběrnici ABB-free@home® pomocí přiložené svorkovnice. Ovládací prvky: tlačítkové kontakty nahoru/dolů Indikace pomocí LED: orientační funkce a signalizace stavu sepnuto Napětí sběrnice: 24 V DC Výstup: 1× zapínací kontakt, bezpotenciálový Jmenovité hodnoty: 10 A / 2 300 W (R, C, L) Stupeň krytí: IP 20 Pracovní teplota: –5 °C až +45 °C Rozměry (v × š × h): 71 × 71 × 45 mm Montážní hloubka: 32 mm	2CKA006220A0123	1	
Zoni® **Tango®** **Levit® (M)** **Element®** **Time® (Arbo)** **future® linear** **solo® (carat)** **Busch-axcent®**	Typové číslo: SSA-F-1.1.1	1 2 3 4 5 6 7 8		
	Rozhraní tlačítkové / člen akční spínací s násobností 2/1, zapuštěné Pro spínání zátěží 230 V AC. S integrovaným spínacím akčním členem. Spínání je možné i bez předchozího programování (předem nakonfigurováno). Konfiguraci lze změnit později ve webovém rozhraní. Použití pouze v kombinaci s 2násobnými kryty pro ABB-free@home®. Připojení ke sběrnici ABB-free@home® pomocí přiložené svorkovnice. Ovládací prvky: tlačítkové kontakty nahoru/dolů Indikace pomocí LED: orientační funkce a signalizace stavu sepnuto Napětí sběrnice: 24 V DC Výstup: 1× zapínací kontakt, bezpotenciálový Jmenovité hodnoty: 10 A / 2 300 W (R, C, L) Stupeň krytí: IP 20 Pracovní teplota: –5 °C až +45 °C Rozměry (v × š × h): 71 × 71 × 45 mm Montážní hloubka: 32 mm	2CKA006220A0124	1	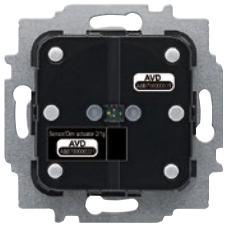
Zoni® **Tango®** **Levit® (M)** **Element®** **Time® (Arbo)** **future® linear** **solo® (carat)** **Busch-axcent®**	Typové číslo: SSA-F-2.1.1	1 2 3 4 5 6 7 8		
	Rozhraní tlačítkové / člen akční spínací s násobností 2/2, zapuštěné Pro spínání zátěží 230 V AC. S integrovaným spínacím akčním členem. Spínání je možné i bez předchozího programování (předem nakonfigurováno). Konfiguraci lze změnit později ve webovém rozhraní. Použití pouze v kombinaci s 2násobnými kryty pro ABB-free@home®. Připojení ke sběrnici ABB-free@home® pomocí přiložené svorkovnice. Ovládací prvky: tlačítkové kontakty nahoru/dolů Indikace pomocí LED: orientační funkce a signalizace stavu sepnuto Napětí sběrnice: 24 V DC Výstup: 2× zapínací kontakt, bezpotenciálový Jmenovité hodnoty: 5 A / 1 380 W, 4 A / 920 V·A, 4 A / 920 V·A Stupeň krytí: IP 20 Pracovní teplota: –5 °C až +45 °C Rozměry (v × š × h): 71 × 71 × 45 mm Montážní hloubka: 32 mm	2CKA006220A0125	1	
Zoni® **Tango®** **Levit® (M)** **Element®** **Time® (Arbo)** **future® linear** **solo® (carat)** **Busch-axcent®**	Typové číslo: SSA-F-2.2.1	1 2 3 4 5 6 7 8		

Poznámky:

ABB-free@home®

Tlačítková rozhraní s akčními členy

	Pro přístroje	Název	Objednací číslo	Jednot. bal. ks
	Pro design	**Technické údaje**	**Kompletnost**	
		**Rozhraní tlačítkové / člen akční stmívací s násobností 1/1, zapuštěné** Pro stmívání zátěží 230 V AC. S integrovaným univerzálním stmívacím akčním členem pro ovládání LED, zářivkových, halogenových, malonapěťových halogenových svítidel, s konvenčním nebo elektronickým předřadníkem, stmívatelných retrofitových LEDi. Stmívání je možné i bez předchozího programování (předem nakonfigurováno). Konfiguraci lze změnit později ve webovém rozhraní. Použití pouze v kombinaci s 1násobnými kryty pro ABB-free@home®. Připojení ke sběrnici ABB-free@home® pomocí přiložené svorkovnice. Ovládací prvky: tlačítkové kontakty nahoru/dolů Indikace pomocí LED: orientační funkce a signalizace stavu sepnuto	2CKA006220A0126	1
	Zoni® **Tango®** **Levit® (M)** **Element®** **Time® (Arbo)** **future® linear** **solo® (carat)** **Busch-axcent®**	Napětí sběrnice: 24 V DC Výstup: 1× stmívatelný výstup Jmenovité hodnoty: 10 - 180 W/V·A (230 V), 2 - 80 W/V·A (LED a úsporné žárovky) Stupeň krytí: IP 20 Pracovní teplota: –5 °C až +45 °C Rozměry (v × š × h): 71 × 71 × 45 mm Montážní hloubka: 32 mm Typové číslo: SDA-F-1.1.1	**1** 2 3 4 5 6 7 8	
		**Rozhraní tlačítkové / člen akční stmívací s násobností 2/1, zapuštěné** Pro stmívání zátěží 230 V AC. S integrovaným univerzálním stmívacím akčním členem pro ovládání LED, zářivkových, halogenových, malonapěťových halogenových svítidel, s konvenčním nebo elektronickým předřadníkem, stmívatelných retrofitových LEDi. Stmívání je možné i bez předchozího programování (předem nakonfigurováno). Konfiguraci lze změnit později ve webovém rozhraní. Použití pouze v kombinaci s 2násobnými kryty pro ABB-free@home®. Připojení ke sběrnici ABB-free@home® pomocí přiložené svorkovnice. Ovládací prvky: tlačítkové kontakty nahoru/dolů Indikace pomocí LED: orientační funkce a signalizace stavu sepnuto	2CKA006220A0127	1
	Zoni® **Tango®** **Levit® (M)** **Element®** **Time® (Arbo)** **future® linear** **solo® (carat)** **Busch-axcent®**	Napětí sběrnice: 24 V DC Výstup: 1× stmívatelný výstup Jmenovité hodnoty: 10 - 180 W/V·A (230 V), 2 - 80 W/V·A (LED a úsporné žárovky) Stupeň krytí: IP 20 Pracovní teplota: –5 °C až +45 °C Rozměry (v × š × h): 71 × 71 × 45 mm Montážní hloubka: 32 mm Typové číslo: SDA-F-2.1.1	**1** 2 3 4 5 6 7 8	
		**Rozhraní tlačítkové / člen akční žaluziový s násobností 1/1, zapuštěné** Pro ovládání motorů žaluzií a markýz. S integrovaným žaluziovým akčním členem. Použití žaluziových funkcí je možné i bez předchozího programování (předem nakonfigurováno). Konfiguraci lze změnit později ve webovém rozhraní. Použití pouze v kombinaci s 1násobnými kryty pro ABB-free@home®. Připojení ke sběrnici ABB-free@home® pomocí přiložené svorkovnice. Ovládací prvky: tlačítkové kontakty nahoru/dolů Indikace pomocí LED: orientační funkce a signalizace stavu sepnuto Napětí sběrnice: 24 V DC Výstup: 1× přepínací kontakt, NO	2CKA006220A0128	1
	Zoni® **Tango®** **Levit® (M)** **Element®** **Time® (Arbo)** **future® linear** **solo® (carat)** **Busch-axcent®**	Jmenovité hodnoty: 4 A / 920 V·A Stupeň krytí: IP 20 Pracovní teplota: –5 °C až +45 °C Rozměry (v × š × h): 71 × 71 × 45 mm Montážní hloubka: 32 mm Typové číslo: SBA-F-1.1.1	**1** 2 3 4 5 6 7 8	

Poznámky:

ABB-free@home®

Tlačítková rozhraní s akčními členy • Snímače pohybu

Pro přístroje	Název	Barva	Objednací číslo	Jednot. bal. ks	
Pro design	**Technické údaje**		**Kompletnost**		
	Rozhraní tlačítkové / člen akční žaluziový s násobností 2/1, zapuštěné Pro ovládání motorů žaluzií a markýz. S integrovaným žaluziovým akčním členem. Použití žaluziových funkcí je možné i bez předchozího programování (předem nakonfigurováno). Konfiguraci lze změnit později ve webovém rozhraní. Použití pouze v kombinaci s 2násobnými kryty pro ABB-free@home®. Připojení ke sběrnici ABB-free@home® pomocí přiložené svorkovnice. Ovládací prvky: tlačítkové kontakty nahoru/dolů Indikace pomocí LED: orientační funkce a signalizace stavu sepnuto Napětí sběrnice: 24 V DC Výstup: 1× přepínací kontakt, NO Jmenovité hodnoty: 4 A / 920 V·A Stupeň krytí: IP 20 Pracovní teplota: –5 °C až +45 °C Rozměry (v × š × h): 71 × 71 × 45 mm Montážní hloubka: 32 mm		2CKA006220A0129	1	
Zoni® **Tango®** **Levit® (M)** **Element®** **Time® (Arbo)** **future® linear** **solo® (carat)** **Busch-axcent®**	Typové číslo: SBA-F-2.1.1		1 2 3 4 5 6 7 8		
	Snímač pohybu, zapuštěný Pro automatické spínání akčních spínacích členů ABB-free@home® v závislosti na pohybu a osvětlenosti. Zpoždění sepnutí akčních spínacích členů lze naprogramovat přes webové rozhraní spolu se systémovým modulem. Připojení ke sběrnici ABB-free@home® pomocí přiložené svorkovnice. Napětí sběrnice: 24 V DC Dosah: čelně 6 m, bočně 3 m Detekční úhel: 180° Nastavení intenzity okolního osvětlení: 1 lx - 500 lx Montážní výška: 1,1 m - 1,3 m Stupeň krytí: IP 20 Pracovní teplota: –5 °C až +45 °C Rozměry (v × š × h): 71 × 71 × 30 mm Montážní hloubka: 9 mm Montážní poloha: svislá	bílá slonová kost šedá béžová hnědá černá kouřová šedá vřesová červená	2CKA006220A0787 2CKA006220A0788 2CKA006220A0789 2CKA006220A0790 2CKA006220A0791 2CKA006220A0792 2CKA006220A0793 2CKA006220A0794	1 1 1 1 1 1 1 1	
Tango®			1 2 3 4 5 6 7 8		
	Snímač pohybu, zapuštěný Pro automatické spínání akčních spínacích členů ABB-free@home® v závislosti na pohybu a osvětlenosti. Zpoždění sepnutí akčních spínacích členů lze naprogramovat přes webové rozhraní spolu se systémovým modulem. Připojení ke sběrnici ABB-free@home® pomocí přiložené svorkovnice. Napětí sběrnice: 24 V DC Dosah: čelně 6 m, bočně 3 m Detekční úhel: 180° Nastavení intenzity okolního osvětlení: 1 lx - 500 lx Montážní výška: 1,1 m - 1,3 m Stupeň krytí: IP 20 Pracovní teplota: –5 °C až +45 °C Rozměry (v × š × h): 71 × 71 × 30 mm Montážní hloubka: 9 mm Montážní poloha: svislá	**Levit®** bílá šedá macchiato **Levit®M** onyx ocelová titanová	2CKA006220A0825 2CKA006220A0826 2CKA006220A0827 2CKA006220A0828 2CKA006220A0829 2CKA006220A0830	1 1 1 1 1 1	
Levit® **Levit®M**	Pro kompletaci je nutné použít rámeček nebo kryt rámečku s otvorem 55×55 mm – viz strany 125, 126.		1 2 3 4 5 6 7 8		

Poznámky:
❷ Produkt nemusí být skladem; bude dodán nejpozději do 3 týdnů.

ABB-free@home®
Snímače pohybu

	Pro přístroje	Název	Barva	Objednací číslo	Jednot. bal. ks
	Pro design	**Technické údaje**		**Kompletnost**	
		**Snímač pohybu, zapuštěný**	**Element®**		
		Pro automatické spínání akčních spínacích členů ABB-free@home® v závislosti na pohybu a osvětlenosti.	bílá / ledová bílá	❷ 2CKA006220A0795	1
			bílá / bílá	2CKA006220A0796	1
			bílá / ledová šedá	❷ 2CKA006220A0797	1
		Zpoždění sepnutí akčních spínacích členů lze naprogramovat přes webové rozhraní spolu se systémovým modulem.	**Time®, Time® Arbo**		
			bílá / ledová bílá	❷ 2CKA006220A0795	1
		Připojení ke sběrnici ABB-free@home® pomocí přiložené svorkovnice.	bílá / bílá	2CKA006220A0796	1
			titanová	❷ 2CKA006220A0798	1
		Napětí sběrnice: 24 V DC	starostříbrná	❷ 2CKA006220A0801	1
		Dosah: čelně 6 m, bočně 3 m	šampaňská	❷ 2CKA006220A0802	1
		Detekční úhel: 180°	antracitová	❷ 2CKA006220A0803	1
		Nastavení intenzity okolního osvětlení: 1 lx - 500 lx	ocelová	❷ 2CKA006220A0804	1
		Montážní výška: 1,1 m - 1,3 m			
		Stupeň krytí: IP 20			
		Pracovní teplota: –5 °C až +45 °C			
		Rozměry (v × š × h): 71 × 71 × 30 mm			
		Montážní hloubka: 9 mm			
		Montážní poloha: svislá			
	Element® **Time® (Arbo)**			1 2 3 4 5 6 7 8	
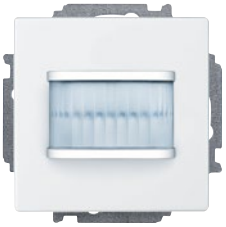		**Snímač pohybu, zapuštěný**			
		Pro automatické spínání akčních spínacích členů ABB-free@home® v závislosti na pohybu a osvětlenosti.	antracitová	❷ 2CKA006220A0212	1
			slonová kost	❷ 2CKA006220A0530	1
			hliníková stříbrná	❷ 2CKA006220A0213	1
		Zpoždění sepnutí akčních spínacích členů lze naprogramovat přes webové rozhraní spolu se systémovým modulem.	studio bílá	2CKA006220A0214	1
			ušlechtilá ocel [57]	❷ 2CKA006220A0547	1
		Připojení ke sběrnici ABB-free@home® pomocí přiložené svorkovnice.	mechová bílá	❷ 2CKA006220A0615	1
			mechová černá	❷ 2CKA006220A0632	1
		Napětí sběrnice: 24 V DC			
		Dosah: čelně 6 m, bočně 3 m			
		Detekční úhel: 180°			
		Nastavení intenzity okolního osvětlení: 1 lx - 500 lx			
		Montážní výška: 1,1 m - 1,3 m			
		Stupeň krytí: IP 20			
		Pracovní teplota: –5 °C až +45 °C			
		Rozměry (v × š × h): 71 × 71 × 30 mm			
		Montážní hloubka: 9 mm			
		Montážní poloha: svislá			
	future® linear	Typové číslo: MD-F-1.0.1-8xx		1 2 3 4 5 6 7 8	
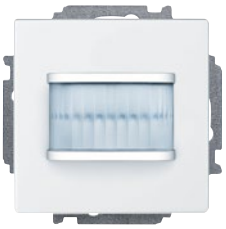		**Snímač pohybu, zapuštěný**			
		Pro automatické spínání akčních spínacích členů ABB-free@home® v závislosti na pohybu a osvětlenosti.	antracitová	❷ 2CKA006220A0212	1
			slonová kost	❷ 2CKA006220A0530	1
			studio bílá	2CKA006220A0214	1
		Zpoždění sepnutí akčních spínacích členů lze naprogramovat přes webové rozhraní spolu se systémovým modulem.	metalická šedá	2CKA006220A0564	1
		Připojení ke sběrnici ABB-free@home® pomocí přiložené svorkovnice.			
		Napětí sběrnice: 24 V DC			
		Dosah: čelně 6 m, bočně 3 m			
		Detekční úhel: 180°			
		Nastavení intenzity okolního osvětlení: 1 lx - 500 lx			
		Montážní výška: 1,1 m - 1,3 m			
		Stupeň krytí: IP 20			
		Pracovní teplota: –5 °C až +45 °C			
		Rozměry (v × š × h): 71 × 71 × 30 mm			
		Montážní hloubka: 9 mm			
		Montážní poloha: svislá			
	solo® **solo® carat**	Typové číslo: MD-F-1.0.1-8xx		1 2 3 4 5 6 7 8	

Poznámky:
[57] Imitace kovu nástřikem na plastu. Skutečný kov a imitace kovu se mohou vzhledově lišit.
❷ Produkt nemusí být skladem; bude dodán nejpozději do 3 týdnů.

ABB-free@home®

Snímače pohybu • Snímače pohybu s akčními členy

Pro přístroje	Název		Objednací číslo	Jednot. bal. ks	
Pro design	**Technické údaje**		**Kompletnost**		
	Snímač pohybu, zapuštěný				
	Pro automatické spínání akčních spínacích členů ABB-free@home® v závislosti na pohybu a osvětlenosti. Zpoždění sepnutí akčních spínacích členů lze naprogramovat přes webové rozhraní spolu se systémovým modulem. Připojení ke sběrnici ABB-free@home® pomocí přiložené svorkovnice. Napětí sběrnice: 24 V DC Dosah: čelně 6 m, bočně 3 m Detekční úhel: 180° Nastavení intenzity okolního osvětlení: 1 lx - 500 lx Montážní výška: 1,1 m - 1,3 m Stupeň krytí: IP 20 Pracovní teplota: –5 °C až +45 °C Rozměry (v × š × h): 71 × 71 × 30 mm Montážní hloubka: 9 mm Montážní poloha: svislá	antracitová	❷ 2CKA006220A0212	1	
		hliníková stříbrná	❷ 2CKA006220A0213	1	
		studio bílá	2CKA006220A0214	1	
		metalická šedá	2CKA006220A0564	1	
		mechová bílá	❷ 2CKA006220A0615	1	
		mechová černá	❷ 2CKA006220A0632	1	
Busch-axcent®	Typové číslo: MD-F-1.0.1-8xx		1 **2** 3 4 **5** 6 7 8		
	Snímač pohybu / člen akční spínací s násobností 1/1, zapuštěný	bílá	2CKA006220A0805	1	
	Pro automatické spínání akčních spínacích členů ABB-free@home® v závislosti na pohybu a osvětlenosti. Zpoždění sepnutí akčních spínacích členů lze naprogramovat přes webové rozhraní spolu se systémovým modulem. Připojení ke sběrnici ABB-free@home® pomocí přiložené svorkovnice. Napětí sběrnice: 24 V DC Výstup: 1× zapínací kontakt, bezpotenciálový Jmenovité hodnoty: 10 A / 2 300 W (R, C, L) Dosah: čelně 6 m, bočně 3 m Detekční úhel: 180° Nastavení intenzity okolního osvětlení: 1 lx - 500 lx Montážní výška: 1,1 m - 1,3 m Stupeň krytí: IP 20. Pracovní teplota: –5 °C až +45 °C Rozměry (v × š × h): 71 × 71 × 53 mm Montážní hloubka: 32 mm. Montážní poloha: svislá	slonová kost	❷ 2CKA006220A0806	1	
		šedá	❷ 2CKA006220A0807	1	
		béžová	❷ 2CKA006220A0808	1	
		hnědá	❷ 2CKA006220A0809	1	
		černá	❷ 2CKA006220A0810	1	
		kouřová šedá	❷ 2CKA006220A0811	1	
		vřesová červená	❷ 2CKA006220A0812	1	
Tango®			1 **2** 3 4 **5** 6 7 8		
	Snímač pohybu / člen akční spínací s násobností 1/1, zapuštěný	**Levit®** bílá	2CKA006220A0831	1	
	Pro automatické spínání akčních spínacích členů ABB-free@home® v závislosti na pohybu a osvětlenosti. Zpoždění sepnutí akčních spínacích členů lze naprogramovat přes webové rozhraní spolu se systémovým modulem. Připojení ke sběrnici ABB-free@home® pomocí přiložené svorkovnice. Napětí sběrnice: 24 V DC Výstup: 1× zapínací kontakt, bezpotenciálový Jmenovité hodnoty: 10 A / 2 300 W (R, C, L) Dosah: čelně 6 m, bočně 3 m Detekční úhel: 180° Nastavení intenzity okolního osvětlení: 1 lx - 500 lx Montážní výška: 1,1 m - 1,3 m Stupeň krytí: IP 20 Pracovní teplota: –5 °C až +45 °C Rozměry (v × š × h): 71 × 71 × 53 mm Montážní hloubka: 32 mm Montážní poloha: svislá Pro kompletaci je nutné použít rámeček nebo kryt rámečku s otvorem 55×55 mm – viz strany 125, 126.	šedá	❷ 2CKA006220A0832	1	
		macchiato	❷ 2CKA006220A0833	1	
		Levit®M			
		onyx	❷ 2CKA006220A0834	1	
		ocelová	❷ 2CKA006220A0835	1	
		titanová	❷ 2CKA006220A0836	1	
Levit® **Levit®M**			1 **2** 3 4 **5** 6 7 8		

Poznámky:
❷ Produkt nemusí být skladem; bude dodán nejpozději do 3 týdnů.

ABB-free@home®

Snímače pohybu s akčními členy

	Pro přístroje	Název		Objednací číslo	Jednot. bal. ks
	Pro design	**Technické údaje**		**Kompletnost**	
		**Snímač pohybu / člen akční spínací s násobností 1/1, zapuštěný**	**Element®**		
		Pro automatické spínání akčních spínacích členů ABB-free@home® v závislosti na pohybu a osvětlenosti.	bílá / ledová bílá	❷ 2CKA006220A0813	1
			bílá / bílá	2CKA006220A0814	1
			bílá / ledová šedá	❷ 2CKA006220A0815	1
		Zpoždění sepnutí akčních spínacích členů lze naprogramovat přes webové rozhraní spolu se systémovým modulem.	**Time®, Time® Arbo**		
			bílá / ledová bílá	❷ 2CKA006220A0813	1
			bílá / bílá	2CKA006220A0814	1
		Připojení ke sběrnici ABB-free@home® pomocí přiložené svorkovnice.	titanová	❷ 2CKA006220A0816	1
			starostříbrná	❷ 2CKA006220A0819	1
		Napětí sběrnice: 24 V DC	šampaňská	❷ 2CKA006220A0820	1
		Výstup: 1× zapínací kontakt, bezpotenciálový	antracitová	❷ 2CKA006220A0821	1
		Jmenovité hodnoty: 10 A / 2 300 W (R, C, L)	ocelová	❷ 2CKA006220A0822	1
		Dosah: čelně 6 m, bočně 3 m			
		Detekční úhel: 180°			
		Nastavení intenzity okolního osvětlení: 1 lx - 500 lx			
		Montážní výška: 1,1 m - 1,3 m			
		Stupeň krytí: IP 20. Prac. teplota: –5 °C až +45 °C			
		Rozměry (v × š × h): 71 × 71 × 53 mm			
	Element®	Montážní hloubka: 32 mm. Montážní poloha: svislá			
	Time® (Arbo)			1 **2** 3 4 **5** 6 7 8	
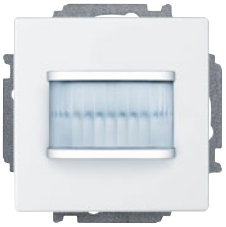		**Snímač pohybu / člen akční spínací s násobností 1/1, zapuštěný**	antracitová	❷ 2CKA006220A0215	1
		Pro automatické spínání akčních spínacích členů ABB-free@home® v závislosti na pohybu a osvětlenosti.	slonová kost	❷ 2CKA006220A0531	1
			hliníková stříbrná	❷ 2CKA006220A0216	1
			studio bílá	2CKA006220A0217	1
		Zpoždění sepnutí akčních spínacích členů lze naprogramovat přes webové rozhraní spolu se systémovým modulem.	ušlechtilá ocel [57]	❷ 2CKA006220A0548	1
			mechová bílá	❷ 2CKA006220A0616	1
			mechová černá	❷ 2CKA006220A0633	1
		Připojení ke sběrnici ABB-free@home® pomocí přiložené svorkovnice.			
		Napětí sběrnice: 24 V DC			
		Výstup: 1× zapínací kontakt, bezpotenciálový			
		Jmenovité hodnoty: 10 A / 2 300 W (R, C, L)			
		Dosah: čelně 6 m, bočně 3 m			
		Detekční úhel: 180°			
		Nastavení intenzity okolního osvětlení: 1 lx - 500 lx			
		Montážní výška: 1,1 m - 1,3 m			
		Stupeň krytí: IP 20. Pracovní teplota: –5 °C až +45 °C			
		Rozměry (v × š × h): 71 × 71 × 53 mm			
		Montážní hloubka: 32 mm. Montážní poloha: svislá			
	future® linear	Typové číslo: MSA-F-1.1.1-8xx		1 **2** 3 4 **5** 6 7 8	
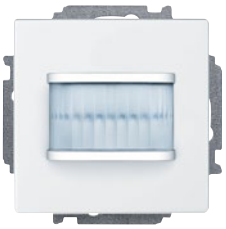		**Snímač pohybu / člen akční spínací s násobností 1/1, zapuštěný**	antracitová	❷ 2CKA006220A0215	1
		Pro automatické spínání akčních spínacích členů ABB-free@home® v závislosti na pohybu a osvětlenosti.	slonová kost	❷ 2CKA006220A0531	1
			studio bílá	2CKA006220A0217	1
			metalická šedá	2CKA006220A0565	1
		Zpoždění sepnutí akčních spínacích členů lze naprogramovat přes webové rozhraní spolu se systémovým modulem.			
		Připojení ke sběrnici ABB-free@home® pomocí přiložené svorkovnice.			
		Napětí sběrnice: 24 V DC			
		Výstup: 1× zapínací kontakt, bezpotenciálový			
		Jmenovité hodnoty: 10 A / 2 300 W (R, C, L)			
		Dosah: čelně 6 m, bočně 3 m			
		Detekční úhel: 180°			
		Nastavení intenzity okolního osvětlení: 1 lx - 500 lx			
		Montážní výška: 1,1 m - 1,3 m			
		Stupeň krytí: IP 20. Pracovní teplota: –5 °C až +45 °C			
		Rozměry (v × š × h): 71 × 71 × 53 mm			
	solo®	Montážní hloubka: 32 mm. Montážní poloha: svislá			
	solo® carat	Typové číslo: MSA-F-1.1.1-8xx		1 **2** 3 4 **5** 6 7 8	

Poznámky:

[57] Imitace kovu nástřikem na plastu. Skutečný kov a imitace kovu se mohou vzhledově lišit.

❷ Produkt nemusí být skladem; bude dodán nejpozději do 3 týdnů.

ABB-free@home®

Snímače pohybu s akčními členy • Designové kryty

Pro přístroje	Název	Barva	Objednací číslo	Jednot. bal. ks	
Pro design	**Technické údaje**		**Kompletnost**		
	Snímač pohybu / člen akční spínací s násobností 1/1, zapuštěný	antracitová	❷ 2CKA006220A0215	1	
	Pro automatické spínání akčních spínacích členů ABB-free@home® v závislosti na pohybu a osvětlenosti.	hliníková stříbrná	❷ 2CKA006220A0216	1	
		studio bílá	2CKA006220A0217	1	
		metalická šedá	2CKA006220A0565	1	
	Zpoždění sepnutí akčních spínacích členů lze naprogramovat přes webové rozhraní spolu se systémovým modulem.	mechová bílá	❷ 2CKA006220A0616	1	
		mechová černá	❷ 2CKA006220A0633	1	
	Připojení ke sběrnici ABB-free@home® pomocí přiložené svorkovnice. Napětí sběrnice: 24 V DC Výstup: 1× zapínací kontakt, bezpotenciálový Jmenovité hodnoty: 10 A / 2 300 W (R, C, L) Dosah: čelně 6 m, bočně 3 m Detekční úhel: 180° Nastavení intenzity okolního osvětlení: 1 lx - 500 lx Montážní výška: 1,1 m - 1,3 m Stupeň krytí: IP 20. Pracovní teplota: –5 °C až +45 °C Rozměry (v × š × h): 71 × 71 × 53 mm Montážní hloubka: 32 mm. Montážní poloha: svislá				
Busch-axcent®	Typové číslo: MSA-F-1.1.1-8xx		1 **2** 3 4 **5** 6 7 8		
2CKA006220A0117	**Kryt 1násobný, bez potisku**				
2CKA006220A0128	Kryt pro 1násobné tlačítkové rozhraní	bílá	N 6220T-A01000 500	5/1	
2CKA006400A0099	ABB-free@home® a tlačítkové rozhraní / akční	matná bílá	N 6220T-A01000 240	5/1	
2CKA006200A0281	člen s násobností 1/1, dále pro 1násobný	šedá	N 6220T-A01000 241	5/1	
	prvek ABB flexTronics® a 1násobný prvek	pudrová	N 6220T-A01000 242	5/1	
	ABB-free@home® flex.	olivová	N 6220T-A01000 243	5/1	
		greige	N 6220T-A01000 244	5/1	
		matná černá	N 6220T-A01000 237	5/1	
Zoni®			1 2 3 **4** **5** 6 7 8		
2CKA006220A0117	**Kryt 1násobný, symbol „žaluzie“**				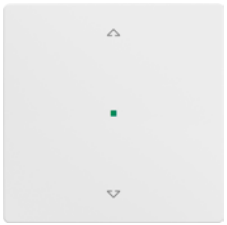
2CKA006220A0128	Kryt pro 1násobné tlačítkové rozhraní	bílá	N 6220T-A01002 500	5/1	
2CKA006400A0099	ABB-free@home® a tlačítkové rozhraní / akční	matná bílá	N 6220T-A01002 240	5/1	
2CKA006200A0281	člen s násobností 1/1, dále pro 1násobný	šedá	N 6220T-A01002 241	5/1	
	prvek ABB flexTronics® a 1násobný prvek	pudrová	N 6220T-A01002 242	5/1	
	ABB-free@home® flex.	olivová	N 6220T-A01002 243	5/1	
		greige	N 6220T-A01002 244	5/1	
		matná černá	N 6220T-A01002 237	5/1	
Zoni®			1 2 3 **4** **5** 6 7 8		
2CKA006220A0117	**Kryt 1násobný, symbol „scény“**				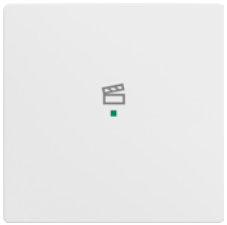
2CKA006220A0128	Kryt pro 1násobné tlačítkové rozhraní	bílá	N 6220T-A01003 500	5/1	
2CKA006400A0099	ABB-free@home® a tlačítkové rozhraní / akční	matná bílá	N 6220T-A01003 240	5/1	
2CKA006200A0281	člen s násobností 1/1, dále pro 1násobný	šedá	N 6220T-A01003 241	5/1	
	prvek ABB flexTronics® a 1násobný prvek	pudrová	N 6220T-A01003 242	5/1	
	ABB-free@home® flex.	olivová	N 6220T-A01003 243	5/1	
		greige	N 6220T-A01003 244	5/1	
		matná černá	N 6220T-A01003 237	5/1	
Zoni®			1 2 3 **4** **5** 6 7 8		
2CKA006220A0118	**Kryt 2násobný levý/pravý, bez potisku**				
2CKA006220A0124	Kryt pro 2násobné tlačítkové rozhraní	bílá	N 6220T-A02000 500	5/1	
2CKA006220A0125	ABB-free@home® a 2násobné tlačítkové	matná bílá	N 6220T-A02000 240	5/1	
2CKA006400A0101	rozhraní / akční člen, dále pro 2násobný	šedá	N 6220T-A02000 241	5/1	
2CKA006200A0283	prvek ABB flexTronics® a 2násobný prvek	pudrová	N 6220T-A02000 242	5/1	
	ABB-free@home® flex.	olivová	N 6220T-A02000 243	5/1	
		greige	N 6220T-A02000 244	5/1	
		matná černá	N 6220T-A02000 237	5/1	
Zoni®			1 2 3 **4** **5** 6 7 8		
2CKA006220A0118	**Kryt 2násobný levý/pravý, symbol „žaluzie“**				
2CKA006220A0124	Kryt pro 2násobné tlačítkové rozhraní	bílá	N 6220T-A02002 500	5/1	
2CKA006220A0125	ABB-free@home® a 2násobné tlačítkové	matná bílá	N 6220T-A02002 240	5/1	
2CKA006400A0101	rozhraní / akční člen, dále pro 2násobný	šedá	N 6220T-A02002 241	5/1	
2CKA006200A0283	prvek ABB flexTronics® a 2násobný prvek	pudrová	N 6220T-A02002 242	5/1	
	ABB-free@home® flex.	olivová	N 6220T-A02002 243	5/1	
		greige	N 6220T-A02002 244	5/1	
		matná černá	N 6220T-A02002 237	5/1	
Zoni®			1 2 3 **4** **5** 6 7 8		

Poznámky:
N Novinka
❷ Produkt nemusí být skladem; bude dodán nejpozději do 3 týdnů.

ABB-free@home®
Designové kryty

Pro přístroje	Název	Barva	Objednací číslo	Jednot. bal. ks
Pro design	**Technické údaje**		**Kompletnost**	
2CKA006220A0118	**Kryt 2násobný levý, symbol „scény“**			
2CKA006220A0124	Kryt pro 2násobné tlačítkové rozhraní	bílá	N 6220T-A02103 500	5/1
2CKA006220A0125	ABB-free@home® a 2násobné tlačítkové	matná bílá	N 6220T-A02103 240	5/1
2CKA006400A0101	rozhraní / akční člen, dále pro 2násobný	šedá	N 6220T-A02103 241	5/1
2CKA006200A0283	prvek ABB flexTronics® a 2násobný prvek	pudrová	N 6220T-A02103 242	5/1
	ABB-free@home® flex.	olivová	N 6220T-A02103 243	5/1
		greige	N 6220T-A02103 244	5/1
		matná černá	N 6220T-A02103 237	5/1
Zoni®			1 2 3 **4** 5 6 7 8	
2CKA006220A0118	**Kryt 2násobný pravý, symbol „scény“**			
2CKA006220A0124	Kryt pro 2násobné tlačítkové rozhraní	bílá	N 6220T-A02203 500	5/1
2CKA006220A0125	ABB-free@home® a 2násobné tlačítkové	matná bílá	N 6220T-A02203 240	5/1
2CKA006400A0101	rozhraní / akční člen, dále pro 2násobný	šedá	N 6220T-A02203 241	5/1
2CKA006200A0283	prvek ABB flexTronics® a 2násobný prvek	pudrová	N 6220T-A02203 242	5/1
	ABB-free@home® flex.	olivová	N 6220T-A02203 243	5/1
		greige	N 6220T-A02203 244	5/1
		matná černá	N 6220T-A02203 237	5/1
Zoni®			1 2 3 **4** 5 6 7 8	
2CKA006220A0122	**Kryt pro termostat prostorový**			
2CKA006200A0081	Kryt pro prostorový termostat	bílá	N 6220T-A03000 500	5/1
2CKA006200A0082	ABB-free@home®.	matná bílá	N 6220T-A03000 240	5/1
		šedá	N 6220T-A03000 241	5/1
		pudrová	N 6220T-A03000 242	5/1
		olivová	N 6220T-A03000 243	5/1
		greige	N 6220T-A03000 244	5/1
		matná černá	N 6220T-A03000 237	5/1
Zoni®			1 2 3 **4** 5 6 7 8	
2CKA006220A0117	**Kryt 1násobný, bez potisku**			
2CKA006220A0128	Kryt pro 1násobné tlačítkové rozhraní	bílá	6220A-A01000 B	5/1
2CKA006400A0099	ABB-free@home® a tlačítkové rozhraní / akční	slonová kost	② 6220A-A01000 C	5/1
2CKA006200A0281	člen s násobností 1/1, dále pro 1násobný	šedá	② 6220A-A01000 S	5/1
	prvek ABB flexTronics® a 1násobný prvek	béžová	② 6220A-A01000 D	5/1
	ABB-free@home® flex.	hnědá	② 6220A-A01000 H	5/1
		černá	② 6220A-A01000 N	5/1
		kouřová šedá	② 6220A-A01000 S2	5/1
		vřesová červená	② 6220A-A01000 R2	5/1
Tango®			1 2 3 **4** 5 6 7 8	
2CKA006220A0117	**Kryt 1násobný, symbol „žaluzie“**			
2CKA006220A0128	Kryt pro 1násobné tlačítkové rozhraní	bílá	6220A-A01002 B	5/1
2CKA006400A0099	ABB-free@home® a tlačítkové rozhraní / akční	slonová kost	② 6220A-A01002 C	5/1
2CKA006200A0281	člen s násobností 1/1, dále pro 1násobný	šedá	② 6220A-A01002 S	5/1
	prvek ABB flexTronics® a 1násobný prvek	béžová	② 6220A-A01002 D	5/1
	ABB-free@home® flex.	hnědá	② 6220A-A01002 H	5/1
		černá	② 6220A-A01002 N	5/1
		kouřová šedá	② 6220A-A01002 S2	5/1
		vřesová červená	② 6220A-A01002 R2	5/1
Tango®			1 2 3 **4** 5 6 7 8	
2CKA006220A0117	**Kryt 1násobný, symbol „scény“**			
2CKA006220A0128	Kryt pro 1násobné tlačítkové rozhraní	bílá	6220A-A01003 B	5/1
2CKA006400A0099	ABB-free@home® a tlačítkové rozhraní / akční	slonová kost	② 6220A-A01003 C	5/1
2CKA006200A0281	člen s násobností 1/1, dále pro 1násobný	šedá	② 6220A-A01003 S	5/1
	prvek ABB flexTronics® a 1násobný prvek	béžová	② 6220A-A01003 D	5/1
	ABB-free@home® flex.	hnědá	② 6220A-A01003 H	5/1
		černá	② 6220A-A01003 N	5/1
		kouřová šedá	② 6220A-A01003 S2	5/1
		vřesová červená	② 6220A-A01003 R2	5/1
Tango®			1 2 3 **4** 5 6 7 8	
2CKA006220A0118	**Kryt 2násobný levý/pravý, bez potisku**			
2CKA006220A0124	Kryt pro 2násobné tlačítkové rozhraní	bílá	6220A-A02000 B	5/1
2CKA006220A0125	ABB-free@home® a 2násobné tlačítkové	slonová kost	② 6220A-A02000 C	5/1
2CKA006400A0101	rozhraní / akční člen, dále pro 2násobný	šedá	② 6220A-A02000 S	5/1
2CKA006200A0283	prvek ABB flexTronics® a 2násobný prvek	béžová	② 6220A-A02000 D	5/1
	ABB-free@home® flex.	hnědá	② 6220A-A02000 H	5/1
		černá	② 6220A-A02000 N	5/1
		kouřová šedá	② 6220A-A02000 S2	5/1
		vřesová červená	② 6220A-A02000 R2	5/1
Tango®			1 2 3 **4** 5 6 7 8	

Poznámky:
N Novinka
② Produkt nemusí být skladem; bude dodán nejpozději do 3 týdnů.

ABB-free@home®
Designové kryty

Pro přístroje	Název	Barva	Objednací číslo	Jednot. bal. ks	
Pro design	**Technické údaje**		**Kompletnost**		
2CKA006220A0118	**Kryt 2násobný levý/pravý, symbol „žaluzie“**				
2CKA006220A0124	Kryt pro 2násobné tlačítkové rozhraní	bílá	6220A-A02002 B	5/1	
2CKA006220A0125	ABB-free@home® a 2násobné tlačítkové	slonová kost	❷ 6220A-A02002 C	5/1	
2CKA006400A0101	rozhraní / akční člen, dále pro 2násobný	šedá	❷ 6220A-A02002 S	5/1	
2CKA006200A0283	prvek ABB flexTronics® a 2násobný prvek	béžová	❷ 6220A-A02002 D	5/1	
	ABB-free@home® flex.	hnědá	❷ 6220A-A02002 H	5/1	
		černá	❷ 6220A-A02002 N	5/1	
		kouřová šedá	❷ 6220A-A02002 S2	5/1	
		vřesová červená	❷ 6220A-A02002 R2	5/1	
Tango®			1 2 3 **4** **5** 6 7 8		
2CKA006220A0118	**Kryt 2násobný levý, symbol „scény“**				
2CKA006220A0124	Kryt pro 2násobné tlačítkové rozhraní	bílá	6220A-A02103 B	5/1	
2CKA006220A0125	ABB-free@home® a 2násobné tlačítkové	slonová kost	❷ 6220A-A02103 C	5/1	
2CKA006400A0101	rozhraní / akční člen, dále pro 2násobný	šedá	❷ 6220A-A02103 S	5/1	
2CKA006200A0283	prvek ABB flexTronics® a 2násobný prvek	béžová	❷ 6220A-A02103 D	5/1	
	ABB-free@home® flex.	hnědá	❷ 6220A-A02103 H	5/1	
		černá	❷ 6220A-A02103 N	5/1	
		kouřová šedá	❷ 6220A-A02103 S2	5/1	
		vřesová červená	❷ 6220A-A02103 R2	5/1	
Tango®			1 2 3 **4** **5** 6 7 8		
2CKA006220A0118	**Kryt 2násobný pravý, symbol „scény“**				
2CKA006220A0124	Kryt pro 2násobné tlačítkové rozhraní	bílá	6220A-A02203 B	5/1	
2CKA006220A0125	ABB-free@home® a 2násobné tlačítkové	slonová kost	❷ 6220A-A02203 C	5/1	
2CKA006400A0101	rozhraní / akční člen, dále pro 2násobný	šedá	❷ 6220A-A02203 S	5/1	
2CKA006200A0283	prvek ABB flexTronics® a 2násobný prvek	béžová	❷ 6220A-A02203 D	5/1	
	ABB-free@home® flex.	hnědá	❷ 6220A-A02203 H	5/1	
		černá	❷ 6220A-A02203 N	5/1	
		kouřová šedá	❷ 6220A-A02203 S2	5/1	
		vřesová červená	❷ 6220A-A02203 R2	5/1	
Tango®			1 2 3 **4** **5** 6 7 8		
2CKA006220A0122	**Kryt pro termostat prostorový**				
2CKA006200A0081	Kryt pro prostorový termostat	bílá	6220A-A03000 B	5/1	
2CKA006200A0082	ABB-free@home®.	slonová kost	❷ 6220A-A03000 C	5/1	
		šedá	❷ 6220A-A03000 S	5/1	
		béžová	❷ 6220A-A03000 D	5/1	
		hnědá	❷ 6220A-A03000 H	5/1	
		černá	❷ 6220A-A03000 N	5/1	
		kouřová šedá	❷ 6220A-A03000 S2	5/1	
		vřesová červená	❷ 6220A-A03000 R2	5/1	
Tango®			1 2 3 **4** **5** 6 7 8		
2CKA006220A0117	**Kryt 1násobný, bez potisku**	**Levit®**			
2CKA006220A0128	Kryt pro 1násobné tlačítkové rozhraní	bílá	6220H-A01000 03	5/1	
2CKA006400A0099	ABB-free@home® a tlačítkové rozhraní / akční	šedá	❷ 6220H-A01000 16	5/1	
2CKA006200A0281	člen s násobností 1/1, dále pro 1násobný	macchiato	❷ 6220H-A01000 18	5/1	
	prvek ABB flexTronics® a 1násobný prvek	**Levit®M**			
	ABB-free@home® flex.	onyx	❷ 6220H-A01000 63	5/1	
		perleťová	6220H-A01000 68	5/1	
	Pro kompletaci je nutné použít rámeček	ocelová	❷ 6220H-A01000 69	5/1	
Levit®	nebo kryt rámečku s otvorem 55×55 mm –	titanová	❷ 6220H-A01000 70	5/1	
Levit®M	viz strany 125, 126.		1 2 3 **4** **5** 6 7 8		
2CKA006220A0117	**Kryt 1násobný, symbol „žaluzie“**	**Levit®**			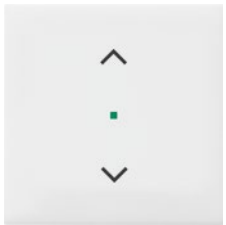
2CKA006220A0128	Kryt pro 1násobné tlačítkové rozhraní	bílá	6220H-A01002 03	5/1	
2CKA006400A0099	ABB-free@home® a tlačítkové rozhraní / akční	šedá	❷ 6220H-A01002 16	5/1	
2CKA006200A0281	člen s násobností 1/1, dále pro 1násobný	macchiato	❷ 6220H-A01002 18	5/1	
	prvek ABB flexTronics® a 1násobný prvek	**Levit®M**			
	ABB-free@home® flex.	onyx	❷ 6220H-A01002 63	5/1	
		perleťová	6220H-A01002 68	5/1	
	Pro kompletaci je nutné použít rámeček	ocelová	❷ 6220H-A01002 69	5/1	
Levit®	nebo kryt rámečku s otvorem 55×55 mm –	titanová	❷ 6220H-A01002 70	5/1	
Levit®M	viz strany 125, 126.		1 2 3 **4** **5** 6 7 8		
2CKA006220A0117	**Kryt 1násobný, symbol „scény“**	**Levit®**			
2CKA006220A0128	Kryt pro 1násobné tlačítkové rozhraní	bílá	6220H-A01003 03	5/1	
2CKA006400A0099	ABB-free@home® a tlačítkové rozhraní / akční	šedá	❷ 6220H-A01003 16	5/1	
2CKA006200A0281	člen s násobností 1/1, dále pro 1násobný	macchiato	❷ 6220H-A01003 18	5/1	
	prvek ABB flexTronics® a 1násobný prvek	**Levit®M**			
	ABB-free@home® flex.	onyx	❷ 6220H-A01003 63	5/1	
		perleťová	6220H-A01003 68	5/1	
	Pro kompletaci je nutné použít rámeček	ocelová	❷ 6220H-A01003 69	5/1	
Levit®	nebo kryt rámečku s otvorem 55×55 mm –	titanová	❷ 6220H-A01003 70	5/1	
Levit®M	viz strany 125, 126.		1 2 3 **4** **5** 6 7 8		

Poznámky:
❷ Produkt nemusí být skladem; bude dodán nejpozději do 3 týdnů.

ABB-free@home®
Designové kryty

	Pro přístroje	Název	Barva	Objednací číslo	Jednot. bal. ks
	Pro design	**Technické údaje**		**Kompletnost**	
	2CKA006220A0118 2CKA006220A0124 2CKA006220A0125 2CKA006400A0101 2CKA006200A0283 **Levit®** **Levit®M**	**Kryt 2násobný levý/pravý, bez potisku** Kryt pro 2násobné tlačítkové rozhraní ABB-free@home® a 2násobné tlačítkové rozhraní / akční člen, dále pro 2násobný prvek ABB flexTronics® a 2násobný prvek ABB-free@home® flex. Pro kompletaci je nutné použít rámeček nebo kryt rámečku s otvorem 55×55 mm – viz strany 125, 126.	**Levit®** bílá šedá macchiato **Levit®M** onyx perleťová ocelová titanová	 6220H-A02000 03 Ⓩ 6220H-A02000 16 Ⓩ 6220H-A02000 18 Ⓩ 6220H-A02000 63 6220H-A02000 68 Ⓩ 6220H-A02000 69 Ⓩ 6220H-A02000 70 1 2 3 **4** **5** 6 7 8	 5/1 5/1 5/1 5/1 5/1 5/1 5/1
	2CKA006220A0118 2CKA006220A0124 2CKA006220A0125 2CKA006400A0101 2CKA006200A0283 **Levit®** **Levit®M**	**Kryt 2násobný levý/pravý, symbol „žaluzie“** Kryt pro 2násobné tlačítkové rozhraní ABB-free@home® a 2násobné tlačítkové rozhraní / akční člen, dále pro 2násobný prvek ABB flexTronics® a 2násobný prvek ABB-free@home® flex. Pro kompletaci je nutné použít rámeček nebo kryt rámečku s otvorem 55×55 mm – viz strany 125, 126.	**Levit®** bílá šedá macchiato **Levit®M** onyx perleťová ocelová titanová	 6220H-A02002 03 Ⓩ 6220H-A02002 16 Ⓩ 6220H-A02002 18 Ⓩ 6220H-A02002 63 6220H-A02002 68 Ⓩ 6220H-A02002 69 Ⓩ 6220H-A02002 70 1 2 3 **4** **5** 6 7 8	 5/1 5/1 5/1 5/1 5/1 5/1 5/1
	2CKA006220A0118 2CKA006220A0124 2CKA006220A0125 2CKA006400A0101 2CKA006200A0283 **Levit®** **Levit®M**	**Kryt 2násobný levý, symbol „scény“** Kryt pro 2násobné tlačítkové rozhraní ABB-free@home® a 2násobné tlačítkové rozhraní / akční člen, dále pro 2násobný prvek ABB flexTronics® a 2násobný prvek ABB-free@home® flex. Pro kompletaci je nutné použít rámeček nebo kryt rámečku s otvorem 55×55 mm – viz strany 125, 126.	**Levit®** bílá šedá macchiato **Levit®M** onyx perleťová ocelová titanová	 6220H-A02103 03 Ⓩ 6220H-A02103 16 Ⓩ 6220H-A02103 18 Ⓩ 6220H-A02103 63 6220H-A02103 68 Ⓩ 6220H-A02103 69 Ⓩ 6220H-A02103 70 1 2 3 **4** **5** 6 7 8	 5/1 5/1 5/1 5/1 5/1 5/1 5/1
	2CKA006220A0118 2CKA006220A0124 2CKA006220A0125 2CKA006400A0101 2CKA006200A0283 **Levit®** **Levit®M**	**Kryt 2násobný pravý, symbol „scény“** Kryt pro 2násobné tlačítkové rozhraní ABB-free@home® a 2násobné tlačítkové rozhraní / akční člen, dále pro 2násobný prvek ABB flexTronics® a 2násobný prvek ABB-free@home® flex. Pro kompletaci je nutné použít rámeček nebo kryt rámečku s otvorem 55×55 mm – viz strany 125, 126.	**Levit®** bílá šedá macchiato **Levit®M** onyx perleťová ocelová titanová	 6220H-A02203 03 Ⓩ 6220H-A02203 16 Ⓩ 6220H-A02203 18 Ⓩ 6220H-A02203 63 6220H-A02203 68 Ⓩ 6220H-A02203 69 Ⓩ 6220H-A02203 70 1 2 3 **4** **5** 6 7 8	 5/1 5/1 5/1 5/1 5/1 5/1 5/1
	2CKA006220A0122 2CKA006200A0081 2CKA006200A0082 **Levit®** **Levit®M**	**Kryt pro termostat prostorový** Kryt pro prostorový termostat ABB-free@home®. Pro kompletaci je nutné použít rámeček nebo kryt rámečku s otvorem 55×55 mm – viz strany 125, 126.	**Levit®** bílá šedá macchiato **Levit®M** onyx perleťová ocelová titanová	 6220H-A03000 03 Ⓩ 6220H-A03000 16 Ⓩ 6220H-A03000 18 Ⓩ 6220H-A03000 63 6220H-A03000 68 Ⓩ 6220H-A03000 69 Ⓩ 6220H-A03000 70 1 2 3 **4** **5** 6 7 8	 5/1 5/1 5/1 5/1 5/1 5/1 5/1
	2P+PE

ABB-free@home®
Designové kryty

Pro přístroje	Název	Barva	Objednací číslo	Jednot. bal. ks	
Pro design	**Technické údaje**		**Kompletnost**		
2P+PE	**Zásuvka jednonásobná 55×55, s ochranným kolíkem, s clonkami**	**Levit®**			
		bílá	Ⓥ 5519H-A02557 03	10/1	
		šedá	Ⓥ 5519H-A02557 16	10/1	
	V případě samostatné instalace zásuvky je nutné použít rámeček s otvorem 55 × 55 mm (3901H-A05510 ..) – viz strana 125.	macchiato	Ⓥ 5519H-A02557 18	10/1	
		Levit®M			
		onyx	Ⓥ 5519H-A02557 63	10/1	
		perleťová	Ⓥ 5519H-A02557 68	10/1	
		ocelová	Ⓥ 5519H-A02557 69	10/1	
	V případě instalace zásuvky do vícenásobných kombinací je nutné použít standardní rámeček odpovídající násobnosti (3901H-A050.0 ..). Podle pozice zásuvky v rámečku je třeba použít ještě krajní nebo střední kryt rámečku s otvorem 55 × 55 mm (3901H-A00.55 ..) – viz strana 126.	titanová	Ⓥ 5519H-A02557 70	10/1	
	K dispozici je též dvojnásobný rámeček s otvory 55 × 55 mm (3901H-A05520 ..) – viz strana 126.				
	Bezšroubové připojení vodičů.				
Levit®	IP 40				
Levit®M	16 A, 250 V AC		1 **2** 3 4 **5** 6 7 8		
2CKA006220A0117	**Kryt 1násobný, bez potisku**	**Element®**			
2CKA006220A0128	Kryt pro 1násobné tlačítkové rozhraní	bílá / ledová bílá	Ⓩ 6220E-A01000 01	5/1	
2CKA006400A0099	ABB-free@home® a tlačítkové rozhraní / akční	bílá / bílá	6220E-A01000 03	5/1	
2CKA006200A0281	člen s násobností 1/1, dále pro 1násobný	bílá / ledová šedá	Ⓩ 6220E-A01000 04	5/1	
	prvek ABB flexTronics® a 1násobný prvek	**Time®, Time® Arbo**			
	ABB-free@home® flex.	bílá / ledová bílá	Ⓩ 6220E-A01000 01	5/1	
		bílá / bílá	6220E-A01000 03	5/1	
		titanová	Ⓩ 6220E-A01000 08	5/1	
		starostříbrná	Ⓩ 6220E-A01000 32	5/1	
		šampaňská	Ⓩ 6220E-A01000 33	5/1	
		antracitová	Ⓩ 6220E-A01000 34	5/1	
		ocelová	Ⓩ 6220E-A01000 36	5/1	
Element®					
Time® (Arbo)			1 2 3 **4** **5** 6 7 8		
2CKA006220A0117	**Kryt 1násobný, symbol „žaluzie“**	**Element®**			
2CKA006220A0128	Kryt pro 1násobné tlačítkové rozhraní	bílá / ledová bílá	Ⓩ 6220E-A01002 01	5/1	
2CKA006400A0099	ABB-free@home® a tlačítkové rozhraní / akční	bílá / bílá	6220E-A01002 03	5/1	
2CKA006200A0281	člen s násobností 1/1, dále pro 1násobný	bílá / ledová šedá	Ⓩ 6220E-A01002 04	5/1	
	prvek ABB flexTronics® a 1násobný prvek	**Time®, Time® Arbo**			
	ABB-free@home® flex.	bílá / ledová bílá	Ⓩ 6220E-A01002 01	5/1	
		bílá / bílá	6220E-A01002 03	5/1	
		titanová	Ⓩ 6220E-A01002 08	5/1	
		starostříbrná	Ⓩ 6220E-A01002 32	5/1	
		šampaňská	Ⓩ 6220E-A01002 33	5/1	
		antracitová	Ⓩ 6220E-A01002 34	5/1	
		ocelová	Ⓩ 6220E-A01002 36	5/1	
Element®					
Time® (Arbo)			1 2 3 **4** **5** 6 7 8		

Poznámky:
Ⓩ Produkt nemusí být skladem; bude dodán nejpozději do 3 týdnů.
Ⓥ Výběh – v období po 1. 3. 2024 již produkt nemusí být dostupný.

ABB-free@home®
Designové kryty

Pro přístroje	Název	Barva	Objednací číslo	Jednot. bal. ks
Pro design	**Technické údaje**		**Kompletnost**	



2CKA006220A0117	**Kryt 1násobný, symbol „scény“**	**Element®**		
2CKA006220A0128	Kryt pro 1násobné tlačítkové rozhraní	bílá / ledová bílá	❷ 6220E-A01003 01	5/1
2CKA006400A0099	ABB-free@home® a tlačítkové rozhraní / akční	bílá / bílá	6220E-A01003 03	5/1
2CKA006200A0281	člen s násobností 1/1, dále pro 1násobný	bílá / ledová šedá	❷ 6220E-A01003 04	5/1
	prvek ABB flexTronics® a 1násobný prvek	**Time®, Time® Arbo**		
	ABB-free@home® flex.	bílá / ledová bílá	❷ 6220E-A01003 01	5/1
		bílá / bílá	6220E-A01003 03	5/1
		titanová	❷ 6220E-A01003 08	5/1
		starostříbrná	❷ 6220E-A01003 32	5/1
		šampaňská	❷ 6220E-A01003 33	5/1
		antracitová	❷ 6220E-A01003 34	5/1
		ocelová	❷ 6220E-A01003 36	5/1

Element®
Time® (Arbo)

1 2 3 **4** **5** 6 7 8

2CKA006220A0118	**Kryt 2násobný levý/pravý, bez potisku**	**Element®**		
2CKA006220A0124	Kryt pro 2násobné tlačítkové rozhraní	bílá / ledová bílá	❷ 6220E-A02000 01	5/1
2CKA006220A0125	ABB-free@home® a 2násobné tlačítkové	bílá / bílá	6220E-A02000 03	5/1
2CKA006400A0101	rozhraní / akční člen, dále pro 2násobný	bílá / ledová šedá	❷ 6220E-A02000 04	5/1
2CKA006200A0283	prvek ABB flexTronics® a 2násobný prvek	**Time®, Time® Arbo**		
	ABB-free@home® flex.	bílá / ledová bílá	❷ 6220E-A02000 01	5/1
		bílá / bílá	6220E-A02000 03	5/1
		titanová	❷ 6220E-A02000 08	5/1
		starostříbrná	❷ 6220E-A02000 32	5/1
		šampaňská	❷ 6220E-A02000 33	5/1
		antracitová	❷ 6220E-A02000 34	5/1
		ocelová	❷ 6220E-A02000 36	5/1

Element®
Time® (Arbo)

1 2 3 **4** **5** 6 7 8



2CKA006220A0118	**Kryt 2násobný levý/pravý, symbol „žaluzie“**	**Element®**		
2CKA006220A0124	Kryt pro 2násobné tlačítkové rozhraní	bílá / ledová bílá	❷ 6220E-A02002 01	5/1
2CKA006220A0125	ABB-free@home® a 2násobné tlačítkové	bílá / bílá	6220E-A02002 03	5/1
2CKA006400A0101	rozhraní / akční člen, dále pro 2násobný	bílá / ledová šedá	❷ 6220E-A02002 04	5/1
2CKA006200A0283	prvek ABB flexTronics® a 2násobný prvek	**Time®, Time® Arbo**		
	ABB-free@home® flex.	bílá / ledová bílá	❷ 6220E-A02002 01	5/1
		bílá / bílá	6220E-A02002 03	5/1
		titanová	❷ 6220E-A02002 08	5/1
		starostříbrná	❷ 6220E-A02002 32	5/1
		šampaňská	❷ 6220E-A02002 33	5/1
		antracitová	❷ 6220E-A02002 34	5/1
		ocelová	❷ 6220E-A02002 36	5/1

Element®
Time® (Arbo)

1 2 3 **4** **5** 6 7 8

Poznámky:
❷ Produkt nemusí být skladem; bude dodán nejpozději do 3 týdnů.

ABB-free@home®
Designové kryty

Pro přístroje	Název	Barva	Objednací číslo	Jednot. bal. ks	
Pro design	**Technické údaje**		**Kompletnost**		
2CKA006220A0118	**Kryt 2násobný levý, symbol „scény“**	**Element®**			
2CKA006220A0124	Kryt pro 2násobné tlačítkové rozhraní	bílá / ledová bílá	❷ 6220E-A02103 01	5/1	
2CKA006220A0125	ABB-free@home® a 2násobné tlačítkové	bílá / bílá	6220E-A02103 03	5/1	
2CKA006400A0101	rozhraní / akční člen, dále pro 2násobný	bílá / ledová šedá	❷ 6220E-A02103 04	5/1	
2CKA006200A0283	prvek ABB flexTronics® a 2násobný prvek	**Time®, Time® Arbo**			
	ABB-free@home® flex.	bílá / ledová bílá	❷ 6220E-A02103 01	5/1	
		bílá / bílá	6220E-A02103 03	5/1	
		titanová	❷ 6220E-A02103 08	5/1	
		starostříbrná	❷ 6220E-A02103 32	5/1	
		šampaňská	❷ 6220E-A02103 33	5/1	
		antracitová	❷ 6220E-A02103 34	5/1	
		ocelová	❷ 6220E-A02103 36	5/1	
Element® **Time® (Arbo)**			1 2 3 **4** **5** 6 7 8		
2CKA006220A0118	**Kryt 2násobný pravý, symbol „scény“**	**Element®**			
2CKA006220A0124	Kryt pro 2násobné tlačítkové rozhraní	bílá / ledová bílá	❷ 6220E-A02203 01	5/1	
2CKA006220A0125	ABB-free@home® a 2násobné tlačítkové	bílá / bílá	6220E-A02203 03	5/1	
2CKA006400A0101	rozhraní / akční člen, dále pro 2násobný	bílá / ledová šedá	❷ 6220E-A02203 04	5/1	
2CKA006200A0283	prvek ABB flexTronics® a 2násobný prvek	**Time®, Time® Arbo**			
	ABB-free@home® flex.	bílá / ledová bílá	❷ 6220E-A02203 01	5/1	
		bílá / bílá	6220E-A02203 03	5/1	
		titanová	❷ 6220E-A02203 08	5/1	
		starostříbrná	❷ 6220E-A02203 32	5/1	
		šampaňská	❷ 6220E-A02203 33	5/1	
		antracitová	❷ 6220E-A02203 34	5/1	
		ocelová	❷ 6220E-A02203 36	5/1	
Element® **Time® (Arbo)**			1 2 3 **4** **5** 6 7 8		
2CKA006220A0122	**Kryt pro termostat prostorový**	**Element®**			
2CKA006200A0081	Kryt pro prostorový termostat	bílá / ledová bílá	❷ 6220E-A03000 01	5/1	
2CKA006200A0082	ABB-free@home®.	bílá / bílá	6220E-A03000 03	5/1	
		bílá / ledová šedá	❷ 6220E-A03000 04	5/1	
		Time®, Time® Arbo			
		bílá / ledová bílá	❷ 6220E-A03000 01	5/1	
		bílá / bílá	6220E-A03000 03	5/1	
		titanová	❷ 6220E-A03000 08	5/1	
		starostříbrná	❷ 6220E-A03000 32	5/1	
		šampaňská	❷ 6220E-A03000 33	5/1	
		antracitová	❷ 6220E-A03000 34	5/1	
		ocelová	❷ 6220E-A03000 36	5/1	
Element® **Time® (Arbo)**			1 2 3 **4** **5** 6 7 8		
2CKA006220A0117	**Kryt 1násobný, bez potisku**				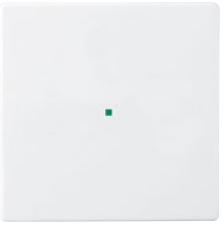
2CKA006220A0128	Kryt pro 1násobné tlačítkové rozhraní	antracitová	❷ 2CKA006220A0137	10/1	
2CKA006400A0099	ABB-free@home® a tlačítkové rozhraní / akční	slonová kost	❷ 2CKA006220A0516	10/1	
2CKA006200A0281	člen s násobností 1/1, dále pro 1násobný	hliníková stříbrná	❷ 2CKA006220A0138	10/1	
	prvek ABB flexTronics® a 1násobný prvek	studio bílá	2CKA006220A0139	10/1	
	ABB-free@home® flex.	ušlechtilá ocel [57]	❷ 2CKA006220A0533	10/1	
		mechová bílá	❷ 2CKA006220A0601	10/1	
		mechová černá	❷ 2CKA006220A0618	10/1	
future® linear	Typové číslo: SR-1-8xx		1 2 3 **4** **5** 6 7 8		

Poznámky:
[57] Imitace kovu nástřikem na plastu. Skutečný kov a imitace kovu se mohou vzhledově lišit.
❷ Produkt nemusí být skladem; bude dodán nejpozději do 3 týdnů.

ABB-free@home®
Designové kryty

	Pro přístroje	Název	Barva	Objednací číslo	Jednot. bal. ks
	Pro design	**Technické údaje**		**Kompletnost**	
	2CKA006220A0117 2CKA006220A0128 2CKA006400A0099 2CKA006200A0281	**Kryt 1násobný, symbol „žaluzie“** Kryt pro 1násobné tlačítkové rozhraní ABB-free@home® a tlačítkové rozhraní / akční člen s násobností 1/1, dále pro 1násobný prvek ABB flexTronics® a 1násobný prvek ABB-free@home® flex.	antracitová slonová kost hliníková stříbrná studio bílá ušlechtilá ocel [57] mechová bílá mechová černá	2CKA006220A0143 2CKA006220A0518 2CKA006220A0144 2CKA006220A0145 2CKA006220A0535 2CKA006220A0603 2CKA006220A0620	10/1 10/1 10/1 10/1 10/1 10/1 10/1
	future® linear	Typové číslo: SRB-1-8xx		1 2 3 **4** **5** 6 7 8	
	2CKA006220A0117 2CKA006220A0128 2CKA006400A0099 2CKA006200A0281	**Kryt 1násobný, symbol „scény“** Kryt pro 1násobné tlačítkové rozhraní ABB-free@home® a tlačítkové rozhraní / akční člen s násobností 1/1, dále pro 1násobný prvek ABB flexTronics® a 1násobný prvek ABB-free@home® flex.	antracitová slonová kost hliníková stříbrná studio bílá ušlechtilá ocel [57] mechová bílá mechová černá	2CKA006220A0146 2CKA006220A0519 2CKA006220A0147 2CKA006220A0148 2CKA006220A0536 2CKA006220A0604 2CKA006220A0621	10/1 10/1 10/1 10/1 10/1 10/1 10/1
	future® linear	Typové číslo: SRS-1-8xx		1 2 3 **4** **5** 6 7 8	
	2CKA006220A0118 2CKA006220A0124 2CKA006220A0125 2CKA006400A0101 2CKA006200A0283	**Kryt 2násobný levý/pravý, bez potisku** Kryt pro 2násobné tlačítkové rozhraní ABB-free@home® a 2násobné tlačítkové rozhraní / akční člen, dále pro 2násobný prvek ABB flexTronics® a 2násobný prvek ABB-free@home® flex.	antracitová slonová kost hliníková stříbrná studio bílá ušlechtilá ocel [57] mechová bílá mechová černá	2CKA006220A0152 2CKA006220A0521 2CKA006220A0153 2CKA006220A0154 2CKA006220A0538 2CKA006220A0606 2CKA006220A0623	10/1 10/1 10/1 10/1 10/1 10/1 10/1
	future® linear	Typové číslo: SR-2-8xx		1 2 3 **4** **5** 6 7 8	
	2CKA006220A0118 2CKA006220A0124 2CKA006220A0125 2CKA006400A0101 2CKA006200A0283	**Kryt 2násobný levý/pravý, symbol „žaluzie“** Kryt pro 2násobné tlačítkové rozhraní ABB-free@home® a 2násobné tlačítkové rozhraní / akční člen, dále pro 2násobný prvek ABB flexTronics® a 2násobný prvek ABB-free@home® flex.	antracitová slonová kost hliníková stříbrná studio bílá ušlechtilá ocel [57] mechová bílá mechová černá	2CKA006220A0158 2CKA006220A0523 2CKA006220A0159 2CKA006220A0160 2CKA006220A0540 2CKA006220A0608 2CKA006220A0625	10/1 10/1 10/1 10/1 10/1 10/1 10/1
	future® linear	Typové číslo: SRB-2-8xx		1 2 3 **4** **5** 6 7 8	
	2CKA006220A0118 2CKA006220A0124 2CKA006220A0125 2CKA006400A0101 2CKA006200A0283	**Kryt 2násobný levý, symbol „scény“** Kryt pro 2násobné tlačítkové rozhraní ABB-free@home® a 2násobné tlačítkové rozhraní / akční člen, dále pro 2násobný prvek ABB flexTronics® a 2násobný prvek ABB-free@home® flex.	antracitová slonová kost hliníková stříbrná studio bílá ušlechtilá ocel [57] mechová bílá mechová černá	2CKA006220A0161 2CKA006220A0524 2CKA006220A0162 2CKA006220A0163 2CKA006220A0541 2CKA006220A0609 2CKA006220A0626	10/1 10/1 10/1 10/1 10/1 10/1 10/1
	future® linear	Typové číslo: SRS-2-L-8xx		1 2 3 **4** **5** 6 7 8	
	2CKA006220A0118 2CKA006220A0124 2CKA006220A0125 2CKA006400A0101 2CKA006200A0283	**Kryt 2násobný pravý, symbol „scény“** Kryt pro 2násobné tlačítkové rozhraní ABB-free@home® a 2násobné tlačítkové rozhraní / akční člen, dále pro 2násobný prvek ABB flexTronics® a 2násobný prvek ABB-free@home® flex.	antracitová slonová kost hliníková stříbrná studio bílá ušlechtilá ocel [57] mechová bílá mechová černá	2CKA006220A0173 2CKA006220A0528 2CKA006220A0174 2CKA006220A0175 2CKA006220A0545 2CKA006220A0613 2CKA006220A0630	10/1 10/1 10/1 10/1 10/1 10/1 10/1
	future® linear	Typové číslo: SRS-2-R-8xx		1 2 3 **4** **5** 6 7 8	
	2CKA006220A0122 2CKA006200A0081 2CKA006200A0082	**Kryt pro termostat prostorový** Kryt pro prostorový termostat ABB-free@home®.	antracitová slonová kost hliníková stříbrná studio bílá ušlechtilá ocel [57] mechová bílá mechová černá	2CKA006220A0179 2CKA006220A0529 2CKA006220A0180 2CKA006220A0181 2CKA006220A0546 2CKA006220A0614 2CKA006220A0631	10/1 10/1 10/1 10/1 10/1 10/1 10/1
	future® linear	Typové číslo: CP-RTC-8xx		1 2 3 **4** **5** 6 7 8	

Poznámky:
[57] Imitace kovu nástřikem na plastu. Skutečný kov a imitace kovu se mohou vzhledově lišit.
Produkt nemusí být skladem; bude dodán nejpozději do 3 týdnů.

ABB-free@home®
Designové kryty

Pro přístroje	Název	Barva	Objednací číslo	Jednot. bal. ks	
Pro design	**Technické údaje**		**Kompletnost**		
2CKA006220A0117	**Kryt 1násobný, bez potisku**				
2CKA006220A0128	Kryt pro 1násobné tlačítkové rozhraní	antracitová	❷ 2CKA006220A0137	10/1	
2CKA006400A0099	ABB-free@home® a tlačítkové rozhraní / akční	slonová kost	❷ 2CKA006220A0516	10/1	
2CKA006200A0074	člen s násobností 1/1, dále pro 1násobný	studio bílá	2CKA006220A0139	10/1	
2CKA006200A0281	prvek ABB flexTronics® a 1násobný prvek ABB-free@home® flex.	metalická šedá	2CKA006220A0550	10/1	
solo®					
solo® carat	Typové číslo: SR-1-8xx		1 2 3 **4** **5** 6 7 8		
2CKA006220A0117	**Kryt 1násobný, symbol „žaluzie“**				
2CKA006220A0128	Kryt pro 1násobné tlačítkové rozhraní	antracitová	❷ 2CKA006220A0143	10/1	
2CKA006400A0099	ABB-free@home® a tlačítkové rozhraní / akční	slonová kost	❷ 2CKA006220A0518	10/1	
2CKA006200A0281	člen s násobností 1/1, dále pro 1násobný prvek ABB flexTronics® a 1násobný prvek ABB-free@home® flex.	studio bílá	2CKA006220A0145	10/1	
		metalická šedá	2CKA006220A0552	10/1	
solo®					
solo® carat	Typové číslo: SRB-1-8xx		1 2 3 **4** **5** 6 7 8		
2CKA006220A0117	**Kryt 1násobný, symbol „scény“**				
2CKA006220A0128	Kryt pro 1násobné tlačítkové rozhraní	antracitová	❷ 2CKA006220A0146	10/1	
2CKA006400A0099	ABB-free@home® a tlačítkové rozhraní / akční	slonová kost	❷ 2CKA006220A0519	10/1	
2CKA006200A0281	člen s násobností 1/1, dále pro 1násobný prvek ABB flexTronics® a 1násobný prvek ABB-free@home® flex.	studio bílá	2CKA006220A0148	10/1	
		metalická šedá	2CKA006220A0553	10/1	
solo®					
solo® carat	Typové číslo: SRS-1-8xx		1 2 3 **4** **5** 6 7 8		
2CKA006220A0118	**Kryt 2násobný levý/pravý, bez potisku**				
2CKA006220A0124	Kryt pro 2násobné tlačítkové rozhraní	antracitová	❷ 2CKA006220A0152	10/1	
2CKA006220A0125	ABB-free@home® a 2násobné tlačítkové	slonová kost	❷ 2CKA006220A0521	10/1	
2CKA006400A0101	rozhraní / akční člen, dále pro 2násobný	studio bílá	2CKA006220A0154	10/1	
2CKA006200A0283	prvek ABB flexTronics® a 2násobný prvek ABB-free@home® flex.	metalická šedá	2CKA006220A0555	10/1	
solo®					
solo® carat	Typové číslo: SR-2-8xx		1 2 3 **4** **5** 6 7 8		
2CKA006220A0118	**Kryt 2násobný levý/pravý, symbol „žaluzie“**				
2CKA006220A0124	Kryt pro 2násobné tlačítkové rozhraní	antracitová	❷ 2CKA006220A0158	10/1	
2CKA006220A0125	ABB-free@home® a 2násobné tlačítkové	slonová kost	❷ 2CKA006220A0523	10/1	
2CKA006400A0101	rozhraní / akční člen, dále pro 2násobný	studio bílá	2CKA006220A0160	10/1	
2CKA006200A0283	prvek ABB flexTronics® a 2násobný prvek ABB-free@home® flex.	metalická šedá	2CKA006220A0557	10/1	
solo®					
solo® carat	Typové číslo: SRB-2-8xx		1 2 3 **4** **5** 6 7 8		
2CKA006220A0118	**Kryt 2násobný levý, symbol „scény“**				
2CKA006220A0124	Kryt pro 2násobné tlačítkové rozhraní	antracitová	❷ 2CKA006220A0161	10/1	
2CKA006220A0125	ABB-free@home® a 2násobné tlačítkové	slonová kost	❷ 2CKA006220A0524	10/1	
2CKA006400A0101	rozhraní / akční člen, dále pro 2násobný	studio bílá	2CKA006220A0163	10/1	
2CKA006200A0283	prvek ABB flexTronics® a 2násobný prvek ABB-free@home® flex.	metalická šedá	2CKA006220A0558	10/1	
solo®					
solo® carat	Typové číslo: SRS-2-L-8xx		1 2 3 **4** **5** 6 7 8		
2CKA006220A0118	**Kryt 2násobný pravý, symbol „scény“**				
2CKA006220A0124	Kryt pro 2násobné tlačítkové rozhraní	antracitová	❷ 2CKA006220A0173	10/1	
2CKA006220A0125	ABB-free@home® a 2násobné tlačítkové	slonová kost	❷ 2CKA006220A0528	10/1	
2CKA006400A0101	rozhraní / akční člen, dále pro 2násobný	studio bílá	2CKA006220A0175	10/1	
2CKA006200A0283	prvek ABB flexTronics® a 2násobný prvek ABB-free@home® flex.	metalická šedá	2CKA006220A0562	10/1	
solo®					
solo® carat	Typové číslo: SRS-2-R-8xx		1 2 3 **4** **5** 6 7 8		

Poznámky:
❷ Produkt nemusí být skladem; bude dodán nejpozději do 3 týdnů.

ABB-free@home®
Designové kryty

Pro přístroje	Název	Barva	Objednací číslo	Jednot. bal. ks
Pro design	**Technické údaje**		**Kompletnost**	
				
2CKA006220A0122	**Kryt pro termostat prostorový**			
2CKA006200A0081	Kryt pro prostorový termostat	antracitová	❷ 2CKA006220A0179	10/1
2CKA006200A0082	ABB-free@home®.	slonová kost	❷ 2CKA006220A0529	10/1
		studio bílá	2CKA006220A0181	10/1
		metalická šedá	2CKA006220A0563	10/1
solo® **solo® carat**	Typové číslo: CP-RTC-8xx		1 2 3 **4** **5** 6 7 8	
2CKA006220A0117	**Kryt 1násobný, bez potisku**			
2CKA006220A0128	Kryt pro 1násobné tlačítkové rozhraní	antracitová	❷ 2CKA006220A0137	10/1
2CKA006400A0099	ABB-free@home® a tlačítkové rozhraní / akční	hliníková stříbrná	❷ 2CKA006220A0138	10/1
2CKA006200A0281	člen s násobností 1/1, dále pro 1násobný	studio bílá	2CKA006220A0139	10/1
	prvek ABB flexTronics® a 1násobný prvek	metalická šedá	2CKA006220A0550	10/1
	ABB-free@home® flex.	mechová bílá	❷ 2CKA006220A0601	10/1
		mechová černá	❷ 2CKA006220A0618	10/1
Busch-axcent®	Typové číslo: SR-1-8xx		1 2 3 **4** **5** 6 7 8	
				
2CKA006220A0117	**Kryt 1násobný, symbol „žaluzie“**			
2CKA006220A0128	Kryt pro 1násobné tlačítkové rozhraní	antracitová	❷ 2CKA006220A0143	10/1
2CKA006400A0099	ABB-free@home® a tlačítkové rozhraní / akční	hliníková stříbrná	❷ 2CKA006220A0144	10/1
2CKA006200A0281	člen s násobností 1/1, dále pro 1násobný	studio bílá	2CKA006220A0145	10/1
	prvek ABB flexTronics® a 1násobný prvek	metalická šedá	2CKA006220A0552	10/1
	ABB-free@home® flex.	mechová bílá	❷ 2CKA006220A0603	10/1
		mechová černá	❷ 2CKA006220A0620	10/1
Busch-axcent®	Typové číslo: SRB-1-8xx		1 2 3 **4** **5** 6 7 8	
				
2CKA006220A0117	**Kryt 1násobný, symbol „scény“**			
2CKA006220A0128	Kryt pro 1násobné tlačítkové rozhraní	antracitová	❷ 2CKA006220A0146	10/1
2CKA006400A0099	ABB-free@home® a tlačítkové rozhraní / akční	hliníková stříbrná	❷ 2CKA006220A0147	10/1
2CKA006200A0281	člen s násobností 1/1, dále pro 1násobný	studio bílá	2CKA006220A0148	10/1
	prvek ABB flexTronics® a 1násobný prvek	metalická šedá	2CKA006220A0553	10/1
	ABB-free@home® flex.	mechová bílá	❷ 2CKA006220A0604	10/1
		mechová černá	❷ 2CKA006220A0621	10/1
Busch-axcent®	Typové číslo: SRS-1-8xx		1 2 3 **4** **5** 6 7 8	
2CKA006220A0118	**Kryt 2násobný levý/pravý, bez potisku**			
2CKA006220A0124	Kryt pro 2násobné tlačítkové rozhraní	antracitová	❷ 2CKA006220A0152	10/1
2CKA006220A0125	ABB-free@home® a 2násobné tlačítkové	hliníková stříbrná	❷ 2CKA006220A0153	10/1
2CKA006400A0101	rozhraní / akční člen, dále pro 2násobný	studio bílá	2CKA006220A0154	10/1
2CKA006200A0283	prvek ABB flexTronics® a 2násobný prvek	metalická šedá	2CKA006220A0555	10/1
	ABB-free@home® flex.	mechová bílá	❷ 2CKA006220A0606	10/1
		mechová černá	❷ 2CKA006220A0623	10/1
Busch-axcent®	Typové číslo: SR-2-8xx		1 2 3 **4** **5** 6 7 8	
				
2CKA006220A0118	**Kryt 2násobný levý/pravý, symbol „žaluzie“**			
2CKA006220A0124	Kryt pro 2násobné tlačítkové rozhraní	antracitová	❷ 2CKA006220A0158	10/1
2CKA006220A0125	ABB-free@home® a 2násobné tlačítkové	hliníková stříbrná	❷ 2CKA006220A0159	10/1
2CKA006400A0101	rozhraní / akční člen, dále pro 2násobný	studio bílá	2CKA006220A0160	10/1
2CKA006200A0283	prvek ABB flexTronics® a 2násobný prvek	metalická šedá	2CKA006220A0557	10/1
	ABB-free@home® flex.	mechová bílá	❷ 2CKA006220A0608	10/1
		mechová černá	❷ 2CKA006220A0625	10/1
Busch-axcent®	Typové číslo: SRB-2-8xx		1 2 3 **4** **5** 6 7 8	
				
2CKA006220A0118	**Kryt 2násobný levý, symbol „scény“**			
2CKA006220A0124	Kryt pro 2násobné tlačítkové rozhraní	antracitová	❷ 2CKA006220A0161	10/1
2CKA006220A0125	ABB-free@home® a 2násobné tlačítkové	hliníková stříbrná	❷ 2CKA006220A0162	10/1
2CKA006400A0101	rozhraní / akční člen, dále pro 2násobný	studio bílá	2CKA006220A0163	10/1
2CKA006200A0283	prvek ABB flexTronics® a 2násobný prvek	metalická šedá	2CKA006220A0558	10/1
	ABB-free@home® flex.	mechová bílá	❷ 2CKA006220A0609	10/1
		mechová černá	❷ 2CKA006220A0626	10/1
Busch-axcent®	Typové číslo: SRS-2-L-8xx		1 2 3 **4** **5** 6 7 8	

Poznámky:
❷ Produkt nemusí být skladem; bude dodán nejpozději do 3 týdnů.

ABB-free@home®

Designové kryty • Systémové přístroje

Pro přístroje	Název		Objednací číslo	Jednot. bal. ks	
Pro design	**Technické údaje**		**Kompletnost**		
2CKA006220A0118	**Kryt 2násobný pravý, symbol „scény“**				
2CKA006220A0124	Kryt pro 2násobné tlačítkové rozhraní	antracitová	❷ 2CKA006220A0173	10/1	
2CKA006220A0125	ABB-free@home® a 2násobné tlačítkové	hliníková stříbrná	❷ 2CKA006220A0174	10/1	
2CKA006400A0101	rozhraní / akční člen, dále pro 2násobný	studio bílá	2CKA006220A0175	10/1	
2CKA006200A0283	prvek ABB flexTronics® a 2násobný prvek	metalická šedá	2CKA006220A0562	10/1	
	ABB-free@home® flex.	mechová bílá	❷ 2CKA006220A0613	10/1	
		mechová černá	❷ 2CKA006220A0630	10/1	
Busch-axcent®	Typové číslo: SRS-2-R-8xx		1 2 3 **4** **5** 6 7 8		
2CKA006220A0122	**Kryt pro termostat prostorový**				
2CKA006200A0081	Kryt pro prostorový termostat	antracitová	❷ 2CKA006220A0179	10/1	
2CKA006200A0082	ABB-free@home®.	hliníková stříbrná	❷ 2CKA006220A0180	10/1	
		studio bílá	2CKA006220A0181	10/1	
		metalická šedá	2CKA006220A0563	10/1	
		mechová bílá	❷ 2CKA006220A0614	10/1	
		mechová černá	❷ 2CKA006220A0631	10/1	
Busch-axcent®	Typové číslo: CP-RTC-8xx		1 2 3 **4** **5** 6 7 8		
	Modul systémový 2.0, nástěnný WL				
	Pro uvedení do provozu a dálkové ovládání systému ABB-free@home®.		2CKA006200A0155	1	
	Možnost připojení až 150 prvků (sběrnicových nebo bezsběrnicových).				
	S integrovanou bezdrátovou anténou a svorkovnicí pro připojení sběrnice.				
	Pro uvedení do provozu není nutný žádný další SW.				
	Montáž s externím napájecím adaptérem (součást balení).				
	Umožňuje provádění časových a astro funkcí.				
	2× USB port pro možné rozšíření funkcí.				
	2,4GHz a 5GHz WLAN				
	1GHz dvoujádrový procesor				
	Snadné uvedení do provozu pomocí WLAN připojení.				
	Možnost připojení k domácí síti přes WLAN nebo pomocí datového kabelu.				
	Indikace stavu: pomocí LED				
	Jmenovité napětí: 230 V AC, alternativně 24 V DC (600 mA)				
	Napětí sběrnice: 24 V DC				
	Stupeň krytí: IP 20				
	Pracovní teplota: –5 °C až +45 °C				
	Rozměry (v × š × h): 107 × 119 × 30 mm				
	Typové číslo: SAP/S.3		1 2 **3** 4 5 6 7 8		
2CKA006800A2721	**Rozšiřující rozhraní, USB**				
2CKA006800A2514	Pro integraci hlásiče kouře, hlásiče CO.		2CKA006800A2868	1	
2CKA006800A2870	Je nutné použít systémový modul 2.0 (SAP/S.3).				
2CKA006800A2872	Maximální počet integrovaných zařízení: 20 (doporučeno 12)				
	Obsahuje USB prodlužovací kabel.				
	Dosah: min. 100 m (ve volném prostoru)				
	Frekvence: 868 MHz				
	Pracovní teplota: –10 °C až +40 °C				
	Typové číslo: SAP/A2.1		1 2 **3** 4 5 6 7 8		
	Adaptér na DIN lištu pro systémový modul				
	Pro montáž systémového modulu 2.0 (SAP/S.3) na DIN lištu.		2CKA006200A0158	1	
	Montáž se provádí bez použití nářadí.				
	Typové číslo: SAP-A1.1		1 2 3 4 5 6 **7** 8		
2CKA006200A0155	**Anténa externí**				
	Pro připojení k systémovému modulu SAP/S.3 a SAP-S-2.		2CKA006200A0100	1	
	Pro posílení bezdrátového signálu.				
	Použití v případech, kdy interní anténa systémového modulu nemá dostatečný nebo má stíněný signál.				
	S magnetickou základnou.				
	Délka kabelu: 1,5 m				
	Typové číslo: SAP-1-WL		1 2 **3** 4 5 6 7 8		

Poznámky:
❷ Produkt nemusí být skladem; bude dodán nejpozději do 3 týdnů.

ABB-free@home®
Systémové přístroje

	Pro přístroje	Název	Barva	Objednací číslo	Jednot. bal. ks
	Pro design	**Technické údaje**		**Kompletnost**	
		**Stanice meteorologická, bezsběrnicová** Venkovní meteostanice pro ABB-free@home®. Pro záznam a přenos hodnot jasu, teploty, rychlosti větru a informace o dešti. Údaje o počasí lze vizualizovat ve webovém rozhraní a v aplikaci pro mobilní telefony a tablety. Rychlost větru: 2 - 30 m/s Připojení ke sběrnici ABB-free@home® bezsběrnicově (wireless). Jmenovité napětí: 110 - 230 V AC Jmenovitý kmitočet: 50 - 60 Hz Napětí sběrnice: 24 V DC Komunikuje bezsběrnicově v pásmu 2,4 GHz (zajistit radiovou viditelnost se systémovým modulem, případně jiným bezsběrnicovým přístrojem). Stupeň krytí: IP 44 Pracovní teplota: –20 °C až +55 °C Intenzita slunečního záření: 1 - 100 000 lx Rozměry (v × š × h): 108 × 121 × 227 mm Typové číslo: WS-1-WL.1		N 2CKA006200A0297 1 2 **3** 4 5 6 7 8	1
		**Stanice meteorologická** Venkovní meteostanice pro ABB-free@home®. Pro propojení s tlačítkovým rozhraním, snímači pohybu, prostorovými termostaty, dotykovým panelem a akčními členy ABB-free@home®. Pro záznam a přenos hodnot jasu, teploty, rychlosti větru a informace o dešti. Údaje o počasí lze vizualizovat ve webovém rozhraní a aplikaci pro mobilní telefony a tablety. Rychlost větru: 2 - 30 m/s Připojení ke sběrnici ABB-free@home® pomocí přiložené svorkovnice. Jmenovité napětí: 110 - 230 V AC Jmenovitý kmitočet: 50 - 60 Hz Napětí sběrnice: 24 V DC Stupeň krytí: IP 44 Pracovní teplota: –20 °C až +55 °C Intenzita slunečního záření: 1 - 100 000 lx Rozměry (v × š × h): 108 × 121 × 227 mm Typové číslo: WS-1		2CKA006220A0390 1 2 **3** 4 5 6 7 8	1
	2CKA006220A0390 2CKA006200A0297	**Držák pro meteostanici** Pro montáž meteorologické stanice na kovový stožár (48 - 60 mm) nebo pro montáž na roh budovy. Typové číslo: WS-1/A1.1		N 2CKA006200A0848 1 2 **3** 4 5 6 7 8	1

NOVINKA

Poznámky:
N Novinka

ABB-free@home®
Akční členy

Pro přístroje	Název	Objednací číslo	Jednot. bal. ks	
Pro design	**Technické údaje**	**Kompletnost**		
	Rozhraní USB pro centrální meteostanici, řadové Rozhraní USB pro využití jedné meteostanice pro více systémových modulů 2.0. Rozhraní je spojeno se systémovým modulem pomocí USB kabelu. Programování pomocí webového rozhraní s připojeným systémovým modulem 2.0. Napětí sběrnice: 24 V Stupeň krytí: IP 20 Pracovní teplota: –5 °C až +45 °C Rozměry: (v × š × h): 90 × 36 × 64 mm Typové číslo: USB-M-1.1	2CDG510013R0011 1 2 **3** 4 5 6 7 8	1	
	Zdroj napájecí, řadový Zdroj napájecího napětí s integrovanou tlumivkou. Rychlá diagnostika poruchového stavu pomocí LED. Připojení ke sběrnici ABB-free@home® pomocí přiložené svorkovnice. Indikace pomocí LED: signalizace provozního zatížení / přetížení Jmenovité napětí: 127 - 230 V AC (+10 % / –15 %) Výstupní napětí: 30 V ±2 V Jmenovitý proud: 640 mA Stupeň krytí: IP 20 Pracovní teplota: –5 °C až +45 °C Rozměry (v × š × h): 90 × 72 × 64 mm Šířka: 4 M Typové číslo: PS-M-64.1.1	2CDG510001R0011 1 2 **3** 4 5 6 7 8	1	
	Člen akční spínací 4násobný, řadový Pro spínání 4 nezávislých zátěží. Každý výstup je opatřen optickým ukazatelem stavu, možnost ručního spínání. Připojení ke sběrnici ABB-free@home® pomocí přiložené svorkovnice. Počet výstupů: 4 Napětí sběrnice: 24 V DC Jmenovitý proud pro druh zátěže AC-1: 16 A, 230 V AC, cos φ = 0,8 Jmenovitý proud pro druh zátěže AC-3: 8 A, 230 V AC cos φ = 0,45 Stupeň krytí: IP 20 Pracovní teplota: –5 °C až +45 °C Rozměry (v × š × h): 100 × 70 × 64 mm Šířka: 4 M Typové číslo: SA-M-4.16.2.2	N 2CDG510025R0011 1 2 **3** 4 5 6 7 8	1	
	Člen akční spínací 8násobný, řadový Pro spínání 8 nezávislých zátěží. Každý výstup je opatřen optickým ukazatelem stavu, možnost ručního spínání. Připojení ke sběrnici ABB-free@home® pomocí přiložené svorkovnice. Počet výstupů: 8 Napětí sběrnice: 24 V DC Jmenovitý proud pro druh zátěže AC-1: 16 A, 230 V AC, cos φ = 0,8 Jmenovitý proud pro druh zátěže AC-3: 8 A, 230 V AC cos φ = 0,45 Stupeň krytí: IP 20 Pracovní teplota: –5 °C až +45 °C Rozměry (v × š × h): 100 × 140 × 64 mm Šířka: 8 M Typové číslo: SA-M-8.16.2.2	N 2CDG510026R0011 1 2 **3** 4 5 6 7 8	1	

Poznámky:
N Novinka
1 M = cca 18 mm

ABB-free@home®
Akční členy

	Pro přístroje	Název	Objednací číslo	Jednot. bal. ks
	Pro design	**Technické údaje**	**Kompletnost**	
		**Člen akční spínací 12násobný, řadový** Pro spínání 12 nezávislých zátěží. Každý výstup je opatřen optickým ukazatelem stavu, možnost ručního spínání. Připojení ke sběrnici ABB-free@home® pomocí přiložené svorkovnice. Počet výstupů: 12 Napětí sběrnice: 24 V DC Jmenovitý proud pro druh zátěže AC-1: 16 A, 230 V AC, cos φ = 0,8 Jmenovitý proud pro druh zátěže AC-3: 8 A, 230 V AC cos φ = 0,45 Stupeň krytí: IP 20 Pracovní teplota: –5 °C až +45 °C Rozměry (v × š × h): 100 × 210 × 64 mm Šířka: 12 M	N 2CDG510027R0011	1
		Typové číslo: SA-M-12.16.2.2	1 2 **3** 4 5 6 7 8	
		**Člen akční spínací 4násobný, řadový** Pro spínání 4 nezávislých zátěží. Každý výstup je opatřen optickým ukazatelem stavu, možnost ručního spínání. Připojení ke sběrnici ABB-free@home® pomocí přiložené svorkovnice. Počet výstupů: 4x relé Napětí sběrnice: 24 V DC Jmenovitý proud pro druh zátěže AC-1: 16 A, 230 V AC, cos φ = 0,8 Jmenovitý proud pro druh zátěže AC-3: 8 A, 230 V AC cos φ = 0,45 Stupeň krytí: IP 20 Pracovní teplota: –5 °C až +45 °C Rozměry (v × š × h): 90 × 72 × 64 mm Šířka: 4 M	V 2CDG510006R0011	1
		Typové číslo: SA-M-0.4.1	1 2 **3** 4 5 6 7 8	
		**Člen akční stmívací 4násobný, řadový** Vícekanálový univerzální stmívací akční člen pro stmívání retrofitových LED žárovek. Vhodný také pro stmívání klasických žárovek, stmívatelných úsporných žárovek, 230V halogenových zdrojů, malonapěťových halogenových žárovek s konvenčním nebo elektronickým transformátorem. Výstupy automaticky rozpoznávají připojenou zátěž (může být deaktivováno). Možné paralelní propojení výstupů pro zvýšení výstupního výkonu. Minimální zatížení: 2 W Možné i ruční ovládání přímo na aktoru bez předchozího programování. Jmenovitý výkon při 230 V AC: – Klasické žárovky a halogenové zdroje: 4× 210 W/ V·A, 1× 600 W/ V·A – Stmívatelné LED žárovky: 4× 210 W/ V·A, 1× 600 W/ V·A na sestupné hraně, 4× 80 W/ V·A, 1× 200 W na náběžné hraně. – Malonapěťové halogenové žárovky s transformátorem (L): 4x 210 W/ V·A, 1× 600 W/ V·A – Malonapěťové halogenové žárovky s elektronickým transformátorem (C): 4× 210 W/ V·A, 1× 600 W/ V·A Ovládání a indikace stavu: LED tlačítko pro ruční ovládání, pro signalizaci stavu, pro zapnutí a vypnutí výstupu a pro ruční stmívání. Jmenovité napětí: 110 - 230 V AC (+10% / –10%) Napětí sběrnice: 24 V DC Stupeň krytí: IP 20 Pracovní teplota: –5 °C až +45 °C Rozměry: (v × š × h): 90 × 108 × 64 mm Šířka: 6 M	2CKA006220A0729	1
		Typové číslo: DA/M.4.210.2.1	1 2 **3** 4 5 6 7 8	

Poznámky:
N Novinka
V Výběh – v období po 1. 3. 2024 již produkt nemusí být dostupný.
1 M = cca 18 mm

ABB-free@home®
Akční členy

Pro přístroje	Název	Objednací číslo	Jednot. bal. ks	
Pro design	**Technické údaje**	**Kompletnost**		
	Člen akční stmívací 6násobný, řadový Vícekanálový univerzální stmívací akční člen pro stmívání retrofitových LED žárovek. Vhodný také pro stmívání klasických žárovek, stmívatelných úsporných žárovek, 230V halogenových zdrojů, malonapěťových halogenových žárovek s konvenčním nebo elektronickým transformátorem. Výstupy automaticky rozpoznávají připojenou zátěž (může být deaktivováno). Možné paralelní propojení výstupů pro zvýšení výstupního výkonu. Minimální zatížení: 2 W Možné i ruční ovládání přímo na aktoru bez předchozího programování. Jmenovitý výkon při 230 V AC: – Klasické žárovky a halogenové zdroje: 6× 210 W/ V·A, 1× 800 W/ V·A – Stmívatelné LED žárovky: 6× 210 W/ V·A, 1× 800 W/ V·A na sestupné hraně, 6× 80 W/ V·A, 1× 240 W na náběžné hraně. – Malonapěťové halogenové žárovky s transformátorem (L): 6× 210 W/ V·A, 1× 800 W/ V·A – Malonapěťové halogenové žárovky s elektronickým transformátorem (C): 6× 210 W/ V·A, 1× 800 W/ V·A Ovládání a indikace stavu: LED tlačítko pro ruční ovládání, pro signalizaci stavu, pro zapnutí a vypnutí výstupu a pro ruční stmívání. Jmenovité napětí: 110 - 230 V AC (+10% / –10%) Napětí sběrnice: 24 V DC Stupeň krytí: IP 20 Pracovní teplota: –5 °C až +45 °C Rozměry: (v × š × h): 90 × 114 × 64 mm Šířka: 8 M Typové číslo: DA/M.6.210.2.1	2CKA006220A0731 1 2 **3** 4 5 6 7 8	1	
	Rozhraní DALI/free@home, řadové K propojení systémů DALI a free@home. Výstup DALI pro max. 16 účastníků. K dispozici celá řada poruchových chybových hlášení. Možnost manuálního ovládání. Signalizace stavu pomocí LED. Napětí sběrnice: 24 V DC Jmenovité napětí: 110 - 240 V AC Stupeň krytí: IP 20 Pracovní teplota: –5 °C až +45 °C Rozměry: (v × š × h): 90 × 70 × 64 mm Typové číslo: DG-M-1.16.1	2CDG510012R0011 1 2 **3** 4 5 6 7 8	1	
	Člen akční žaluziový 4násobný, řadový Pro ovládání 4 nezávislých obvodů žaluzií nebo rolet. Výstupy jsou nepřímo blokovány. Připojení ke sběrnici ABB-free@home® pomocí přiložené svorkovnice. Napětí sběrnice: 24 V DC Počet výstupů: 4 Druh zátěže: AC-3 Jmenovitý proud: 6 A, cos φ = 0,45 Výstupní napětí: 230 V AC Stupeň krytí: IP 20 Pracovní teplota: –5 °C až +45 °C Rozměry (v × š × h): 100 × 70 × 64 mm Šířka: 4 M Typové číslo: BA-M-4.230.1.1	N 2CDG510028R0011 1 2 **3** 4 5 6 7 8	1	

NOVINKA

Poznámky:
N Novinka
1 M = cca 18 mm

ABB-free@home®
Akční členy

	Pro přístroje	Název	Objednací číslo	Jednot. bal. ks
	Pro design	**Technické údaje**	**Kompletnost**	



Člen akční žaluziový 8násobný, řadový
Pro ovládání 8 nezávislých obvodů žaluzií nebo rolet.
Výstupy jsou nepřímo blokovány.
Připojení ke sběrnici ABB-free@home® pomocí přiložené svorkovnice.
Napětí sběrnice: 24 V DC
Počet výstupů: 8
Druh zátěže: AC-3
Jmenovitý proud: 6 A, cos φ = 0,45
Výstupní napětí: 230 V AC
Stupeň krytí: IP 20
Pracovní teplota: –5 °C až +45 °C
Rozměry (v × š × h): 100 × 140 × 64 mm
Šířka: 8 M

N 2CDG510029R0011 | 1

Typové číslo: BA-M-8.230.1.1

1 2 **3** 4 5 6 7 8



Člen akční žaluziový 4násobný, řadový
Pro ovládání 4 nezávislých obvodů žaluzií nebo rolet.
Výstupy jsou nepřímo blokovány.
Připojení ke sběrnici ABB-free@home® pomocí přiložené svorkovnice.
Napětí sběrnice: 24 V DC
Počet výstupů: 4
Druh zátěže: AC-3
Jmenovitý proud: 6 A, cos φ = 0,45
Výstupní napětí: 230 V AC
Stupeň krytí: IP 20
Pracovní teplota: –5 °C až +45 °C
Rozměry (v × š × h): 90 × 72 × 64 mm
Šířka: 4 M

V 2CDG510011R0011 | 1

Typové číslo: BA-M-0.4.1

1 2 **3** 4 5 6 7 8



Člen akční topení 6násobný, řadový
Pro ovládání termoelektrických hlavic v topných/chladicích systémech.
Výstupy jsou chráněny proti zkratu nebo přetížení.
Připojení ke sběrnici ABB-free@home® pomocí přiložené svorkovnice.
Napětí sběrnice: 24 V DC
Počet výstupů: 6
Výstupní napětí: 24 - 230 V AC
Druh zátěže: odporová
Jmenovitý proud: 160 mA
Stupeň krytí: IP 20
Pracovní teplota: –5 °C až +45 °C
Rozměry (v × š × h): 90 × 72 × 64 mm
Šířka: 4 M

2CDG510008R0011 | 1

Typové číslo: HA-M-0.6.1

1 2 **3** 4 5 6 7 8

Poznámky:
N Novinka
V Výběh – v období po 1. 3. 2024 již produkt nemusí být dostupný.
1 M = cca 18 mm

ABB-free@home®
Akční členy

Pro přístroje	Název	Objednací číslo	Jednot. bal. ks	
Pro design	**Technické údaje**	**Kompletnost**		
	Člen akční topení 12násobný, řadový Pro ovládání termoelektrických hlavic v topných/chladicích systémech. Výstupy jsou chráněny proti zkratu nebo přetížení. Připojení ke sběrnici ABB-free@home® pomocí přiložené svorkovnice. Napětí sběrnice: 24 V DC Počet výstupů: 12 Výstupní napětí: 24 - 230 V AC Druh zátěže: odporová Jmenovitý proud: 160 mA Stupeň krytí: IP 20 Pracovní teplota: –5 °C až +45 °C Rozměry (v × š × h): 90 × 144 × 64 mm Šířka: 8 M	2CDG510009R0011	1	
	Typové číslo: HA-M-0.12.1	1 2 **3** 4 5 6 7 8		
	Člen akční FanCoil, řadový Pro ovládání konvektorů. Rychlost otáček ventilátoru lze přepínat pomocí přepínače nebo trojstupňového spínače. Tři kontakty pro spínání trojstupňového ventilátoru. Dva kontakty pro ovládání topných a chladicích ventilů. Podporuje ventily na napětí 24 V a 230 V. Dva binární vstupy pro připojení kontaktu rosného bodu a kondenzace. Napětí sběrnice: 24 V DC Výstupy: 3× NO kontakt (bezpotenciálový) Typ zátěže: AC-3 Jmenovitý proud: 6 A Stupeň krytí: IP 20 Pracovní teplota: –5 °C až +45 °C Rozměry: (v × š × h): 90 × 108 × 64,5 mm Šířka: 6 M	2CDG510010R0011	1	
	Typové číslo: FCA-M-2.3.1	1 2 **3** 4 5 6 7 8		
	Modul binárních vstupů 4násobný, řadový Modul detekuje AC/DC signály 10 - 230 V pomocí 4 kanálů. Informace vyhodnoceného signálu lze použít pro ovládání akčních členů ABB-free@home® nebo pro záznam stavu ze zařízení. Připojení ke sběrnici ABB-free@home® pomocí přiložené svorkovnice. Počet vstupů: 4 Napětí sběrnice: 24 V DC Stupeň krytí: IP 20. Pracovní teplota: –5 °C až +45 °C Rozměry (v × š × h): 90 × 36 × 64 mm. Šířka: 2 M Typové číslo: BI-M-4.0.1	2CDG510004R0011 1 2 **3** 4 5 6 7 8	1	
	Člen akční spínací / snímač 8/8 násobný, řadový Zařízení obsahuje 8 binárních vstupů a 8 spínacích kontaktů pro spínání 8 nezávislých zátěží 230 V AC. Připojení ke sběrnici ABB-free@home® pomocí přiložené svorkovnice. Vstupy binární: 8 Výstup: 8× relé Napětí sběrnice: 24 V DC Druh zátěže: vhodné pro AC-1 Jmenovitý proud: 6 A, cos φ = 0,8 Výstupní napětí: 230 V AC Druh zátěže: vhodné pro AC-3 Jmenovitý proud: 6 A, cos φ = 0,45 Stupeň krytí: IP 20 Pracovní teplota: –5 °C až +45 °C Rozměry (v × š × h): 90 × 144 × 64,5 mm Šířka: 8 M	2CDG510007R0011	1	
	Typové číslo: SA-M-8.8.1	1 2 **3** 4 5 6 7 8		

Poznámky:
1 M = cca 18 mm

ABB-free@home®
Moduly binárních vstupů

	Pro přístroje	Název	Objednací číslo	Jednot. bal. ks
	Pro design	Technické údaje	Kompletnost	



Modul binárních vstupů 2násobný, zapuštěný
Konvenční spínače nebo pomocné kontakty mohou být připojeny přes 2 kanály.
Informace vyhodnoceného signálu lze použít pro ovládání akčních členů ABB-free@home® nebo pro záznam stavu ze zařízení.
Dotazovací napětí je možné vyvést ze samotného binárního vstupu.
Délka propojovacích vodičů: max. 10 m
Pro instalaci do klasických elektroinstalačních krabic.
Připojení ke sběrnici ABB-free@home® pomocí přiložené svorkovnice.
Napětí sběrnice: 24 V DC
Počet vstupů: 2
Dotazovací napětí: 20 V DC
Stupeň krytí: IP 20
Pracovní teplota: –5 °C až +45 °C
Rozměry (v × š × h): 39 × 40 × 12 mm (lze umístit do krabice KU)

Typové číslo: BI-F-2.0.2

N 2CDG510023R0011 — 1



Modul binárních vstupů 4násobný, zapuštěný
Konvenční spínače nebo pomocné kontakty mohou být připojeny přes 4 kanály.
Informace vyhodnoceného signálu lze použít pro ovládání akčních členů ABB-free@home® nebo pro záznam stavu ze zařízení.
Dotazovací napětí je možné vyvést ze samotného binárního vstupu.
Délka propojovacích vodičů: max. 10 m
Pro instalaci do klasických elektroinstalačních krabic.
Připojení ke sběrnici ABB-free@home® pomocí přiložené svorkovnice.
Napětí sběrnice: 24 V DC
Počet vstupů: 4
Dotazovací napětí: 20 V DC
Stupeň krytí: IP 20
Pracovní teplota: –5 °C až +45 °C
Rozměry (v × š × h): 39 × 40 × 12 mm (lze umístit do krabice KU)

Typové číslo: BI-F-4.0.2

N 2CDG510024R0011 — 1



Modul binárních vstupů 2násobný, zapuštěný
Konvenční spínače nebo pomocné kontakty mohou být připojeny přes 2 kanály.
Informace vyhodnoceného signálu lze použít pro ovládání akčních členů ABB-free@home® nebo pro záznam stavu ze zařízení.
Dotazovací napětí je možné vyvést ze samotného binárního vstupu.
Délka propojovacích vodičů: max. 10 m
Pro instalaci do klasických elektroinstalačních krabic.
Připojení ke sběrnici ABB-free@home® pomocí přiložené svorkovnice.
Napětí sběrnice: 24 V DC
Počet vstupů: 2
Dotazovací napětí: 20 V DC
Stupeň krytí: IP 20
Pracovní teplota: –5 °C až +45 °C
Rozměry (v × š × h): 39 × 40 × 12 mm (lze umístit do krabice KU)

Typové číslo: BI-F-2.0.1

V 2CDG510002R0011 — 1

Poznámky:
N Novinka
V Výběh – v období po 1. 3. 2024 již produkt nemusí být dostupný.

ABB-free@home®

Moduly binárních vstupů • Bezdrátové přístroje

Pro přístroje	Název	Barva	Objednací číslo	Jednot. bal. ks	
Pro design	**Technické údaje**		**Kompletnost**		
	Modul binárních vstupů 4násobný, zapuštěný Konvenční spínače nebo pomocné kontakty mohou být připojeny přes 4 kanály. Informace vyhodnoceného signálu lze použít pro ovládání akčních členů ABB-free@home® nebo pro záznam stavu ze zařízení. Dotazovací napětí je možné vyvést ze samotného binárního vstupu. Délka propojovacích vodičů: max. 10 m Pro instalaci do klasických elektroinstalačních krabic. Připojení ke sběrnici ABB-free@home® pomocí přiložené svorkovnice. Napětí sběrnice: 24 V DC Počet vstupů: 4 Dotazovací napětí: 20 V DC Stupeň krytí: IP 20 Pracovní teplota: –5 °C až +45 °C Rozměry (v × š × h): 39 × 40 × 12 mm (lze umístit do krabice KU)		V 2CDG510003R0011	1	
	Typové číslo: BI-F-4.0.1		1 2 **3** 4 5 6 7 8		
	Rozhraní pro klimatizační jednotky Rozhraní mezi ABB-free@home® a klimatizačními jednotkami. Programování pomocí webového rozhraní s připojeným systémovým modulem 2.0. Napětí sběrnice: 24 V Stupeň krytí: IP 20 Pracovní teplota: –5 °C až +45 °C Rozměry: (v × š × h): 39 × 40 × 12 mm Typové číslo: SUG-F-1.1		2CDG510005R0011 1 2 **3** 4 5 6 7 8	1	
	Univerzální okenní kontakt, bezdrátový Pro monitorování a přenos stavu (otevřeno, zavřeno) oken, dveří, bran atd. Stav lze zobrazit v aplikaci ABB-free@home®. Možnost připojení externího kontaktu. Průřez vodiče pro připojení externího kontaktu: 0,14 - 0,5 mm² Součástí dodávky je baterie typu CR2, samolepicí fólie, šrouby pro montáž, magnet. Komunikace se systémovým modulem probíhá bezdrátově. Stupeň krytí: IP 43 Pracovní teplota: –5 °C až +50 °C Rozměry (v × š × h): 118 × 30 × 22 mm		2CKA006200A0102	1	
	Typové číslo: BI-S-1-64-WL		1 2 **3** 4 5 6 7 8		
	Okenní kontakt, bezdrátový Pro monitorování a přenos stavu (otevřeno, zavřeno, pootevřeno) u běžných typů oken. Stav lze zobrazit v aplikaci ABB-free@home®. Montážní příslušenství je součástí dodávky. Typ baterie: CR2. Baterie je součástí dodávky. Komunikace se systémovým modulem probíhá bezdrátově. Stupeň krytí: IP 20 Pracovní teplota: –5 °C až +50 °C Rozměry (v × š × h): 168 × 38 × 13 mm	bílá černá stříbrná	2CKA006200A0101 N 2CKA006200A0103 N 2CKA006200A0142	1 1 1	
	Typové číslo: WBI-S-1-xx-WL		1 2 **3** 4 5 6 7 8		

Poznámky:
N Novinka
V Výběh – v období po 1. 3. 2024 již produkt nemusí být dostupný.

ABB-free@home®
Příslušenství

	Pro přístroje	Název	Barva	Objednací číslo	Jednot. bal. ks
	Pro design	Technické údaje		Kompletnost	



Hlavice ovládací termoelektrická
K ovládání topných nebo chladicích těles ve spojení s modulem akčního členu topení.
S ukazatelem funkce (otevřeno nebo zavřeno).
V bezproudovém stavu uzavřeno.
Pro montáž je zapotřebí vhodný adaptér k příslušnému ventilu.
Max. doba chodu pro otevření/zavření: 3 min.
Proudový odběr: cca 2 W (8 mA pro 230 V, 70 mA pro 24 V)
Krátkodobý spínací proud: 320 mA (pro 230 V), 200 mA (pro 24 V)
Délka přívodu: 1 m (konektorové propojení)
Stupeň krytí: IP 54
Rozměry: 60 × 44 × 61 mm

Typové číslo: AA2004-00-1N	230 V AC	2-D22-00-101	1
Typové číslo: AA4004-00-1N	24 V AC	❷ 2-D42-00-101	1

1 2 **3** 4 5 **6** 7 8



Adaptér k ovládací hlavici ventilu topení (chlazení)
Pro termoelektrickou ovládací hlavici – pro mechanické připojení k ventilu.
Pro ventily firem Heimeier, Oventrop, Schlösser, Herb nebo Onda.

Typové číslo: VA80-01	M30 × 1,5, nízká varianta	8-K23-59-132	1
Typové číslo: VA80HK-02	M30 × 1,5, vysoká varianta	8-B64-80-002	1

Další typy adaptérů je možné dodat na zakázku – je nutné projednání typu použitého ventilu.

1 2 3 4 5 **6** 7 8



Svorkovnice sběrnicová
4× ∅ 0,6 - 0,8 mm
Pro připojení přístrojů ABB-free@home®, jako sběrnicových spojek, akčních členů atd. k vedení sběrnice.
Také pro rozvětvení sběrnice do více směrů.

Typové číslo: BUSKLEMME	červená / černá	GHQ6301901R0001	1



Kabel sběrnicový
Určen pro systém ABB-free@home® a podobné aplikace bezpečného malého napětí SELV. Stíněný kabel typu YCYM 2×2×0,8.
Barva žil vodičů kabelu: červená-černá, bílá-žlutá
Jmenovité napětí: 250 V
Zkušební napětí: mezi žílami 800 V, žíly - plášť 4 kV
Lze klást v souběhu se silovými vedeními.
Dodává se ve 100m nebo 30m balení.

	Balení 100 m	KSK224	1
	Balení 30 m	KSK224/30	1

Poznámky:
❷ Produkt nemusí být skladem; bude dodán nejpozději do 3 týdnů.

ABB-free@home®
Bezsběrnicové prvky

Pro přístroje	Název	Objednací číslo	Jednot. bal. ks	
Pro design	**Technické údaje**	**Kompletnost**		
Zoni® **Tango®** **Levit® (M)** **Element®** **Time® (Arbo)** **future® linear** **solo® (carat)** **Busch-axcent®**	**Rozhraní tlačítkové 1násobné, zapuštěné, bezsběrnicové** Pro ovládání spínání, stmívání a ovládání žaluzií. Použití pouze v kombinaci s kryty 1násobnými pro ABB-free@home®. Komunikace se systémovým modulem ABB-free@home® probíhá bezdrátově. Nutné připojení napájení 230 V AC. Ovládací prvky: tlačítkové kontakty nahoru/dolů Indikace stavu: LED pro orientační signalizaci a signalizaci stavu sepnuto Jmenovité napětí: 230 V AC Stupeň krytí: IP 20 Pracovní teplota: –5 °C až +45 °C Rozměry (v × š × h): 71 × 71 × 45 mm Montážní hloubka: 32 mm Typové číslo: SU-F-1.0.1-WL	V 2CKA006200A0072 1 2 3 4 5 6 7 8	1	
Zoni® **Tango®** **Levit® (M)** **Element®** **Time® (Arbo)** **future® linear** **solo® (carat)** **Busch-axcent®**	**Rozhraní tlačítkové 2násobné, zapuštěné, bezsběrnicové** Pro ovládání spínání, stmívání a ovládání žaluzií. Použití pouze v kombinaci s kryty 2násobnými pro ABB-free@home®. Komunikace se systémovým modulem ABB-free@home® probíhá bezdrátově. Nutné připojení napájení 230 V AC. Ovládací prvky: tlačítkové kontakty nahoru/dolů Indikace stavu: LED pro orientační signalizaci a signalizaci stavu sepnuto Jmenovité napětí: 230 V AC Stupeň krytí: IP 20 Pracovní teplota: –5 °C až +45 °C Rozměry (v × š × h): 71 × 71 × 45 mm Montážní hloubka: 32 mm Typové číslo: SU-F-2.0.1-WL	V 2CKA006200A0073 1 2 3 4 5 6 7 8	1	
Zoni® **Tango®** **Levit® (M)** **Element®** **Time® (Arbo)** **future® linear** **solo® (carat)** **Busch-axcent®**	**Rozhraní tlačítkové/člen akční spínací 1/1, zapuštěné, bezsběrnicové** Pro spínání zátěží 230 V AC. S integrovaným spínacím akčním členem. Spínání je možné i bez předchozího programování (předem nakonfigurováno). Konfiguraci lze změnit později ve webovém rozhraní. Použití pouze v kombinaci s kryty 1násobnými pro ABB-free@home®. Komunikace se systémovým modulem ABB-free@home® probíhá bezdrátově. Ovládací prvky: tlačítkové kontakty nahoru/dolů Indikace stavu: LED pro orientační signalizaci a signalizaci stavu sepnuto Nutné připojení napájení 230 V AC. Výstup: 1× NO kontakt, bezpotenciálový Jmenovité hodnoty: 10 A / 2 300 W (R, C, L) Stupeň krytí: IP 20 Pracovní teplota: –5 °C až +45 °C Rozměry (v × š × h): 71 × 71 × 45 mm Montážní hloubka: 32 mm Typové číslo: SSA-F-1.1.1-WL	V 2CKA006200A0074 1 2 3 4 5 6 7 8	1	

Poznámky:
V Výběh – v období po 1. 3. 2024 již produkt nemusí být dostupný.

ABB-free@home®
Bezsběrnicové prvky

	Pro přístroje	Název	Objednací číslo	Jednot. bal. ks
	Pro design	**Technické údaje**	**Kompletnost**	
		**Rozhraní tlačítkové/člen akční spínací 2/1, zapuštěné, bezsběrnicové** Pro spínání zátěží 230 V AC. S integrovaným spínacím akčním členem. Spínání je možné i bez předchozího programování (předem nakonfigurováno). Konfiguraci lze změnit později ve webovém rozhraní. Použití pouze v kombinaci s kryty 2násobnými pro ABB-free@home®. Komunikace se systémovým modulem ABB-free@home® probíhá bezdrátově. Ovládací prvky: tlačítkové kontakty nahoru/dolů Indikace stavu: LED pro orientační signalizaci a signalizaci stavu sepnuto Nutné připojení napájení 230 V AC.	2CKA006200A0075	1
	Zoni® **Tango®** **Levit® (M)** **Element®** **Time® (Arbo)** **future® linear** **solo® (carat)**	Výstup: 1× NO kontakt, bezpotenciálový Jmenovité hodnoty: 10 A / 2 300 W (R, C, L) Stupeň krytí: IP 20 Pracovní teplota: –5 °C až +45 °C Rozměry (v × š × h): 71 × 71 × 45 mm Montážní hloubka: 32 mm		
	Busch-axcent®	Typové číslo: SSA-F-2.1.1-WL	1 2 3 4 5 6 7 8	
		**Rozhraní tlačítkové/člen akční spínací 2/2, zapuštěné, bezsběrnicové** Pro spínání zátěží 230 V AC. S integrovaným spínacím akčním členem. Spínání je možné i bez předchozího programování (předem nakonfigurováno). Konfiguraci lze změnit později ve webovém rozhraní. Použití pouze v kombinaci s kryty 2násobnými pro ABB-free@home®. Komunikace se systémovým modulem ABB-free@home® probíhá bezdrátově. Ovládací prvky: tlačítkové kontakty nahoru/dolů Indikace stavu: LED pro orientační signalizaci a signalizaci stavu sepnuto Nutné připojení napájení 230 V AC.	2CKA006200A0076	1
	Zoni® **Tango®** **Levit® (M)** **Element®** **Time® (Arbo)** **future® linear** **solo® (carat)**	Výstup: 2× NO kontakt, bezpotenciálový Jmenovité hodnoty: 5 A / 1 200 W, 920 W, 800 W (R, C, L) Stupeň krytí: IP 20 Pracovní teplota: –5 °C až +45 °C Rozměry (v × š × h): 71 × 71 × 45 mm Montážní hloubka: 32 mm		
	Busch-axcent®	Typové číslo: SSA-F-2.2.1-WL	1 2 3 4 5 6 7 8	
		**Rozhraní tlačítkové/člen akční stmívací 1/1, zapuštěné, bezsběrnicové** Pro stmívání zátěží 230 V AC. S integrovaným univerzálním stmívacím akčním členem pro ovládání LED, zářivkových, halogenových, nízkonapěťových halogenových svítidel, s konvenčním nebo elektronickým předřadníkem, stmívatelných retrofitových LEDi. Stmívání je možné i bez předchozího programování (předem nakonfigurováno). Konfiguraci lze změnit později ve webovém rozhraní. Použití pouze v kombinaci s kryty 1násobnými pro ABB-free@home®. Komunikace se systémovým modulem ABB-free@home® probíhá bezdrátově. Ovládací prvky: tlačítkové kontakty nahoru/dolů Indikace stavu: LED pro orientační signalizaci a signalizaci stavu sepnuto Nutné připojení napájení 230 V AC.	2CKA006200A0077	1
	Zoni® **Tango®** **Levit® (M)** **Element®** **Time® (Arbo)** **future® linear** **solo® (carat)**	Výstup: 1× stmívatelný kanál Jmenovité hodnoty: 20 - 180 W/V·A (230 V), 2 - 80 W/V·A (LED a úsporné žárovky) Stupeň krytí: IP 20 Pracovní teplota: –5 °C až +45 °C Rozměry (v × š × h): 71 × 71 × 45 mm Montážní hloubka: 32 mm		
	Busch-axcent®	Typové číslo: SDA-F-1.1.1-WL	1 2 3 4 5 6 7 8	

Poznámky:
Výběh – v období po 1. 3. 2024 již produkt nemusí být dostupný.

ABB-free@home®
Bezsběrnicové prvky

Pro přístroje	Název	Objednací číslo	Jednot. bal. ks	
Pro design	**Technické údaje**	**Kompletnost**		
	Rozhraní tlačítkové/člen akční stmívací 2/1, zapuštěné, bezsběrnicové Pro stmívání zátěží 230 V AC. S integrovaným univerzálním stmívacím akčním členem pro ovládání LED, zářivkových, halogenových, nízkonapěťových halogenových svítidel, s konvenčním nebo elektronickým předřadníkem, stmívatelných retrofitových LEDi. Stmívání je možné i bez předchozího programování (předem nakonfigurováno). Konfiguraci lze změnit později ve webovém rozhraní. Použití pouze v kombinaci s kryty 2násobnými pro ABB-free@home®. Komunikace se systémovým modulem ABB-free@home® probíhá bezdrátově. Ovládací prvky: tlačítkové kontakty nahoru/dolů Indikace stavu: LED pro orientační signalizaci a signalizaci stavu sepnuto Nutné připojení napájení 230 V AC.	2CKA006200A0078	1	
Zoni® **Tango®** **Levit® (M)** **Element®** **Time® (Arbo)** **future® linear** **solo® (carat)**	Výstup: 1× stmívatelný kanál Jmenovité hodnoty: 20 - 180 W/V·A (230 V), 2 - 80 W/V·A (LED a úsporné žárovky) Stupeň krytí: IP 20 Pracovní teplota: –5 °C až +45 °C Rozměry (v × š × h): 71 × 71 × 45 mm Montážní hloubka: 32 mm			
Busch-axcent®	Typové číslo: SDA-F-2.1.1-WL	1 2 3 4 5 6 7 8		
	Rozhraní tlačítkové/člen akční žaluziový 1/1, zapuštěné, bezsběrnicové Pro ovládání motorů žaluzií a markýz. S integrovaným žaluziovým akčním členem. Použití žaluziových funkcí je možné i bez předchozího programování (předem nakonfigurováno). Konfiguraci lze změnit později ve webovém rozhraní. Použití pouze v kombinaci s kryty 1násobnými pro ABB-free@home®. Komunikace se systémovým modulem ABB-free@home® probíhá bezdrátově. Ovládací prvky: tlačítkové kontakty nahoru/dolů Indikace stavu: LED pro orientační signalizaci a signalizaci stavu sepnuto Nutné připojení napájení 230 V AC.	2CKA006200A0079	1	
Zoni® **Tango®** **Levit® (M)** **Element®** **Time® (Arbo)** **future® linear** **solo® (carat)**	Výstup: 1× přepínací kontakt, NO Jmenovité hodnoty: 4 A / 920 V·A Stupeň krytí: IP 20 Pracovní teplota: –5 °C až +45 °C Rozměry (v × š × h): 71 × 71 × 45 mm Montážní hloubka: 32 mm			
Busch-axcent®	Typové číslo: SBA-F-1.1.1-WL	1 2 3 4 5 6 7 8		
	Rozhraní tlačítkové/člen akční žaluziový 2/1, zapuštěné, bezsběrnicové Pro ovládání motorů žaluzií a markýz. S integrovaným žaluziovým akčním členem. Použití žaluziových funkcí je možné i bez předchozího programování (předem nakonfigurováno). Konfiguraci lze změnit později ve webovém rozhraní. Použití pouze v kombinaci s kryty 2násobnými pro ABB-free@home®. Komunikace se systémovým modulem ABB-free@home® probíhá bezdrátově. Ovládací prvky: tlačítkové kontakty nahoru/dolů Indikace stavu: LED pro orientační signalizaci a signalizaci stavu sepnuto Nutné připojení napájení 230 V AC.	2CKA006200A0080	1	
Zoni® **Tango®** **Levit® (M)** **Element®** **Time® (Arbo)** **future® linear** **solo® (carat)**	Výstup: 1× přepínací kontakt, NO Jmenovité hodnoty: 4 A / 920 V·A Stupeň krytí: IP 20 Pracovní teplota: –5 °C až +45 °C Rozměry (v × š × h): 71 × 71 × 45 mm Montážní hloubka: 32 mm			
Busch-axcent®	Typové číslo: SBA-F-2.1.1-WL	1 2 3 4 5 6 7 8		

Poznámky:
Ⓥ Výběh – v období po 1. 3. 2024 již produkt nemusí být dostupný.

← Návrat na obsah

16

Domovní audio a videotelefony

Domovní audio a videotelefony

ABB-Welcome Midi	
Funkční moduly pro tabla	310
Samostatný funkční modul – 135 mm	316
Kryty VIDEO tabel – 135 mm	317
Kryty AUDIO tabel – 135 mm	318
Instalační krabice pro VIDEO/AUDIO tabla – 135 mm	320
Krycí stříšky pro VIDEO/AUDIO tabla – 135 mm	323
Povětrnostní rámy pro VIDEO/AUDIO tabla – 135 mm	324
Příslušenství – 135 mm	325
Videotelefony	326
Audiotelefony	327
Systémové přístroje	328
Vestavné přístroje	329
Sady audio a videotelefonů	331

ABB-Welcome IP	
Funkční moduly pro tabla	336
Kryty VIDEO tabel	337
Instalační krabice	337
Krycí stříška	337
Rám povětrnostní	337
Dotykový panel	338

16

Domovní audio a videotelefony ABB-Welcome Midi





Domovní telefon hands-free ABB-Welcome Midi
Moderní přístroj bez sluchátka, se snadným a rychlým ovládáním. Benefitem je možnost programování tlačítka „Osvětlení“ například pro vnitřní interkom.

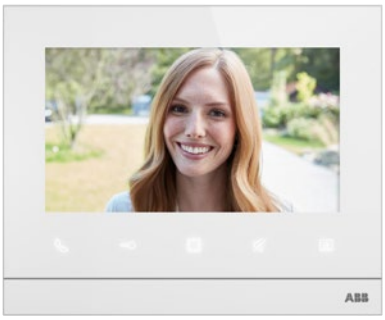

Domovní videotelefon ABB-Welcome Midi 7", dotykový
Přístroj pro ovládání vchodu vašeho domu s dotykovou obrazovkou, úhlopříčkou 17,8 cm a menu v češtině. Z telefonu lze ovládat jak elektrický zámek, tak např. světlo u vchodu nebo na chodbě.



Domovní telefon se sluchátkem ABB-Welcome Midi
Tradiční přístroj se sluchátkem, který kromě základní funkce pro komunikaci a odemknutí dveří nabízí dvě programovatelná tlačítka. I s tímto přístrojem lze nabídnout vždy o něco víc.

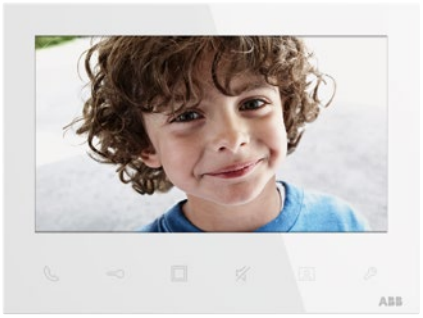

Domovní videotelefon ABB-Welcome Midi 7"
Velký barevný displej s rozlišením 800 × 480. Šest dotykových ovládacích tlačítek a až 5 virtuálních tlačítek pro volitelné funkce (interkom, spínání druhého zámku a další).

Domovní audio a videotelefony ABB-Welcome Midi
Praktické řešení pro malé i velké instalace

ABB-Welcome Midi je systém s dvojvodičovou technologií, vhodný pro rozsáhlejší aplikace v bytových domech. Díky modulární konstrukci je instalace velice jednoduchá.

K instalaci je zapotřebí alespoň jedno tlačítkové tablo, jeden domovní telefon a řídicí jednotka, která obstarává komunikaci. Tlačítková tabla jsou vyrobena z hliníku s odolnou povrchovou úpravou nebo z ušlechtilé oceli. Ostatní komponenty jsou použity již jen podle velikosti instalace. Díky dvojvodičové sběrnici je možné za běžných okolností využít i stávající rozvody. V jedné budově lze použít až 9 tlačítkových tabel a 250 telefonů nebo videotelefonů. Případně lze při použití modulu klávesnice v tlačítkovém table navrhnout instalaci s ještě většími počty účastníků.



Tlačítkové tablo audio ABB-Welcome Midi



Tlačítkové tablo audio ABB-Welcome Midi, s tlačítkovým modulem



Tlačítkové tablo audio ABB-Welcome Midi, s tlačítkovými moduly



Tlačítkové tablo video ABB-Welcome Midi



Tlačítkové tablo video ABB-Welcome Midi, s tlačítkovým modulem



Tlačítkové tablo video ABB-Welcome Midi, se snímačem karet a klávesnicovým modulem



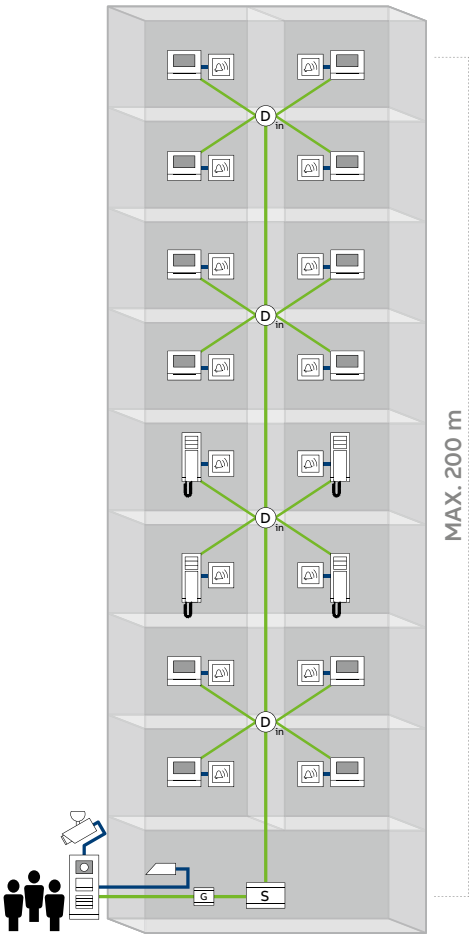

Kombinovaná instalace audio a video v bytovém domě

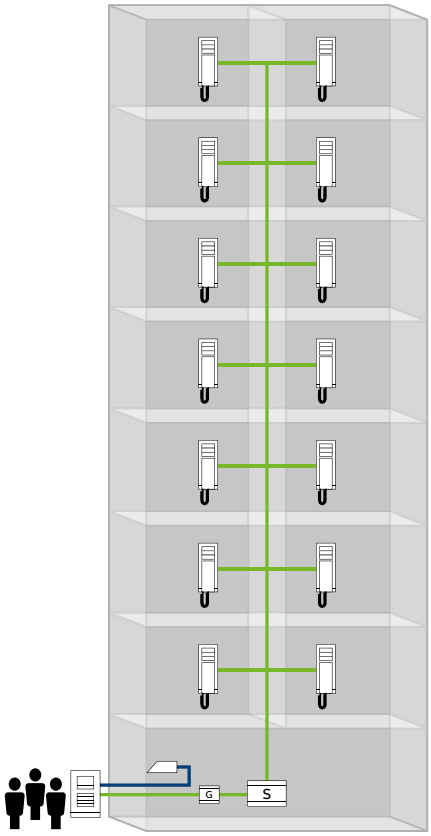

Audio instalace v bytovém domě

Tlačítkové tablo audio ABB-Welcome Midi

Tlačítkové tablo video ABB-Welcome Midi

Domovní videotelefon ABB-Welcome Midi

Domovní audiotelefon ABB-Welcome Midi

S

Řídicí jednotka systému ABB-Welcome Midi

G

Systémová gateway ABB-Welcome Midi

D in

Videodistributor ABB-Welcome Midi

Elektrický zámek

Hlavní vchod

Analogová kamera

Dvojvodičové sběrnicové vedení

Silové vedení

Domovní audio a videotelefony ABB-Welcome Midi
Platforma 135 mm

Současná platforma 135 mm je pokračováním předchozí úspěšné užší varianty. Sdílí spolu funkční moduly a nabízí i moduly nové, což rozšiřuje možnosti použití.

Stručná charakteristika 135 mm platformy
- Šířka krytu 1 sloupcové tabla je 135 mm.
- V nabídce jsou kryty pro AUDIOinstalace a kryty pro VIDEOinstalace, které mají předlisovanou krytku pro kombinovaný audio/video modul.
- Provedení v ušlechtilé oceli je rozšířeno na více krytů.
- Hlavní funkční moduly z platformy 125 mm zůstávají stále v nabídce (modul kamerový, modul hlasový, modul hlasový s tlačítkem 1/2, modul hlasový s tlačítkem 2/4, modul zaslepovací a adresovací). Předností kamerového modulu 1. generace je ruční natočení kamery ±15° horizontálně i vertikálně, tím docílíte zachycení obličeje návštěvy i při instalační výšce horní hrany tabla ve 1 200 mm nad zemí. Hlasové moduly 1. generace nabízí dva spínané kontakty (potenciálový a bezpotenciálový).

⊕
- **Větší výběr variant krytů a provedení**
- **Volitelné předinstalační krabice pro pohodlnou montáž a finální osazení tabla**
- **Menší vestavná hloubka funkčních modulů**

Vytvořte si vlastní venkovní stanici podle svých požadavků a představ

Zapuštěná montáž



Předinstalační krabice (volitelně, není nutné použít) | Zapuštěná instalační krabice | Funkční moduly | Kryt | Krycí stříška (volitelně, není nutné použít)

Povrchová montáž

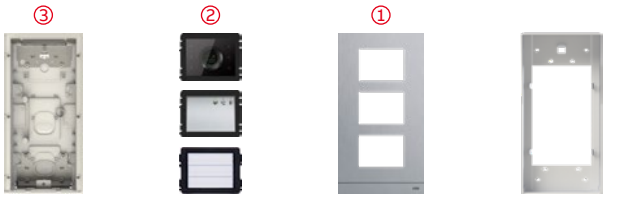

Zapuštěná instalační krabice | Funkční moduly | Kryt | Povětrnostní rám pro povrchovou montáž

ABB-Welcome konfigurátor

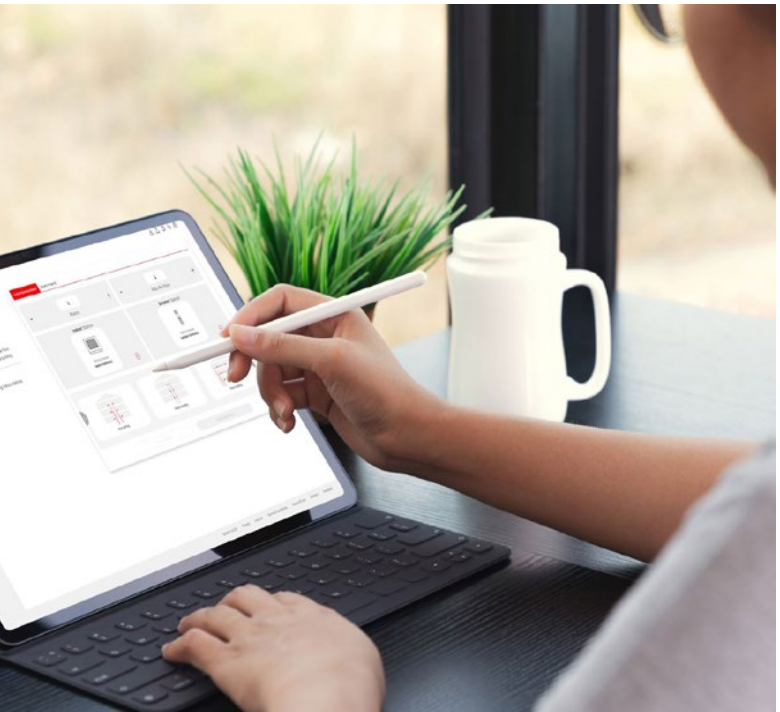

Se systémy ABB-Welcome Midi a je k dispozici řada funkcí a kombinací, které vyhovují potřebám jednotlivých uživatelů. Vyzkoušejte náš online konfigurátor – vytvořte si vlastní instalaci, která vyhovuje potřebám vašich zákazníků.

ABB-Welcome konfigurátor
new.welcome-configurator.mybuildings.abb.com/cz

Jak používat konfigurátor
www.youtube.com/watch?v=b3fdl7vn2tw

Školení o konfigurátoru
www.youtube.com/watch?v=h1DDMCMqNLg

—

Platforma 135 mm

Předinstalační krabice

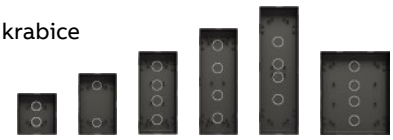

Zapuštěné instalační krabice

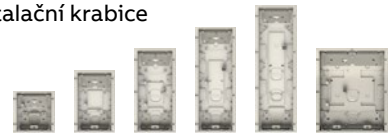

Kryty AUDIO tabel



Ušlechtilá ocel



Eloxovaný hliník



Antracit

Kryty VIDEO tabel



Ušlechtilá ocel

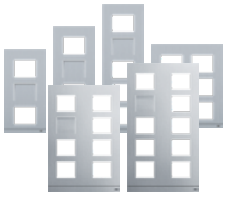

Eloxovaný hliník



Antracit

Hlavní moduly



1. generace (125 mm)
Vestavná hloubka
funkčních modulů > 28 mm



2. generace (135 mm)
Vestavná hloubka
funkčních modulů < 28 mm

Krycí stříšky
pro zapuštěnou montáž



Povětrnostní rám
pro povrchovou montáž



ABB-Welcome Midi		
Základní technické informace	Počet žil pro komunikaci	2
	Doporučený kabel	např. J-Y(ST)Y 1×2×0,8; resp. J-Y(ST)Y 2×2×0,8 pro venkovní tablo
	Vhodný pro typy budov	 Panelové domy  Bytové domy  Residenční výstavbu  1- i 2generační rodinné domy
	Max. počet bytů v budově*	250
	Max. počet venkovních stanic (z perspektivy vnitřní stanice)**	9
	Max. počet budov v komplexu	60
	Max. počet vnitřních stanic	6 000
	Max. vzdálenost mezi venkovní a vnitřní stanicí***	600
Přístupový systém	Lokální správa čipů přes administrátorský čip (přidávání a mazání)	až 5 000 čipů
	Otevírání kódem	až 3 000 různých kódů
	Centrální správa čipů přes PC	Není. Možno integrovat řešení výrobců třetích stran do záslepných modulů. Např. Techfass.
Vzdálené ovládání	Přes LAN	IP gateway
	Přes Wi-Fi síť	4,3" Wi-Fi videotelefon
Zprovoznění	Mechanické	Přes otočné/zásuvné adresné piny

ABB-Welcome Midi – venkovní stanice		
Základní technické informace		
Kamera		550 televizních linek Efektivních pixelů: 1292 (H) x 968 (V)
Detekční úhly kamery		Horizontální: 100° Vertikální: 70° Diagonální: 130°
Krytí IP		IP 54
Odolnost IK		IK 07
Způsob montáže		Zapuštěná / povrchová
Maximální počet tlačítek		40 celých/80 půlených

* Pokud je v budově více než 250 bytů, tak se budova virtuálně rozdělí a počet bytů navýší.
** V budově může být i více než 9 venkovních stanic, jelikož pracujeme s podsystémy. Ale vnitřní jednotka dokáže komunikovat s max. 9 venkovními stanicemi.
*** Posuzuje se z pohledu typu kabelu a počtu účastníků na sběrnici.

Domovní audio a videotelefony ABB-Welcome Midi

Funkční moduly pro tabla

	Pro kryty	Název	Barva	Objednací číslo	Jednot. bal. ks
	Pro design	**Technické údaje**		**Kompletnost**	
	2TMA200160A0003 2TMA130160X0004 2TMA200160A0005 2TMA130160X0005 2TMA200160A0007 2TMA130160X0006 2TMA200160A0009 2TMA130160X0007	**Modul hlasový/kamerový (135 mm*)** Kombinovaný modul pro venkovní tabla (kryty VIDEO tabel). S integrovaným kamerovým a audio modulem. Kamerový modul s úhlem záběru 130°. Integrované LED pro zobrazení provozního stavu. Připojení zámku a podpora lokálního napájení. Rozměry (v × š × h): 143 × 97 × 28 mm Stupeň krytí: IP 54 Pracovní teploty: –40 až +55 °C Typové číslo: M251381M		2TMA200160N0043	1
	2TMA200160A0003 2TMA130160X0004 2TMA200160A0005 2TMA130160X0005 2TMA200160A0007 2TMA130160X0006 2TMA200160A0009 2TMA130160X0007	**Modul hlasový/kamerový s hlasovou syntézou (135 mm*)** Kombinovaný modul pro venkovní tabla (kryty VIDEO tabel). S integrovaným kamerovým a audio modulem. Kamerový modul s úhlem záběru 130°. Možnost hlasové syntézy v CZ lokalizaci. Integrované LED pro zobrazení provozního stavu. Připojení zámku a podpora lokálního napájení. Rozměry (v × š × h): 143 × 97 × 28 mm Stupeň krytí: IP 54. Pracovní teploty: –40 až +55 °C Typové číslo: M251382M		2TMA200160N0044	1
	2TMA200160A0011 2TMA200160A0013 2TMA130160X0060 2TMA200160A0015 2TMA130160X0064 2TMA200160A0017 2TMA200160A0019	**Modul hlasový (135 mm*), s 1 spínacím kontaktem** Přístroj pro hlasovou komunikaci v systému (kryty AUDIO tabel). Připojení systémové sběrnice pro celé tlačítkové tablo. Není kompatibilní s kamerovým modulem M251021C-02. 3 stavové LED diody, snímač intenzity osvětlení (režim den/noc). Svorky pro připojení zámku (potenciálový kontakt, max. 250 mA / 12 V DC). Svorky pro připojení snímače otevření dveří nebo zámku. Svorky pro připojení odchodového tlačítka. Nastavitelný interval pro otevření zámku. Bez možnosti připojení kamerového modulu M251021C-02. Nastavení hlasitosti komunikace. Možnost nastavení jednoduchého nebo dvojitého režimu tlačítek. Rozměry (v × š × h): 72 × 97 × 28 mm Stupeň krytí: IP 54 Pracovní teploty: –40 až +55 °C Typové číslo: M251381A-A		2TMA200160A0001	1
	2TMA220161B1001 2TMA220161B1002 2TMA220161B1003	**Modul hlasový (135 mm*), antracit, s 1 spínacím kontaktem** Přístroj pro hlasovou komunikaci v systému (kryty AUDIO tabel). Připojení systémové sběrnice pro celé tlačítkové tablo. Není kompatibilní s kamerovým modulem M251021C-02. 3 stavové LED diody, snímač intenzity osvětlení (režim den/noc). Svorky pro připojení zámku (potenciálový kontakt, max. 250 mA / 12 V DC). Svorky pro připojení snímače otevření dveří nebo zámku. Svorky pro připojení odchodového tlačítka. Nastavitelný interval pro otevření zámku. Bez možnosti připojení kamerového modulu M251021C-02. Nastavení hlasitosti komunikace. Možnost nastavení jednoduchého nebo dvojitého režimu tlačítek. Rozměry (v × š × h): 72 × 97 × 28 mm Stupeň krytí: IP 54 Pracovní teploty: –40 až +55 °C Typové číslo: M251381A-B	N	2TMA220161B1007	1

Poznámky:
* 135 mm ... Modernizovaná platforma s menší vestavnou hloubkou funkčních modulů.
N Novinka

Domovní audio a videotelefony ABB-Welcome Midi

Funkční moduly pro tabla

Pro kryty	Název	Barva	Objednací číslo	Jednot. bal. ks	
Pro design	**Technické údaje**		**Kompletnost**		
2TMA200160A0011 2TMA200160A0013 2TMA130160X0060 2TMA200160A0015 2TMA130160X0064 2TMA200160A0017 2TMA200160A0019	**Modul kamerový (modul 1. generace)** Barevná kamera s úhlem záběru 86° horizontálně, 67° vertikálně (104° úhlopříčně). Ruční natočení kamery ±15° horizontálně i vertikálně. Vestavěné IR osvětlení snímané oblasti, vestavěné vyhřívání pro zamezení zamlžení kamery. Možnost připojení externí analogové kamery s CVBS výstupem. Konektor pro připojení hlasového modulu M25102xA-A-02 Rozměry (v × š × h): 72 × 96 × 41 mm Stupeň krytí: IP 54. Pracovní teploty: –40 až +55 °C Typové číslo: M251021C-02		2TMA210010N0001	1	
2TMA200160A0011 2TMA200160A0013 2TMA130160X0060 2TMA200160A0015 2TMA130160X0064 2TMA200160A0017 2TMA200160A0019	**Modul hlasový, se 2 kontakty (modul 1. generace)** Přístroj pro hlasovou komunikaci v systému. Připojení systémové sběrnice pro celé tlačítkové tablo. 3 stavové LED, snímač intenzity osvětlení (režim den/noc). Svorky pro připojení zámku. Přídavný bezpotenciálový kontakt pro druhý zámek. Svorky pro připojení snímače otevření dveří nebo zámku. Svorky pro připojení odchodového tlačítka. Konektor pro připojení kamerového modulu M251021C-02. Nastavitelný interval pro otevření zámku. Nastavení hlasitosti komunikace. Možnost nastavení jednoduchého nebo dvojitého režimu tlačítek. Rozměry (v × š × h): 72 × 96 × 38 mm Stupeň krytí: IP 54 Pracovní teploty: –40 až +55 °C Typové číslo: M251021A-A-02		2TMA210010A0001	1	
2TMA220160A0003 2TMA200160A0011 2TMA200160A0013 2TMA130160X0060 2TMA200160A0015 2TMA130160X0064 2TMA200160A0017 2TMA200160A0019	**Modul hlasový, s tlačítkem 1/2,** **se 2 kontakty (modul 1. generace)** Přístroj pro hlasovou komunikaci v systému. Připojení systémové sběrnice pro celé tlačítkové tablo. 3 stavové LED, snímač intenzity osvětlení (režim den/noc). Svorky pro připojení zámku. Přídavný bezpotenciálový kontakt pro druhý zámek. Svorky pro připojení snímače otevření dveří nebo zámku. Svorky pro připojení odchodového tlačítka. Konektor pro připojení kamerového modulu M251021C-02. Nastavitelný interval pro otevření zámku. Nastavení hlasitosti komunikace. 1 tlačítko pro vyzvánění, podsvícení v režimu den/noc. Možnost nastavení jednoduchého nebo dvojitého režimu tlačítek. Rozměry (v × š × h): 72 × 96 × 38 mm Stupeň krytí: IP 54 Pracovní teploty: –40 až +55 °C Typové číslo: M251022A-A-02		2TMA210010A0002	1	
2TMA200160A0003 2TMA200160A0011 2TMA200160A0013 2TMA200160A0015 2TMA130160X0060 2TMA130160X0064 2TMA200160A0017 2TMA200160A0019	**Modul hlasový, s tlačítky 2/4,** **se 2 kontakty (modul 1. generace)** Přístroj pro hlasovou komunikaci v systému. Připojení systémové sběrnice pro celé tlačítkové tablo. 3 stavové LED, snímač intenzity osvětlení (režim den/noc). Svorky pro připojení zámku. Přídavný bezpotenciálový kontakt pro druhý zámek. Svorky pro připojení snímače otevření dveří nebo zámku. Svorky pro připojení odchodového tlačítka. Konektor pro připojení kamerového modulu M251021C-02. Nastavitelný interval pro otevření zámku. Nastavení hlasitosti komunikace. 2 tlačítka pro vyzvánění, podsvícení v režimu den/noc. Možnost nastavení jednoduchého nebo dvojitého režimu tlačítek. Rozměry (v × š × h): 72 × 96 × 38 mm Stupeň krytí: IP 54 Pracovní teploty: –40 až +55 °C Typové číslo: M251023A-A-02		2TMA210010A0003	1	

Poznámky:

Domovní audio a videotelefony ABB-Welcome Midi

Funkční moduly pro tabla

	Pro kryty	Název	Barva	Objednací číslo	Jednot. bal. ks
	Pro design	**Technické údaje**		**Kompletnost**	
	2TMA200160A0003 2TMA130160X0004 2TMA200160A0005 2TMA130160X0005 2TMA200160A0007 2TMA130160X0006 2TMA200160A0011 2TMA200160A0013 2TMA130160X0060 2TMA200160A0015 2TMA130160X0064 2TMA200160A0017	**Modul tlačítkový, s tlačítky 3/6 (135 mm*)** 3 tlačítka pro volání vnitřních stanic. Možnost nastavení jednoduchého nebo dvojitého režimu tlačítek na hlasovém modulu. Podsvícení v režimu den/noc. Rozměry (v × š × h): 72 × 97 × 25 mm Stupeň krytí: IP 54 Pracovní teploty: –40 až +55 °C Typové číslo: 51381SP3		2TMA130160N0001	1
	2TMA200160A0003 2TMA130160X0004 2TMA200160A0005 2TMA130160X0005 2TMA200160A0007 2TMA130160X0006 2TMA200160A0011 2TMA200160A0013 2TMA130160X0060 2TMA200160A0015 2TMA130160X0064 2TMA200160A0017	**Modul tlačítkový, s tlačítky 4/8 (135 mm*)** 4 tlačítka pro volání vnitřních stanic. Možnost nastavení jednoduchého nebo dvojitého režimu tlačítek na hlasovém modulu. Podsvícení v režimu den/noc. Rozměry (v × š × h): 72 × 97 × 25 mm Stupeň krytí: IP 54 Pracovní teploty: –40 až +55 °C Typové číslo: 51381SP4		2TMA130160N0002	1
	2TMA200160A0003 2TMA130160X0004 2TMA200160A0005 2TMA130160X0005 2TMA200160A0007 2TMA130160X0006 2TMA200160A0011 2TMA200160A0013 2TMA130160X0060 2TMA200160A0015 2TMA130160X0064 2TMA200160A0017	**Modul tlačítkový, jednonásobný (135 mm*)** Propojuje se s hlasovým modulem, případně dalšími moduly v tlačítkovém table. Rozměry (v × š × h): 72 × 97 × 25 mm Stupeň krytí: IP 54 Pracovní teploty: –40 až +55 °C Typové číslo: 51381RP1		2TMA130160N0003	1

Poznámky:
* 135 mm ... Modernizovaná platforma s menší vestavnou hloubkou funkčních modulů.

Domovní audio a videotelefony ABB-Welcome Midi

Funkční moduly pro tabla

Pro kryty	Název	Barva	Objednací číslo	Jednot. bal. ks	
Pro design	**Technické údaje**		**Kompletnost**		
2TMA200160A0003 2TMA130160X0004 2TMA200160A0005 2TMA130160X0005 2TMA200160A0007 2TMA130160X0006 2TMA200160A0011 2TMA200160A0013 2TMA130160X0060 2TMA200160A0015 2TMA130160X0064 2TMA200160A0017	**Modul tlačítkový, dvojnásobný (135 mm*)** Propojuje se s hlasovým modulem, případně dalšími moduly v tlačítkovém table. Rozměry (v × š × h): 72 × 97 × 25 mm Stupeň krytí: IP 54 Pracovní teploty: –40 až +55 °C Typové číslo: 51381RP2		2TMA130160N0004	1	
2TMA200160A0003 2TMA130160X0004 2TMA200160A0005 2TMA130160X0005 2TMA200160A0007 2TMA130160X0006 2TMA200160A0011 2TMA200160A0013 2TMA130160X0060 2TMA200160A0015 2TMA130160X0064 2TMA200160A0017	**Modul tlačítkový, trojnásobný (135 mm*)** Propojuje se s hlasovým modulem, případně dalšími moduly v tlačítkovém table. Rozměry (v × š × h): 72 × 97 × 25 mm Stupeň krytí: IP 54 Pracovní teploty: –40 až +55 °C Typové číslo: 51381RP3		2TMA130160N0005	1	
2TMA200160A0003 2TMA130160X0004 2TMA200160A0005 2TMA130160X0005 2TMA200160A0007 2TMA130160X0006 2TMA200160A0011 2TMA200160A0013 2TMA130160X0060 2TMA200160A0015 2TMA130160X0064 2TMA200160A0017	**Modul tlačítkový, jednonásobný, se snímačem IC karet (135 mm*)** Propojuje se s hlasovým modulem, případně dalšími moduly v tlačítkovém table. Snímač IC karet na frekvenci **13,56 MHz**. Rozměry (v × š × h): 72 × 97 × 25 mm Stupeň krytí: IP 54 Pracovní teploty: –40 až +55 °C Typové číslo: 51382RP1		2TMA130160N0006	1	

Poznámky:
* 135 mm ... Modernizovaná platforma s menší vestavnou hloubkou funkčních modulů.

Domovní audio a videotelefony ABB-Welcome Midi

Funkční moduly pro tabla

	Pro kryty	Název	Barva	Objednací číslo	Jednot. bal. ks
	Pro design	**Technické údaje**		**Kompletnost**	
	2TMA200160A0003 2TMA130160X0004 2TMA200160A0005 2TMA130160X0005 2TMA200160A0007 2TMA130160X0006 2TMA200160A0011 2TMA200160A0013 2TMA130160X0060 2TMA200160A0015 2TMA130160X0064 2TMA200160A0017	**Modul tlačítkový, dvojnásobný, se snímačem IC karet (135 mm*)** Propojuje se s hlasovým modulem, případně dalšími moduly v tlačítkovém table. Snímač IC karet na frekvenci **13,56 MHz**. Rozměry (v × š × h): 72 × 97 × 25 mm Stupeň krytí: IP 54 Pracovní teploty: –40 až +55 °C Typové číslo: 51382RP2		2TMA130160N0007	1
	2TMA200160A0003 2TMA130160X0004 2TMA200160A0005 2TMA130160X0005 2TMA200160A0007 2TMA130160X0006 2TMA200160A0011 2TMA200160A0013 2TMA130160X0060 2TMA200160A0015 2TMA130160X0064 2TMA200160A0017	**Modul tlačítkový, trojnásobný, se snímačem IC karet (135 mm*)** Propojuje se s hlasovým modulem, případně dalšími moduly v tlačítkovém table. Snímač IC karet na frekvenci **13,56 MHz**. Rozměry (v × š × h): 72 × 97 × 25 mm Stupeň krytí: IP 54 Pracovní teploty: –40 až +55 °C Typové číslo: 51382RP3		2TMA130160N0008	1
	2TMA200160A0003 2TMA130160X0004 2TMA200160A0005 2TMA130160X0005 2TMA200160A0007 2TMA130160X0006 2TMA200160A0011 2TMA200160A0013 2TMA130160X0060 2TMA200160A0015 2TMA130160X0064 2TMA200160A0017	**Modul klávesnice (135 mm*)** Kontrola vstupu pomocí hesla o délce 3 - 8 znaků. Až 3 000 jmen v paměti. Jména rezidentů lze vyhledávat v paměti pomocí počátečních písmen a šipek nahoru/dolů, případně je lze vyzvánět dle číselných kódů. Podsvícení v režimu den/noc. Rozměry (v × š × h): 72 × 97 × 25 mm Stupeň krytí: IP 54 Pracovní teploty: –40 až +55 °C Typové číslo: 51381K-A		2TMA210160A0009	1
	2TMA200160A0005 2TMA130160X0005 2TMA200160A0007 2TMA130160X0006 2TMA200160A0009 2TMA130160X0007 2TMA200160A0013 2TMA130160X0060 2TMA200160A0015 2TMA130160X0064	**Modul informační (135 mm*)** Modul zaslepovací a adresovací. Pro umístění adresy nebo popisu budovy v tlačítkovém table. Lze použít pro zobrazování jmen z adresáře při použití modulu klávesnice. Slouží také jako záslepka pro zaplnění nevyužité pozice v tlačítkovém table. Podsvícení v režimu den/noc. Výměna štítku lze provést po demontáži horního krytu tabla. Rozměry (v × š × h): 72 × 97 × 25 mm Stupeň krytí: IP 54. Pracovní teploty: –40 až +55 °C Typové číslo: 51381DN		2TMA200160N0039	1

Poznámky:
* 135 mm ... Modernizovaná platforma s menší vestavnou hloubkou funkčních modulů.

Domovní audio a videotelefony ABB-Welcome Midi

Funkční moduly pro tabla

Pro kryty/přístroje	Název	Barva	Objednací číslo	Jednot. bal. ks	
Pro design	**Technické údaje**		**Kompletnost**		
2TMA200160A0005 2TMA130160X0005 2TMA200160A0007 2TMA130160X0006 2TMA200160A0009 2TMA130160X0007 2TMA200160A0011 2TMA200160A0013 2TMA130160X0060 2TMA200160A0015 2TMA130160X0064 2TMA200160A0017 2TMA200160A0019	**Modul zaslepovací a adresovací** Pro umístění adresy nebo popisu budovy v tlačítkovém table. Lze použít pro zobrazování jmen z adresáře při použití modulu klávesnice. Slouží také jako záslepka pro zaplnění nevyužité pozice v tlačítkovém table. Podsvícení v režimu den/noc. Výměna štítku lze provést i bez demontáže horního krytu tabla. Rozměry (v × š × h): 72 × 97 × 25 mm Stupeň krytí: IP 54 Pracovní teploty: –40 až +55 °C Typové číslo: 51021DN-02		2TMA210010N0004	1	
2TMA200160A0005 2TMA130160X0005 2TMA200160A0007 2TMA130160X0006 2TMA200160A0009 2TMA130160X0007 2TMA200160A0013 2TMA130160X0060 2TMA200160A0015 2TMA130160X0064	**Modul displeje se snímačem ID karet (135 mm*)** Snímač IC karet na frekvenci **125 kHz** (ID). V přístroji lze registrovat až 5 000 karet, lokální správa čipových karet přes MASTER čip. Lze propojit s hlasovým modulem bez nutnosti zapojení modulu klávesnice. Obsahuje výstup typu Wiegand pro spojení s přístroji dalších výrobců. Rozměry (v × š × h): 72 × 97 × 25 mm Stupeň krytí: IP 54 Pracovní teploty: –40 až +55 °C Typové číslo: 51381CR		2TMA130160N0010	1	
2TMA130160N0010	**Klíč ID identifikační** Pro snímač ID karet. Pracovní frekvence: 125 kHz Rozměry: 55 × 32 × 7 mm Typové číslo: 51023F-x-02	bílá černá	2TMA210010W0015 2TMA210010B0001	1 1	
2TMA130160N0010	**Přívěsek identifikační** Pro snímač ID karet. Pracovní frekvence: 125 kHz Rozměry (v × š × h): 40 × 31 × 5,3 mm Typové číslo: 51021F-L-02	modrá	2TMA210010L0001	1	
2TMA130160N0010	**ID samolepka** Pro snímač ID karet. Pracovní frekvence: 125 kHz Rozměry: 25 × 25 × 2 mm Typové číslo: 51021S-02		2TMA210010N0034	1	
2TMA130160N0010	**Karta identifikační** Pro snímač ID karet. Pracovní frekvence: 125 kHz Rozměry (v × š): 54 × 85 mm Typové číslo: 51021B-02		2TMA210010N0021	1	

Poznámky:
* 135 mm ... Modernizovaná platforma s menší vestavnou hloubkou funkčních modulů.

Domovní audio a videotelefony ABB-Welcome Midi

Funkční moduly pro tabla • Samostatný funkční modul – 135 mm

	Pro kryty/přístroje	Název	Barva	Objednací číslo	Jednot. bal. ks
	Pro design	**Technické údaje**		**Kompletnost**	
	2TMA200160A0005 2TMA130160X0005 2TMA200160A0007 2TMA130160X0006 2TMA200160A0009 2TMA130160X0007 2TMA200160A0013 2TMA130160X0060 2TMA200160A0015 2TMA130160X0064	**Modul displeje se snímačem IC karet (135 mm*)** Snímač IC karet na frekvenci **13,56 MHz** (IC/DESfire). V přístroji lze registrovat až 5 000 karet, lokální správa čipových karet přes MASTER čip. Lze propojit s hlasovým modulem bez nutnosti zapojení modulu klávesnice. Obsahuje výstup typu Wiegand pro spojení s přístroji dalších výrobců. Rozměry (v × š × h): 72 × 97 × 25 mm Stupeň krytí: IP 54 Pracovní teploty: –40 až +55 °C Typové číslo: 51382CR		2TMA130160N0009	1
	2TMA130160N0009	**Klíč IC identifikační** Pro snímač IC karet. Pracovní frekvence: 13,56 MHz Rozměry: 55 × 32 × 7 mm Typové číslo: 51024F-x-02	bílá černá	2TMA210010W0016 2TMA210010B0002	1 1
	2TMA130160N0009	**Přívěsek identifikační** Pro snímač IC karet. Pracovní frekvence: 13,56 MHz Rozměry (v × š × h): 40 × 31 × 5,3 mm Typové číslo: 51022F-x-02	červená modrá žlutá	2TMA210010R0001 2TMA210010L0002 2TMA210010Y0001	1 1 1
	2TMA130160N0009	**IC samolepka** Pro snímač IC karet. Pracovní frekvence: 13,56 MHz Rozměry: 25 × 25 × 2 mm Typové číslo: 51022S-02		2TMA210010N0035	1
	2TMA130160N0009	**Karta identifikační** Pro snímač IC karet. Pracovní frekvence: 13,56 MHz Rozměry (v × š): 54 × 85 mm Typové číslo: 83173-500		2TMA020180H0006	1
	2TMA130160H0001 2TMA130160H0009 2TMA210160B0002	**Samostatný modul klávesnice, ušlechtilá ocel (135 mm*)** Modul klávesnice pro samostatnou instalaci s rámečkem. Zadáním 3- až 8místného číselného kódu lze ovládat relé spínacího modulu M2305-02. Pro kompletaci je nutná instalační krabice 1/1. Rozměry (v × š × h): 139 × 135 × 29 mm Stupeň krytí: IP 54 Pracovní teploty: –40 až +55 °C Typové číslo: M2700KP-S		2TMA200160X0005	1

Poznámky:
* 135 mm ... Modernizovaná platforma s menší vestavnou hloubkou funkčních modulů.

Domovní audio a videotelefony ABB-Welcome Midi

Kryty VIDEO tabel – 135 mm

Pro přístroje	Název	Barva	Objednací číslo	Jednot. bal. ks	
Pro design	**Technické údaje**		**Kompletnost**		
2TMA130160H0003 2TMA130160H0011 2TMA130160B0019 2TMA200160N0043 2TMA130160N0001 2TMA130160N0002 2TMA210160A0009	**Kryt VIDEO tabla, velikost 1/3 (135 mm*), eloxovaný hliník** Kryt tlačítkového tabla pro modul hlasový/kamerový, velikost 1/3, eloxovaný hliník. Pro umístění 3 funkčních modulů v 1 sloupci. Rozměry (v × š × h): 277 × 135 × 18 mm Stupeň krytí: IP 54 Pracovní teploty: –40 až +55 °C Typové číslo: 41383CF-A		2TMA200160A0003	1	
2TMA130160H0003 2TMA130160H0011 2TMA130160B0019 2TMA200160N0043 2TMA130160N0001 2TMA130160N0002 2TMA210160A0009	**Kryt VIDEO tabla, velikost 1/3 (135 mm*), ušlechtilá ocel** Kryt tlačítkového tabla pro modul hlasový/kamerový, velikost 1/3, ušlechtilá ocel. Pro umístění 3 funkčních modulů v 1 sloupci. Rozměry (v × š × h): 277 × 135 × 18 mm Stupeň krytí: IP 54 Pracovní teploty: –40 až +55 °C Typové číslo: 41383CF-S		2TMA130160X0004	1	
2TMA130160H0003 2TMA130160H0011 2TMA130160B0019 2TMA200160N0043 2TMA130160N0001 2TMA130160N0002 2TMA210160A0009	**Kryt VIDEO tabla, velikost 1/3 (135 mm*), antracit** Kryt tlačítkového tabla pro modul hlasový/kamerový, velikost 1/3, antracit (RAL7016). Pro umístění 3 funkčních modulů v 1 sloupci. Rozměry (v × š × h): 277 × 135 × 18 mm Stupeň krytí: IP 54 Pracovní teploty: –40 až +55 °C Typové číslo: 41383CF-B		N 2TMA220161B1004	1	
2TMA130160H0004 2TMA130160H0012 2TMA130160B0020 2TMA200160N0043 2TMA130160N0001 2TMA130160N0002 2TMA210160A0009 2TMA130160N0009 2TMA130160N0010	**Kryt VIDEO tabla, velikost 1/4 (135 mm*), eloxovaný hliník** Kryt tlačítkového tabla pro modul hlasový/kamerový, velikost 1/4, eloxovaný hliník. Pro umístění 4 funkčních modulů v 1 sloupci. Rozměry (v × š × h): 349 × 135 × 18 mm Stupeň krytí: IP 54 Pracovní teploty: –40 až +55 °C Typové číslo: 41384CF-A		2TMA200160A0005	1	
2TMA130160H0004 2TMA130160H0012 2TMA130160B0020 2TMA200160N0043 2TMA130160N0001 2TMA130160N0002 2TMA210160A0009 2TMA130160N0009 2TMA130160N0010	**Kryt VIDEO tabla, velikost 1/4 (135 mm*), ušlechtilá ocel** Kryt tlačítkového tabla pro modul hlasový/kamerový, velikost 1/4, ušlechtilá ocel. Pro umístění 4 funkčních modulů v 1 sloupci. Rozměry (v × š × h): 349 × 135 × 18 mm Stupeň krytí: IP 54 Pracovní teploty: –40 až +55 °C Typové číslo: 41384CF-S		2TMA130160X0005	1	
2TMA130160H0004 2TMA130160H0012 2TMA130160B0020 2TMA200160N0043 2TMA130160N0001 2TMA130160N0002 2TMA210160A0009 2TMA130160N0009 2TMA130160N0010	**Kryt VIDEO tabla, velikost 1/4 (135 mm*), antracit** Kryt tlačítkového tabla pro modul hlasový/kamerový, velikost 1/4, antracit (RAL7016). Pro umístění 4 funkčních modulů v 1 sloupci. Rozměry (v × š × h): 349 × 135 × 18 mm Stupeň krytí: IP 54 Pracovní teploty: –40 až +55 °C Typové číslo: 41384CF-B		N 2TMA220161B1005	1	
2TMA130160H0005 2TMA130160H0013 2TMA130160B0021 2TMA200160N0043 2TMA130160N0001 2TMA130160N0002 2TMA210160A0009 2TMA130160N0009 2TMA130160N0010	**Kryt VIDEO tabla, velikost 1/5 (135 mm*), eloxovaný hliník** Kryt tlačítkového tabla pro modul hlasový/kamerový, velikost 1/5, eloxovaný hliník. Pro umístění 5 funkčních modulů v 1 sloupci. Rozměry (v × š × h): 420 × 135 × 18 mm Stupeň krytí: IP 54 Pracovní teploty: –40 až +55 °C Typové číslo: 41385CF-A		2TMA200160A0007	1	

Poznámky:
* 135 mm ... Modernizovaná platforma s menší vestavnou hloubkou funkčních modulů.
N Novinka

Domovní audio a videotelefony ABB-Welcome Midi

Kryty VIDEO tabel – 135 mm • Kryty AUDIO tabel – 135 mm

	Pro přístroje	Název	Barva	Objednací číslo	Jednot. bal. ks
	Pro design	**Technické údaje**		**Kompletnost**	
	2TMA130160H0005 2TMA130160H0013 2TMA130160B0021 2TMA200160N0043 2TMA130160N0001 2TMA130160N0002 2TMA210160A0009 2TMA130160N0009 2TMA130160N0010	**Kryt VIDEO tabla, velikost 1/5 (135 mm*), ušlechtilá ocel** Kryt tlačítkového tabla pro modul hlasový/kamerový, velikost 1/5, ušlechtilá ocel. Pro umístění 5 funkčních modulů v 1 sloupci. Rozměry (v × š × h): 420 × 135 × 18 mm Stupeň krytí: IP 54 Pracovní teploty: –40 až +55 °C Typové číslo: 41385CF-S		2TMA130160X0006	1
	2TMA130160H0005 2TMA130160H0013 2TMA130160B0021 2TMA200160N0043 2TMA130160N0001 2TMA130160N0002 2TMA210160A0009 2TMA130160N0009 2TMA130160N0010	**Kryt VIDEO tabla, velikost 1/5 (135 mm*), antracit** Kryt tlačítkového tabla pro modul hlasový/kamerový, velikost 1/5, antracit (RAL7016). Pro umístění 5 funkčních modulů v 1 sloupci. Rozměry (v × š × h): 420 × 135 × 18 mm Stupeň krytí: IP 54 Pracovní teploty: –40 až +55 °C Typové číslo: 41385CF-B	N	2TMA220161B1006	1
	2TMA130160H0006 2TMA130160H0014 2TMA130160B0022 2TMA200160N0043 2TMA130160N0001 2TMA130160N0002 2TMA210160A0009 2TMA130160N0009 2TMA130160N0010	**Kryt VIDEO tabla, velikost 2/3 (135 mm*), eloxovaný hliník** Kryt tlačítkového tabla pro modul hlasový/kamerový, velikost 2/3, eloxovaný hliník. Pro umístění 6 funkčních modulů ve 2 sloupcích. Rozměry (v × š × h): 277 × 235 × 18 mm Stupeň krytí: IP 54 Pracovní teploty: –40 až +55 °C Typové číslo: 41386CF-A		2TMA200160A0009	1
	2TMA130160H0006 2TMA130160H0014 2TMA130160B0022 2TMA200160N0043 2TMA130160N0001 2TMA130160N0002 2TMA210160A0009 2TMA130160N0009 2TMA130160N0010	**Kryt VIDEO tabla, velikost 2/3 (135 mm*), ušlechtilá ocel** Kryt tlačítkového tabla pro modul hlasový/kamerový, velikost 2/3, ušlechtilá ocel. Pro umístění 6 funkčních modulů ve 2 sloupcích. Rozměry (v × š × h): 277 × 235 × 18 mm Stupeň krytí: IP 54 Pracovní teploty: –40 až +55 °C Typové číslo: 41386CF-S		2TMA130160X0007	1
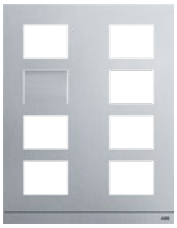	2TMA130160H0004 2TMA130160B0124 2TMA200160N0043 2TMA130160N0001 2TMA130160N0002 2TMA210160A0009 2TMA130160N0009 2TMA130160N0010	**Kryt VIDEO tabla, velikost 2/4 (135 mm*), eloxovaný hliník** Kryt tlačítkového tabla pro modul hlasový/kamerový, velikost 2/4, eloxovaný hliník. Pro umístění 8 funkčních modulů ve 2 sloupcích. Kryt 2/4 se umísťuje do 2 zapuštěných instalačních krabic 41384F-H (velikost 1/4) spojené sadou 51381J (spojovací sada je součástí balení krytu). Rozměry (v × š × h): 349 × 271 × 18 mm Stupeň krytí: IP 54 Pracovní teploty: –40 až +55 °C Typové číslo: 41388CF-A	N	2TMA220161A0010	1
	2TMA130160H0005 2TMA130160B0124 2TMA200160N0043 2TMA130160N0001 2TMA130160N0002 2TMA210160A0009 2TMA130160N0009 2TMA130160N0010	**Kryt VIDEO tabla, velikost 2/5 (135 mm*), eloxovaný hliník** Kryt tlačítkového tabla pro modul hlasový/kamerový, velikost 2/5, eloxovaný hliník. Pro umístění 10 funkčních modulů ve 2 sloupcích. Kryt 2/5 se umísťuje do 2 zapuštěných instalačních krabic 41385F-H (velikost 1/5) spojené sadou 51381J (spojovací sada je součástí balení krytu). Rozměry (v × š × h): 421 × 271 × 18 mm Stupeň krytí: IP 54 Pracovní teploty: –40 až +55 °C Typové číslo: 413810CF-A	N	2TMA220161A0011	1
	2TMA130160H0001 2TMA130160H0009 2TMA130160B0017 2TMA210010A0002 2TMA210010A0003	**Kryt AUDIO tabla, velikost 1/1 (135 mm*), eloxovaný hliník** Pro umístění 1 funkčního modulu, eloxovaný hliník. Rozměry (v × š × h): 139 × 135 × 20 mm Stupeň krytí: IP 54 Pracovní teploty: –40 až +55 °C Typové číslo: 41391CF-A		2TMA220160A0003	1

Poznámky:
* 135 mm ... Modernizovaná platforma s menší vestavnou hloubkou funkčních modulů.
N Novinka

Domovní audio a videotelefony ABB-Welcome Midi

Kryty AUDIO tabel – 135 mm

Pro přístroje	Název	Barva	Objednací číslo	Jednot. bal. ks	
Pro design	**Technické údaje**		**Kompletnost**		
2TMA130160H0002 2TMA130160H0010 2TMA130160B0018 2TMA200160A0001 2TMA210010A0001 2TMA210010A0002 2TMA210010A0003 2TMA130160N0001 2TMA130160N0002 2TMA210160A0009	**Kryt AUDIO tabla, velikost 1/2 (135 mm*), eloxovaný hliník** Pro umístění 2 funkčních modulů v 1 sloupci, eloxovaný hliník. Rozměry (v × š × h): 205 × 135 × 20 mm Stupeň krytí: IP 54 Pracovní teploty: –40 až +55 °C Typové číslo: 41392CF-A		2TMA200160A0011	1	
2TMA130160H0002 2TMA130160H0010 2TMA130160B0018 2TMA220161B1007 2TMA210010A0001 2TMA210010A0002 2TMA210010A0003 2TMA130160N0001 2TMA130160N0002 2TMA210160A0009	**Kryt AUDIO tabla, velikost 1/2 (135 mm*), antracit** Pro umístění 2 funkčních modulů v 1 sloupci, antracit (RAL7016). Rozměry (v × š × h): 205 × 135 × 20 mm Stupeň krytí: IP 54 Pracovní teploty: –40 až +55 °C Typové číslo: 41392CF-B		N 2TMA220161B1001	1	
2TMA130160H0003 2TMA130160H0011 2TMA130160B0019 2TMA200160A0001 2TMA210010A0001 2TMA210010A0002 2TMA210010A0003 2TMA130160N0001 2TMA130160N0002 2TMA210160A0009	**Kryt AUDIO tabla, velikost 1/3 (135 mm*), eloxovaný hliník** Pro umístění 3 funkčních modulů v 1 sloupci, eloxovaný hliník. Rozměry (v × š × h): 277 × 135 × 20 mm Stupeň krytí: IP 54 Pracovní teploty: –40 až +55 °C Typové číslo: 41393CF-A		2TMA200160A0013	1	
2TMA130160H0003 2TMA130160H0011 2TMA130160B0019 2TMA200160A0001 2TMA210010A0001 2TMA210010A0002 2TMA210010A0003 2TMA130160N0001 2TMA130160N0002 2TMA210160A0009	**Kryt AUDIO tabla, velikost 1/3 (135 mm*), ušlechtilá ocel** Pro umístění 3 funkčních modulů v 1 sloupci, ušlechtilá ocel. Rozměry (v × š × h): 277 × 135 × 20 mm Stupeň krytí: IP 54 Pracovní teploty: –40 až +55 °C Typové číslo: 41393CF-S		2TMA130160X0060	1	
2TMA130160H0003 2TMA130160H0011 2TMA130160B0019 2TMA220161B1007 2TMA210010A0001 2TMA210010A0002 2TMA210010A0003 2TMA130160N0001 2TMA130160N0002 2TMA210160A0009	**Kryt AUDIO tabla, velikost 1/3 (135 mm*), antracit** Pro umístění 3 funkčních modulů v 1 sloupci, antracit (RAL7016). Rozměry (v × š × h): 277 × 135 × 20 mm Stupeň krytí: IP 54 Pracovní teploty: –40 až +55 °C Typové číslo: 41393CF-B		N 2TMA220161B1002	1	
2TMA130160H0004 2TMA130160H0012 2TMA130160B0020 2TMA200160A0001 2TMA210010A0001 2TMA210010A0002 2TMA210010A0003 2TMA130160N0001 2TMA130160N0002 2TMA210160A0009	**Kryt AUDIO tabla, velikost 1/4 (135 mm*), eloxovaný hliník** Pro umístění 4 funkčních modulů v 1 sloupci, eloxovaný hliník. Rozměry (v × š × h): 349 × 135 × 20 mm Stupeň krytí: IP 54 Pracovní teploty: –40 až +55 °C Typové číslo: 41394CF-A		2TMA200160A0015	1	
2TMA130160H0004 2TMA130160H0012 2TMA130160B0020 2TMA200160A0001 2TMA210010A0001 2TMA210010A0002 2TMA210010A0003 2TMA130160N0001 2TMA130160N0002 2TMA210160A0009	**Kryt AUDIO tabla, velikost 1/4 (135 mm*), ušlechtilá ocel** Pro umístění 4 funkčních modulů v 1 sloupci, ušlechtilá ocel. Rozměry (v × š × h): 349 × 135 × 20 mm Stupeň krytí: IP 54 Pracovní teploty: –40 až +55 °C Typové číslo: 41394CF-S		2TMA130160X0064	1	

Poznámky:
* 135 mm ... Modernizovaná platforma s menší vestavnou hloubkou funkčních modulů.
N Novinka

Domovní audio a videotelefony ABB-Welcome Midi

Kryty AUDIO tabel – 135 mm • Instalační krabice pro VIDEO/AUDIO tabla – 135 mm

	Pro přístroje	Název	Barva	Objednací číslo	Jednot. bal. ks
	Pro design	**Technické údaje**		**Kompletnost**	
	2TMA130160H0004 2TMA130160H0012 2TMA130160B0020 2TMA220161B1007 2TMA210010A0001 2TMA210010A0002 2TMA210010A0003 2TMA130160N0001 2TMA130160N0002 2TMA210160A0009	**Kryt AUDIO tabla, velikost 1/4 (135 mm*), antracit** Pro umístění 4 funkčních modulů v 1 sloupci, antracit (RAL7016). Rozměry (v × š × h): 349 × 135 × 20 mm Stupeň krytí: IP 54 Pracovní teploty: –40 až +55 °C Typové číslo: 41394CF-B		N 2TMA220161B1003	1
	2TMA130160H0005 2TMA130160H0013 2TMA130160B0021 2TMA200160A0001 2TMA210010A0001 2TMA210010A0002 2TMA210010A0003 2TMA130160N0001 2TMA130160N0002 2TMA210160A0009	**Kryt AUDIO tabla, velikost 1/5 (135 mm*), eloxovaný hliník** Pro umístění 5 funkčních modulů v 1 sloupci, eloxovaný hliník. Rozměry (v × š × h): 421 × 135 × 20 mm Stupeň krytí: IP 54 Pracovní teploty: –40 až +55 °C Typové číslo: 41395CF-A		2TMA200160A0017	1
	2TMA130160H0006 2TMA130160H0014 2TMA130160B0022 2TMA200160A0001 2TMA210010A0002 2TMA130160N0001 2TMA130160N0002 2TMA210160A0009 2TMA130160N0009 2TMA130160N0010	**Kryt AUDIO tabla, velikost 2/3 (135 mm*), eloxovaný hliník** Pro umístění 6 funkčních modulů ve 2 sloupcích, eloxovaný hliník. Rozměry (v × š × h): 277 × 235 × 20 mm Stupeň krytí: IP 54 Pracovní teploty: –40 až +55 °C Typové číslo: 41396CF-A		2TMA200160A0019	1
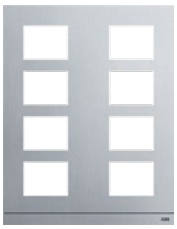	2TMA130160H0004 2TMA130160B0124 2TMA200160A0001 2TMA210010A0001 2TMA210010A0002 2TMA210010A0003 2TMA130160N0001 2TMA130160N0002 2TMA210160A0009	**Kryt AUDIO tabla, velikost 2/4 (135 mm*), eloxovaný hliník** Pro umístění 8 funkčních modulů ve 2 sloupcích. Kryt 2/4 se umísťuje do 2 zapuštěných instalačních krabic 41384F-H (velikost 1/4) spojené sadou 51381J (spojovací sada je součástí balení krytu). Rozměry (v × š × h): 349 × 271 × 18 mm Stupeň krytí: IP 54 Pracovní teploty: –40 až +55 °C Typové číslo: 41398CF-A		N 2TMA220161A0008	1
	2TMA130160H0005 2TMA130160B0124 2TMA200160A0001 2TMA210010A0001 2TMA210010A0002 2TMA210010A0003 2TMA130160N0001 2TMA130160N0002 2TMA210160A0009	**Kryt AUDIO tabla, velikost 2/5 (135 mm*), eloxovaný hliník** Pro umístění 10 funkčních modulů ve 2 sloupcích. Kryt 2/5 se umísťuje do 2 zapuštěných instalačních krabic 41385F-H (velikost 1/5) spojené sadou 51381J (spojovací sada je součástí balení krytu). Rozměry (v × š × h): 421 × 271 × 18 mm Stupeň krytí: IP 54 Pracovní teploty: –40 až +55 °C Typové číslo: 413910CF-A		N 2TMA220161A0009	1
	2TMA130160H0001	**Krabice předinstalační, velikost 1/1 (135 mm*)** Volitelné příslušenství – pro instalaci tlačítkového tabla není nutné. Krabice před instalací tlačítkového tabla pod omítku, velikost 1/1. Pro následné vsazení instalační krabice pod omítku velikosti 1/1. Rozměry (v × š × h): 133 × 124 × 65 mm Pracovní teploty: –40 až +55 °C Typové číslo: 41381PB		2TMA130160B0017	1
	2TMA130160H0002	**Krabice předinstalační, velikost 1/2 (135 mm*)** Volitelné příslušenství – pro instalaci tlačítkového tabla není nutné. Krabice před instalací tlačítkového tabla pod omítku, velikost 1/2. Pro následné vsazení instalační krabice pod omítku velikosti 1/2. Rozměry (v × š × h): 199 × 124 × 65 mm Pracovní teploty: –40 až +55 °C Typové číslo: 41382PB		2TMA130160B0018	1

Poznámky:
* 135 mm ... Modernizovaná platforma s menší vestavnou hloubkou funkčních modulů.
N Novinka

Domovní audio a videotelefony ABB-Welcome Midi

Instalační krabice pro VIDEO/AUDIO tabla – 135 mm

Pro přístroje/kryty	Název	Barva	Objednací číslo	Jednot. bal. ks	
Pro design	**Technické údaje**		**Kompletnost**		
2TMA130160H0003	**Krabice předinstalační, velikost 1/3 (135 mm*)** Volitelné příslušenství – pro instalaci tlačítkového tabla není nutné. Krabice před instalací tlačítkového tabla pod omítku, velikost 1/3. Pro následné vsazení instalační krabice pod omítku velikosti 1/3. Rozměry (v × š × h): 271 × 124 × 65 mm Pracovní teploty: –40 až +55 °C Typové číslo: 41383PB		2TMA130160B0019	1	
2TMA130160H0004	**Krabice předinstalační, velikost 1/4 (135 mm*)** Volitelné příslušenství – pro instalaci tlačítkového tabla není nutné. Krabice před instalací tlačítkového tabla pod omítku, velikost 1/4. Pro následné vsazení instalační krabice pod omítku velikosti 1/4. Rozměry (v × š × h): 347 × 124 × 65 mm Pracovní teploty: –40 až +55 °C Typové číslo: 41384PB		2TMA130160B0020	1	
2TMA130160H0005	**Krabice předinstalační, velikost 1/5 (135 mm*)** Volitelné příslušenství – pro instalaci tlačítkového tabla není nutné. Krabice před instalací tlačítkového tabla pod omítku, velikost 1/5. Pro následné vsazení instalační krabice pod omítku velikosti 1/5. Rozměry (v × š × h): 415 × 124 × 65 mm Pracovní teploty: –40 až +55 °C Typové číslo: 41385PB		2TMA130160B0021	1	
2TMA130160H0006	**Krabice předinstalační, velikost 2/3 (135 mm*)** Volitelné příslušenství – pro instalaci tlačítkového tabla není nutné. Krabice před instalací tlačítkového tabla pod omítku, velikost 2/3. Pro následné vsazení instalační krabice pod omítku velikosti 2/3. Rozměry (v × š × h): 271 × 224 × 65 mm Pracovní teploty: –40 až +55 °C Typové číslo: 41386PB		2TMA130160B0022	1	
2TMA220160A0003 2TMA130160B0017 2TMA130160A0001	**Krabice instalační, zapuštěná, velikost 1/1 (135 mm*)** Pro montáž krytu tlačítkového tabla, velikost 1/1 pod omítku. Rozměry (v × š × h): 137 × 133 × 52 mm Stupeň krytí: IP 54 Pracovní teploty: –40 až +55 °C Typové číslo: 41381F-H		2TMA130160H0001	1	
2TMA200160A0011 2TMA130160B0018 2TMA130160A0001	**Krabice instalační, zapuštěná, velikost 1/2 (135 mm*)** Pro montáž krytu tlačítkového tabla, velikost 1/2 pod omítku. Rozměry (v × š × h): 203 × 133 × 52 mm Stupeň krytí: IP 54 Pracovní teploty: –40 až +55 °C Typové číslo: 41382F-H		2TMA130160H0002	1	
2TMA200160A0003 2TMA130160X0004 2TMA200160A0013 2TMA130160X0060 2TMA130160B0019 2TMA130160A0001	**Krabice instalační, zapuštěná, velikost 1/3 (135 mm*)** Pro montáž krytu tlačítkového tabla, velikost 1/3 pod omítku. Rozměry (v × š × h): 275 × 133 × 52 mm Stupeň krytí: IP 54 Pracovní teploty: –40 až +55 °C Typové číslo: 41383F-H		2TMA130160H0003	1	

Poznámky:
* 135 mm ... Modernizovaná platforma s menší vestavnou hloubkou funkčních modulů.

Domovní audio a videotelefony ABB-Welcome Midi

Instalační krabice pro VIDEO/AUDIO tabla – 135 mm

	Pro kryty	Název	Barva	Objednací číslo	Jednot. bal. ks
	Pro design	**Technické údaje**		**Kompletnost**	
	2TMA200160A0005 2TMA130160X0005 2TMA200160A0015 2TMA130160X0064 2TMA130160B0020 2TMA130160A0001	**Krabice instalační, zapuštěná, velikost 1/4 (135 mm*)** Pro montáž krytu tlačítkového tabla, velikost 1/4 pod omítku. Rozměry (v × š × h): 347 × 133 × 52 mm Stupeň krytí: IP 54 Pracovní teploty: –40 až +55 °C Typové číslo: 41384F-H		2TMA130160H0004	1
	2TMA200160A0007 2TMA130160X0006 2TMA200160A0017 2TMA130160B0021 2TMA130160A0001	**Krabice instalační, zapuštěná, velikost 1/5 (135 mm*)** Pro montáž krytu tlačítkového tabla, velikost 1/5 pod omítku. Rozměry (v × š × h): 419 × 133 × 52 mm Stupeň krytí: IP 54 Pracovní teploty: –40 až +55 °C Typové číslo: 41385F-H		2TMA130160H0005	1
	2TMA200160A0009 2TMA130160X0007 2TMA200160A0019 2TMA130160B0022 2TMA130160A0002	**Krabice instalační, zapuštěná, velikost 2/3 (135 mm*)** Pro montáž krytu tlačítkového tabla, velikost 2/3 pod omítku. Rozměry (v × š × h): 275 × 233 × 52 mm Stupeň krytí: IP 54 Pracovní teploty: –40 až +55 °C Typové číslo: 41386F-H		2TMA130160H0006	1
	2TMA220160A0003 2TMA130160A0009	**Krabice instalační, povrchová, velikost 1/1 (135 mm*)** Pro montáž krytu tlačítkového tabla, velikost 1/1 na omítku. Rozměry (v × š × h): 137 × 133 × 32 mm Stupeň krytí: IP 54 Pracovní teploty: –40 až +55 °C Typové číslo: 41381S-H	Ⓥ	2TMA130160H0009	1
	2TMA200160A0011 2TMA130160A0009	**Krabice instalační, povrchová, velikost 1/2 (135 mm*)** Pro montáž krytu tlačítkového tabla, velikost 1/2 na omítku. Rozměry (v × š × h): 203 × 133 × 32 mm Stupeň krytí: IP 54 Pracovní teploty: –40 až +55 °C Typové číslo: 41382S-H	Ⓥ	2TMA130160H0010	1
	2TMA200160A0003 2TMA130160X0004 2TMA200160A0013 2TMA130160X0060 2TMA130160A0009	**Krabice instalační, povrchová, velikost 1/3 (135 mm*)** Pro montáž krytu tlačítkového tabla, velikost 1/3 na omítku. Rozměry (v × š × h): 275 × 133 × 32 mm Stupeň krytí: IP 54 Pracovní teploty: –40 až +55 °C Typové číslo: 41383S-H	Ⓥ	2TMA130160H0011	1
	2TMA200160A0005 2TMA130160X0005 2TMA200160A0015 2TMA130160X0064 2TMA130160A0009	**Krabice instalační, povrchová, velikost 1/4 (135 mm*)** Pro montáž krytu tlačítkového tabla, velikost 1/4 na omítku. Rozměry (v × š × h): 347 × 133 × 32 mm Stupeň krytí: IP 54 Pracovní teploty: –40 až +55 °C Typové číslo: 41384S-H	Ⓥ	2TMA130160H0012	1

Poznámky:
* 135 mm ... Modernizovaná platforma s menší vestavnou hloubkou funkčních modulů.
Ⓥ Výběh – v období po 1. 3. 2024 již produkt nemusí být dostupný.

Domovní audio a videotelefony ABB-Welcome Midi

Instalační krabice a krycí stříšky pro VIDEO/AUDIO tabla – 135 mm

Pro kryty/přístroje	Název	Barva	Objednací číslo	Jednot. bal. ks	
Pro design	**Technické údaje**		**Kompletnost**		
2TMA200160A0007 2TMA130160X0006 2TMA200160A0017 2TMA130160A0009	**Krabice instalační, povrchová, velikost 1/5 (135 mm*)** Pro montáž krytu tlačítkového tabla, velikost 1/5 na omítku. Rozměry (v × š × h): 419 × 133 × 32 mm Stupeň krytí: IP 54 Pracovní teploty: –40 až +55 °C Typové číslo: 41385S-H		Ⓥ 2TMA130160H0013	1	
2TMA200160A0009 2TMA130160X0007 2TMA200160A0019 2TMA130160A0010	**Krabice instalační, povrchová, velikost 2/3 (135 mm*)** Pro montáž krytu tlačítkového tabla, velikost 2/3 na omítku. Rozměry (v × š × h): 275 × 233 × 32 mm Stupeň krytí: IP 54 Pracovní teploty: –40 až +55 °C Typové číslo: 41386S-H		Ⓥ 2TMA130160H0014	1	
2TMA130160H0009 2TMA130160H0010 2TMA130160H0011 2TMA130160H0012 2TMA130160H0013	**Stříška krycí, velikost 1/x, povrchová montáž (135 mm*)** Pro instalaci tlačítkového tabla velikosti 1/x, nutné objednat instalační krabici na omítku v příslušné velikosti. Rozměry (v × š × h): 98 × 143 × 68 mm Stupeň krytí: IP 54 Pracovní teploty: –40 až +55 °C Typové číslo: 41383RH		Ⓥ 2TMA130160A0009	1	
2TMA130160H0014	**Stříška krycí, velikost 2/x, povrchová montáž (135 mm*)** Pro instalaci tlačítkového tabla velikosti 2/3, nutné objednat instalační krabici na omítku v příslušné velikosti. Rozměry (v × š × h): 98 × 243 × 68 mm Stupeň krytí: IP 54 Pracovní teploty: –40 až +55 °C Typové číslo: 41384RH		Ⓥ 2TMA130160A0010	1	
2TMA130160H0001 2TMA130160H0002 2TMA130160H0003 2TMA130160H0004 2TMA130160H0005	**Stříška krycí, velikost 1/x, zapuštěná montáž (135 mm*)** Pro instalaci tlačítkového tabla velikosti 1/x, nutné objednat instalační krabici pod omítku v příslušné velikosti. Volitelné příslušenství – pro instalaci tlačítkového tabla není nutné. Rozměry (v × š × h): 98 × 143 × 83 mm Stupeň krytí: IP 54 Pracovní teploty: –40 až +55 °C Typové číslo: 41381RH		2TMA130160A0001	1	
2TMA130160H0006	**Stříška krycí, velikost 2/x, zapuštěná montáž (135 mm*)** Pro instalaci tlačítkového tabla velikosti 2/3, nutné objednat instalační krabici pod omítku v příslušné velikosti. Volitelné příslušenství – pro instalaci tlačítkového tabla není nutné. Rozměry (v × š × h): 98 × 243 × 83 mm Stupeň krytí: IP 54 Pracovní teploty: –40 až +55 °C Typové číslo: 41382RH		2TMA130160A0002	1	
2TMA130160H0001 2TMA130160H0002 2TMA130160H0003 2TMA130160H0004 2TMA130160H0005	**Stříška krycí, velikost 3/x, zapuštěná montáž (135 mm*)** Pro instalaci tří tlačítkových tabel velikosti 1/x umístěných vedle sebe. Nutné objednat instalační krabice pod omítku v příslušné velikosti a sadu pro spojování krabic 51381J. Volitelné příslušenství – pro instalaci tlačítkového tabla není nutné. Rozměry (v × š × h): 98 × 416 × 83 mm Stupeň krytí: IP 54 Pracovní teploty: –40 až +55 °C Typové číslo: 41385RH		2TMA130160A0017	1	

Poznámky:
* 135 mm ... Modernizovaná platforma s menší vestavnou hloubkou funkčních modulů.
Ⓥ Výběh – v období po 1. 3. 2024 již produkt nemusí být dostupný.

Domovní audio a videotelefony ABB-Welcome Midi

Povětrnostní rámy pro VIDEO/AUDIO tabla – 135 mm

	Pro přístroje	Název	Barva	Objednací číslo	Jednot. bal. ks
	Pro design	**Technické údaje**		**Kompletnost**	
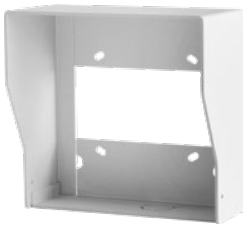	2TMA130160H0001 2TMA220160A0003	**Rám povětrnostní, velikost 1/1 (135 mm*), eloxovaný hliník** Pro instalaci tlačítkového tabla velikosti 1/1. Do rámu 1/1 se umísťuje zápustná instalační krabice 41381F-H (velikost 1/1). Výsledná montáž je díky celoobvodovému rámu povrchová. Používá se pro povrchové instalace tlačítkového tabla. Rozměry (v × š × h): 150,4 × 141 × 78,4 mm Pracovní teploty: –40 až +55 °C Typové číslo: 41021WC-A		N 2TMA220161A0001	1
	2TMA130160H0002 2TMA200160A0011	**Rám povětrnostní, velikost 1/2 (135 mm*), eloxovaný hliník** Pro instalaci tlačítkového tabla velikosti 1/2. Do rámu 1/2 se umísťuje zápustná instalační krabice 41382F-H (velikost 1/2). Výsledná montáž je díky celoobvodovému rámu povrchová. Používá se pro povrchové instalace tlačítkového tabla. Rozměry (v × š × h): 216,4 × 141 × 78,4 mm Pracovní teploty: –40 až +55 °C Typové číslo: 41022WC-A		N 2TMA220161A0002	1
	2TMA130160H0003 2TMA200160A0013 2TMA200160A0003	**Rám povětrnostní, velikost 1/3 (135 mm*), eloxovaný hliník** Pro instalaci tlačítkového tabla velikosti 1/3. Do rámu 1/3 se umísťuje zápustná instalační krabice 41383F-H (velikost 1/3). Výsledná montáž je díky celoobvodovému rámu povrchová. Používá se pro povrchové instalace tlačítkového tabla. Rozměry (v × š × h): 288,4 × 141 × 78,4 mm Pracovní teploty: –40 až +55 °C Typové číslo: 41023WC-A		N 2TMA220161A0003	1
	2TMA130160H0004 2TMA200160A0015 2TMA200160A0005	**Rám povětrnostní, velikost 1/4 (135 mm*), eloxovaný hliník** Pro instalaci tlačítkového tabla velikosti 1/4. Do rámu 1/4 se umísťuje zápustná instalační krabice 41384F-H (velikost 1/4). Výsledná montáž je díky celoobvodovému rámu povrchová. Používá se pro povrchové instalace tlačítkového tabla. Rozměry (v × š × h): 360,4 × 141 × 78,4 mm Pracovní teploty: –40 až +55 °C Typové číslo: 41024WC-A		N 2TMA220161A0004	1
	2TMA130160H0005 2TMA200160A0017 2TMA200160A0007	**Rám povětrnostní, velikost 1/5 (135 mm*), eloxovaný hliník** Pro instalaci tlačítkového tabla velikosti 1/5. Do rámu 1/5 se umísťuje zápustná instalační krabice 41385F-H (velikost 1/5). Výsledná montáž je díky celoobvodovému rámu povrchová. Používá se pro povrchové instalace tlačítkového tabla. Rozměry (v × š × h): 432,4 × 141 × 78,4 mm Pracovní teploty: –40 až +55 °C Typové číslo: 41028WC-A		N 2TMA220161A0005	1
	2TMA130160H0006 2TMA200160A0019 2TMA200160A0009	**Rám povětrnostní, velikost 2/3 (135 mm*), eloxovaný hliník** Pro instalaci tlačítkového tabla velikosti 2/3. Do rámu 2/3 se umísťuje zápustná instalační krabice 41386F-H (velikost 2/3). Výsledná montáž je díky celoobvodovému rámu povrchová. Používá se pro povrchové instalace tlačítkového tabla. Rozměry (v × š × h): 288,4 × 241 × 78,4 mm Pracovní teploty: –40 až +55 °C Typové číslo: 41025WC-A		N 2TMA220161A0006	1
	2TMA130160H0004 2TMA200160A0015 2TMA200160A0005	**Rám povětrnostní, velikost 2/4 (135 mm*), eloxovaný hliník** Pro instalaci tlačítkového tabla velikosti 2/4. Do rámu 2/4 se umísťují 2 zápustné instalační krabice 41384F-H (velikost 1/4) spojené sadou 51381J. Výsledná montáž je díky celoobvodovému rámu povrchová. Používá se pro povrchové instalace tlačítkového tabla. Rozměry (v × š × h): 360,4 × 277 × 78,4 mm Pracovní teploty: –40 až +55 °C Typové číslo: 41026WC-A		N 2TMA220161A0007	1

Poznámky:
* 135 mm ... Modernizovaná platforma s menší vestavnou hloubkou funkčních modulů.
N Novinka

Domovní audio a videotelefony ABB-Welcome Midi

Příslušenství – 135 mm

Pro přístroje	Název	Barva	Objednací číslo	Jednot. bal. ks	
Pro design	**Technické údaje**		**Kompletnost**		
2TMA200160A0013 2TMA130160X0060 2TMA200160A0015 2TMA130160X0064 2TMA200160A0017	**Sada spojovací (135 mm*)** Pro spojení instalačních krabic pod omítku (velikosti 1/3; 1/4; 1/5). Obsah balení: propojovací konektor 2 ks, spojovací materiál, gumové rozporky 4 ks (Jedna sada je pro spojení 2 krabic) Typové číslo: 51381J		2TMA130160B0124	1	
2TMA200160A0003 2TMA130160X0004 2TMA200160A0005 2TMA130160X0005 2TMA200160A0007 2TMA130160X0006 2TMA200160A0009 2TMA130160X0007 2TMA220160A0003 2TMA200160A0011	**Demontážní klíč (135 mm*)** Náhradní demontážní klíč pro demontáž krytu venkovního tabla (135 mm*). Typové číslo: 51381MT		2TMA130160B0025	1	
2TMA200160A0003 2TMA200160A0005 2TMA200160A0007 2TMA220160A0003 2TMA200160A0011 2TMA200160A0013 2TMA200160A0015 2TMA200160A0017	**Koncová lišta 1/x (135 mm*), eloxovaný hliník** Náhradní koncová lišta pro zakrytí spodní části tabla, eloxovaný hliník. Pasuje na kryty AUDIO/VIDEO tabel velikostí 1/1; 1/2; 1/3; 1/4; 1/5. Rozměry (v × š × h): 19 × 135 × 16 mm Pracovní teploty: –40 až +55 °C Typové číslo: 51381EP-A		2TMA200160A0021	1	
2TMA130160X0004 2TMA130160X0005 2TMA130160X0006 2TMA130160X0060 2TMA130160X0064	**Koncová lišta 1/x (135 mm*), ušlechtilá ocel** Náhradní koncová lišta pro zakrytí spodní části tabla, ušlechtilá ocel. Pasuje na kryty AUDIO/VIDEO tabel velikostí 1/1; 1/2; 1/3; 1/4; 1/5. Rozměry (v × š × h): 19 × 135 × 16 mm Pracovní teploty: –40 až +55 °C Typové číslo: 51381EP-S		2TMA130160X0002	1	
2TMA200160A0009 2TMA200160A0019	**Koncová lišta 2/x (135 mm*), eloxovaný hliník** Náhradní koncová lišta pro zakrytí spodní části tabla, eloxovaný hliník. Pasuje na kryty AUDIO/VIDEO tabel velikosti 2/3. Rozměry (v × š × h): 19 × 235 × 16 mm Pracovní teploty: –40 až +55 °C Typové číslo: 51382EP-A		2TMA200160A0023	1	
2TMA130160X0007	**Koncová lišta 2/x (135 mm*), ušlechtilá ocel** Náhradní koncová lišta pro zakrytí spodní části tabla, ušlechtilá ocel. Pasuje na kryty AUDIO/VIDEO tabel velikosti 2/3. Rozměry (v × š × h): 19 × 235 × 16 mm Pracovní teploty: –40 až +55 °C Typové číslo: 51382EP-S		2TMA130160X0003	1	

Poznámky:
* 135 mm ... Modernizovaná platforma s menší vestavnou hloubkou funkčních modulů.

Domovní audio a videotelefony ABB-Welcome Midi

Videotelefony

	Pro přístroje	Název	Barva	Objednací číslo	Jednot. bal. ks
	Pro design	**Technické údaje**		**Kompletnost**	
		**Videotelefon domovní 4,3" Wi-Fi, nástěnný** Barevný 4,3" displej. 6 dotykových ovládacích tlačítek. Rozdílná vyzvánění pro volání od venkovního panelu a zvonění u dveří. Mobilní aplikace ABB Welcome pro: – až 8 mobilních zařízení (Android, iOS) - začlenění 4,3" videotelefonu do domácí Wi-Fi sítě – nastavení 2 programovatelných tlačítek – pro vzdálené ovládání se využívá portál MyBuildings Instalace na standardní elektroinstalační krabici. 2vodičové připojení ke sběrnici. Rozměry: (v × š × h): 122 × 131 × 18 mm Stupeň krytí: IP 30 Pracovní teplota: -5 °C až +40 °C Typové číslo: M2240x-W	bílá bílá, s indukční smyčkou	2TMA220050W0022 N 2TMA220050W0024	1 1
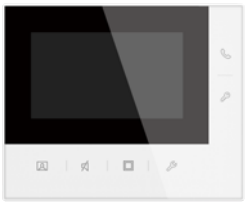		**Videotelefon domovní 4,3", nástěnný** Barevný displej 4,3" s 6 dotykovými tlačítky. Programovatelné tlačítko až 3 pro ovládací prvky (venkovní osvětlení, časové relé, 2. zámek). Interkom pro 3 vybrané účastníky. Jednoduché a intuitivní uživatelské rozhraní. Instalace na standardní elektroinstalační krabici. 2vodičové připojení ke sběrnici. Rozměry (v × š × h): 124 × 152 × 22,5 mm Stupeň krytí: IP 30 Pracovní teploty: +5 až +45 °C Typové číslo: M22481-W	bílá	N 2TMA220051W0004	1
		**Videotelefon domovní 7", nástěnný** Barevný displej 7" s OSD ovládáním (rozlišení 800 x 480). 6 dotykových ovládacích tlačítek. Až 5 virtuálních tlačítek pro volitelné nastavení (interkom, spínání druhého zámku, a dalších funkcí). Jednoduché a intuitivní uživatelské rozhraní. Instalace na standardní elektroinstalační krabici. 2vodičové připojení ke sběrnici. Rozměry (v × š × h): 137 × 184 × 19 mm Stupeň krytí: IP 30. Pracovní teploty: +5 až +45 °C Typové číslo: M22411-W		2TMA210051W0001	1
		**Videotelefon domovní 7", dotykový** Barevný dotykový 7“ displej s rozlišením 1024 × 600. 5 dotykových ovládacích tlačítek. Možnost nastavení interkomu, hlasitosti vyzvánění, vyzváněcí melodie, přesměrování hovorů, automatického odemčení. Možnost rozšíření paměti pomocí MicroSDHC karty (4 - 32 GB) **Videotelefon obsahuje v balení instalační krabici na omítku.** Při instalaci pod omítku je nutno použít instalační krabici: 2TMA130160B0133 Rozměry (v × š × h): 162,3 × 198,5 × 17 mm Stupeň krytí: IP 30 Pracovní teplota: –10 °C až +55 °C Typové číslo: M22381-x-02	bílá černá	2TMA220050W0015 2TMA220050B0008	1 1

Poznámky:
N Novinka

Domovní audio a videotelefony ABB-Welcome Midi

Videotelefony • Audiotelefony

Pro přístroje	Název	Barva	Objednací číslo	Jednot. bal. ks	
Pro design	**Technické údaje**		**Kompletnost**		
2TMA220050W0015 2TMA220050B0008 2TMA130050B0054 2TMA130050B0055 2TMA130050B0065 2TMA130050B0067 2TMA130050W0054 2TMA130050W0055 2TMA130050W0065 2TMA130050W0067	**Krabice instalační pro zapuštěnou montáž, pro dotykový videotelefon Welcome Midi 7" a dotykové panely Welcome IP 7" a 10"** Krabice instalační, zapuštěná. Pro 7" panel řady Welcome Midi (pouze M22381-W-02 a M22381-B-02) a pro 7" a 10" panel IP Touch řady Welcome IP (pro všechny typy). Rozměry (v × š × h): 145 × 194 × 55 mm Typové číslo: 42361F-02	černá	2TMA130160B0133	1	
2TMA220050W0015 2TMA220050B0008	**Náhradní krabice na omítku, pro dotykový videotelefon 7"** Rozměry (v × š × h): 157 × 193 × 13 mm Krabice na omítku je již součástí balení videotelefonu domovního hands-free 7". Typové číslo: 42381S-x-02	bílá černá	2TMA220160W0003 2TMA220160B0002	1 1	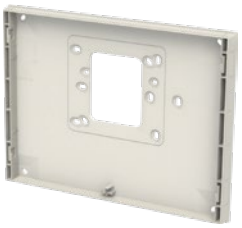
2TMA210050W0018	**Podstavec stolní pro domovní videotelefon** Rozměry (v × š × h): 125 × 107 × 134 mm Pracovní teploty: –5 až +40 °C Typové číslo: 42311D-02		2TMA210050A0002	1	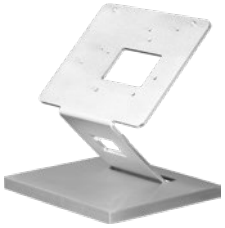
	Telefon domovní, se sluchátkem 1 tlačítko pro otevření zámku, 2 programovatelná tlačítka pro interkom v rámci jednoho bytu nebo na stanice s jinou adresou, ovládání spínacího modulu nebo otevření druhého zámku. Pět volitelných polyfonních typů vyzvánění. 3stupňové nastavení hlasitosti vyzvánění. Instalace přímo na omítku nebo na standardní instalační krabici. 2vodičové připojení ke sběrnici. Rozměry (v × š × h): 198 × 81 × 43 mm Stupeň krytí: IP 30 Pracovní teploty: +5 až +40 °C Typové číslo: M22002-W-02	bílá	2TMA210050W0001	1	
	Telefon domovní, 6tlačítkový, se sluchátkem 1 tlačítko pro otevření zámku, 5 programovatelných tlačítek pro interkom, ovládání spínacího modulu nebo otevření druhého zámku. Pět volitelných polyfonních typů vyzvánění. 3stupňové nastavení hlasitosti vyzvánění. Instalace přímo na omítku nebo na standardní instalační krabici. 2vodičové připojení ke sběrnici. Rozměry (v × š × h): 198 × 81 × 43 mm Stupeň krytí: IP 30 Pracovní teploty: +5 až +40 °C Typové číslo: M22001-W-02	bílá	2TMA210050W0003	1	

Poznámky:

Domovní audio a videotelefony ABB-Welcome Midi

Audiotelefony • Systémové přístroje

	Pro přístroje	Název	Barva	Objednací číslo	Jednot. bal. ks
	Pro design	Technické údaje		Kompletnost	
		**Telefon domovní, hands-free, nástěnný** 4 ovládací tlačítka: vyzvednutí hovoru, otevření zámku, osvětlení a „nerušit“. Nastavitelná hlasitost hovoru a hlasitost vyzvánění. Rozdílná vyzvánění pro volání od venkovního panelu a zvonění u dveří. 5 polyfonních vyzváněcích tónů. Tlačítko „Osvětlení“ může být naprogramováno na jinou funkci, například interkom pro volání na jinou stanici v rámci jednoho bytu nebo na jednu stanici s jinou adresou. Instalace přímo na omítku nebo na standardní instalační krabici. 2vodičové připojení ke sběrnici. Rozměry (v × š × h): 175 × 81 × 22 mm Stupeň krytí: IP 30 Pracovní teploty: –5 až +40 °C Typové číslo: 83210 AP-xxx-500-02	bílá černá stříbrná	2TMA210050W0016 2TMA210050B0005 2TMA210050S0004	1 1 1
		**Jednotka řídicí univerzální, řadová** Pro napájení a řízení ABB-Welcome Midi. V případě potřeby slouží jako přídavný napájecí zdroj pro větší instalace. 1 velká řídicí jednotka dokáže napájet vstupní tablo* a: – až 40× 7" videotelefonů M22411-W** – až 40× 4,3" videotelefonů M22481-W** – až 10× 4,3" Wi-Fi videotelefonů M22401-W** – až 20× 7" videotelefonů M22381-x-02** – až 40× audiotelefonů** Výstupní napětí: 28 V DC Výstupní proud: 1,2 A Celková spotřeba systému se kalkuluje dle počtu a typu připojených přístrojů, dle celkového součtu délek sběrnice. Rozměry (v × š × h): 90 × 144 × 65 mm (8 M) Stupeň krytí: IP 20 Pracovní teploty: –5 až +40 °C Typové číslo: M2300-101 230 V AC, 50 Hz		2TMA210161W0001	1
		**Jednotka řídicí univerzální mini, řadová** Pro napájení a řízení ABB-Welcome Midi. V případě potřeby slouží jako přídavný napájecí zdroj pro větší instalace. 1 malá řídicí jednotka dokáže napájet vstupní tablo* a: – až 10× 7" videotelefonů M22411-W** – až 10× 4,3" videotelefonů M22481-W** – až 28× audiotelefonů** Výstupní napětí: 28 V DC Výstupní proud: 0,65 A Celková spotřeba systému se kalkuluje dle počtu a typu připojených přístrojů, dle celkového součtu délek sběrnice. Rozměry (v × š × h): 90 × 72 × 65 mm (4 M) Stupeň krytí: IP 20 Pracovní teploty: –5 až +40 °C Typové číslo: M2301-101 230 V AC, 50 Hz		2TMA210161W0002	1
		**Rozdělovač videosignálu pro vnitřní sběrnici** Pro rozvedení videosignálu v rozšířené instalaci. 4 výstupy. Rozměry (v × š × h): 45 × 45 × 26 mm Stupeň krytí: IP 20 Pracovní teploty: –5 až +45 °C Typové číslo: M2304-02		2TMA210160B0001	1

Poznámky:
1 M = cca 18 mm
* Tlačítkové tablo s hlasovým modulem (a kamerovým modulem) a tlačítkovými moduly v odpovídajícím počtu (1 tlačítko pro 1 audio/videotelefon).
** Max. celkový součet délek sběrnice ABB-Welcome Midi pro 1 řídicí jednotku je 800 m kabeláže (při vyšším součtu délek se systém doplňuje o systémovou gateway M2302-02 a další řídicí jednotku).

Domovní audio a videotelefony ABB-Welcome Midi

Systémové přístroje

Pro přístroje	Název	Barva	Objednací číslo	Jednot. bal. ks	
Pro design	**Technické údaje**		**Kompletnost**		
	Rozdělovač videosignálu pro vnější sběrnici, řadový Pro připojení více vstupních tlačítkových tabel k systémové sběrnici. Pro 2 vstupní tabla stačí 1 rozdělovač. Pro 3 vstupní tabla jsou potřeba 2 rozdělovače. Pro 4 vstupní tabla jsou potřeba 3 rozdělovače atd. Rozměry (v × š × h): 90 × 36 × 65 mm (2 M) Stupeň krytí: IP 20 Pracovní teploty: –5 až +45 °C Typové číslo: 83325/2-500-02		2TMA210160H0004	1	
	Gateway systémová, řadová Pro oddělení podsystémů, například pro jednu budovu, která je součástí větší instalace více budov. Slouží též jako přídavný napájecí zdroj nebo linkový zesilovač pro potřeby prodloužení délky kabeláže. Výstupní napětí: 28 V DC Výstupní proud: 0,65 A Rozměry (v × š × h): 90 × 72 × 65 mm (4 M) Stupeň krytí: IP 20. Pracovní teploty: –5 až +40 °C Typové číslo: M2302-02		2TMA210160H0003	1	
	IP gateway, verze 3.0, řadová IP gateway umožní přenos komunikace z venkovní stanice (vstupního tlačítkové tabla) na váš mobilní telefon či tablet. Aplikace „ABB Welcome“ umožňuje použít smartphony nebo tablety (iOS, Android) jako bezdrátový videotelefon jak v rámci lokální Wi-Fi sítě, tak i vzdáleně přes internet. Pro Android dostupná zde: https://play.google.com/store/ Pro iOS dostupná zde: https://apps.apple.com/cz/app/ Rozhraní: RJ 45 2vodičové připojení ke sběrnici. Rozměry (v × š × h): 90 × 180 × 65 mm (10 M) Stupeň krytí: IP 20 Pracovní teploty: –5 až +45 °C Typové číslo: 83342-500-02		2TMA210160H0007	1	
	Modul spínací, vestavný 4 pracovní režimy pro spínání externího zvonku nebo houkačky, spínání světla nebo dveřního zámku, časové relé. Nastavitelný časový interval sepnutí. Rozměry (v × š × h): 51 × 51 × 29 mm Stupeň krytí: IP 20 Pracovní teploty: –5 až +45 °C Bezpotenciálový kontakt: pro spínání světla 230 V AC, 3 AX; pro spínání zámku 30 V AC/DC, 3 A Typové číslo: M2305-02		2TMA210160B0002	1	
	Rozhraní pro analogové kamery Možnost připojení až 4 analogových kamer. Montáž přímo na povrch nebo na DIN lištu pomocí adaptéru obj. č. 2TMA210160H0005. Rozměry (v × š × h): 75 × 45 × 25 mm Pracovní teploty: –5 až +40 °C Typové číslo: 83327-500-02		2TMA210160B0003	1	

Poznámky:
1 M = cca 18 mm

Domovní audio a videotelefony ABB-Welcome Midi

Systémové přístroje • Vestavné přístroje

	Pro přístroje	Název	Barva	Objednací číslo	Jednot. bal. ks
	Pro design	**Technické údaje**		**Kompletnost**	
		**Telefon systémový** Barevný displej 4,3" s OSD ovládáním, 6 dotykových ovládacích tlačítek. Ovládací menu v českém jazyce. Nastavitelná hlasitost vyzvánění. Pět volitelných polyfonních typů vyzvánění. Umožňuje komunikaci ze všech tlačítkových tabel, volat všechny vnitřní stanice v rámci instalace. 3 programovatelná tlačítka, například pro interkom nebo ovládání spínacího modulu. Pro použití například na recepci nebo u ochranné služby v budově. Instalace přímo na omítku, na standardní instalační krabici nebo na stůl pomocí podstavce obj. č. 2TMA210050A0002. Rozměry (v × š × h): 144 × 198 × 45 mm Pracovní teploty: –5 až +40 °C Typové číslo: M2303-02	bílá	2TMA210050W0018	1
	2TMA210160B0001 2TMA210160B0002 2TMA210160B0003	**Adaptér na DIN lištu** Slouží pro montáž vestavných přístrojů na DIN lištu. Adaptér je možno označit přiloženým samolepicím štítkem pro informaci, jaký přístroj obsahuje. Rozměry (v × š × h): 90 × 72 × 65 mm (4 M) Pracovní teploty: –5 až +40 °C Typové číslo: 53001DR-02		2TMA210160H0005	1
		**Transformátor přídavný, řadový** Pro ovládání elektrického zámku. Jmenovitá výstupní napětí: 4 V AC / 1,3 A, 8 V·A 8 V AC / 1,3 A, 12 V·A 12 V AC / 1,3 A, 16 V·A Rozměry (v × š × h): 90 × 36 × 65 mm (2 M) Stupeň krytí: IP 20 Pracovní teploty: –5 až +45 °C 230 V AC, 50 Hz Typové číslo: TS16/4-8-12		2CSM228625R0812	1
		**Modul kamerový, vestavný** Modul kamery pro připojení k hlasové jednotce. Videokamera s automatickým přepínáním režimu den/noc. Osvětlení snímané oblasti pomocí infračervené LED v nočním režimu. Snímací úhel videokamery: 86° horizontálně, 67° vertikálně Mechanické natočení kamery: ±15° horizontálně i vertikálně Připojovací kabel délky 50 cm je součástí balení, připojuje se k vestavné hlasové jednotce. Rozměry: 98 × 62 × 18 mm Rozměr otvoru pro kameru: 72 × 41 × 2 mm Stupeň krytí: IP 44 Pracovní teploty: –25 až +55 °C Typové číslo: 83501-101-500-02		2TMA210010N0039	1

Poznámky:
1 M = cca 18 mm

Domovní audio a videotelefony ABB-Welcome Midi

Vestavné přístroje • Sady audio a videotelefonů

Pro přístroje	Název	Barva	Objednací číslo	Jednot. bal. ks	
Pro design	**Technické údaje**		**Kompletnost**		
	Jednotka hlasová, vestavná Obsahuje reproduktor, mikrofon, konektor pro připojení kamerového modulu a konektor pro připojení rozšiřujícího modulu. Obsahuje 8 svorek pro připojení externích tlačítek. K přístroji lze připojit až 7 rozšiřujících modulů, s celkovým počtem 92 vyzváněcích tlačítek. Svorky pro připojení k vnější sběrnici systému ABB-Welcome Midi. Nastavení adres je shodné jako u ostatních tlačítkových tabel. Bezpotenciálový výstup pro ovládání elektrického zámku 30 V AC/DC, 3 A. 2vodičové připojení ke sběrnici. Rozměry: 125 × 68 × 31 mm Stupeň krytí: IP 44 Pracovní teploty: –25 až +55 °C Typové číslo: 83110-500-02		2TMA210010N0037	1	
	Modul rozšiřující, vestavný Modul pro připojení až 12 vyzváněcích tlačítek. Přístroj lze zadní stranou přilepit k upevňovací podložce. Připojovací kabel délky 30 cm je součástí balení, připojuje se k vestavné hlasové jednotce. Rozměry: 60 × 68 × 25 mm Stupeň krytí: IP 44 Pracovní teploty: –25 až +55 °C Typové číslo: 83111-500-02		2TMA210010N0038	1	
	Audio sada, 1 účastník Audio sada ABB-Welcome Midi pro 1 účastníka. Sada obsahuje: – Kryt tlačítkového tabla, velikost 1/1 – Modul hlasový, s tlačítkem 1/2 – Krabice instalační, zapuštěná, velikost 1/1 – Jednotka řídicí univerzální mini, řadová – Telefon domovní, se sluchátkem Rozměry: 295 × 315 × 184 mm Typové číslo: M20001-02		2TMA210310N0003	1	
	Video sada 4,3", 1 účastník Video sada ABB-Welcome Midi pro 1 účastníka. Sada obsahuje: – Kryt tlačítkového tabla, velikost 1/2 – Modul kamerový – Modul hlasový, s tlačítkem 1/2 – Krabice instalační, zapuštěná, velikost 1/2 – Jednotka řídicí univerzální mini, řadová – Videotelefon domovní, s hands-free ovládáním 4,3" Rozměry: 295 × 315 × 184 mm Typové číslo: M20321-02		ⓥ 2TMA210310N0005	1	

Poznámky:
ⓥ Výběh – v období po 1. 3. 2024 již produkt nemusí být dostupný.

← Návrat na obsah

Domovní videotelefony ABB-Welcome IP





Venkovní stanice ABB-Welcome IP
Venkovní stanice slouží pro komunikaci s návštěvou, poskytuje vizuální obraz snímaného prostoru před tablem a umožnuje oboustrannou komunikaci. Připojuje s pomocí LAN konektoru RJ45 do lokální sítě (switche), ve které je připojen i vnitřní dotykový ovládací panel. Obsahuje jeden potenciálový kontakt pro přímé zapojení nízkoodběrového otvírače (max. 12 V DC / 250 mA) a druhý bezpotenciálový kontakt. Napájení venkovní stanice lze řešit přes PoE nebo pomocným zdrojem 24 V DC. Vstupní tablo lze osadit tlačítkovým modulem s 1 nebo až 3 tlačítky. Krytí je IP 54 a IK 07, lze jej zapustit, případně použít povětrnostní rám u umístit jej na povrch. Kryty a krabice jsou ze sdílené platformy ABB-Welcome 135 mm.

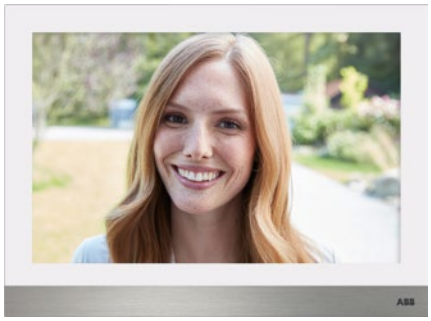

Dotykový panel IP TOUCH ve velikostech displeje 7" a 10"
Vnitřní stanice slouží pro příjem volání od venkovní stanice. Umožnuje oboustrannou komunikaci a zobrazuje snímaný prostor z kamery. Můžete ovládat připojený otvírač či druhý zámek. Připojuje s pomocí LAN konektoru RJ45 do lokální sítě (switche), ve které je připojena i venkovní stanice. Napájení vnitřní stanice lze řešit přes PoE nebo pomocným zdrojem 24 V DC. V nabídce jsou varianty se 7" a 10" dotykovým displejem v černé a bílé barvě. Provedení je buď LAN+LAN, nebo LAN+Wi-Fi (druhý port slouží pro konektivitu s domácím routerem, který je připojený k internetu. Montáž se provádí do zapuštěné elektroinstalační krabice 42361F-02 (stejná krabice pro 7" i 10" varianty). Provedení LAN+Wi-Fi lze navíc montovat i na omítku s využitím povrchové instalační krabice 42361S-x resp. 42371S-x.

Domovní videotelefony ABB-Welcome IP
Luxusní řešení pro malé instalace

ABB-Welcome IP je systém s LAN komunikací, vhodný pro luxusnější instalace rodinných domů i vil. Díky modulární konstrukci je instalace velice jednoduchá.

K instalaci je zapotřebí alespoň jedno tlačítkové tablo, jeden domovní videotelefon, přístroje se zapojí do switche, který obstará přenos komunikace a v případě POE výstupů i napájí přístroje.

Vstupní tlačítková tabla, společně Welcome Midi, sdílí platformu 135 mm, takže je možné vybírat ze společných krytů a krabic.

Jsou vyrobena z hliníku s odolnou povrchovou úpravou nebo z ušlechtilé oceli. Ostatní komponenty jsou použity již jen podle velikosti instalace. Pro rodinné domy a vily vybíráme z 1-, 2- či 3násobných tlačítkových modulů. Pro komunikaci se využívá výhradně switch určený pro ABB-Welcome IP.

Vnitřní ovládací panely jsou vybaveny vždy 2 porty: LAN + LAN nebo LAN + Wi-Fi. První komunikační port je určen pro ABB-Welcome IP, druhý slouží pro začlenění do domácí sítě. Druhý port zajišťuje komunikaci s mobilní APP či systémem chytré elektroinstalace ABB-free@home/KNX.



	ABB-Welcome IP	
Základní technické informace	Typ komunikace	LAN
	Doporučený kabel	UTP (min. CAT 5e)
	Vhodný pro typy budov	 Luxusní vily  1- i 2generační rodinné domy
	Max. počet vnitřních panelů	8
	Max. počet venkovních stanic (z perspektivy vnitřní stanice)	32
Vzdálené ovládání	Ano	
Zprovoznění	Pomocí vnitřního panelu	

ABB-Welcome IP – venkovní stanice		
Základní technické informace		
Kamera		550 televizních linek Efektivních pixelů: 1 292 (H) x 968 (V)
Detekční úhly kamery		Horizontální: 100° Vertikální: 70° Diagonální: 130°
Krytí IP		IP 54
Odolnost IK		IK 07
Způsob montáže		Zapuštěná / povrchová
Maximální počet tlačítek*		3

* Počet tlačítek je omezen na 3 pro snadné zprovoznění přes vnitřní ovládací panel.

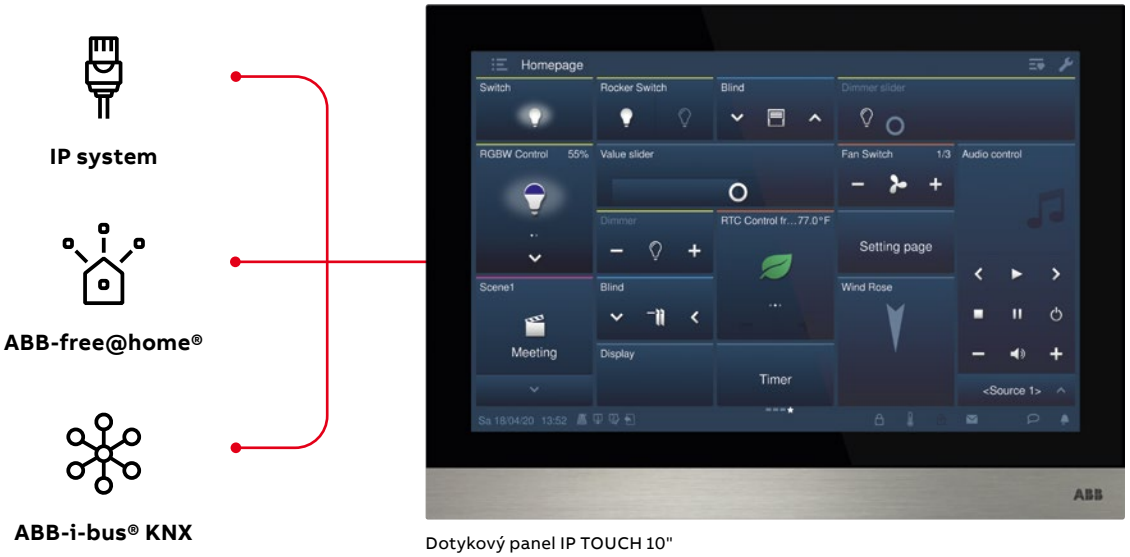

Dotykový panel IP TOUCH 10"

Domovní videotelefony ABB-Welcome IP

Funkční moduly pro tabla

	Pro kryty Pro design	Název Technické údaje	Barva	Objednací číslo Kompletnost	Jednot. bal. ks
	2TMA200160A0003 2TMA130160X0004 2TMA220161B1004	**Modul hlasový/kamerový (jen pro Welcome IP, 135 mm*)** Kombinovaný modul pro venkovní tabla (kryty VIDEO tabel). S integrovaným kamerovým a audio modulem. Kamerový modul s úhlem záběru 130°. Integrované LED pro zobrazení provozního stavu. Připojení zámku (max. 12 V AC/DC a 250 mA) a podpora lokálního napájení. Vstupní tablo komunikuje s vnitřním panelem IP Touch po lokální IP síti (Welcome IP). Rozměry (v × š × h): 143 × 97 × 28 mm Stupeň krytí: IP 54. Pracovní teploty: –40 až +55 °C Typové číslo: H851381M-S		N 2TMA220161B1007	1
	2TMA200160A0003 2TMA130160X0004 2TMA200160A0005 2TMA130160X0005 2TMA200160A0007 2TMA130160X0006 2TMA200160A0011 2TMA200160A0013 2TMA130160X0060 2TMA200160A0015 2TMA130160X0064 2TMA200160A0017	**Modul tlačítkový, jednonásobný (135 mm*)** Propojuje se s hlasovým modulem, případně dalšími moduly v tlačítkovém table. Rozměry (v × š × h): 72 × 97 × 25 mm Stupeň krytí: IP 54 Pracovní teploty: –40 až +55 °C Typové číslo: 51381RP1		2TMA130160N0003	1
	2TMA200160A0003 2TMA130160X0004 2TMA200160A0005 2TMA130160X0005 2TMA200160A0007 2TMA130160X0006 2TMA200160A0011 2TMA200160A0013 2TMA130160X0060 2TMA200160A0015 2TMA130160X0064 2TMA200160A0017	**Modul tlačítkový, dvojnásobný (135 mm*)** Propojuje se s hlasovým modulem, případně dalšími moduly v tlačítkovém table. Rozměry (v × š × h): 72 × 97 × 25 mm Stupeň krytí: IP 54 Pracovní teploty: –40 až +55 °C Typové číslo: 51381RP2		2TMA130160N0004	1
	2TMA200160A0003 2TMA130160X0004 2TMA200160A0005 2TMA130160X0005 2TMA200160A0007 2TMA130160X0006 2TMA200160A0011 2TMA200160A0013 2TMA130160X0060 2TMA200160A0015 2TMA130160X0064 2TMA200160A0017	**Modul tlačítkový, trojnásobný (135 mm*)** Propojuje se s hlasovým modulem, případně dalšími moduly v tlačítkovém table. Rozměry (v × š × h): 72 × 97 × 25 mm Stupeň krytí: IP 54 Pracovní teploty: –40 až +55 °C Typové číslo: 51381RP3		2TMA130160N0005	1

Poznámky:
* 135 mm ... Modernizovaná platforma s menší vestavnou hloubkou funkčních modulů.
N Novinka

Domovní videotelefony ABB-Welcome IP

Kryty VIDEO tabel • Instalační krabice • Krycí stříška • Rám povětrnostní

Pro přístroje/kryty	Název	Barva	Objednací číslo	Jednot. bal. ks	
Pro design	**Technické údaje**		**Kompletnost**		
2TMA130160H0003 2TMA130160H0011 2TMA130160B0019 2TMA200160N0043 2TMA130160N0001 2TMA130160N0002 2TMA210160A0009	**Kryt VIDEO tabla, velikost 1/3 (135 mm*), eloxovaný hliník** Kryt tlačítkového tabla pro modul hlasový/kamerový, velikost 1/3, eloxovaný hliník. Pro umístění 3 funkčních modulů v 1 sloupci. Rozměry (v × š × h): 277 × 135 × 18 mm Stupeň krytí: IP 54 Pracovní teploty: –40 až +55 °C Typové číslo: 41383CF-A		2TMA200160A0003	1	
2TMA130160H0003 2TMA130160H0011 2TMA130160B0019 2TMA200160N0043 2TMA130160N0001 2TMA130160N0002 2TMA210160A0009	**Kryt VIDEO tabla, velikost 1/3 (135 mm*), ušlechtilá ocel** Kryt tlačítkového tabla pro modul hlasový/kamerový, velikost 1/3, ušlechtilá ocel. Pro umístění 3 funkčních modulů v 1 sloupci. Rozměry (v × š × h): 277 × 135 × 18 mm Stupeň krytí: IP 54 Pracovní teploty: –40 až +55 °C Typové číslo: 41383CF-S		2TMA130160X0004	1	
2TMA130160H0003 2TMA130160H0011 2TMA130160B0019 2TMA200160N0043 2TMA130160N0001 2TMA130160N0002 2TMA210160A0009	**Kryt VIDEO tabla, velikost 1/3 (135 mm*), antracit** Kryt tlačítkového tabla pro modul hlasový/kamerový, velikost 1/3, antracit (RAL7016). Pro umístění 3 funkčních modulů v 1 sloupci. Rozměry (v × š × h): 277 × 135 × 18 mm Stupeň krytí: IP 54 Pracovní teploty: –40 až +55 °C Typové číslo: 41383CF-B		N 2TMA220161B1004	1	
2TMA130160H0003	**Krabice předinstalační, velikost 1/3 (135 mm*)** Krabice před instalací tlačítkového tabla pod omítku, velikost 1/3. Pro následné vsazení instalační krabice pod omítku velikosti 1/3. Rozměry (v × š × h): 271 × 124 × 65 mm Pracovní teploty: –40 až +55 °C Typové číslo: 41383PB		2TMA130160B0019	1	
2TMA200160A0003 2TMA130160X0004 2TMA200160A0013 2TMA130160X0060 2TMA130160B0019 2TMA130160A0001	**Krabice instalační, zapuštěná, velikost 1/3 (135 mm*)** Pro montáž krytu tlačítkového tabla, velikost 1/3 pod omítku. Rozměry (v × š × h): 275 × 133 × 52 mm Stupeň krytí: IP 54 Pracovní teploty: –40 až +55 °C Typové číslo: 41383F-H		2TMA130160H0003	1	
2TMA130160H0001 2TMA130160H0002 2TMA130160H0003 2TMA130160H0004 2TMA130160H0005	**Stříška krycí, velikost 1/x, zapuštěná montáž (135 mm*)** Pro instalaci tlačítkového tabla velikosti 1/x, nutné objednat instalační krabici pod omítku v příslušné velikosti. Rozměry (v × š × h): 98 × 143 × 83 mm Stupeň krytí: IP 54 Pracovní teploty: –40 až +55 °C Typové číslo: 41381RH		2TMA130160A0001	1	
2TMA130160H0003 2TMA200160A0013 2TMA200160A0003	**Rám povětrnostní, velikost 1/3 (135 mm*), eloxovaný hliník** Pro instalaci tlačítkového tabla velikosti 1/3. Do rámu 1/3 se umísťuje zápustná instalační krabice 41383F-H (velikost 1/3). Výsledná montáž je díky celoobvodovému rámu povrchová. Rozměry (v × š × h): 288,4 × 141 × 78,4 mm Pracovní teploty: –40 až +55 °C Typové číslo: 41023WC-A		N 2TMA220161A0003	1	

Poznámky:
* 135 mm ... Modernizovaná platforma s menší vestavnou hloubkou funkčních modulů.
N Novinka

Domovní videotelefony ABB-Welcome IP

Dotykový panel

	Pro přístroje	Název	Barva	Objednací číslo	Jednot. bal. ks
	Pro design	**Technické údaje**		**Kompletnost**	
	2TMA130160B0133	**Dotykový panel IP TOUCH 10",** **LAN + LAN (Welcome IP)** Stylový multifunkční dotykový panel s 10" displejem. Sdružuje v sobě ovládání domovního videotelefonu ABB-Welcome IP (integrovaná IP gateway zajistí přenos i na mobilní APP) a chytré domácnosti ABB-free@home® nebo ABB i-bus® KNX. Navíc je možné sledovat obraz z přidružených IP kamer (ONVIF). Vysoké kybernetické zabezpečení a ochrana soukromých dat. Při zapuštěné montáži je hloubka přístroje jen 7,8 mm. Pro centrální ovládání až 100 funkcí na 4 pracovních plochách. Integrovaný snímač prostorové teploty. Napájení přes PoE nebo svorky lokálního napájení (24 V DC / 600 mA). Zapuštěná montáž (LAN + LAN): do instalační krabice 42361F (není součástí balení). Připojení ke sběrnici ABB-free@home® resp. ABB i-bus® KNX přes lokální síťové IP připojení. Panel komunikuje s venkovním vstupním tablem Welcome IP (A/V modul H851381M-S). Úhlopříčka displeje: 10" Rozlišení displeje: 1 024 × 600 Napětí pro lokální napájení panelu: 24 V DC Spotřeba panelu (LAN + LAN): max. 600 mA Stupeň krytí: IP 30 Rozměry (v × š × h) (LAN + LAN): 185 × 251 × 31 mm Doporučená kabeláž k panelu (obecně): 2× UTP min. cat5e + 1× YCYM 2×2×0,8 (případně J-Y(ST)Y 2×2×0,8). Typové číslo: H8237-5x	bílá černá	N 2TMA130050W0055 N 2TMA130050B0055	1 1
	2TMA130160B0133 2TMA130161W0001 2TMA130161B0001	**Dotykový panel IP TOUCH 10",** **LAN + Wi-Fi (Welcome IP)** Stylový multifunkční dotykový panel s 10" displejem. Sdružuje v sobě ovládání domovního videotelefonu ABB-Welcome IP (integrovaná IP gateway zajistí přenos i na mobilní APP) a chytré domácnosti ABB-free@home® nebo ABB i-bus® KNX. Navíc je možné sledovat obraz z přidružených IP kamer (ONVIF). Vysoké kybernetické zabezpečení a ochrana soukromých dat. Při zapuštěné montáži je hloubka přístroje jen 7,8 mm. Pro centrální ovládání až 100 funkcí na 4 pracovních plochách. Integrovaný snímač prostorové teploty. Napájení přes PoE nebo svorky lokálního napájení (24 V DC / 600 mA). Zapuštěná montáž (LAN + Wi-Fi): do instalační krabice 42361F (není součástí balení). Povrchová montáž (pouze varianta LAN + Wi-Fi): do instalační krabice 42371S-W resp. 42371S-B (není součástí balení). Připojení ke sběrnici ABB-free@home® resp. ABB i-bus® KNX přes lokální síťové IP připojení. Panel komunikuje s venkovním vstupním tablem Welcome IP (A/V modul H851381M-S). Úhlopříčka displeje: 10" Rozlišení displeje: 1 024 × 600 Napětí pro lokální napájení panelu: 24 V DC Spotřeba panelu (LAN + Wi-Fi): max. 440 mA Stupeň krytí: IP 30 Rozměry (v × š × h) (LAN + Wi-Fi): 150 × 199 × 17 mm Doporučená kabeláž k panelu (obecně): 2× UTP min. cat5e + 1× YCYM 2×2×0,8 (případně J-Y(ST)Y 2×2×0,8). Typové číslo: H8237-4x	bílá černá	N 2TMA130050W0054 N 2TMA130050B0054	1 1

Poznámky:
N Novinka

Domovní videotelefony ABB-Welcome IP

Dotykový panel

Pro přístroje	Název	Barva	Objednací číslo	Jednot. bal. ks	
Pro design	**Technické údaje**		**Kompletnost**		
2TMA130160B0133	**Dotykový panel IP TOUCH 7", LAN + LAN (Welcome IP)** Stylový multifunkční dotykový panel s 7" displejem. Sdružuje v sobě ovládání domovního videotelefonu ABB-Welcome IP (integrovaná IP gateway zajistí přenos i na mobilní APP) a chytré domácnosti ABB-free@home® nebo ABB i-bus® KNX. Navíc je možné sledovat obraz z přidružených IP kamer (ONVIF). Vysoké kybernetické zabezpečení a ochrana soukromých dat. Při zapuštěné montáži je hloubka přístroje jen 7,8 mm. Pro centrální ovládání až 64 funkcí na 4 pracovních plochách. Integrovaný snímač prostorové teploty. Napájení přes PoE nebo svorky lokálního napájení (24 V DC / 440 mA). Zapuštěná montáž (LAN + LAN): do instalační krabice 42361F (není součástí balení). Připojení ke sběrnici ABB-free@home® resp. ABB i-bus® KNX přes lokální síťové připojení. Panel komunikuje s venkovním vstupním tablem Welcome IP (A/V modul H851381M-S). Úhlopříčka displeje: 7" Rozlišení displeje: 1 024 × 600 Napětí pro lokální napájení panelu: 24 V DC Spotřeba panelu (LAN + LAN): max. 440 mA Stupeň krytí: IP 30 Rozměry (v × š × h) (LAN + LAN): 150 × 199 × 30 mm Doporučená kabeláž k panelu (obecně): 2× UTP min. cat5e + 1× YCYM 2×2×0,8 (případně J-Y(ST)Y 2×2×0,8). Typové číslo: H8236-5x	bílá černá	N 2TMA130050W0067 N 2TMA130050B0067	1 1	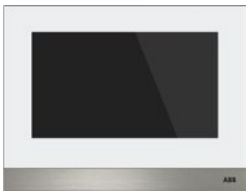
2TMA130160B0133 2TMA130160W0017 2TMA130160B0080	**Dotykový panel IP TOUCH 7", LAN + Wi-Fi (Welcome IP)** Stylový multifunkční dotykový panel s 7" displejem. Sdružuje v sobě ovládání domovního videotelefonu ABB-Welcome IP (integrovaná IP gateway zajistí přenos i na mobilní APP) a chytré domácnosti ABB-free@home® nebo ABB i-bus® KNX. Navíc je možné sledovat obraz z přidružených IP kamer (ONVIF). Vysoké kybernetické zabezpečení a ochrana soukromých dat. Při zapuštěné montáži je hloubka přístroje jen 7,8 mm. Pro centrální ovládání až 64 funkcí na 4 pracovních plochách. Integrovaný snímač prostorové teploty. Napájení přes PoE nebo svorky lokálního napájení (24 V DC / 440 mA). Zapuštěná montáž (LAN + Wi-Fi): do instalační krabice 42361F (není součástí balení). Povrchová montáž (pouze varianta LAN + Wi-Fi): do instalační krabice 42361S-W resp. 42361S-B (není součástí balení). Připojení ke sběrnici ABB-free@home® resp. ABB i-bus® KNX přes lokální síťové připojení. Panel komunikuje s venkovním vstupním tablem Welcome IP (A/V modul H851381M-S). Úhlopříčka displeje: 7" Rozlišení displeje: 1 024 × 600 Napětí pro lokální napájení panelu: 24 V DC Spotřeba panelu (LAN + Wi-Fi): max. 280 mA Stupeň krytí: IP 30 Rozměry (v × š × h) (LAN + Wi-Fi): 150 × 199 × 17 mm Doporučená kabeláž k panelu (obecně): 2× UTP min. cat5e + 1× YCYM 2×2×0,8 (případně J-Y(ST)Y 2×2×0,8). Typové číslo: H8236-4x	bílá černá	N 2TMA130050W0065 N 2TMA130050B0065	1 1	

Poznámky:
N Novinka

Domovní videotelefony ABB-Welcome IP

Dotykový panel

	Pro přístroje	Název	Barva	Objednací číslo	Jednot. bal. ks
	Pro design	**Technické údaje**		**Kompletnost**	
	2TMA220050W0015 2TMA220050B0008 2TMA130050B0054 2TMA130050B0055 2TMA130050B0065 2TMA130050B0067 2TMA130050W0054 2TMA130050W0055 2TMA130050W0065 2TMA130050W0067	**Krabice instalační pro zapuštěnou montáž, pro dotykový videotelefon Welcome Midi 7" a dotykové panely Welcome IP 7" a 10"** Krabice instalační, zapuštěná. Pro 7" panel řady Welcome Midi (pouze M22381-W-02 a M22381-B-02) a pro 7" a 10" panel IP Touch řady Welcome IP (pro všechny typy). Rozměry (v × š × h): 145 × 194 × 55 mm Typové číslo: 42361F-02	černá	2TMA130160B0133	1
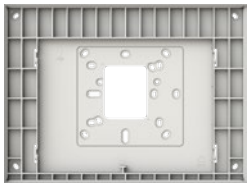	2TMA130050W0054 2TMA130050B0054	**Instalační krabice pro povrchovou montáž panelu IP TOUCH 10"** Krabice instalační, povrchová. Umístění na omítku nebo klasickou elektroinstalační krabici. Pro 10" panel IP TOUCH řady Welcome IP. Rozměry (v × š × h): 250,8 × 185 × 13,5 mm Typové číslo: 42371S-x	bílá černá	N 2TMA130161W0001 N 2TMA130161B0001	1 1
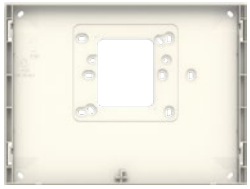	2TMA130050W0065 2TMA130050B0065	**Instalační krabice pro povrchovou montáž panelu IP TOUCH 7"** Krabice instalační, povrchová. Umístění na omítku nebo klasickou elektroinstalační krabici. Pro 7" panel IP TOUCH řady Welcome IP. Rozměry (v × š × h): 197 × 148 × 13 mm Typové číslo: 42361S-x	bílá černá	N 2TMA130160W0017 N 2TMA130160B0080	1 1

Poznámky:
N Novinka

Poznámky

← Návrat na obsah

← Návrat na obsah

17

Sdělovací technika

Sdělovací technika

Anténní zásuvky	346
Telefonní zásuvky	347
Zásuvky ISDN	347
Reproduktorové zásuvky	348
Komunikační zásuvky	349
Datové zásuvky	350

17

Sdělovací technika



V designech
- Classic
- Swing®
- Swing®L
- Zoni®
- Tango®
- Levit®
- Levit®M
- Neo®
- Neo® Tech
- Element®
- Time®
- Time® Arbo
- future® linear
- solo®
- solo® carat
- Busch-axcent®
- Reflex SI
- Reflex SI Linear



Zásuvka TV+R+SAT
Zásuvky pro zakončení rozvodů rozhlasového, televizního a satelitního signálu.



Telefonní zásuvka
Tradiční zásuvka pro pevné telefonní linky, stále použitelná i v době internetu.



Datová zásuvka
Datové zásuvky jsou nedílnou součástí kabelážního systému. Instalují se nejen v administrativních budovách, ale i v rodinných domech a bytech.



Komunikační zásuvka
V dnešním digitálním světě je komunikace na prvním místě. Pro různé druhy propojení jsou v nabídce zásuvky HDMI, USB a VGA.

Sdělovací technika
Anténní zásuvky

	Řazení	Název	Barva	Objednací číslo	Jednot. bal. ks
	Pro design	**Technické údaje**		**Kompletnost**	
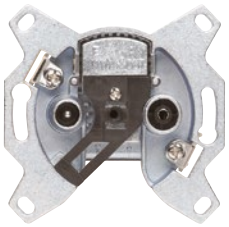	TV+R	**Přístroj zásuvky televizní a rozhlasové**			
		– koncové (typové číslo EU 3503)		5011-A3503	1
		– průběžné s odbočovacím útlumem 8 dB (typové číslo EU 3607)		5011-A3607	1
		– průběžné s odbočovacím útlumem 14 dB (typové číslo EU 3614)		5011-A3614	1
	Classic **Swing® (L)** **Zoni®** **Tango®** **Levit® (M)** **Neo® (Tech)** **Element®** **Time® (Arbo)** **future® linear** **solo® (carat)** **Busch-axcent®** **Reflex SI (Linear)**	Jmenovitá impedance vstupů a výstupů: 75 Ω Pro koaxiální kabely o průměru 3,6 - 6,8 mm. Vestavná hloubka: 23,5 mm Upevnění šrouby i drápky. Technické údaje – viz strana 610.		1 2 3 4 5 6 7 8	
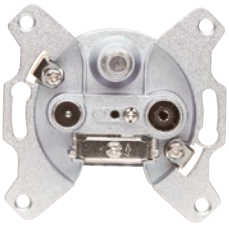	TV+R+SAT	**Přístroj zásuvky televizní, rozhlasové a satelitní**			
		– koncové (typové číslo EU 3303)		5011-A3303	1
	Classic **Swing® (L)** **Zoni®** **Tango®,** **Levit® (M)** **Neo® (Tech)** **Element®** **Time® (Arbo)** **future® linear** **solo® (carat)** **Busch-axcent®** **Reflex SI (Linear)**	Umožňuje průchod proudu 500 mA DC a tónového signálu 22 kHz pro napájení a ovládání LNB. Jmenovitá impedance vstupů a výstupů: 75 Ω Pro koaxiální kabely o průměru 3,6 - 6,8 mm. Vestavná hloubka: 23,5 mm Upevnění šrouby i drápky. Technické údaje – viz strana 610.		1 2 3 4 5 6 7 8	

Poznámky:

Sdělovací technika

Telefonní zásuvky • Zásuvky ISDN

Řazení	Název	Barva	Objednací číslo	Jednot. bal. ks	
Pro design	**Technické údaje**		**Kompletnost**		
TZ-Aa	**Přístroj zásuvky telefonní jednonásobné** bez kontroly celistvosti smyčky		5013U-A00103	20/1	
Classic **Swing® (L)** **Tango®** **Element®** **Time® (Arbo)**	Šroubové svorky pro vodiče max. 1,5 mm² (16AWG). 200 mA, 200 V_{ef}		1 2 3 4 5 6 7 8		
TZ-1A2Aa	**Přístroj zásuvky telefonní dvojnásobné** bez kontroly celistvosti smyčky		5013U-A00105	20/1	
Classic **Tango®** **Element®** **Time® (Arbo)**	Šroubové svorky pro vodiče max. 1,5 mm² (16AWG). 200 mA, 200 V_{ef}		1 2 3 4 5 6 7 8		
ISDN-1k	**Přístroj zásuvky ISDN koncové jednonásobné**		5013U-A00151	5/1	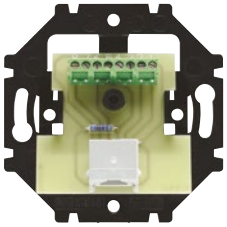
Tango® **Element®** **Time® (Arbo)**	Šroubové svorky pro vodiče max. 0,75 mm² (18AWG). 200 mA, 130 V		1 2 3 4 5 6 7 8		
ISDN-2p	**Přístroj zásuvky ISDN průchozí dvojnásobné**		5013U-A00152	5/1	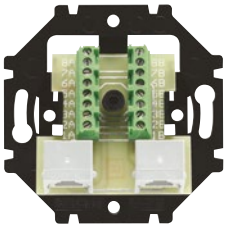
Tango® **Element®** **Time® (Arbo)**	Šroubové svorky pro vodiče max. 0,75 mm² (18AWG). 200 mA, 130 V		1 2 3 4 5 6 7 8		

Poznámky:
Telefonní zásuvky v dalších designových řadách – viz strana 350.

Sdělovací technika
Reproduktorové zásuvky

	Pro kryty	Název	Barva	Objednací číslo	Jednot. bal. ks
	Pro design	**Technické údaje**		**Kompletnost**	
	5014G-A02018 .. 5014A-A02018 .. 5014H-A01018 .. **Swing® (L)** **Zoni®** **Tango®** **Levit® (M)**	**Svorka reproduktorová** – černý rozlišovací kroužek – červený rozlišovací kroužek Vodič od zesilovače (max. průměr 4 mm) se vzadu vsune axiálně a připevní se příčným šroubem. Pokud se pro připojení reproduktoru nevyužije zdířka, lze odizolovaný vodič (max. průměr 4,5 mm) připevnit kroužkem se závitem.	 bílá bílá	 1479190-3 1479191-3 1 2 3 4 5 6 7 8	 10/1 10/1
	5014A-A100 . 2CKA001724A.... 2CKA001723A.... **Tango®** **future® linear** **solo® (carat)** **Busch-axcent®**	**Maska nosná se svorkami** [22] Dvě reproduktorové svorky. Pro monofonní připojení reproduktorů. Svorka se do nosné masky upevňuje šroubem. Vodič se připojuje pájením.		5014A-A03012 1 2 3 4 5 6 7 8	10
	5014A-A100 . 2CKA001724A.... 2CKA001723A.... **Tango®** **future® linear** **solo® (carat)** **Busch-axcent®**	**Maska nosná se svorkami** [22] Čtyři reproduktorové svorky. Pro stereofonní připojení reproduktorů. Svorka se do nosné masky upevňuje šroubem. Vodič se připojuje pájením.		5014A-A03024 1 2 3 4 5 6 7 8	10
	5014M-A00100 .. **Neo® (Tech)**	**Maska nosná se svorkami** [22] Dvě reproduktorové svorky. Pro monofonní připojení reproduktorů. Svorka se do nosné masky upevňuje šroubem. Vodič se připojuje pájením.		5014M-A03012 1 2 3 4 5 6 7 8	10/1
	5014M-A00100 .. **Neo® (Tech)**	**Maska nosná se svorkami** [22] Čtyři reproduktorové svorky. Pro stereofonní připojení reproduktorů. Svorka se do nosné masky upevňuje šroubem. Vodič se připojuje pájením.		5014M-A03024 1 2 3 4 5 6 7 8	10/1
	5014E-A00100 .. **Element®** **Time® (Arbo)**	**Maska nosná se svorkami** [22] Dvě reproduktorové svorky. Pro monofonní připojení reproduktorů. Svorka se do nosné masky upevňuje šroubem. Vodič se připojuje pájením.		5014E-A03012 1 2 3 4 5 6 7 8	10/1
	5014E-A00100 .. **Element®** **Time® (Arbo)**	**Maska nosná se svorkami** [22] Čtyři reproduktorové svorky. Pro stereofonní připojení reproduktorů. Svorka se do nosné masky upevňuje šroubem. Vodič se připojuje pájením.		5014E-A03024 1 2 3 4 5 6 7 8	10/1

Poznámky:
[22] Svorky nejsou do masky namontovány.

Sdělovací technika

Reproduktorové zásuvky • Komunikační zásuvky

Pro kryty	Název	Barva	Objednací číslo	Jednot. bal. ks	
Pro design	**Technické údaje**		**Kompletnost**		
Zoni® **Tango®** **Levit® (M)** **Element®** **Time® (Arbo)** **future® linear** **solo® (carat)** **Busch-axcent®**	**Zásuvka reproduktorová stereofonní** Bezšroubové připojení vodičů od reproduktoru (odpružené svorky). Svorky pro připojení vodičů od zesilovače jsou šroubové. Pólování vodičů je barevně značeno. Průřez vodičů: max. 10 mm² Vestavná hloubka: 25 mm Upevnění šrouby i drápky. Typové číslo: 0248/04-101	alpská bílá	2CKA000230A0403 1 2 3 4 5 6 7 8	10/1	
Zoni® **Tango®** **Levit® (M)** **Element®** **Time® (Arbo)** **future® linear** **solo® (carat)** **Busch-axcent®**	**Zásuvka reproduktorová stereofonní** Bezšroubové připojení vodičů od reproduktoru (odpružené svorky). Svorky pro připojení vodičů od zesilovače jsou šroubové. Pólování vodičů je barevně značeno. Průřez vodičů: max. 10 mm² Vestavná hloubka: 25 mm Upevnění šrouby i drápky. Typové číslo: 0248/05-101	černá	2CKA000230A0404 1 2 3 4 5 6 7 8	10/1	
Zoni® **Tango®** **Levit® (M)** **Element®** **Time® (Arbo)** **future® linear** **solo® (carat)** **Busch-axcent®**	**Zásuvka komunikační HDMI** S odlehčovací sponou. Pro přenos digitálního video a audio signálu s vysokým rozlišením kabelem HDMI. Např. pro připojení satelitního přijímače, přehrávače DVD nebo Blu-ray médií k televizoru či monitoru s rozhraním HDMI. 1 zásuvka HDMI typu A, možnost Full HD (1920 × 1080 pixelů) a 3D provozu. Šroubové připojení 20žilového kabelu HDMI. Vestavná hloubka: 34 mm Doporučená délka kabelu: max. 5 m Je nutné rovněž dodržet poloměry ohybu kabelu doporučené výrobcem. Typové číslo: 0261/33-500		V 2CKA000230A0432 1 2 3 4 5 6 7 8	1	
Zoni® **Tango®** **Levit® (M)** **Element®** **Time® (Arbo)** **future® linear** **solo® (carat)** **Busch-axcent®**	**Zásuvka komunikační USB** S odlehčovací sponou. Pro komunikaci mobilních koncových zařízení pomocí USB kabelu. Např. pro připojení digitálního fotoaparátu či kamery, počítačového příslušenství (tiskárna, skener, USB flash disk) apod. 1 zásuvka USB 2.0 typu A. Šroubové připojení 5žilového kabelu USB. Vestavná hloubka: 34 mm Je nutné dodržet max. délku kabelu a poloměry ohybu doporučené výrobcem kabelu nebo připojeného přístroje. Typové číslo: 0261/13-500		V 2CKA000230A0420 1 2 3 4 5 6 7 8	1	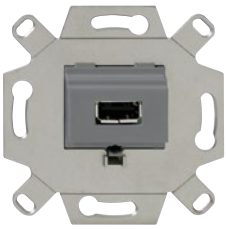
Zoni® **Tango®** **Levit® (M)** **Element®** **Time® (Arbo)** **future® linear** **solo® (carat)** **Busch-axcent®**	**Zásuvka propojovací VGA** S odlehčovací sponou. Pro přenos analogového video signálu pomocí kabelu VGA. Pro připojení analogového zobrazovacího zařízení (monitoru) k počítači (PC, notebook, laptop). 1 zásuvka VGA typu D. Šroubové připojení 15žilového kabelu VGA. Vestavná hloubka: 34 mm Je nutné dodržet max. délku kabelu a poloměry ohybu doporučené výrobcem kabelu nebo připojeného přístroje. Typové číslo: 0261/23-500		V 2CKA000230A0426 1 2 3 4 5 6 7 8	1	

Poznámky:
V Výběh – v období po 1. 3. 2024 již produkt nemusí být dostupný.

Sdělovací technika
Datové zásuvky

	Pro kryty	Název	Barva	Objednací číslo	Jednot. bal. ks
	Pro design	**Technické údaje**		**Kompletnost**	
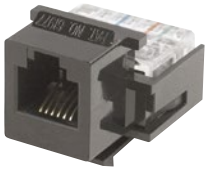		**Zásuvka komunikační Modular-Jack (keystone)**			
	Zoni® **Tango®** **Neo® (Tech)** **Element®** **Time® (Arbo)** **future® linear** **solo® (carat)** **Busch-axcent®** **Reflex SI (Linear)**	– šestipólová RJ 12-6 Cat. 3 (pro telefonní rozvody) Pro zabudování do nosných masek (5014A-B101., 5014M-B0101., 5014E-B0101., 2CKA001764A0174, 2CKA001764A0182), do třmenu se soklem (2CKA001753A8055) nebo do zásuvkového modulu Profil 45 (136811-1).		1228.01 RJ 12-6 1 2 3 4 5 6 7 8	1
	**Swing® (L), Zoni®** **Tango®, Levit® (M)** **Neo® (Tech)** **Element®** **Time® (Arbo)** **Decento®** **future® linear** **solo® (carat)** **Busch-axcent®** **Reflex SI (Linear)**	**Zásuvka komunikační Modular-Jack (keystone)** – osmipólová RJ 45-8 Cat. 5e/u (nestíněná) – osmipólová RJ 45-8 Cat. 6/u (nestíněná) Pro zabudování do nosných masek (5014A-B101., 5014M-B0101., 5014E-B0101., 2CKA001764A0174, ...A0182), do krytů komunikačních zásuvek (5014G-A02018 .., 5014A-A02018 .., 5014H-A01018 .., 5014K-C01018 ..), do třmenu se soklem (2CKA001753A8055) nebo do zásuvkového modulu Profil 45 (136811-1).		RJ45C5U RJ45C6U 1 2 3 4 5 6 7 8	10/1 10/1
	**Swing® (L), Zoni®** **Tango®, Levit® (M)** **Neo® (Tech)** **Element®** **Time® (Arbo)** **Decento®** **future® linear** **solo® (carat)** **Busch-axcent®** **Reflex SI (Linear)**	**Zásuvka komunikační Modular-Jack (keystone)** – osmipólová RJ 45-8 Cat. 5e/s (stíněná) Součástí dodávky je vázací páska. Pro zabudování do nosných masek (5014A-B101., 5014M-B0101., 5014E-B0101., 2CKA001764A0174, ...A0182), do krytů komunikačních zásuvek (5014G-A02018 .., 5014A-A02018 .., 5014H-A01018 .., 5014K-C01018 ..), do třmenu se soklem (2CKA001753A8055) nebo do zásuvkového modulu Profil 45 (136811-1). Nelze použít pro krabice Variant+ (3903N-C06541 ., 3903N-C03540 .).		RJ45C5S 1 2 3 4 5 6 7 8	10/1
	**Swing® (L), Zoni®** **Tango®, Levit® (M)** **Neo® (Tech)** **Element®** **Time® (Arbo)** **Decento®** **future® linear** **solo® (carat)** **Busch-axcent®** **Reflex SI (Linear)**	**Zásuvka komunikační Modular-Jack (keystone)** – osmipólová RJ 45-8 Cat. 6A/s (stíněná) Součástí dodávky je vázací páska. Pro zabudování do nosných masek (5014A-B101., 5014M-B0101., 5014E-B0101., 2CKA001764A0174, ...A0182), do krytů komunikačních zásuvek (5014G-A02018 .., 5014A-A02018 .., 5014H-A01018 .., 5014K-C01018 ..), do třmenu se soklem (2CKA001753A8055) nebo do zásuvkového modulu Profil 45 (136811-1). Nelze použít pro krabice Variant+ (3903N-C06541 ., 3903N-C03540 .).		RJ45C6AS 1 2 3 4 5 6 7 8	10/1
	**Tango®** **Neo® (Tech)** **Element®** **Time® (Arbo)** **future® linear** **solo® (carat)** **Busch-axcent®**	**Zásuvka komunikační Modular-Jack (keystone)** – osmipólová RJ 45-8 Cat. 5e/u (nestíněná, Reichle & De-Massari) Pro zabudování do nosných masek (5014A-B101., 5014M-B0101., 5014E-B0101., 2CKA001764A0174, 2CKA001764A0182). Zásuvky se dodávají s vázací páskou, krytkou a pojistkou proti vytlačení z nosné masky.		R302518 1 2 3 4 5 6 7 8	1
	**Tango®** **Neo® (Tech)** **Element®** **Time® (Arbo)** **future® linear** **solo® (carat)** **Busch-axcent®**	**Zásuvka komunikační Modular-Jack (keystone)** – osmipólová RJ 45-8 Cat. 6/u (nestíněná, Reichle & De-Massari) Pro zabudování do nosných masek (5014A-B101., 5014M-B0101., 5014E-B0101., 2CKA001764A0174, 2CKA001764A0182). Zásuvky se dodávají s vázací páskou, krytkou a pojistkou proti vytlačení z nosné masky.		R304374 1 2 3 4 5 6 7 8	1
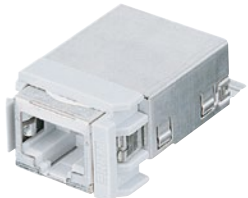	**Tango®** **Neo® (Tech)** **Element®** **Time® (Arbo)** **future® linear** **solo® (carat)** **Busch-axcent®**	**Zásuvka komunikační Modular-Jack (keystone)** – osmipólová RJ 45-8 Cat. 5e/s (stíněná, Reichle & De-Massari) – osmipólová RJ 45-8 Cat. 6/s (stíněná, Reichle & De-Massari) Pro zabudování do nosných masek (5014A-B1017, 5014A-B1018, 5014E-B01017, 5014E-B01018). Zásuvky se dodávají s vázací páskou, krytkou a pojistkou proti vytlačení z nosné masky.		R302780 R304373 1 2 3 4 5 6 7 8	1 1

Poznámky:

Sdělovací technika
Datové zásuvky

Pro kryty	Název	Barva	Objednací číslo	Jednot. bal. ks	
Pro design	**Technické údaje**		**Kompletnost**		
5014A-A100 . 2CKA001724A.... 2CKA001753A....	**Maska nosná** Pro jednu komunikační zásuvku RJ 12, RJ 45 typu Modular-Jack (keystone). Rozměry otvoru: 19,4 × 14,8 mm ABB s.r.o. dodává pro nosné masky pouze zásuvky uvedené na straně 350.		5014A-B1017	50/10	
Tango® **future® linear** **solo® (carat)** **Busch-axcent®**	Do masky lze zabudovat též jiné zásuvky, např.: KJ588 (RJ 45-8 Cat. 5e – fa Panduit), R302537 (optická spojka SCRJ – fa Reichle & De-Massari) a další, které ABB s.r.o. nedodává.		1 2 3 4 5 6 7 8		
5014A-A100 . 2CKA001724A.... 2CKA001753A....	**Maska nosná** Pro dvě komunikační zásuvky RJ 12, RJ 45 typu Modular-Jack (keystone). Rozměry otvoru: 19,4 × 14,8 mm ABB s.r.o. dodává pro nosné masky pouze zásuvky uvedené na straně 350.		5014A-B1018	50/10	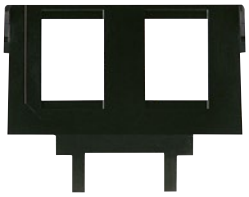
Tango® **future® linear** **solo® (carat)** **Busch-axcent®**	Do masky lze zabudovat též jiné zásuvky, např.: KJ588 (RJ 45-8 Cat. 5e – fa Panduit), R302537 (optická spojka SCRJ – fa Reichle & De-Massari) a další, které ABB s.r.o. nedodává.		1 2 3 4 5 6 7 8		
5014A-A100 . 2CKA001724A.... 2CKA001753A....	**Maska nosná uzavřená**		5014A-B1020	50/10	
Tango® **future® linear** **solo® (carat)** **Busch-axcent®**			1 2 3 4 5 6 7 8		
5014A-A100 . 2CKA001724A.... 2CKA001753A....	**Masky nosné pro komunikační zásuvky** 9pólová subminiaturní zásuvka D (RS232), 15pólová zásuvka VGA 25pólová subminiaturní zásuvka D Vestavná zásuvka XLR (Neutrik typ FP) Vestavná zásuvka XLR (Neutrik typ MP) 2× zásuvka BNC/TNC s pájecím vývodem Vestavná kabelová zásuvka BNC/TNC 2× vestavná kabelová zásuvka BNC/TNC 2× vestavná kabelová zásuvka BNC 2× zásuvka UHF Vestavná diodová zásuvka (upevnění šrouby) Vestavná diodová zásuvka 2× vestavná diodová zásuvka Zásuvka UHF Vestavná zásuvka Twinax 2× vestavná zásuvka Twinax 2× šesti nebo osmipólová zásuvka Modular-Jack (AMP) 2× osmipólová zásuvka Avaya (MPS 100E, MGS 200)		 ❷ 2CKA001764A0018 ❷ 2CKA001764A0034 ❷ 2CKA001764A0042 ❷ 2CKA001764A0059 ❷ 2CKA001764A0067 ❷ 2CKA001764A0075 ❷ 2CKA001764A0083 ❷ 2CKA001764A0091 ❷ 2CKA001764A0109 ❷ 2CKA001764A0117 ❷ 2CKA001764A0125 ❷ 2CKA001764A0133 ❷ 2CKA001764A0141 ❷ 2CKA001764A0158 ❷ 2CKA001764A0166 ❷ 2CKA001764A0273 2CKA001764A0281	 10/1 10/1 10/1 10/1 10/1 10/1 10/1 10/1 10/1 10/1 10/1 10/1 10/1 10/1 10/1 10/1 10/1	
Tango® **future® linear** **solo® (carat)** **Busch-axcent®**	ABB s.r.o. dodává pouze samostatné nosné masky, nikoliv komunikační zásuvky uvedené u masek. Rozměrové výkresy – viz strany 615, 616.		1 2 3 4 5 6 7 8		
5014A-A100 . 2CKA001724A.... 2CKA001753A....	**Maska nosná** pro dvě komunikační zásuvky fy Molex.		5014A-B1026	50/10	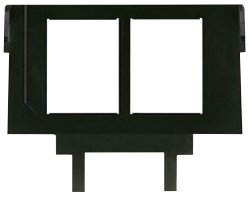
Tango® **future® linear** **solo® (carat)** **Busch-axcent®**			1 2 3 4 5 6 7 8		

Poznámky:
❷ Produkt nemusí být skladem; bude dodán nejpozději do 3 týdnů.
Rozměrové výkresy nosných masek – viz strany 614 - 616.

Sdělovací technika
Datové zásuvky

	Pro kryty	Název	Barva	Objednací číslo	Jednot. bal. ks
	Pro design	**Technické údaje**		**Kompletnost**	
	5014A-A100 . 2CKA001724A.... 2CKA001753A.... **Tango®** **future® linear** **solo® (carat)** **Busch-axcent®**	**Maska nosná se zásuvkami** [22] 2× zásuvka CINCH (RCA) s pájecím přívodem. Pro připojení audio / video zařízení apod.		5014A-A2206 1 2 3 4 5 6 7 8	20
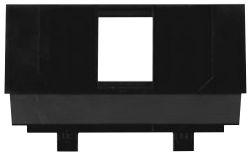	5014M-A00100 .. **Neo® (Tech)**	**Maska nosná** Pro jednu komunikační zásuvku RJ 12, RJ 45 typu Modular-Jack (keystone). Rozměry otvoru: 19,4 × 14,8 mm ABB s.r.o. dodává pro nosné masky pouze zásuvky uvedené na straně 350. Do nosné masky lze zabudovat též jiné zásuvky, např.: KJ588 (RJ 45-8 Cat. 5e – fa Panduit), R302537 (optická spojka SCRJ – fa Reichle & De-Massari) a další, které ABB s.r.o. nedodává.		5014M-B01017 1 2 3 4 5 6 7 8	50/10
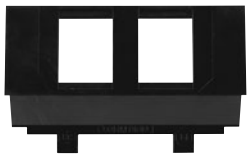	5014M-A00100 .. **Neo® (Tech)**	**Maska nosná** Pro dvě komunikační zásuvky RJ 12, RJ 45 typu Modular-Jack (keystone). Rozměry otvoru: 19,4 × 14,8 mm ABB s.r.o. dodává pro nosné masky pouze zásuvky uvedené na straně 350. Do nosné masky lze zabudovat též jiné zásuvky, např.: KJ588 (RJ 45-8 Cat. 5e – fa Panduit), R302537 (optická spojka SCRJ – fa Reichle & De-Massari) a další, které ABB s.r.o. nedodává.		5014M-B01018 1 2 3 4 5 6 7 8	50/10
	5014M-A00100 .. **Neo® (Tech)**	**Maska nosná uzavřená**		ⓩ 5014M-B01020 1 2 3 4 5 6 7 8	50/10
	5014M-A00100 .. **Neo® (Tech)**	**Maska nosná se zásuvkami** [22] 2× zásuvka CINCH (RCA) s pájecím přívodem. Pro připojení audio / video zařízení apod.		ⓩ 5014M-A02206 1 2 3 4 5 6 7 8	20/1
	5014E-A00100 .. **Element®** **Time® (Arbo)**	**Maska nosná** Pro jednu komunikační zásuvku RJ 12, RJ 45 typu Modular-Jack (keystone). Rozměry otvoru: 19,4 × 14,8 mm ABB s.r.o. dodává pro nosné masky pouze zásuvky uvedené na straně 350. Do masky lze zabudovat též jiné zásuvky, např.: KJ588 (RJ 45-8 Cat. 5e – fa Panduit), R302537 (optická spojka SCRJ – fa Reichle & De-Massari) a další, které ABB s.r.o. nedodává.		5014E-B01017 1 2 3 4 5 6 7 8	50/10
	5014E-A00100 .. **Element®** **Time® (Arbo)**	**Maska nosná** Pro dvě komunikační zásuvky RJ 12, RJ 45 typu Modular-Jack (keystone). Rozměry otvoru: 19,4 × 14,8 mm ABB s.r.o. dodává pro nosné masky pouze zásuvky uvedené na straně 350. Do masky lze zabudovat též jiné zásuvky, např.: KJ588 (RJ 45-8 Cat. 5e – fa Panduit), R302537 (optická spojka SCRJ – fa Reichle & De-Massari) a další, které ABB s.r.o. nedodává.		5014E-B01018 1 2 3 4 5 6 7 8	50/10

Poznámky:
[22] Zásuvky nejsou do masky namontovány.
ⓩ Produkt nemusí být skladem; bude dodán nejpozději do 3 týdnů.
Rozměrové výkresy nosných masek – viz strany 614 - 616.

Sdělovací technika
Datové zásuvky

Pro kryty	Název	Barva	Objednací číslo	Jednot. bal. ks	
Pro design	**Technické údaje**		**Kompletnost**		
5014E-A00100 ..	**Maska nosná uzavřená**		5014E-B01020	50/10	
Element® **Time® (Arbo)**			1 2 3 4 5 6 7 8		
5014E-A00100 ..	**Maska nosná se zásuvkami** [22)] 2× zásuvka CINCH (RCA) s pájecím přívodem.		❷ 5014E-A02206	20	
Element® **Time® (Arbo)**	Pro připojení audio / video zařízení apod.		1 2 3 4 5 6 7 8		
5014M-A11018 .. 2CKA001710A3... 2CKA001710A2... 2CKA001753A8030 **Neo®** **future® linear** **solo® (carat)** **Busch-axcent®** **Reflex SI (Linear)**	**Třmen se soklem** Pro upevnění dvou komunikačních zásuvek typu Modular-Jack (keystone). Rozměry otvorů: 19,4 × 14,8 mm ABB s.r.o. dodává pro třmen pouze zásuvky uvedené na straně 350. Do soklu lze zabudovat též např. zásuvky keystone firem AMP, Panduit aj. Barva soklu: červená Typové číslo: 1812	červená	2CKA001753A8055 1 2 3 4 5 6 7 8	10/1	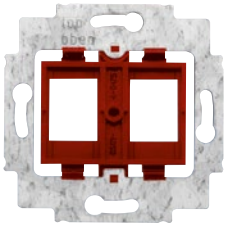
5014M-A11018 .. 2CKA001710A3... 2CKA001710A2... 2CKA001753A8030 **Neo®** **future® linear** **solo® (carat)** **Busch-axcent®** **Reflex SI (Linear)**	**Třmen se soklem** Pro upevnění dvou komunikačních zásuvek Mini-Com™ (Mini-Jack™) firmy Panduit™ (ABB s.r.o. je nedodává). Barva soklu: šedá Typové číslo: 1820	šedá	2CKA001753A8057 1 2 3 4 5 6 7 8	10/1	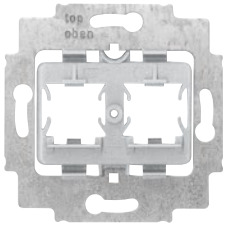

Poznámky:
[22)] Zásuvky nejsou do masky namontovány.
❷ Produkt nemusí být skladem; bude dodán nejpozději do 3 týdnů.
Rozměrové výkresy nosných masek – viz strany 614 - 616.

18

Termostaty a časové spínače

Termostaty a časové spínače

Termostaty	358
Časové spínače	360



18

Termostaty a časové spínače



V designech
- Swing®
- Swing®L
- Zoni®
- Tango®
- Levit®
- Levit®M
- Neo®
- Neo® Tech
- Element®
- Time®
- Time® Arbo
- future® linear
- solo®
- solo® carat
- Busch-axcent®



Termostat s otočným ovládáním
Jednoduchá funkce a intuitivní nastavení. Když budete pociťovat chlad či velké teplo, pootočením kolečka si teplotu přizpůsobíte. Jistě oceníte i možnost teplotního útlumu pouhým stiskem tlačítka.



Termostat univerzální programovatelný
Všechna nastavení se provádějí srozumitelně procházením textových nabídek. Lehce si vytvoříte teplotní průběhy pro jednotlivé dny celého týdne.



Časovač s otočným ovládáním
Nejjednodušší ovládání. Otočíte knoflíkem a nastavíte určitý čas. Připojené zařízení (např. topný žebřík) se zapne a po uplynutí zvolené doby se zase vypne.



Spínací hodiny
Do paměti zadáte čas zapnutí a vypnutí, klidně i několikrát denně. V automatickém režimu bude přístroj tyto povely vykonávat sám, aniž byste na to museli myslet.

Termostaty a časové spínače

Termostaty

Pro přístroje	Název		Objednací číslo	Jednot. bal. ks
Pro design	**Technické údaje**		**Kompletnost**	
				
3292.-A10101 ..	**Přístroj spínací pro termostaty**			
3292.-A10301 ..	Svorky pro připojení vnějšího teplotního snímače 3292U-A90100 (pro podlahové vytápění), nebo pro připojení bezpotenciálového kontaktu pro vzdálené ovládání (pouze pro programovatelné ovládací jednotky 3292.-A10301).		3292U-A00003	1
Swing® (L)	Pozn.: při výpadku napájení zhasne displej ovládací jednotky.			
Tango®, Levit® (M)	Pracovní teplota: 0 °C až +50 °C. Vestavná hloubka: 23,5 mm			
Neo® (Tech)	Výstup: bezpotenciálový zapínací kontakt relé, s bezpečným galvanickým oddělením			
Element®				
Time® (Arbo)	16 A (cos φ = 1), 230 V AC, 3vodičové připojení		1 2 3 4 5 6 7 8	
				
3292U-A00003	**Snímač teploty pro podlahové vytápění**			
2CHX880040A0033	Pro spínací jednotku 3292U-A00003.	šedá	3292U-A90100	1
3292G-A10101 ..	(Použitelné pro termostat s otočným			
3292A-A10101 ..	nastavením teploty 3292.-A10101, pro			
3292A-A10301 ..	programovatelný termostat 3292.-A10301.)			
3292H-A10101 ..	Snímací prvek: termistor PTC, 2 kΩ při 25 °C			
3292H-A10301 ..	Kabel: PVC, délka 4 m			
3292M-A10101 ..	Vodiče: 2× 0,35 mm²			
3292M-A10301 ..	Koncovka: kovová, Ø 6 × 18 mm			
3292E-A10.01 ..	Stupeň krytí: IP 54		1 2 3 4 5 6 **7** 8	
				
	Termostat univerzální se spínacími hodinami			
	Volitelná funkce prostorového, podlahového nebo kombinovaného termostatu.		2CHX880040A0033	1
	Zobrazení nastavené teploty a času.			
	Možnost zobrazení měřené teploty.			
	Nastavitelné teploty: +5 °C až +30 °C v prostorovém režimu, +10 °C až +50 °C v podlahovém režimu			
	Krok zobrazení a nastavení teploty: 0,1 °C			
	Podlahový teplotní snímač 3292U-A90100 (2 kΩ PTC) je nutné objednat zvlášť.			
	Možnost výběru dalších předdefinovaných hodnot podlahového snímače teploty: 2 / 10 / 12 / 15 / 33 / 47 kΩ NTC			
	Provozní režimy: manuální, automatický, vypnuto			
	Teplota: komfortní, noční (ECO)			
	Časový program: max. 4 změny teploty pro každý den nebo pro Po-Pá/So-Ne			
	Další funkce: softwarové vypnutí, jas a kontrast displeje, zámek tlačítek, volba teplotního snímače, minimální a maximální limitní teplota podlahy, ovládání vnějším kontaktem, adaptivní regulace, omezení nastavitelných teplot, protimrazová ochrana, ochrana ventilů, nastavení velikosti zátěže, automatický			
Swing® (L)	přechod zimní/letní čas, volba jazyka (CZ, EN, RUS, SK, ...)			
Zoni®				
Tango®	Pracovní teplota: 0 °C až +50 °C			
Levit® (M)	Vestavná hloubka: 20 mm			
Neo® (Tech)	Výstup: spínací kontakt relé (není bezpotenciálový): 16 A (2 A)			
Element®				
Time® (Arbo)				
future® linear				
solo® (carat)	Typové číslo: TC16-20U			
Busch-axcent®	230 V AC, 3vodičové zapojení		1 2 3 4 5 6 7 8	
				
	Přístroj termostatu prostorového, s otočným ovládáním			
Swing® (L)	Vstup 230 V pro snížení teploty (o 3 K).		N 2CKA001032A0525	1
Zoni®	Nastavitelné teploty: +5 °C až +30 °C			
Tango®	Spínací teplotní diference: ±0,5 K			
Levit® (M)	Výstup: zapínací reléový kontakt (není bezpotenciálový)			
Element®	Ztrátový výkon: max. 0,15 W			
Time® (Arbo)	Vestavná hloubka: 25 mm			
future® linear				
solo® (carat)	Typové číslo: 1094 U-101-500			
Busch-axcent®	10 A (4 A) [4], 230 V AC		1 2 3 4 5 6 7 8	
				
	Přístroj termostatu prostorového, s otočným ovládáním			
Swing® (L)	Nastavitelné teploty: +5 °C až +30 °C		N 2CKA001032A0528	1
Zoni®	Spínací teplotní diference: ±0,5 K			
Tango®	Výstup: přepínací reléový kontakt (není bezpotenciálový)			
Levit® (M)	Ztrátový výkon: max. 0,15 W			
Element®	Vestavná hloubka: 25 mm			
Time® (Arbo)				
future® linear				
solo® (carat)	Typové číslo: 1097 U-101-500			
Busch-axcent®	10 A (4 A) [4] / 5 A (2 A) [4], 230 V AC		1 2 3 4 5 6 7 8	

Poznámky:

[4] Hodnota proudu v závorkách platí pro induktivní zátěž.

N Novinka

Ovládací jednotky a kryty termostatů a spínacích hodin naleznete v kapitolách jednotlivých designových řad.

Schémata zapojení k jednotlivým přístrojům uvedeným v této kapitole – viz strany 617 - 619.

NOVINKA

Termostaty a časové spínače
Termostaty

Pro přístroje	Název	Objednací číslo	Jednot. bal. ks	
Pro design	**Technické údaje**	**Kompletnost**		
Swing® (L) **Zoni®** **Tango®** **Levit® (M)** **Element®** **Time® (Arbo)** **future® linear** **solo® (carat)** **Busch-axcent®**	**Přístroj termostatu prostorového, s otočným ovládáním, pro topení/chlazení** Vstup 230 V pro aktivaci chlazení. Nastavitelné teploty: +5 °C až +30 °C Spínací teplotní diference: ±0,5 K Výstup: dva zapínací reléové kontakty (nejsou bezpotenciálové) Ztrátový výkon: max. 0,15 W Vestavná hloubka: 25 mm Typové číslo: 1099 U-101-500 8 A (1 A) [4], 230 V AC	N 2CKA001032A0531 1 2 3 4 5 6 7 8	1	
future® linear **solo® (carat)** **Busch-axcent®**	**Přístroj termostatu pro podlahové vytápění, s otočným ovládáním** Vstup pro externí řízení snížení teploty. Přepínač režimu snížené teploty (Zap, Vyp, Vstup pro externí řízení); aktivovaný režim je indikován zelenou LED diodou. Indikace sepnutého výstupu červenou LED diodou. Součástí dodávky je podlahový teplotní snímač NTC (10 kΩ při 25 °C, délka kabelu 4 m). Nastavitelné teploty: +10 °C až +50 °C Spínací teplotní diference: ±0,5 K Teplotní útlum: cca o 4 K z nastavené hodnoty Typové číslo: 1095 UF-507 16 A (cos φ = 1), 230 V AC, 50/60 Hz	V 2CKA001032A0498 1 2 3 4 5 6 7 8	1	

Poznámky:
[4] Hodnota proudu v závorkách platí pro induktivní zátěž.
N Novinka
V Výběh – v období po 1. 3. 2024 již produkt nemusí být dostupný.
Ovládací jednotky a kryty termostatů a spínacích hodin naleznete v kapitolách jednotlivých designových řad.
Schémata zapojení k jednotlivým přístrojům uvedeným v této kapitole – viz strany 617 - 619.

Termostaty a časové spínače
Časové spínače

	Pro přístroje	Název	Objednací číslo	Jednot. bal. ks
	Pro design	**Technické údaje**	**Kompletnost**	
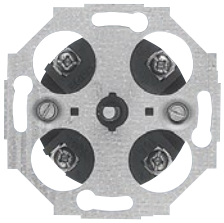	**Tango®** **Neo®** **Element®** **Time® (Arbo)** **future® linear** **solo® (carat)** **Busch-axcent®**	**Přístroj ovládače časového mechanického** Otočením ovládacího prvku se nastaví požadovaný čas (orientační stupnice je na krytu) a dojde k sepnutí. Po uplynutí nastaveného času (v poloze nula) dojde k rozepnutí. Nastavitelné zpoždění vypnutí: max. 120 min. Odchylka od nastavené hodnoty: ±5 % Možnost vynulování uvedením ovládacího prvku do výchozí polohy. Mechanický dvojpólový kontakt. Typové číslo: 1071 U 16 A (cos φ ≥ 0,25), 250 V AC	2CKA001043A0124 **1** 2 3 4 5 6 7 8	1
	3292A-A20301 .. 3292H-A20301 .. 3292M-A20301 .. 3292E-A20301 .. **Tango®** **Levit® (M)** **Neo® (Tech)** **Element®** **Time® (Arbo)**	**Přístroj spínací pro spínací hodiny** Možnost připojení bezpotenciálového kontaktu pro vzdálené ovládání. Pozn.: při výpadku napájení zhasne displej ovládací jednotky. Pracovní teplota: 0 °C až +50 °C Vestavná hloubka: 23,5 mm Výstup: bezpotenciálový zapínací kontakt relé, s bezpečným galvanickým oddělením 2 300 W pro ohmickou zátěž (AC-1), 750 W pro ☼, 350 V·A pro ⊐▭⊏, 750 V·A pro Ⓜ (AC-15) 230 V AC, 3vodičové připojení	3292U-A00013 **1** 2 3 4 5 6 7 8	1
	**Zoni®** **Tango®** **Levit® (M)** **Element®** **Time® (Arbo)** **future® linear** **solo® (carat)** **Busch-axcent®**	**Přístroj časovače Busch-Timer®** Stiskem tlačítka OK se časování aktivuje nebo zastaví. Zobrazení zbývajícího času do vypnutí. Akustická signalizace vypnutí. Možnost zablokování změny nastaveného času. Nastavitelný čas: 1 s až 9 h 59 min 59 s (režim 1); 15, 30, 45 min. (režim 2) Spínací prvek: relé Typové číslo: 6465 U-101-500 4 A, 230 V AC pro induktivní zátěž 10 A (cos φ = 1), 2 300 W, 230 V AC, 3vodičové připojení	2CKA006410A0393 **1** 2 3 4 5 6 7 8	1
	**future® linear** **solo® (carat)** **Busch-axcent®** **Allwetter 44®**	**Přístroj relé univerzálního** Pro časovací ovladač Busch-Timer®. Pro snímač pohybu Busch-Wächter® 180 UP Allwetter 44®. Pro: ☼ ⊐▮▮⊏ ⊐◪⊏ ⊐▭⊏ [42)] Přístroj lze ovládat též paralelně připojenými zapínacími ovládači (řazení 1/0). [14)] Pracovní teplota: –25 °C až +55 °C Typové číslo: 6401 U-102-500 3vodičové připojení. 10 AX, 2 300 W/V·A, 230 V AC, 50 Hz	2CKA006401A0049 **1** 2 3 4 5 6 **7** 8	1
	2CKA006401A0049 **future® linear** **solo® (carat)** **Busch-axcent®**	**Ovladač časovací komfortní Busch-Timer®** V kombinaci s univerzálním relé např. pro časově řízené spínání svítidel. Provozní režimy: Ručně, Automat, Prázdniny Rezerva chodu: min. 10 let (datum a čas jsou přednastaveny z výroby) Spínací režimy: Denní / Týdenní spínací hodiny, Astrofunkce Pro každý den lze zadat až 6 spínacích časů. Podsvícení displeje: automaticky / zapnuto / vypnuto Volitelné časové okno pro astrofunkci. Volitelný zámek tlačítek. Automatické přepínání letního a zimního času (lze zrušit). Typové číslo: 6455-101-500	2CKA006410A0399 **1** 2 3 4 5 6 7 8	1
		**Ovládač časový zapínací se vzduchovým zpožďovačem** Nastavitelné zpoždění vypnutí: 10 s - 5 min Aktivuje se připojením ovládacího vstupu na vodič N. 3vodičové připojení 10 A, 230 V AC	SA 10/220/1 1 2 **3** 4 5 6 7 8	24/1

Poznámky:
[14)] Je-li použita doutnavka nebo LED, nesmí přemosťovat kontakt tlačítkového ovládače (je nutné použít přístroj se svorkou N).
[42)] Také např. pro svítidla s LED nebo kompaktní zářivky na 230 V AC (tzv. úsporné žárovky).
Schémata zapojení k jednotlivým přístrojům uvedeným v této kapitole – viz strany 617 - 619.

Poznámky

← Návrat na obsah

19

Stmívače a regulátory

Stmívače a regulátory

Přístroje pro zapuštěnou montáž	366
Příslušenství	368
Přístroje pro řadovou montáž	369
Přehled přístrojů	370



Stmívače

NOVINKA

19

Stmívače a regulátory



—

V designech
- Swing®
- Swing®L
- Zoni®
- Tango®
- Levit®
- Levit®M
- Neo®
- Neo® Tech
- Element®
- Time®
- Time® Arbo
- future® linear
- solo®
- solo® carat
- Busch-axcent®
- Reflex SI
- Reflex SI Linear



Stmívač s otočným ovládáním
Otočením doprava nebo doleva zvýšíte nebo snížíte jas připojeného svítidla. Pro zhasnutí nebo rozsvícení stačí stisknout knoflík. Jednodušší už to nemůže být.



Krátkocestný stmívač
Krátkým dotykem rozsvítíte, nebo zhasnete. Delším přidržením nastavíte jas podle potřeby. Světla můžete ovládat přehledně i pomocí mobilního telefonu.



Stmívače
NOVINKA

Stmívače a regulátory
Přístroje pro zapuštěnou montáž

	Řazení	Název	Barva	Objednací číslo	Jednot. bal. ks
	Pro design	**Technické údaje**		**Kompletnost**	
	6	**Přístroj stmívače pro regulovatelné LED žárovky, pro otočné ovládání a tlačítkové spínání** [9) 13)]		2CKA006512A0345	1
	Swing® (L)	Nastavitelná minimální a maximální úroveň jasu. Nehlučný provoz díky technologii MOS-FET. Elektronická pojistka proti zkratu a přetížení. Pro stmívatelné retrofitové LED žárovky (LEDi) na 230 V AC nebo napájené z vinutých či elektronických transformátorů. Pro vakuové a halogenové žárovky na 230 V AC nebo napájené z vinutých či elektronických transformátorů. Retrofitové LED žárovky a obyčejné žárovky je možné kombinovat. Manuálně nastavitelný režim fázové regulace na náběžné nebo sestupné hraně.			
	Zoni®	Lze kombinovat s přepínačem řazení 6, popř. 6 a 7 (pomocí přepínačů lze svítidlo pouze spínat, ovládat jas není možné). Vestavná hloubka: 20 mm			
	Tango®	Typové číslo: 6523 UR-103-500			
	Levit® (M)	2 - 100 W/V·A pro stmívatelné LED žárovky na 230 V AC (charakteristika L)			
	Neo®	2 - 400 W/V·A pro stmívatelné LED žárovky na 230 V AC (charakteristika C)			
	Element®	10 - 400 W pro vakuové a halogenové žárovky na 230 V AC			
	Time® (Arbo)	10 - 400 W/V·A pro stmívatelné mn LED žárovky (s transformátorem L, C) [11), 12)]			
	future® linear	10 - 400 W/V·A vakuové a halogenové mn žárovky (s transformátorem L, C) [11), 12)]			
	solo® (carat)	10 - 100 W/V·A pro stmívatelné mn LED žárovky (se zdrojem LC) [12)]			
	Busch-axcent®	10 - 100 W/V·A vakuové a halogenové mn žárovky (se zdrojem LC) [12)]			
	Reflex SI (Linear)	2vodičové připojení, 230 V AC, 50/60 Hz		**1** 2 3 4 5 6 7 8	
	6	**Přístroj stmívače pro regulovatelné LED žárovky, pro otočné ovládání a tlačítkové spínání** [9) 13)]		Ⓥ 2CKA006512A0335	1
	Swing® (L)	Nastavitelná minimální úroveň jasu. Nehlučný provoz díky technologii MOS-FET. Elektronická pojistka proti zkratu a přetížení. Pro stmívatelné retrofitové LED žárovky (LEDi) na 230 V AC nebo napájené z vinutých či elektronických transformátorů. Pro vakuové a halogenové žárovky na 230 V AC nebo napájené z vinutých či elektronických transformátorů. Retrofitové LED zdroje a obyčejné žárovky je možné kombinovat. Manuálně nastavitelný režim fázové regulace na náběžné nebo sestupné hraně.			
	Zoni®				
	Tango®	Lze kombinovat s přepínačem řazení 6, popř. 6 a 7 (pomocí přepínačů lze svítidlo pouze spínat, ovládat jas není možné).			
	Levit® (M)				
	Neo®				
	Element®	Typové číslo: 6523 U-102-500			
	Time® (Arbo)	min. 2 W/V·A, max. 100 W/V·A pro stmívatelné LED žárovky na 230 V AC			
	future® linear	min. 2 W/V·A, max. 100 W/V·A pro stmívatelné mn LED žárovky [11), 12)]			
	solo® (carat)	min. 10 W, max. 250 W pro vakuové a halogenové žárovky na 230 V AC			
	Busch-axcent®	min. 10 W/V·A, max. 250 W/V·A pro mn halogenové žárovky [11), 12)]			
	Reflex SI (Linear)	2vodičové připojení, 230 V AC, 50/60 Hz		**1** 2 3 4 5 6 7 8	
	6	**Přístroj stmívače pro otočné ovládání a tlačítkové spínání** [9) 13)]			
	Swing® (L)	Nastavitelná minimální úroveň jasu.		Ⓥ 2CKA006515A0704	1
	Zoni®, Tango®	Pro ☼; také pro některé kompaktní zářivky na 230 V AC			
	Levit® (M)	(tzv. úsporné žárovky), které jsou výrobcem určeny pro stmívání			
	Neo®, Element®	(tzv. fázovou regulací se spouštěním na náběžné hraně).			
	Time® (Arbo)	Lze kombinovat s přepínačem řazení 6, popř. 6 a 7 (pomocí přepínačů			
	future® linear	lze svítidlo pouze spínat, ovládat jas není možné).			
	solo® (carat)	Typové číslo: 2250 U			
	Busch-axcent®	min. 60 W, max. 600 W pro vakuové a halogenové žárovky, 230 V AC			
	Reflex SI (Linear)	min. 10 W, max. 100 W pro stmívatelné kompaktní zářivky, 230 V AC		**1** 2 3 4 5 6 7 8	
	6	**Přístroj stmívače pro otočné ovládání a tlačítkové spínání** [9) 13)]		2CKA006520A0227	1
	Swing® (L)	Elektronická ochrana před zkratem a přetížením.			
	Zoni®, Tango®	Nastavitelná minimální úroveň jasu.			
	Levit® (M)	Pro: ☼ [11)]			
	Neo®, Element®	Lze kombinovat se střídavým přepínačem (spínačem řazení 6);			
	Time® (Arbo)	přepínačem lze svítidlo pouze spínat, ovládat jas není možné.			
	future® linear	Informace o tepelném zatížení – viz strana 371 (pozn. 5).			
	solo® (carat)	Typové číslo: 6520 U-500			
	Busch-axcent®	min. 200 W/V·A, max. 700 W/V·A, 230 V AC			
	Reflex SI (Linear)			**1** 2 3 4 5 6 7 8	
		**Přístroj regulátoru pro předřadníky 1 - 10 V, pro otočné ovládání a spínání z minimální hodnoty jasu**		2CKA006599A2035	1
	Swing® (L)	Pro elektronické předřadníky s rozhraním 1 - 10 V.			
	Zoni®, Tango®	Max. řídicí proud: 50 mA DC			
	Levit® (M)	Bezpotenciálový kontakt pro spínání napájení předřadníků.			
	Neo®, Element®	Pro větší zátěže se použije nepřímé spínání (pomocí relé) – viz strana 620.			
	Time® (Arbo)				
	future® linear				
	solo® (carat)	Typové číslo: 2112 U-101			
	Busch-axcent®	4 A (cos φ ≥ 0,9), 3 A (cos φ = 0,5)			
	Reflex SI (Linear)	700 W/V·A, 230 V AC, 50/60 Hz		**1** 2 3 4 5 6 7 8	

Poznámky:
[9)] Při teplotě okolí vyšší než 35 °C zatížitelnost klesá (cca o 3 % / °C).
[11)] Při použití vinutého transformátoru max. zatížitelnost klesne cca o 20 %.
[12)] Při použití elektronického transformátoru max. zatížitelnost klesne cca o 5 %.
[13)] Lze použít doutnavku pro orientační osvětlení (bližší informace je uvedena u krytů).
Ⓥ Výběh – v období po 1. 3. 2024 již produkt nemusí být dostupný.

Další informace ke stmívačům – strana 370.

Stmívače a regulátory
Přístroje pro zapuštěnou montáž

Řazení	Název	Barva	Objednací číslo	Jednot. bal. ks	
Pro design	**Technické údaje**		**Kompletnost**		
	Přístroj regulátoru výkonového pro systém DALI, pro otočné ovládání a tlačítkové spínání Pro centrální spínání a stmívání až 64 zařízení DALI dle ČSN EN 62386. Integrovaný napájecí zdroj pro DALI sběrnici. Zvýšená citlivost nastavení jasu při pomalém otáčení. Integrované orientační LED osvětlení (18 volitelných barev nebo vypnuté). Elektronická ochrana před zkratem a přetížením. Délka vedení DALI: max. 300 m (průřez žil 1,5 - 2,5 mm²) Úroveň jasu při zapnutí krátkým stiskem: naposledy použitá nebo předvolitelná Základní úroveň jasu: minimální nebo předvolitelná		2CKA006599A2988	1	
Swing® (L) **Zoni®** **Tango®** **Levit® (M)** **Neo®** **Element®** **Time® (Arbo)** **future® linear** **solo® (carat)** **Busch-axcent®** **Reflex SI (Linear)**	V aktivním režimu (připojeno L, N) přístroj slouží jako napájecí zdroj DALI sběrnice (15,5 V DC / 75 mA) až pro 37 zařízení DALI (příp. lze paralelně zapojit až tři regulátory v aktivním režimu pro napájení až 111 zařízení DALI). V pasivním režimu se přístroj chová jako přídavná ovládací jednotka. Paralelní propojení regulátorů: až 3 ks v aktivním režimu nebo až 5 ks v pasivním režimu Přístroj není vhodný pro kombinaci s jinými snímači DALI. Vlastní spotřeba: max. 2,5 W Typové číslo: 2117/11 U-500 4vodičové připojení (v pasivním režimu 2vodičové) 230 V AC, 50/60 Hz		**1** 2 3 **4** **5** 6 7 8		
	Přístroj regulátoru pro systém DALI, pro otočné ovládání a tlačítkové spínání Pro centrální spínání a stmívání až 64 zařízení DALI dle ČSN EN 62386. Zvýšená citlivost nastavení jasu při pomalém otáčení. Integrované orientační LED osvětlení (18 volitelných barev nebo vypnuté) pro přizpůsobení barvě krytu. Je nutné zajistit napájení z externího zdroje DALI podle ČSN EN 62386 (např. Tridonic, Philips, Helvar nebo pomocí aktivního regulátoru 2CKA006599A2988). Proudová spotřeba: max. 15 mA Přístroj je odolný proti přepólování.		2CKA006599A2987	1	
Swing® (L) **Zoni®** **Tango®** **Levit® (M)** **Neo®** **Element®** **Time® (Arbo)** **future® linear** **solo® (carat)** **Busch-axcent®** **Reflex SI (Linear)**	Délka vedení DALI: max. 300 m (průřez žil 1,5 - 2,5 mm²) Úroveň jasu při zapnutí krátkým stiskem: naposledy použitá nebo předvolitelná Základní úroveň jasu: minimální nebo předvolitelná Paralelně lze propojit až pět regulátorů. Lze použít na další ovládací místo v kombinaci s přístrojem 2CKA006599A2988. Přístroj není vhodný pro kombinaci s jinými snímači DALI. Typové číslo: 2117 U-500 2vodičové připojení		**1** 2 3 **4** **5** 6 7 8		
	Přístroj regulátoru výkonového pro systém DALI, tunable white, pro otočné ovládání a tlačítkové spínání Pro centrální spínání a stmívání až 64 zařízení DALI dle ČSN EN 62386. Pro regulaci teploty chromatičnosti (barevné teploty) bílého světla LED svítidel s předřadníkem DALI s funkcí „tunable white“ odpovídající ČSN EN 62386-209 (Zařízení Typ 8). Rozsah regulace teploty chromatičnosti: 2 700 - 6 500 K Zvýšená citlivost nastavení při pomalém otáčení. Integrované orientační LED osvětlení (18 volitelných barev nebo vypnuté) pro přizpůsobení barvě krytu. Elektronická ochrana před zkratem a přetížením. Délka vedení DALI: max. 300 m (průřez žil 1,5 - 2,5 mm²) Úroveň jasu při zapnutí krátkým stiskem: naposledy použitá nebo předvolitelná Základní úroveň jasu: minimální nebo předvolitelná V aktivním režimu přístroj slouží jako napájecí zdroj DALI (15,5 V DC / 75 mA) až pro 37 zařízení DALI (příp. lze paralelně zapojit až tři aktivní regulátory pro napájení až 111 zařízení DALI). V pasivním režimu se přístroj chová jako přídavná ovládací jednotka. Paralelní propojení regulátorů: až 3 ks v aktivním režimu nebo až 5 ks v pasivním režimu Přístroj není vhodný pro kombinaci s jinými snímači DALI.		❷ 2CKA006599A3026	1	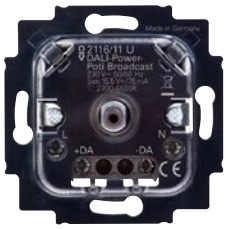
Swing® (L) **Zoni®** **Tango®** **Levit® (M)** **Neo®** **Element®** **Time® (Arbo)** **future® linear** **solo® (carat)** **Busch-axcent®** **Reflex SI (Linear)**	Vlastní spotřeba: max. 2,5 W Typové číslo: 2116/11 U 4vodičové připojení (v pasivním režimu 2vodičové) 230 V AC, 50/60 Hz		**1** 2 3 **4** **5** 6 7 8		

Poznámky:
❷ Produkt nemusí být skladem; bude dodán nejpozději do 3 týdnů.
Další informace ke stmívačům – viz strana 370.

Stmívače a regulátory

Přístroje pro zapuštěnou montáž • Příslušenství

	Pro přístroje	Název	Barva	Objednací číslo	Jednot. bal. ks
	Pro design	**Technické údaje**		**Kompletnost**	
		**Přístroj regulátoru pro systém DALI, tunable white, pro otočné ovládání a tlačítkové spínání** Pro centrální spínání a stmívání až 64 zařízení DALI dle ČSN EN 62386. Pro regulaci teploty chromatičnosti (barevné teploty) bílého světla LED svítidel s předřadníkem DALI s funkcí „tunable white“ odpovídající ČSN EN 62386-209 (Zařízení Typ 8). Rozsah regulace teploty chromatičnosti: 2 700 - 6 500 K Zvýšená citlivost nastavení při pomalém otáčení. Integrované orientační LED osvětlení (18 volitelných barev nebo vypnuté) pro přizpůsobení barvě krytu.		❷ 2CKA006599A3025	1
	Swing® (L) **Zoni®** **Tango®** **Levit® (M)** **Neo®** **Element®** **Time® (Arbo)** **future® linear** **solo® (carat)** **Busch-axcent®** **Reflex SI (Linear)**	Je nutné zajistit napájení z externího zdroje DALI podle ČSN EN 62386 (např. Tridonic, Philips, Helvar nebo pomocí aktivního regulátoru 2CKA006599A3026). Proudová spotřeba: max. 15 mA. Přístroj je odolný proti přepólování. Délka vedení DALI: max. 300 m (průřez žil 1,5 - 2,5 mm²) Úroveň jasu při zapnutí krátkým stiskem: naposledy použitá nebo předvolitelná Základní úroveň jasu: minimální nebo předvolitelná Paralelně lze propojit až pět regulátorů. Lze použít na další ovládací místo v kombinaci s přístrojem 2CKA006599A3026. Přístroj není vhodný pro kombinaci s jinými snímači DALI. Typové číslo: 2116 U 2vodičové připojení		**1** 2 3 **4** **5** 6 7 8	
	2CKA006400A0099 2CKA006400A0101 2CKA006200A0281 2CKA006200A0283 2CKA006800A29.. 2CKA006800A30.. 2CKA006200A01.. 2CKA006200A02.. 2CKA006800A3027 2CKA006800A3031 2CKA006800A3035	**Přístroj stmívače flex, pro regulovatelné LED žárovky, pro krátkocestné ovládání** Pro ovládací prvky ABB flexTronics®, ABB-free@home® flex (s Bluetooth) doplněné příslušným krytem (dvojnásobný ovládací prvek flex umožňuje využívání dvou scén). Pro detekční jednotky automatických spínačů Busch-Wächter® 180 flex (s Bluetooth) Basic-Sensor, Komfort-Sensor nebo pro snímače přítomnosti flex univerzální, Sky a Corridor. Paměť hodnoty jasu. Nastavitelná minimální úroveň jasu. Nehlučný provoz díky technologii MOS-FET. Elektronická pojistka proti zkratu a přetížení. Manuálně nastavitelný režim fázové regulace na hraně náběžné (RL) nebo sestupné (RC). Pro stmívatelné retrofitové LED žárovky (LEDi) na 230 V AC nebo napájené ze zdroje charakteru C, LC. Pro vakuové a halogenové žárovky na 230 V AC nebo napájené z transformátorů vinutých (L) či elektronických (C, LC). Regulovatelné retrofitové zdroje LEDi a obyčejné žárovky je možné kombinovat. Přístroj lze ovládat též paralelně připojenými zapínacími ovládači (řazení 1/0). [14] Max. délka propojovacích vodičů: 100 m Klidová spotřeba: max. 0,5 W Vestavná hloubka: 29 mm (25 mm bez drápků) 3 - 100 W/V·A pro stmívatelné LED žárovky na 230 V AC (charakteristika L) 3 - 240 W/V·A pro stmívatelné LED žárovky na 230 V AC (charakteristika C)		N 2CKA006500A0013	1
	Zoni® **Tango®** **Levit® (M)** **Element®** **Time® (Arbo)** **future® linear** **solo® (carat)** **Busch-axcent®**	10 - 240 W pro vakuové a halogenové žárovky na 230 V AC 3 - 240 W/V·A pro stmívatelné mn LED žárovky (se zdrojem char. C) [12] 20 - 240 W/V·A vakuové a halogenové mn žárovky (s transformátorem L) [11] 3 - 100 W/V·A pro stmívatelné mn LED žárovky (se zdrojem char. LC) [12] 3 - 100 W/V·A vakuové a halogenové mn žárovky (se zdrojem char. LC) [12] Typové číslo: 64851 U-500 2vodičové připojení (3vodičové pro zátěže < 10 W/V·A) 230 V AC, 50/60 Hz		**1** 2 3 **4** **5** **6** 7 8	
		**Pojistka pro elektronické přístroje (náhradní), pomalá vypínací charakteristika** T3,15A/1500 (pro 2CKA006515A0704)		❷ GT520231	10/1
				1 2 3 4 5 6 7 **8**	

Vzorek

Poznámky:

[11] Při použití vinutého transformátoru max. zatížitelnost klesne cca o 20 %.

[12] Při použití elektr. transformátoru max. zatížitelnost klesne cca o 5 %.

[14] Je-li použita doutnavka nebo LED, nesmí přemosťovat kontakt tlačítkového ovládače (je nutné použít přístroj se svorkou N).

N Novinka ❷ Produkt nemusí být skladem; bude dodán nejpozději do 3 týdnů.

Další informace ke stmívačům – strana 370.

Stmívače a regulátory
Přístroje pro řadovou montáž

Pro přístroje	Název	Barva	Objednací číslo	Jednot. bal. ks	
Pro design	**Technické údaje**		**Kompletnost**		
	Stmívač pro regulovatelné LED žárovky, řadový [9]				
	Paměť hodnoty jasu. Nastavitelná minimální a maximální úroveň jasu. Nehlučný provoz díky technologii MOS-FET. Elektronická pojistka proti zkratu a přetížení. Pro stmívatelné retrofitové LED žárovky (LEDi) na 230 V AC nebo napájené z vinutých či elektronických transformátorů. Pro vakuové a halogenové žárovky na 230 V AC nebo napájené z vinutých či elektronických transformátorů. Retrofitové LED žárovky a obyčejné žárovky je možné kombinovat. Integrované tlačítko pro místní ovládání. Možnost kombinace se zapínacími ovládači (spínači řazení 1/0). [14] Integrovaným tlačítkem i externím ovládačem na svorce 1 lze kromě stmívání a spínání vyvolat následující funkce: 1. Usínání (snižování jasu až do vypnutí – 60 min z maxima) 2. Buzení (zvyšování jasu až na hodnotu v paměti – 30 min na maximum) 3. Schodišťové osvětlení s varováním (automatické zapnutí na volitelný jas po dobu 2 nebo 5 min, následuje pokles jasu na 80 % a snižování jasu po dobu 30 s až do vypnutí) Ovládačem/spínačem na svorce 2 lze vyvolat následující funkce: 1. Centrální vypnutí (zapínací ovládač – vypnutí všech propojených přístrojů) 2. Úklidové osvětlení (spínač – zapnutí na 80 % maximálního jasu) Externí ovládání na vstupech 1, 2 proti svorce com: napětím 8 - 230 V AC/DC (vše galvanicky odděleno od napájení) Šířka: 1 M Typové číslo: 6586-500 min. 2 W/V·A, max. 100 W/V·A pro stmívatelné LED žárovky na 230 V AC min. 2 W/V·A, max. 100 W/V·A pro stmívatelné mn LED žárovky [11), 12)] min. 10 W, max. 200 W pro vakuové a halogenové žárovky na 230 V AC min. 10 W/V·A, max. 200 W/V·A pro mn halogenové žárovky [11), 12)] Při použití několika přístrojů se doporučuje ponechat mezi nimi mezeru o šíři cca 1 modulu. 230 V AC, 50/60 Hz (nutné připojení vodiče N)		2CKA006590A0191 1 2 **3** 4 5 6 7 8	1	
	Stmívač pro regulovatelné LED žárovky, řadový [9]				
	Paměť hodnoty jasu. Nastavitelná minimální a maximální úroveň jasu. Manuálně nastavitelný režim fázové regulace na náběžné nebo sestupné hraně (podle charakteru zátěže L nebo C). Nehlučný provoz díky technologii MOS-FET. Elektronická pojistka proti zkratu a přetížení. Pro stmívatelné retrofitové LED žárovky (LEDi) na 230 V AC nebo napájené z vinutých či elektronických transformátorů. Pro vakuové a halogenové žárovky na 230 V AC nebo napájené z vinutých či elektronických transformátorů. Retrofitové LED žárovky a obyčejné žárovky je možné kombinovat. Integrované tlačítko pro místní ovládání (s LED indikací provozních stavů). Možnost kombinace se zapínacími ovládači (spínači řazení 1/0). [14] Integrovaným tlačítkem i externím ovládačem na svorce 1 lze kromě stmívání a spínání vyvolat následující funkce: 1. Usínání (snižování jasu až do vypnutí – 60 min z maxima) 2. Buzení (zvyšování jasu až na hodnotu v paměti – 30 min na maximum) 3. Schodišťové osvětlení s varováním před vypnutím (automatické zapnutí na volitelný jas po dobu 2 nebo 5 min, následuje pokles jasu na 80 % a plynulé snižování jasu po dobu 30 s až do vypnutí) Ovládačem/spínačem na svorce 2 lze vyvolat následující funkce: 1. Centrální vypnutí (zapínací ovládač – vypnutí všech propojených přístrojů) 2. Úklidové osvětlení (spínač – zapnutí na 80 % maximálního jasu) Externí ovládání na vstupech 1, 2 proti svorce com: napětím 8 - 230 V AC/DC (svorky jsou galvanicky odděleny od napájení) Napětí 230 V AC použité pro externí ovládání musí mít stejnou fázi jako napájecí napětí. Pracovní teplota: 0 °C až +35 °C Šířka: 4 M Typové číslo: STD 6586/14 20 - 300 W/V·A pro stmívatelné LED žárovky na 230 V AC (charakteristika L) 20 - 800 W/V·A pro stmívatelné LED žárovky na 230 V AC (charakteristika C) 40 - 800 W pro vakuové a halogenové žárovky na 230 V AC 40 - 800 W/V·A pro stmívatelné mn LED žárovky (se zdrojem L, C) [11), 12)] 40 - 800 W/V·A vakuové a halogenové mn žárovky (s transformátorem L, C) [11), 12)] 40 - 300 W/V·A pro stmívatelné mn LED žárovky (se zdrojem LC) [12)] 40 - 300 W/V·A vakuové a halogenové mn žárovky (se zdrojem LC) [12)] Při použití několika přístrojů se doporučuje ponechat mezi nimi mezeru o šíři cca 1 modulu. 230 V AC, 50/60 Hz (nutné připojení vodiče N)		2CKA006590A0193 1 2 **3** 4 5 6 7 8	1	

Poznámky:
[9] Při teplotě okolí vyšší než 35 °C zatížitelnost klesá (cca o 3 % / °C).
[11] Při použití vinutého transformátoru max. zatížitelnost klesne cca o 20 %.
[12] Při použití elektronického transformátoru max. zatížitelnost klesne cca o 5 %.
[14] Je-li použita doutnavka nebo LED, nesmí přemostovat kontakt tlačítkového ovládače (je nutné použít přístroj se svorkou N).
1 M = cca 18 mm **Další informace ke stmívačům – viz strana 370.**

Stmívače a regulátory
Přehled přístrojů

Provedení stmívače	Objednací číslo	Výkon		Druh zátěže							Pro design						Druh fázové regulace [17]
		min.	max.	Klasické žárovky	Halogenové žárovky 230 V	Vinuté transformátory	Elektronické transformátory	Stmívatelné LED žárovky [6]	Předřadníky 1 - 10 V	Zařízení DALI	Swing®, Swing®L	Zoni®, Tango®, Levit®, Levit®M	Neo®	Element®, Time®, Time® Arbo	Efuture® linear, solo®, solo® carat, Busch-axcent®	Reflex SI, Reflex SI Linear	
Otočný	2CKA006512A0335 [4) 5) 8) 10)]	2 W/V·A	100 W/V·A			• [2)]	• [3)]	•			•	•	•	•	•	•	N/S
		10 W	250 W/V·A	•	• [14)]												
	2CKA006512A0345 [4) 5) 8) 10)]	2 W/V·A	100 W/V·A					• [18)]			•	•	•	•	•	•	N/S
		10 W/V·A	400 W/V·A	•	• [14)]	• [2)]	• [3)]	• [19)]									
	2CKA006515A0704 [4) 5) 8) 10) 15)]	60 W	600 W	•	• [14)]						•	•	•	•	•	•	N
	2CKA006520A0227 [4) 5) 8) 10) 15)]	200 W/V·A	700 W/V·A	•	• [14)]	• [2)]					•	•	•	•	•	•	N
	2CKA006599A2035 [7) 9)]	–	4 A (cos φ ≥ 0,9)						• [16)]		•	•	•	•	•	•	–
		–	3 A (cos φ = 0,5)														
	2CKA006599A2988, -3026 [10) 13)]		37× (64×) DALI							• [12)]	•	•	•	•	•	•	–
	2CKA006599A2987, -3025 [10)]		64× DALI							•	•	•	•	•	•	•	–
Krátkocestný	2CKA006500A0013 [1) 11)]	3 W/V·A	100 W/V·A					• [18)]									N/S
		3 W/V·A	240 W/V·A			• [2)]	• [3)]	• [19)]				•		•	•		
		10 W	240 W	•	• [14)]												
Řadový (na DIN lištu)	2CKA006590A0191	2 W/V·A	100 W/V·A			• [2)]	• [3)]	•									N/S
		10 W/V·A	200 W/V·A	•	• [14)]												
	2CKA006590A0193	20 W/V·A	300 W/V·A					• [18)]									N/S
		40 W/V·A	800 W/V·A	•	• [14)]	• [2)]	• [3)]	• [20)]									

Poznámky:
Schémata zapojení – viz strana 620 a další.

Stmívače a regulátory
Přehled přístrojů

[1] Spínat/stmívat lze též paralelně připojenými zapínacími tlačítkovými ovládači (případná doutnavka nesmí přemosťovat kontakt ovládače; počet ovládačů není omezen; ovládací vodiče by měly být kladeny odděleně od výkonového vedení a jejich délka nesmí přesáhnout 100 m).
[2] Při použití konvenčního (vinutého) transformátoru max. zatížitelnost klesne cca o 20 %.
[3] Při použití elektronického transformátoru max. zatížitelnost klesne cca o 5 %.
[4] Přístroj lze spínat též předřazeným střídavým přepínačem (řazení 6).
[5] Při teplotě okolí vyšší než 35 °C zatížitelnost klesá – viz diagram. Při nedostatečném odvodu tepla je nutné zatížení snížit cca o 20 % (např. při montáži do dutých příček nebo při vícenásobné montáži několika přístrojů).
[6] Pro „retrofitové" regulovatelné LED žárovky (LEDi), které nahrazují klasické nebo halogenové žárovky. LED žárovky musí být stmívatelné a celkový připojený příkon musí být v rozmezí jmenovitých hodnot stmívače. Použití stmívačů pro LED pásky nebo LED panely apod. nelze oficiálně doporučit – nemusí přinášet uspokojivé výsledky.
[7] Osvětlení krytu doutnavkou ani LED nelze použít.
[8] Přístrojem lze nahradit spínač řazení 6 (1).
[9] Otáčením ovladače doprava (doleva) se zvyšuje (snižuje) jas svítidla. Svítidlo se vypne otočením ovladače do levé krajní polohy.
[10] Stiskem ovladače krytu se stmívač zapne na nastavenou hodnotu jasu nebo se vypne (pokud byl zapnutý). Otáčením ovladače doprava (doleva) se zvyšuje (snižuje) jas svítidla. Předřazeným přepínačem lze svítidlo pouze zapnout na nastavenou hodnotu jasu nebo vypnout (neplatí pro DALI).
[11] Krátkým stiskem ovladače krytu se stmívač zapne na hodnotu jasu uloženou v paměti nebo se vypne (pokud byl zapnutý). Při vypnutí se aktuální hodnota jasu uloží do paměti. Při delším stisku se mění jas svítidla. U mechanického ovladače funkce nezáleží na místě stisku ovladače. Krátký nebo delší impuls 230 V AC přivedený na svorku 1 (od vnějšího zapínacího tlačítkového ovládače) vyvolá stejnou funkci jako krátký nebo delší stisk mechanického ovladače krytu.
[12] V pasivním režimu pro stmívání až 64 zařízení DALI.
[13] V aktivním režimu slouží též jako napájecí zdroj až pro 37 předřadníků DALI.
[14] Při použití halogenových žárovek na 230 V AC se doporučuje příkon snížit cca o 20 %.
[15] Náhradní pojistky – viz strana 368.
[16] Zářivka nebo LED musí být vybavena stmívatelným elektronickým předřadníkem s rozhraním 1 - 10 V.
[17] Druh fázové regulace (phase cut): N = regulace na náběžné hraně (leading edge); S = na sestupné hraně (trailing edge); N/S = manuální nebo automatická volba.
[18] Pro stmívatelné retrofitové LED žárovky na 230 V AC s induktivním charakterem.
[19] Pro stmívatelné retrofitové LED žárovky na 230 V AC s kapacitním charakterem (minimální příkon je 2 W/V·A).
[20] Pro stmívatelné retrofitové LED žárovky na 230 V AC s kapacitním charakterem (minimální příkon je 20 W/V·A).

- **U každého stmívače je předepsáno**, pro jaký druh svítidel a pro jaké zatížení jej lze použít.

- **Příkon svítidla** musí být v rozsahu udávané minimální a maximální jmenovité hodnoty pro odpovídající druh zátěže.

- **Dovolený charakter zátěže** je u každého přístroje uveden symbolem. Jednotlivé typy stmívačů mohou regulovat následující druhy světelných zdrojů:
  - klasické žárovky
  - halogenové žárovky na 230 V
  - vinutý (konvenční) transformátor pro mn halogenové žárovky nebo regulovatelné LED žárovky
  - elektronický napájecí zdroj („transformátor") pro mn halogenové žárovky nebo regulovatelné LED žárovky
  - stmívatelné LED žárovky vhodných typů [7]
  - proudové předřadníky s rozhraním 1 - 10 V (např. pro zářivky, LED)
  - předřadníky DALI (např. pro LED)

- **Pro „retrofitové" regulovatelné LED žárovky (LEDi)**, které nahrazují klasické nebo halogenové žárovky, byly vyvinuty speciální stmívače. Podmínkou je, aby LED žárovky byly stmívatelné a celkový připojený příkon se pohyboval v rozmezí jmenovitých hodnot stmívače. Použití stmívačů pro LED pásky nebo LED panely nelze oficiálně doporučit – nemusí přinášet uspokojivé výsledky.

- **Vinuté transformátory** používané k napájení malonapěťových halogenových zdrojů se doporučuje zatížit alespoň na 80 % jejich jmenovitého výkonu. Tyto transformátory mají značné vlastní ztráty – do celkového zatížení stmívače je nutné kromě činného příkonu žárovek započítat asi 20 % jmenovitého výkonu připojených transformátorů. **V případě tzv. elektronických transformátorů** jsou výkonové ztráty menší – připojený příkon stačí zredukovat o cca 5 %.

- **Při použití 230V halogenových žárovek** se doporučuje příkon snížit cca o 20 %

- **Kompaktní zářivky se závitovou paticí (tzv. úsporné žárovky)** obecně nelze spolehlivě stmívat. Regulovat lze pouze typy, které jsou výrobcem určeny pro stmívání – bývají označeny grafickým symbolem, popř. textem DIM nebo dimmable. K tomu se využívají nejčastěji přístroje s fázovou regulací se spouštěním na náběžné hraně, tj. vhodné pro klasické žárovky nebo vinuté transformátory. Dovolený příkon se v těchto případech neřídí jmenovitými hodnotami platnými pro žárovkovou zátěž. Minimální/maximální příkon zářivek je nutné přepočítat jako šestinu/pětinu spodní/horní hodnoty udávané pro žárovky. Výrobce může doporučovat i menší než vypočtený počet světelných zdrojů.

- **Při provozu je třeba předcházet přehřívání přístrojů.** Např. při montáži do tepelně izolujícího materiálu, do dutých příček nebo při vícenásobné montáži několika přístrojů vedle sebe je nutné zatížení snížit cca o 20 %. Montáž do vícenásobného svislého rámečku se nedoporučuje vůbec.

- **U výkonových stmívačů pro řadovou montáž** je nutné výpočtem vyhodnotit celkovou tepelnou bilanci rozváděče a rozhodnout o příp. aktivním chlazení. Je třeba počítat s tím, že cca 1,5 % připojeného příkonu se přemění v teplo.

- **Přístroje s otočným ovládáním řazení 6** je možné integrovat do stávající instalace se střídavými (ř. 6) nebo i křížovými (ř. 7) přepínači. V daném světelném obvodu jím lze nahradit jeden ze střídavých přepínačů.

- **Pro ovládání krátkocestných stmívačů** z jiných míst je třeba použít ovládače (tlačítka) se zapínacím kontaktem.

Bližší popis přístrojů lze získat např. v návodech k používání v katalogu online na stránkách nizke-napeti.cz.abb.com.

Zatížitelnost stmívačů v závislosti na teplotě okolí

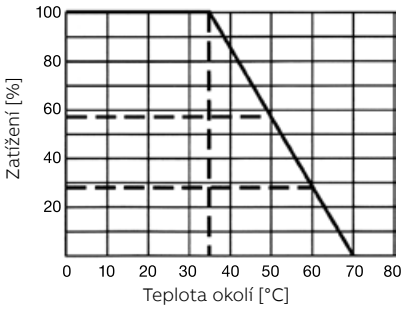

Poznámky:

20

Snímače pohybu

Snímače pohybu

Automatické spínače a bezdotykový spínač – spínací přístroje	376
Automatické spínače IP 44	378
Snímače pohybu pro stropní montáž	379
Snímače přítomnosti flex	382
Domovní strážci	383
Přehled automatických spínačů	388
Přehled domovních strážců	389



Snímače pohybu

NOVINKA

20

Snímače pohybu



V designech
- Classic
- Swing®
- Swing®L
- Zoni®
- Tango®
- Levit®
- Levit®M
- Neo®
- Neo® Tech
- Element®
- Time®
- Time® Arbo
- future® linear
- solo®
- solo® carat
- Busch-axcent®
- Allwetter 44®
- Busch-Wächter®



Automatický spínač
Když máte plné ruce a vstupujete do tmy, automatický spínač pozná, že potřebujete posvítit. Nemusíte pátrat po vypínači. Stačí váš pohyb, a bude světlo.



Snímač přítomnosti flex
Je tak citlivý, že zaregistruje i malé pohyby. Své užití nalezne většinou v kancelářských a veřejných prostorech. Umožňuje řízení osvětlení, topení a ventilace, takže spolehlivě optimalizuje spotřebu energie a zajišťuje vysoký komfort pro uživatele.



Snímač pohybu do stropu
Tento snímač nabízí také poloautomatický provoz, vhodný např. pro školy. Pro první aktivaci je třeba stisknout tlačítko, dále je vše řízeno automaticky.



Domovní strážce
Ideální do venkovního prostředí. Spolehlivě reaguje na velkou vzdálenost. Obyvatele domu přivítá, nezvané návštěvníky odradí. Můžete si vybrat z několika typů.



Snímače pohybu

NOVINKA

Snímače pohybu

Automatické spínače – spínací přístroje

	Pro přístroje	Název	Barva	Objednací číslo	Jednot. bal. ks
	Pro design	**Technické údaje**		**Kompletnost**	
	3299G-A02180 3299A-A021.0 3299H-A02182 3299M-A02180 3299E-A02100 **Swing® (L), Zoni®** **Tango®, Levit® (M)** **Neo® (Tech)** **Element®** **Time® (Arbo)**	**Přístroj spínací pro snímače pohybu** Spínací prvek: relé Pracovní teplota: –10 °C až +55 °C 2 300 W pro ☼, 1 750 V·A pro ▥⊗ ◿⊗, 500 V·A / 64 µF pro ⊣▭⊢ [42] Pro snazší propojení je svorka N zdvojená. 3vodičové připojení (nutný vodič N), 230 V AC		3299U-A00006 **1** 2 3 4 5 6 7 8	1
	3299G-A02180 3299A-A021.0 3299H-A02182 3299M-A02180 3299E-A02100 **Swing® (L), Zoni®** **Tango®, Levit® (M)** **Neo® (Tech)** **Element®** **Time® (Arbo)**	**Přístroj spínací pro snímače pohybu** Spínací prvek: 2× relé Zapnutí relé 2: cca 3 min. po zapnutí relé 1, resp. po zaznamenání pohybu (nezávisí na vnějším osvětlení) Vypnutí relé 2: cca 5 min. po vypnutí relé 1 Pracovní teplota: –10 °C až +55 °C Max. 3 A (cos φ > 0,8) [42] V pojistkovém pouzdru je vložena jedna náhradní pojistka. Další je možné objednat – viz strana 377. 4vodičové připojení (nutný vodič N), 230 V AC		3299U-A00007 **1** 2 3 4 5 6 7 8	1
	3299G-A02180 3299A-A021.0 3299H-A02182 3299M-A02180 3299E-A02100 **Swing® (L), Zoni®** **Tango®, Levit® (M)** **Neo® (Tech)** **Element®** **Time® (Arbo)**	**Přístroj spínací pro snímače pohybu** Spínací prvek: triak Asi 5 s před vypnutím se pro výstrahu sníží jas (pouze při nastavení zpoždění vypnutí > 30 s). Pracovní teplota: –10 °C až +55 °C 40 - 450 W pro vakuové žárovky na 230 V AC, 40 - 250 W pro halogenové žárovky na 230 V AC V pojistkovém pouzdru je vložena jedna náhradní pojistka. Další je možné objednat – viz strana 377. 2vodičové připojení [36], 230 V AC		3299U-A00001 **1** 2 3 4 5 6 7 8	1
	2CKA006400A0099 2CKA006400A0101 2CKA006200A0281 2CKA006200A0283 2CKA006800A29.. 2CKA006800A30.. 2CKA006800A3027 2CKA006800A3031 2CKA006800A3035 **Zoni®** **Tango®** **Levit® (M)** **Element®** **Time® (Arbo)** **future® linear** **solo® (carat)** **Busch-axcent®**	**Přístroj spínací flex, s jedním relé** Pro ovládací prvky ABB flexTronics®, ABB-free@home® flex (s Bluetooth), pro detekční jednotky automatických spínačů Busch-Wächter® 180 flex Basic-Sensor, Komfort-Sensor nebo pro snímače přítomnosti flex univerzální, Sky a Corridor. Pro: ☼ ▥⊗ ◿⊗ ⊣▭⊢ [42] Přístroj lze ovládat též paralelně připojenými zapínacími ovládači (řazení 1/0). [14] Klidová spotřeba: 0,3 W Pracovní teplota: –25 °C až +55 °C Vestavná hloubka: 29 mm (25 mm bez drápků) Typové číslo: 64811 U-500 3vodičové připojení (nutný vodič N). 2 300 W, 10 AX (cos φ = 0,9), 300 V·A pro LEDi. 230 V AC, 50 Hz	2CKA006800A3042 **1** 2 3 4 5 **6** 7 8	1
	2CKA006400A0099 2CKA006400A0101 2CKA006200A0281 2CKA006200A0283 2CKA006800A29.. 2CKA006800A30.. 2CKA006800A3027 2CKA006800A3031 2CKA006800A3035 **Zoni®** **Tango®** **Levit® (M)** **Element®** **Time® (Arbo)** **future® linear** **solo® (carat)** **Busch-axcent®**	**Přístroj spínací flex, se dvěma relé** Pro ovládací prvky ABB flexTronics®, ABB-free@home® flex (s Bluetooth), pro detekční jednotky automatických spínačů Busch-Wächter® 180 flex Basic-Sensor, Komfort-Sensor nebo pro snímače přítomnosti flex univerzální, Sky a Corridor. Pro spínání dvou nezávislých obvodů (např. svítidlo a ventilátor). Pro: ☼ ▥⊗ ◿⊗ ⊣▭⊢ [42] Přístroj lze ovládat též paralelně připojenými zapínacími ovládači (řazení 1/0). [14] Klidová spotřeba: 0,3 W Pracovní teplota: –25 °C až +55 °C Vestavná hloubka: 29 mm (25 mm bez drápků) Typové číslo: 64821 U-500 4vodičové připojení (nutný vodič N). 2× 1 840 W, 2× 5 AX (cos φ = 0,9), 2× 300 V·A pro LEDi. 230 V AC, 50 Hz	2CKA006800A3045 **1** 2 3 4 5 **6** 7 8	1

Poznámky:

[14] Je-li použita doutnavka nebo LED, nesmí přemosťovat kontakt tlačítkového ovládače (je nutné použít přístroj se svorkou N).

[36] Paralelní zapojení přístrojů není dovoleno. Nelze používat pro neohmické zátěže (ovládací cívky relé, zářivky, LED apod.).

[42] Také např. pro svítidla s LED nebo kompaktní zářivky na 230 V AC (tzv. úsporné žárovky).

Snímače pohybu

Automatické spínače a bezdotykový spínač – spínací přístroje

Pro přístroje	Název	Barva	Objednací číslo	Jednot. bal. ks	
Pro design	**Technické údaje**		**Kompletnost**		
2CKA006400A0099 2CKA006400A0101 2CKA006200A0281 2CKA006200A0283 2CKA006800A29.. 2CKA006800A30.. 2CKA006800A3027 2CKA006800A3031 2CKA006800A3035	**Přístroj spínací flex, e-kontakt** Pro ovládací prvky ABB flexTronics®, ABB-free@home® flex (s Bluetooth), pro detekční jednotky automatických spínačů Busch-Wächter® 180 flex Basic-Sensor, Komfort-Sensor nebo pro snímače přítomnosti flex univerzální, Sky a Corridor. Pro automatické spínání svítidel (bezhlučný polovodičový výstup). Pro: ☼ a stmívatelné LEDi žárovky na 230 V. Přístroj lze ovládat též paralelně připojenými zapínacími ovládači (řazení 1/0). [14] Klidová spotřeba: 0,5 W Pracovní teplota: –5 °C až +45 °C Vestavná hloubka: 29 mm (25 mm bez drápků)		2CKA006800A3048	1	
Zoni® **Tango®** **Levit® (M)** **Element®** **Time® (Arbo)** **future® linear** **solo® (carat)** **Busch-axcent®**	Typové číslo: 64814 U-500 2vodičové připojení (3vodičové pro zátěže < 10 W/V·A). 10 - 240 W/V·A pro klasické žárovky, 3 - 240 V·A pro stmívatelné LEDi. 230 V AC, 50 Hz		**1** 2 3 4 5 6 7 8		
2CKA006400A0099 2CKA006400A0101 2CKA006200A0281 2CKA006200A0283 2CKA006800A29.. 2CKA006800A30.. 2CKA006800A3027 2CKA006800A3031 2CKA006800A3035	**Přístroj ovládání podružného flex** Pro ovládací prvky ABB flexTronics®, ABB-free@home® flex (s Bluetooth), pro detekční jednotky automatických spínačů Busch-Wächter® 180 flex Basic-Sensor, Komfort-Sensor nebo pro snímače přítomnosti flex univerzální, Sky a Corridor. Elektronický výstup přístroje slouží pro komunikaci s dalšími spínacími přístroji (nelze k němu připojit zátěž). Použití: Má-li několik snímačů pohybu ovládat jednu zátěž, pod jeden snímač (master) se použije příslušný spínací přístroj a pod ostatní snímače (slave) se použijí přístroje podružného ovládání, které na master při detekci pohybu vysílají signál (je-li hladina osvětlení nižší, než je nastaveno na masteru, zátěž se zapne). Přístroj lze ovládat též paralelně připojenými zapínacími ovládači (řazení 1/0). [14]		2CKA006800A3051	1	
Zoni® **Tango®** **Levit® (M)** **Element®** **Time® (Arbo)** **future® linear** **solo® (carat)** **Busch-axcent®**	Klidová spotřeba: 0,3 W Pracovní teplota: –5 °C až +45 °C Vestavná hloubka: 29 mm (25 mm bez drápků) Typové číslo: 64891 U-500 3vodičové připojení (nutný vodič N) 230 V AC, 50 Hz		**1** 2 3 4 5 6 7 8		
Allwetter 44®	**Přístroj relé univerzálního** Pro snímač pohybu Busch-Wächter® 180 UP Allwetter 44®. Pro: ☼ [42] Přístroj lze ovládat též paralelně připojenými zapínacími ovládači (řazení 1/0). [14] Pracovní teplota: –25 °C až +55 °C Typové číslo: 6401 U-102-500 3vodičové připojení. 10 AX, 2 300 W/V·A, 230 V AC, 50 Hz		2CKA006401A0049 **1** 2 3 4 5 6 7 8	1	
	Pojistka pro snímače pohybu (náhradní)				
	F1,6A/1500 (pro 3299C-C12100 ..)		❷ GF520216	10/1	
	F2,5A/1500 (pro 3299U-A00001)		❷ GF520225	10/1	
	F3,15A/1500 (pro 3299U-A00007, 3299A-A331 .., 3299E-A33100 ..)		❷ GF520231	10/1	
	F4A/1500 (pro 3299C-C22100 .., 3299-21208)		❷ GF520240 1 2 3 4 5 6 7 **8**	10/1	
Tango® **Levit® (M)** **Element®** **Time® (Arbo)**	**Přístroj spínače pro bezdotykové ovládání** Pro spínání elektrických spotřebičů, např. svítidel. Výstup se přepne při přiblížení k přístroji na cca < 5 cm. Pro: ☼ [42] Přístroj lze ovládat též paralelně připojenými zapínacími ovládači (řazení 1/0). [14] Pracovní teplota: –25 °C až +55 °C Spínací prvek: relé Typové číslo: 6406 U 3vodičové připojení. 10 AX, 2 300 W/V·A, 230 V AC, 50 - 60 Hz		ⓥ 2CKA006400A0034 **1** 2 3 4 5 6 7 8	1	

Poznámky:

[14] Je-li použita doutnavka nebo LED, nesmí přemosťovat kontakt tlačítkového ovládače (je nutné použít přístroj se svorkou N).

[42] Také např. pro svítidla s LED nebo kompaktní zářivky na 230 V AC (tzv. úsporné žárovky).

❷ Produkt nemusí být skladem; bude dodán nejpozději do 3 týdnů.

ⓥ Výběh – v období po 1. 3. 2024 již produkt nemusí být dostupný.

Snímače pohybu
Automatické spínače IP 44

	Pro přístroje	Název	Barva	Objednací číslo	Jednot. bal. ks
	Pro design	**Technické údaje**		**Kompletnost**	
		**Spínač automatický se snímačem pohybu IP 44**			
		Spínací prvek: relé	bílá	3299A-C22184 B	1
		Úhel pokrytí: cca 180° (1 rovina – viz strana 623)	slonová kost	3299A-C22184 C	1
			šedá	3299A-C22184 S	1
		Nastavitelné hodnoty (na zadní straně krytu):	béžová	3299A-C22184 D	1
		– prahové osvětlení (cca 5 - 1 000 lx)	hnědá	3299A-C22184 H	1
		– citlivost snímání	kouřová šedá	3299A-C22184 S2	1
		– zpoždění vypnutí (5 s - 10 min.)	vřesová červená	3299A-C22184 R2	1
		Stupeň krytí: IP 44			
		Pracovní teplota: –25 °C až +55 °C			
		Součástí dodávky je těsnicí manžeta pro ochranu svorek a rámeček s těsněním. Nelze instalovat do vícenásobného rámečku.			
		2 300 W pro ☼, 1 750 V·A pro [42], 500 V·A / 64 µF pro ⊣▭⊢ 3vodičové připojení			
	Tango®	230 V AC		1 **2** 3 4 **5** 6 7 8	
	2CKA006401A0049	**Snímač spínače automatického Busch-Wächter® 180 UP pro Allwetter 44®**	alpská bílá	2CKA006800A1674	1
		S kombinovanou čočkou.	slonová kost	❷ 2CKA006800A1898	1
			antracit	❷ 2CKA006800A1740	1
		Úhel pokrytí: 180° (3 snímací roviny) [23] Oblast zachycení závisí na montážní výšce (viz strana 624).			
		Nastavitelné hodnoty: – prahové osvětlení (5 - 1 000 lx, test) – zpoždění vypnutí (2 s - 32 min., 1 s)			
		Pracovní teplota: –25 °C až +55 °C			
		Snímač lze kombinovat pouze s přístrojem univerzálního relé. Součástí dodávky je adaptér pro snazší manipulaci se snímačem při nastavování. Stupeň krytí: IP 44 (pouze při použití těsnění a rámečku Allwetter 44®) Snímač se dodává včetně těsnění a upevňovacích šroubů.			
	Allwetter 44®	Typové číslo: 6800-3x-102C		1 2 3 **4** **5** 6 7 8	
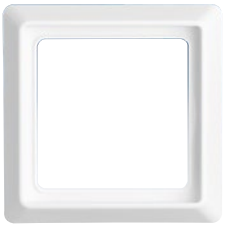		**Rámeček jednonásobný**			
			alpská bílá	2CKA001730A0191	10/1
			slonová kost	❷ 2CKA001730A0258	10/1
			antracit	❷ 2CKA001730A0225	10/1
		Stupeň krytí: IP 44 (pouze při použití snímače automatického spínače Busch-Wächter® 180 UP Allwetter 44®)			
	Allwetter 44®	Typové číslo: 2101-3x		1 2 3 4 **5** 6 7 8	

Poznámky:
[23] Součástí dodávky je samolepicí clonka pro úpravu oblasti zachycení.
[42] Také např. pro svítidla s LED nebo kompaktní zářivky na 230 V AC (tzv. úsporné žárovky).
❷ Produkt nemusí být skladem; bude dodán nejpozději do 3 týdnů.

Snímače pohybu

Snímače pohybu pro stropní montáž

Pro přístroje	Název	Barva	Objednací číslo	Jednot. bal. ks	
Pro design	**Technické údaje**		**Kompletnost**		
	Snímač pohybu, vestavný Pro bezdotykové ovládání elektrických spotřebičů. Přístroj je určen pro montáž do stropních podhledů (do držáků halogenových žárovek MR16). Oblast zachycení: kuželová (kruh Ø 5 m při montážní výšce 2,5 m – viz strana 626) Nastavitelné parametry: – prahové osvětlení (cca 5 - 1 000 lx) – zpoždění vypnutí (5 s - 10 min.) Spínací prvek: relé 750 W pro ☼, 500 V·A pro [42], 350 V·A pro nekompenzované zářivky Stupeň krytí: IP 40 (po zabudování do podhledu) Pracovní teplota: –10 °C až +55 °C Rozměry: Ø 46 (50) × 84 mm Barva snímače: černá		3299-22100	1	
	230 V AC, 3vodičové připojení		1 2 **3** 4 5 6 7 8		
	Snímač pohybu, vestavný Pro bezdotykové ovládání elektrických spotřebičů. Přístroj je určen pro montáž do stropních podhledů. Oblast zachycení: kuželová (kruh Ø 7 m při montážní výšce 2,5 m – viz strana 626). S montážní výškou se oblast zachycení úměrně zvětšuje až na cca Ø 16 m při výšce 8 m. Nastavitelné parametry: – prahové osvětlení (cca 5 - 1 000 lx) – zpoždění vypnutí (5 s - 10 min.) – citlivost snímání Spínací prvek: relé 2 300 W pro ☼, 1 750 V·A pro [42], 500 V·A / 64 µF pro Stupeň krytí: IP 23 (po zabudování do podhledu) Pracovní teplota: –10 °C až +35 °C Rozměry: Ø 80 (68) × 95 mm Vestavná hloubka: 68 mm Barva snímače: bílá Součástí dodávky je odlehčovací spona a 2 vruty. 230 V AC, 3vodičové připojení		3299-22102 1 2 **3** 4 5 6 7 8	1	
	Snímač pohybu, pro povrchovou montáž Pro bezdotykové ovládání elektrických spotřebičů. Přístroj je určen pro povrchovou montáž. Oblast zachycení: kuželová (kruh Ø 7 m při montážní výšce 2,5 m – viz strana 626). S montážní výškou se oblast zachycení úměrně zvětšuje až na cca Ø 16 m při výšce 8 m. Nastavitelné parametry: – prahové osvětlení (cca 5 - 1 000 lx) – zpoždění vypnutí (5 s - 10 min.) – citlivost snímání Spínací prvek: relé 2 300 W pro ☼, 1 750 V·A pro [42], 500 V·A / 64 µF pro Stupeň krytí: IP 20 Pracovní teplota: –10 °C až +35 °C Rozměry: Ø 110 × 46,5 mm Barva snímače: bílá Součástí dodávky jsou 2 hmoždinky a 2 vruty. 230 V AC, 3vodičové připojení		3299-22103 1 2 **3** 4 5 6 7 8	1	

Poznámky:
[42] Také např. pro svítidla s LED nebo kompaktní zářivky na 230 V AC (tzv. úsporné žárovky).

Snímače pohybu

Snímače pohybu pro stropní montáž

Pro přístroje	Název	Barva	Objednací číslo	Jednot. bal. ks
Pro design	**Technické údaje**		**Kompletnost**	
	**Snímač pohybu průmyslový, pro povrchovou montáž** Pro bezdotykové ovládání osvětlení místností, chodeb, schodišť, skladů, garáží a dalších prostor v administrativních a výrobních budovách. Oblast zachycení (průmět na podlahu): přibližně kruh nebo obdélník Montážní výška: standardně 10 m – viz strana 627 (dosah lze zvýšit až na cca 18 m pomocí dálkové správy prostřednictvím PC s připojeným USB vysílačem a konfiguračním SW RF Asistent) Součástí dodávky jsou 2 clonky pro úpravu dosahu. Nastavitelné parametry: – prahové osvětlení (cca 5 - 1 000 lx) – zpoždění vypnutí (25 s - 30 min.) Spínací prvek: relé 2 300 W pro ☼, 1 750 V·A pro ⫼⊗ ◺⊗ 500 V·A / 64 µF pro ⊣▭⊢ 400 W/V·A pro kompaktní zářivkové nebo LED žárovky (max. 20 ks) Stupeň krytí: IP 67 Pracovní teplota: –20 °C až +55 °C Rozměry (Š × V × H): 115 × 99 × 94 mm Barva snímače: bílá Součástí dodávky je kabelová vývodka a sáček s příslušenstvím.			
		kruhová oblast zachycení	3299-22674	1
		obdélníková oblast zachycení	3299-22673	1
		230 V AC, 3vodičové připojení (drátové vývody)	1 2 **3** 4 5 6 7 8	
	**Snímač pohybu Busch-Wächter® BasicLINE mini** Pro automatické spínání svítidel. Vyčnívá pouze 10 mm nad povrch díky oddělení snímací a spínací části (60cm propojka s koncovkou RJ12). Oblast zachycení: kuželová (kruh Ø 5 m při montážní výšce 2,5 m – viz strana 628) Testovací režim s indikací zaznamenání pohybu. Plynule nastavitelná citlivost snímání. Montáž do stropu pomocí pružinového mechanismu. Montážní výška: 2 - 5 m Nastavitelné parametry: – prahové osvětlení (10 - 1 000 lx, denní režim) – zpoždění vypnutí (1 / 5 / 10 / 15 min., příp. 1 s) – citlivost snímání Spínací prvek: relé. 2 000 W pro ☼, 7 - 400 W pro úsporné zdroje, 4 AX (cos φ ≥ 0,5), 1 000 V·A pro ⊣▭⊢ Stupeň krytí snímače: IP 40. Pracovní teplota: 0 °C až +45 °C Vestavná hloubka snímací části: 77 mm (je-li pro montáž spínací jednotky využit otvor pro snímač, je třeba počítat s hloubkou min. 175 mm) Rozměry spínací části: 27 × 171 × 27 mm Barva snímače: bílá Typové číslo: 6811 EB-500 230 V AC, 3vodičové připojení		2CKA006800A2517 1 2 **3** 4 5 6 7 8	1
	**Snímač pohybu Busch-Wächter® BasicLINE Standard** Pro automatické spínání svítidel. Automatický a poloautomatický režim. Tlačítkový vstup pro zapnutí a vypnutí připojené zátěže. Oblast zachycení: kuželová (kruh Ø 7 m při montážní výšce 2,5 m – viz strana 628). Přizpůsobení snímání pomocí dodávané krytky. Testovací režim s indikací zaznamenání pohybu. Montáž do stropu pomocí pružinového mechanismu nebo s využitím standardních přístrojových krabic. Nastavovací prvky přístupné zepředu. Vystupuje pouze 31 mm nad povrch. Montážní výška: 2 - 4 m Nastavitelné parametry: – prahové osvětlení (10 - 2 000 lx) – zpoždění vypnutí (5 s - 30 min., příp. 1 s) Spínací prvek: relé. 2 000 W pro ☼, 7 - 400 W pro úsporné zdroje, 4 AX (cos φ ≥ 0,5), 1 000 V·A pro ⊣▭⊢ Stupeň krytí: IP 40. Pracovní teplota: 0 °C až +45 °C Rozměry: Ø 111 × 70 mm Vestavná hloubka: 39 mm (25 mm bez odlehčovací spony) Barva snímače: bílá Typové číslo: 6814 U-500 230 V AC, 50/60 Hz, 3vodičové připojení		2CKA006800A2518 1 2 **3** 4 5 6 7 8	1

Poznámky:

Snímače pohybu

Snímače pohybu pro stropní montáž

Pro přístroje	Název	Barva	Objednací číslo	Jednot. bal. ks	
Pro design	**Technické údaje**		**Kompletnost**		
	Snímač pohybu Busch-Wächter® BasicLINE Corridor Pro automatické spínání svítidel. Automatický a poloautomatický režim. Tlačítkový vstup pro zapnutí a vypnutí připojené zátěže. Oblast zachycení: kuželová (kruh Ø 24 m při montážní výšce 2,5 m – viz strana 629). Přizpůsobení snímání pomocí dodávané krytky. Testovací režim s indikací zaznamenání pohybu. Rozlišení délky pohybu – při pouhém průchodu prostorem je zpoždění vypnutí kratší. Možnost kombinace s vestavnými nebo přístrojovými krabicemi. Montáž do stropu pomocí pružných pásků přiloženého prachotěsného krytu. Nastavovací prvky přístupné zepředu. Montážní výška: 2 - 3 m Nastavitelné parametry: – prahové osvětlení (10 - 2 000 lx) – zpoždění vypnutí (10 s - 30 min., příp. 1 s) Spínací prvek: relé 2 000 W pro ☼, 7 - 400 W pro úsporné zdroje, 4 AX (cos φ ≥ 0,5), 1 000 V·A pro ⊐▭⊏ Možnost dálkového ovládání IR vysílačem 2CKA006800A2511. Ovládačem (1/0) na vstupu 1 lze kdykoliv změnit stav výstupu. Stupeň krytí: IP 40 (příp. IP 54 s využitím krabice 2CKA006899A2305) Pracovní teplota: –20 °C až +45 °C Rozměry: Ø 111 × 98 (68) mm Vestavná hloubka: 46 (16) mm Barva snímače: bílá Typové číslo: 6818 U-500 230 V AC, 50/60 Hz, 3vodičové připojení		2CKA006800A2519 1 2 **3** 4 5 6 7 8	1	
2CKA006800A2519	**Krabice pro snímač pohybu Busch-Wächter® BasicLINE Corridor** Pro povrchovou montáž snímače pohybu nebo pro zvýšení stupně krytí kompletu na IP 54. Pevná propojovací svorka. Předznačené otvory pro vruty s roztečí 41, 60, 70 nebo 85 mm. Součástí dodávky jsou 2 vruty s těsněním pro upevnění krabice na podklad a 4 vruty pro upevnění snímače pohybu ke krabici. Pracovní teplota: –20 °C až +45 °C Rozměry: Ø 106 × 23 mm Typové číslo: 6888		2CKA006899A2305 1 2 3 4 5 6 **7** 8	1	
2CKA006800A2518 2CKA006800A2519 2CKA006800A3027 2CKA006800A3031 2CKA006800A3035 2CKA006800A2720 2CKA006800A2721	**Koš ochranný pro stropní přístroje** Pro snímače pohybu BasicLINE Standard, BasicLINE Corridor nebo pro snímače přítomnosti flex. Pro hlásiče kouře Busch-Rauchalarm® ProfessionalLINE. Použitelné rovněž ve spojení s krabicí pro povrchovou montáž (2CKA006899A2305). Rozměry: Ø 180 × 98 mm Typové číslo: 6898		❷ 2CKA006899A2304 1 2 3 4 5 6 **7** 8	1	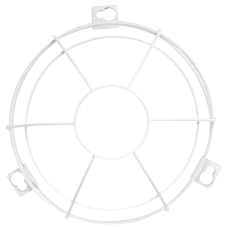
2CKA006800A2519	**Vysílač IR ruční, servisní** Pro snímač pohybu BasicLINE Corridor nebo pro snímače přítomnosti flex. Funkce: Zapnutí a vypnutí na 8 hod., Nastavení prahového osvětlení, Převzetí aktuálního osvětlení jako nové prahové hodnoty, Nastavení zpoždění vypnutí nebo impulsního režimu, Uložení nastavených hodnot a jejich kopírování do dalšího snímače, Aktivace testovacího režimu, Reset, Zamknutí a odemknutí tlačítek Napájení: 1× Li článek 3 V, typ CR2025 (je součástí dodávky) Dosah: cca 3 m (úhel cca 35°) Rozměry: 106 × 50 × 8 mm Typové číslo: 6843		❷ 2CKA006800A2511 1 2 3 4 5 6 **7** 8	1	

Poznámky:
❷ Produkt nemusí být skladem; bude dodán nejpozději do 3 týdnů.

Snímače pohybu
Snímače přítomnosti flex

	Pro přístroje	Název	Barva	Objednací číslo	Jednot. bal. ks
	Pro design	**Technické údaje**		**Kompletnost**	
	2CKA006800A3042 2CKA006800A3045 2CKA006800A3048 2CKA006500A0013 2CKA006800A3051	**Snímač přítomnosti flex, univerzální** Pro kombinaci s následujícími přístroji flex: přístroj spínací s jedním relé, se dvěma relé nebo s e-kontaktem, přístroj stmívače krátkocestný, přístroj podružného ovládání. Pro automatické spínání svítidel. Automatický a poloautomatický režim. Oblast zachycení: kuželová (při montážní výšce 3 m je průmětem na podlahu kruh Ø 10 m pro sedící osoby, Ø 12 m pro chodící osoby) – viz strana 629 Montáž do stropu (tl. 9 - 25 mm) pomocí pružinového mechanismu. Montážní otvor: Ø 68 mm Montážní výška: 2 - 4 m Nastavitelné parametry: – prahové osvětlení (cca 5 - 2 000 lx) – zpoždění vypnutí (1 - 30 min., impuls 1 s) Možnost dálkového ovládání IR vysílačem 2CKA006800A2511. Stupeň krytí: IP 20 Pracovní teplota: –5 °C až +45 °C Rozměry (Š × V × H): 94 × 94 × 45,5 mm Vystupuje 35 mm nad povrch. Barva snímače: bílá (RAL 9016) Typové číslo: 64753-24-500	N 2CKA006800A3027 1 2 **3** 4 5 6 7 8	1
	2CKA006800A3042 2CKA006800A3045 2CKA006800A3048 2CKA006500A0013 2CKA006800A3051	**Snímač přítomnosti flex, Sky** Pro kombinaci s následujícími přístroji flex: přístroj spínací s jedním relé, se dvěma relé nebo s e-kontaktem, přístroj stmívače krátkocestný, přístroj podružného ovládání. Pro automatické spínání svítidel. Automatický a poloautomatický režim. Oblast zachycení: kuželová (při montážní výšce 6 m / 12 m je průmětem na podlahu kruh Ø 18 m / 24 m pro chodící osoby) – viz strana 630 Montáž do stropu (tl. 9 - 25 mm) pomocí pružinového mechanismu. Montážní otvor: Ø 68 mm Montážní výška: 4 - 12 m Nastavitelné parametry: – prahové osvětlení (cca 5 - 2 000 lx) – zpoždění vypnutí (1 - 30 min., impuls 1 s) Možnost dálkového ovládání IR vysílačem 2CKA006800A2511. Stupeň krytí: IP 20 Pracovní teplota: –5 °C až +45 °C Rozměry (Š × V × H): 94 × 94 × 45,5 mm Vystupuje 35 mm nad povrch Barva snímače: bílá (RAL 9016) Typové číslo: 64754-24-500	N 2CKA006800A3031 1 2 **3** 4 5 6 7 8	1
	2CKA006800A3042 2CKA006800A3045 2CKA006800A3048 2CKA006500A0013 2CKA006800A3051	**Snímač přítomnosti flex, Corridor** Pro kombinaci s následujícími přístroji flex: přístroj spínací s jedním relé, se dvěma relé nebo s e-kontaktem, přístroj stmívače krátkocestný, přístroj podružného ovládání. Pro automatické spínání svítidel. Automatický a poloautomatický režim. Obdélníkový tvar oblasti zachycení. Oblast zachycení při výšce instalace 3 m (viz strana 630): – při podélném pohybu ke snímači max. 14 m × 3 m – při kolmém pohybu ke snímači max. 24 m × 3 m Montáž do stropu (tl. 9 - 25 mm) pomocí pružinového mechanismu. Montážní otvor: Ø 68 mm. Montážní výška: 2,5 - 4 m Nastavitelné parametry: – prahové osvětlení (cca 5 - 2 000 lx) – zpoždění vypnutí (1 - 30 min., impuls 1 s) Možnost dálkového ovládání IR vysílačem 2CKA006800A2511. Stupeň krytí: IP 20 Pracovní teplota: –5 °C až +45 °C Rozměry (Š × V × H): 94 × 94 × 45,5 mm Vystupuje 39 mm nad povrch Barva snímače: bílá (RAL 9016) Typové číslo: 64755-24-500	N 2CKA006800A3035 1 2 **3** 4 5 6 7 8	1

Poznámky:
N Novinka

Snímače pohybu
Domovní strážci

Pro přístroje	Název	Barva	Objednací číslo	Jednot. bal. ks
Pro design	**Technické údaje**		**Kompletnost**	
	Domovní strážce			
	Busch-Wächter® 70 MasterLINE	bílá	2CKA006800A2546	1
	Úhel pokrytí: 70° (viz strana 630) [23]	titanová	❷ 2CKA006800A2547	1
	Oblast zachycení: 12 m dopředu [24]	antracit	❷ 2CKA006800A2548	1
	4 m na každou stranu [24]			
	(platí pro montážní výšku cca 2,5 m)			
	Dosah lze zkrátit až na 6 m.			
	Nastavitelné předdefinované hodnoty:			
	– prahové osvětlení (3 / 15 lx, denní režim, Test/Standard)			
	– zpoždění vypnutí (1 / 3 / 5 min.)			
	Indikace detekce pohybu pomocí LED.			
	Ochrana proti demontáži. Min. výška instalace 1,7 m.			
	Krátkodobým přerušením napájení (vypínacím tlačítkovým ovládačem) lze výstup zapnout na nastavené zpoždění vypnutí.			
	Dálkové ovládání nelze použít.			
	Stupeň krytí: IP 55			
	Pracovní teplota: –25 °C až +55 °C. Rozměry: 100 × 125 × 33 mm			
	Pro:			
	Typové číslo: 6854 AGM-xxx-500			
	3vodičové připojení (šroubové svorky 1,5 - 2,5 mm²)			
	6 AX (cos φ ≥ 0,6), 1 380 W/V·A, 230 V AC, 50/60 Hz		1 2 **3** 4 5 6 7 8	



	Domovní strážce			
	Busch-Wächter® 110 MasterLINE	bílá	2CKA006800A2611	1
	Úhel pokrytí: 110° (viz strana 630) [23]	titanová	❷ 2CKA006800A2612	1
	Oblast zachycení: 12 m dopředu [24]	antracit	❷ 2CKA006800A2613	1
	4 m na každou stranu [24]			
	(platí pro montážní výšku cca 2,5 m)			
	Dosah lze zkrátit až na 6 m.			
	Nastavitelné parametry:			
	– prahové osvětlení (3 lx až denní režim, Test/Standard)			
	– zpoždění vypnutí (10 s - 30 min., impuls 1 s)			
	Indikace detekce pohybu a provozního režimu.			
	Ochrana proti demontáži. Min. výška instalace 1,7 m.			
	Krátkodobým přerušením napájení (vypínacím tlačítkovým ovládačem) lze výstup zapnout na nastavené zpoždění vypnutí.			
	Dálkové ovládání pomocí IR vysílače 2CKA006800A2585 nebo 2CKA006800A2583.			
	Stupeň krytí: IP 55			
	Pracovní teplota: –25 °C až +55 °C. Rozměry: 100 × 125 × 33 mm			
	Pro:			
	Typové číslo: 6855 AGM-xxx-500			
	3vodičové připojení (šroubové svorky 1,5 - 2,5 mm²)			
	10 AX (cos φ ≥ 0,6), 2 300 W/V·A, 230 V AC, 50/60 Hz		1 2 **3** 4 5 6 7 8	



	Domovní strážce Busch-Wächter® BasicLINE			
	Úhel pokrytí: 240° (viz strana 630) [23]	bílá	2CKA006800A2507	1
	Oblast zachycení: 12 m dopředu, 10 m do stran			
	(platí pro montážní výšku cca 2,5 m)			
	Možnost horizontálního natočení snímače: až ±90°			
	Nastavitelné parametry:			
	– prahové osvětlení (10 - 200 lx), denní režim/Test)			
	– zpoždění vypnutí (5 sec - 12 min)			
	– citlivost snímání			
	Indikace detekce pohybu pomocí LED.			
	Vypínacím tlačítkovým ovládačem lze výstup zapnout na 4 hod., příp. toto nucené zapnutí zrušit.			
	Stupeň krytí: IP 55			
	Pracovní teplota: –20 °C až +40 °C			
	Rozměry: 95 × 76 × 118 mm			
	Typové číslo: 6844 AGM-204-500			
	3vodičové připojení (šroubové svorky 1,5 - 4 mm²)			
	1 000 W pro vakuové žárovky, 2 000 W pro 230V halogenové žárovky, 1 000 V·A pro zářivky (spínací prvek relé)			
	230 V AC, 50 Hz			
			1 2 **3** 4 5 6 7 8	



Poznámky:
[23] Součástí dodávky je samolepicí clonka pro úpravu oblasti zachycení.
[24] Přístroj lze nastavovat ve 2 osách: vertikální náklon –30° až +10°, horizontální natočení snímače až o ±30°.
❷ Produkt nemusí být skladem; bude dodán nejpozději do 3 týdnů.

Snímače pohybu
Domovní strážci

	Pro přístroje	Název	Barva	Objednací číslo	Jednot. bal. ks
	Pro design	Technické údaje		Kompletnost	



Domovní strážce
Busch-Wächter® 220 MasterLINE bílá 2CKA006800A2524 1
Úhel pokrytí: 220° (viz strana 631) [23] titanová ❷ 2CKA006800A2525 1
Oblast zachycení: výseč o poloměru 16 m [24] antracit 2CKA006800A2526 1
(platí pro montážní výšku cca 2,5 m)
Nastavitelné parametry:
– prahové osvětlení (0,5 - 300 lx, denní režim, Test/Standard)
– zpoždění vypnutí (10 s - 30 min., impuls 1 s)
Indikace detekce pohybu a provozního režimu. Inteligentní funkce.
Ochrana proti demontáži. Min. výška instalace 1,7 m.
Krátkodobým přerušením napájení (vypínacím tlačítkovým ovládačem) lze výstup zapnout na nastavené zpoždění vypnutí.
Dálkové ovládání pomocí IR vysílače 2CKA006800A2585 nebo 2CKA006800A2583.
Stupeň krytí: IP 55
Pracovní teplota: –25 °C až +55 °C
Rozměry: 115 × 125 × 141 mm

Pro: ☼ ▥⊗ ◫⊗ ▭⊢
Typové číslo: 6847/11 AGM-xxx-500
3vodičové připojení (bezšroubové svorky 1,5 - 2,5 mm²)
16 AX (cos φ ≥ 0,6), 3 680 W/V·A, 230 V AC, 50/60 Hz 1 2 **3** 4 5 6 7 8



Domovní strážce
Busch-Wächter® 220 MasterLINE, bílá 2CKA006800A2532 1
včetně IR vysílače pro dálkové ovládání titanová ❷ 2CKA006800A2533 1
Úhel pokrytí: 220° (viz strana 631) [23] antracit ❷ 2CKA006800A2534 1
Oblast zachycení: výseč o poloměru 16 m [24]
(platí pro montážní výšku cca 2,5 m)
Nastavitelné parametry:
– prahové osvětlení (0,5 - 300 lx, denní režim, Test/Standard)
– zpoždění vypnutí (10 s - 30 min., impuls 1 s)
Indikace detekce pohybu a provozního režimu. Inteligentní funkce.
Ochrana proti demontáži. Min. výška instalace 1,7 m.
Krátkodobým přerušením napájení (vypínacím tlačítkovým ovládačem) lze výstup zapnout na nastavené zpoždění vypnutí.
Základní IR vysílač 2CKA006800A2585 je součástí dodávky. Dálkové ovládání také pomocí servisního IR vysílače 2CKA006800A2583.
Stupeň krytí: IP 55
Pracovní teplota: –25 °C až +55 °C. Rozměry: 115 × 125 × 141 mm
Pro: ☼ ▥⊗ ◫⊗ ▭⊢
Typové číslo: 6847 AGM-xxx-500
3vodičové připojení (bezšroubové svorky 1,5 - 2,5 mm²)
16 AX (cos φ ≥ 0,6), 3 680 W/V·A, 230 V AC, 50/60 Hz 1 2 **3** 4 5 6 7 8



Domovní strážce
Busch-Wächter® 220 MasterLINE select bílá ❷ 2CKA006800A2537 1
Úhel pokrytí: 220° (viz strana 631) [23]
Oblast zachycení: výseč roviny o poloměru 16 m [24]
(rovinné snímání s vertikálním rozptylem cca 5°)
Nastavitelné parametry:
– prahové osvětlení (0,5 - 300 lx, denní režim, Test/Standard)
– zpoždění vypnutí (10 s - 30 min., impuls 1 s)
Indikace detekce pohybu a provozního režimu. Inteligentní funkce.
Ochrana proti demontáži. Doporučená montážní výška: 1,1 - 1,5 m
Krátkodobým přerušením napájení (vypínacím tlačítkovým ovládačem) lze výstup zapnout na nastavené zpoždění vypnutí.
Dálkové ovládání pomocí IR vysílače 2CKA006800A2585 nebo 2CKA006800A2583.
Stupeň krytí: IP 55
Pracovní teplota: –25 °C až +55 °C
Rozměry: 115 × 125 × 141 mm

Pro: ☼ ▥⊗ ◫⊗ ▭⊢
Typové číslo: 6847 AGS-204-500
3vodičové připojení (bezšroubové svorky 1,5 - 2,5 mm²)
16 AX (cos φ ≥ 0,6), 3 680 W/V·A, 230 V AC, 50/60 Hz 1 2 **3** 4 5 6 7 8

Poznámky:
[23] Součástí dodávky je samolepicí clonka pro úpravu oblasti zachycení.
[24] Přístroj lze nastavovat ve 2 osách: vertikální náklon –30° až +10°, horizontální natočení snímače až o ±30°.
❷ Produkt nemusí být skladem; bude dodán nejpozději do 3 týdnů.

Snímače pohybu
Domovní strážci

Pro přístroje	Název	Barva	Objednací číslo	Jednot. bal. ks	
Pro design	**Technické údaje**		**Kompletnost**		
	Domovní strážce **Busch-Wächter® 280 MasterLINE,** **včetně IR vysílače pro dálkové ovládání** Úhel pokrytí: 280° (viz strana 631) [23] Oblast zachycení: výseč o poloměru 16 m [24] (platí pro montážní výšku cca 2,5 m) Nastavitelné parametry: – prahové osvětlení (0,5 - 300 lx, denní režim, Test/Standard) – zpoždění vypnutí (10 s - 30 min., impuls 1 s) Indikace detekce pohybu a provozního režimu. Inteligentní funkce. Ochrana proti demontáži. Min. výška instalace 1,7 m. Krátkodobým přerušením napájení (vypínacím tlačítkovým ovládačem) lze výstup zapnout na nastavené zpoždění vypnutí. Základní IR vysílač 2CKA006800A2585 je součástí dodávky. Dálkové ovládání také pomocí servisního IR vysílače 2CKA006800A2583. Stupeň krytí: IP 55 Pracovní teplota: –25 °C až +55 °C. Rozměry: 115 × 125 × 141 mm Pro: ☼ ▥ ◪ ⊣▭⊢ Typové číslo: 6867 AGM-xxx-500 3vodičové připojení (bezšroubové svorky 1,5 - 2,5 mm²) 16 AX (cos φ ≥ 0,6), 3 680 W/V·A, 230 V AC, 50/60 Hz	bílá titanová antracit	❷ 2CKA006800A2554 ❷ 2CKA006800A2555 ❷ 2CKA006800A2556 1 2 **3** 4 5 6 7 8	1 1 1	
	Domovní strážce **Busch-Wächter® 220 MasterLINE premium,** **včetně IR vysílače pro dálkové ovládání** S dalším bezpotenciálovým výstupem pro hlídání bezpečnostní zóny. Úhel pokrytí: 220° (viz strana 631) [23] Oblast zachycení standardní/bezpečnostní zóny: výseč o poloměru 16 m / 1 m [24] (platí pro montážní výšku cca 2,5 m) Nastavitelné parametry: – prahové osvětlení (0,5 - 300 lx, denní režim, Test/Standard) – zpoždění vypnutí (10 s - 30 min., impuls 1 s) Indikace detekce pohybu a provozního režimu. Inteligentní funkce. Ochrana proti demontáži. Min. výška instalace 1,7 m. Krátkodobým přerušením napájení (vypínacím tlačítkovým ovládačem) lze výstup 1 zapnout na nastavené zpoždění vypnutí. Základní IR vysílač 2CKA006800A2585 je součástí dodávky. Dálkové ovládání také pomocí servisního IR vysílače 2CKA006800A2583. Stupeň krytí: IP 55 Pracovní teplota: 25 °C až +55 °C Rozměry: 115 × 125 × 141 mm Pro: ☼ ▥ ◪ ⊣▭⊢ Typové číslo: 6848 AGM-xxx-500 3vodičové, resp. 5vodičové připojení (bezšroubové svorky 1,5 - 2,5 mm²) Standardní výstup 1: 10 AX (cos φ ≥ 0,6), 2 300 W/V·A, 230 V AC, 50/60 Hz Bezpotenciálový výstup 2: 10 AX (2 300 W/V·A) při 230 V AC, 50/60 Hz 10 mA - 1 A při 12 - 48 V DC/AC	bílá titanová antracit	❷ 2CKA006800A2578 ❷ 2CKA006800A2579 ❷ 2CKA006800A2580 1 2 **3** 4 5 6 7 8	1 1 1	
domovní strážci s IR přijímačem	**Vysílač infračervený ruční, základní** Pro ovládání domovních strážců Busch-Wächter® 110 MasterLINE, 220 MasterLINE (select), 280 MasterLINE a 220 MasterLINE premium kódovaným infračerveným signálem (max. 10 vysílačů pro 1 přístroj). Funkce: Převzetí aktuální úrovně osvětlení jako nové prahové hodnoty / Přepnutí na hodnotu nastavenou na přístroji, Aktivace simulace přítomnosti (zapnutí výstupu mezi soumrakem a 22:30 SEČ, resp. 23:30 SELČ) / Deaktivace, Zapnutí výstupu na 4 h / Deaktivace výstupu na 4 h Příjem ovládacího IR signálu je indikován pomocí LED na přístroji. U některých přístrojů je součástí dodávky. Napájení: 1× Li článek 3 V, typ CR2025 (je součástí dodávky) Typická životnost Li článku: 2 roky Dosah: cca 6 m (pro Busch-Wächter® 110 MasterLINE pouze 2 m) Pracovní teplota: 0 °C až +45 °C Rozměry: 87 × 40 × 7 mm Typové číslo: 6841-101-500		❷ 2CKA006800A2585 1 2 **3** 4 5 6 7 8	1	

Poznámky:
[23] Součástí dodávky je samolepicí clonka pro úpravu oblasti zachycení.
[24] Přístroj lze nastavovat ve 2 osách: vertikální náklon –30° až +10°, horizontální natočení snímače až o ±30°.
❷ Produkt nemusí být skladem; bude dodán nejpozději do 3 týdnů.

Snímače pohybu
Domovní strážci

	Pro přístroje	Název	Barva	Objednací číslo	Jednot. bal. ks
	Pro design	**Technické údaje**		**Kompletnost**	
	domovní strážci s IR přijímačem	**Vysílač infračervený ruční, servisní** Pro ovládání domovních strážců Busch-Wächter® 110 MasterLINE, 220 MasterLINE (select), 280 MasterLINE a 220 MasterLINE premium kódovaným infračerveným signálem (max. 10 vysílačů pro 1 přístroj). Kurzorová tlačítka pro jednodušší nastavování. Funkce: 1. Nastavení zpoždění vypnutí, 2. Nastavení prahové úrovně osvětlení, 3. Nastavení citlivosti snímání, 4. Zapnutí s dynamickým nuceným vypnutím, 5. Nezávislé synchronní spínání standardního a bezpečnostního výstupu, 6. Synchronní spínání standardního a bezpečnostního výstupu, 7. Soumrakový režim standardního výstupu, 8. Reset, 9. Testovací režim, 10. Převzetí aktuální úrovně osvětlení jako nové prahové hodnoty / Přepnutí na hodnotu nastavenou na přístroji, 11. Simulace přítomnosti, 12. Zapnutí výstupu na 4 h, 13. Deaktivace výstupu na 4 h Příjem ovládacího IR signálu je indikován pomocí LED na přístroji. Napájení: 1× Li článek 3 V, typ CR2025 (je součástí dodávky) Typická životnost Li článku: 2 roky Dosah: cca 6 m (pro Busch-Wächter® 110 MasterLINE pouze 2 m) Pracovní teplota: 0 °C až +45 °C Rozměry: 145 × 56 × 7 mm Typové číslo: 6842-101-500		❷ 2CKA006800A2583 1 2 **3** 4 5 6 7 8	1
	domovní strážci	**Adaptér stropní nebo rohový** Pro upevnění domovních strážců Busch-Wächter® MasterLINE na strop nebo na stěnu pod úhlem 45°. Pro upevnění domovního strážce Busch-Wächter® 280 MasterLINE na vnější roh budovy (např. pro optimální využití jeho velkého úhlu zachycení). Přivedení vodičů zespodu nebo po povrchu. Typové číslo: 6868-xxx-500	bílá titanová antracit	❷ 2CKA006800A2562 ❷ 2CKA006800A2563 ❷ 2CKA006800A2564 1 2 **3** 4 5 6 7 8	1 1 1
		**Člen odrušovací RC** Pro ochranu elektronických přístrojů před účinky napěťových špiček vznikajících při odpínání induktivních zátěží (relé, stykačů, zářivek, transformátorů apod.) – např. pro odstranění "cyklického" spínání automatických spínačů a domovních strážců. Připojuje se paralelně k zátěži (co nejblíže). Rozměry: Ø 25 × 50 mm. Délka vodičů: cca 100 mm Pracovní teplota: –25 °C až +75 °C Typové číslo: 6899 230 V AC		2CKA006899A0231 1 2 3 4 5 6 **7** 8	10/1
	2CKA006700A0040	**Domovní strážce s RF vysílačem** **Busch-Wächter® 220 WaveLINE** Úhel pokrytí: 220° (viz strana 633) [23] Oblast zachycení: výseč o poloměru 16 m [24] (platí pro montážní výšku cca 2,5 m) Nastavitelné parametry: – prahové osvětlení (0,5 - 300 lx, denní režim) – zpoždění vypnutí (3 min. v Individuálním režimu, 1 - 15 min. ve Skupinovém režimu – nastavení na přijímači 2CKA006700A0040) Nucené vypnutí po 180 min. Inteligentní funkce. Ochrana proti demontáži. Min. výška instalace 1,7 m. Provozní režimy: Test, Kontrola baterie, Skupinový provoz, Individuální provoz, Programování Provozní kmitočet: 868 MHz Dosah: cca 100 m (ve volném prostoru) Napájení: 4,5 V DC (3× 1,5 V AAA) – doporučují se lithiové články FR6 (jsou součástí dodávky); typická životnost 5 let Stupeň krytí: IP 55 Pracovní teplota: –25 °C až +55 °C Rozměry: 100 × 125 × 141 mm Typové číslo: 6747 AGM-xxx-500	bílá titanová antracit	❷ 2CKA006700A0035 ❷ 2CKA006700A0036 ❷ 2CKA006700A0037 1 2 **3** 4 5 6 7 8	1 1 1

Poznámky:
[23] Součástí dodávky je samolepicí clonka pro úpravu oblasti zachycení.
[24] Přístroj lze nastavovat ve 2 osách: vertikální náklon –30° až +10°, horizontální natočení snímače až o ±30°.
❷ Produkt nemusí být skladem; bude dodán nejpozději do 3 týdnů.
RF = radiofrekvenční (pro bezdrátové dálkové ovládání)

Snímače pohybu
Domovní strážci

Pro přístroje	Název	Barva	Objednací číslo	Jednot. bal. ks	
Pro design	**Technické údaje**		**Kompletnost**		
2CKA006700A0035 2CKA006700A0036 2CKA006700A0037	**Modul přijímače RF, spínací, vestavný** Pro Busch-Wächter® 220 WaveLINE s RF vysílačem pro bezdrátové spínání svítidel nebo jiných elektrických spotřebičů. Zpoždění vypnutí: 5 s, 1 / 5 / 15 min. Provozní režimy: Programování, Repeater, Standard, Vymazání kódu jednoho vysílače nebo všech naprogramovaných vysílačů. Podružné ovládání zapínacími ovládači (spínači řazení 1/0): [14] stiskem se výstup zapne na nastavené zpoždění vypnutí. Indikace stavu výstupu: pomocí LED Vysílací/přijímací frekvence: 868 MHz Dosah: cca 100 m (ve volném prostoru) Do paměti lze uložit až 32 různých vysílačů. Možnost aktivace funkce Repeater pro zvýšení dosahu. Stupeň krytí: IP 20 Pracovní teplota: –25 °C až +55 °C Rozměry (v × š × h): 47 × 48 × 22 mm Pro: Typové číslo: 6701-101-500 3vodičové připojení 10 AX (cos φ ≥ 0,6), 2 300 W/V·A, 230 V AC		❷ 2CKA006700A0040 1 2 **3** 4 5 6 7 8	1	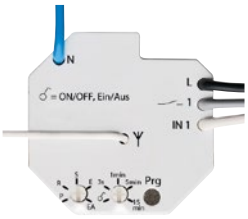

Poznámky:
[14] Je-li použita doutnavka nebo LED, nesmí přemosťovat kontakt tlačítkového ovládače (je nutné použít přístroj se svorkou N).
❷ Produkt nemusí být skladem; bude dodán nejpozději do 3 týdnů.
RF = radiofrekvenční (pro bezdrátové dálkové ovládání)

Snímače pohybu
Přehled automatických spínačů

Objednací číslo	Výkon		Druh zátěže						Pro design										
	min.	max.						Spínací prvek	Classic	Swing®, Swing®L	Zoni®	Tango®	Levit®, Levit®M	Neo®, Neo® Tech	Element® Time®, Time® Arbo	future® linear	solo®, solo® carat	Busch-axcent®	Allwetter 44®
3299C-C12100 [12]	40 W	300 W	●	●				triak	● [1]										
3299C-C22100 [12]	–	750 W	●					relé	● [1]										
	–	500 V·A		●															
3299U-A00001 [12]	40 W	450 W	●					triak		● [3]	● [4]	● [2] [3]	● [4]	● [3]	● [3]				
	40 W	250 W		●															
3299U-A00006	–	2 300 W	●	●				relé		● [3]	● [4]	● [2] [3]	● [4]	● [3]	● [3]				
	–	1 750 V·A			●														
	–	500 V·A				●													
3299U-A00007 [12]	–	3 A (cos φ > 0,8)	●	●	●		●	2 relé		● [3]	● [4]	● [2] [3]	● [4]	● [3]	● [3]				
3299A-C22184 [11] [13]	–	2 300 W	●	●				relé											
	–	1 750 V·A			●							● [3]							
	–	500 V·A				●													
2CKA006800A3042 [8] [11]	–	10 AX (cos φ ≥ 0,9) [10]	●	●	●	●		relé								● [5]	● [5]	● [5]	
2CKA006800A3045 [8] [11]	–	2× 5 AX (cos φ ≥ 0,9) [10]	●	●	●	●	●	2 relé								● [5]	● [5]	● [5]	
2CKA006800A3048 [8] [9]	3 W/V·A	240 W/V·A	●	●	●			e-kontakt								● [5]	● [5]	● [5]	
2CKA006800A3051 [7]	–	–														● [5]	● [5]	● [5]	
2CKA006401A0049 [8] [11]	–	10 AX [10]	●	●	●	●		relé											● [6]

[1] Oblast zachycení má přibližně tvar kuželu s vrcholovým úhlem cca 90° (viz strana 622).
[2] Oblast zachycení má přibližně tvar kuželu s vrcholovým úhlem cca 120° (viz strana 623).
[3] Oblast zachycení je jedna vodorovná rovina (viz strana 623).
[4] Oblast zachycení je tvořena jednou vodorovnou rovinou a jednou rovinou skloněnou dolů o 22° (viz strana 623).
[5] Na výběr jsou 2 varianty oblasti zachycení:
– 1 vodorovná rovina (selektivní čočka – viz strana 624)
– 4 roviny: vhodné pro snímání pohybu na schodišti (vícenásobná čočka – viz strana 624)
[6] Snímání se uskutečňuje ve 3 rovinách: jedna je skloněná cca o 5° od vodorovné roviny, druhá o 15° a třetí o 40° (kombinovaná čočka – viz strana 624).
Oblast zachycení lze upravit nalepením speciální clonky dodávané se snímačem. Snímač je vhodný do venkovního prostředí (stupeň krytí IP 44, min. pracovní teplota –25 °C).
[7] Přístroj podružného ovládání slouží pouze k předávání informace o pohybu jiným přístrojům, nikoliv ke spínání zátěže.
[8] Přístroj má řídicí vstup pro ovládání zapínacím tlačítkem (spínačem řazení 1/0). Případná doutnavka nesmí přemosťovat kontakt tlačítka; počet tlačítek není omezen; ovládací vodiče by měly být kladeny odděleně od výkonového vedení a jejich délka nesmí přesáhnout 100 m).
[9] Při teplotě okolí vyšší než 35 °C zatížitelnost klesá podle diagramu – viz strana 371. Při nedostatečném odvodu tepla je nutné zatížení snížit cca o 20 % (např. při montáži do dutých příček).
[10] Značka „X“ znamená schopnost spínat i kapacitní zátěže.
[11] Rozsah pracovních teplot –25 °C až +55 °C
[12] V přístroji je vložena jedna náhradní pojistka. Další je možné objednat – viz strana 377.
[13] Stupeň krytí IP 44

Bližší popis přístrojů lze získat např. v návodech k používání v katalogu online na stránkách nizke-napeti.cz.abb.com.

Poznámky:
Schémata zapojení – viz strana 622 a další.

Snímače pohybu
Přehled domovních strážců

Označení	Busch-Wächter® 70 MasterLINE	Busch-Wächter® 110 MasterLINE	Busch-Wächter® BasicLINE	Busch-Wächter® 220 MasterLINE [select]	Busch-Wächter® 280 MasterLINE	Busch-Wächter® 220 MasterLINE premium	Busch-Wächter® 220 WaveLINE (s RF vysílačem)
Typové číslo	6854 AGM-...	6855 AGM-...	6844 AGM-… [7]	6847 AGM-… [7] 6847/11 AGM-… 6847 AGS-...	6867 AGM-...	6848 AGM-...	6747 AGM-...
Úhel zachycení	70°	110°	240°	220°	280°	220°	220°
Počet snímacích rovin	4	4		4 [1]	4	4	4
Dosah směrem vpřed	12 m	12 m	12 m	16 m	16 m	16 m / 1 m	16 m
Dosah na každou stranu	4 m	4 m	10 m	16 m	16 m	16 m / 1 m	16 m
Doporučená montážní výška	2,5 m	2,5 m	2,5 m	2,5 m [1,5 m]	2,5 m	2,5 m	2,5 m
Spodní snímání	●	●	●	● [–]	●	●	●
Zpětné snímání				● [–]	●	●	●
Nastavitelná citlivost		● [12]	●	● [12]	● [12]	● [12]	
Automat. stabilizace dosahu	●	●		●	●	●	●
Potlačení falešného spouštění	●	●		●	●	●	●
Ochrana před oslněním	●	●		●	●	●	●
Automatická testovací funkce	●	●		●	●	●	●
Prahové osvětlení	3 / 15 lx, ∞	3 lx - ∞	10 - 200 lx, ∞	0,5 - 300 lx, ∞	0,5 - 300 lx, ∞	0,5 - 300 lx, ∞	0,5 - 300 lx, ∞
Zpoždění vypnutí	1 / 3 / 5 min.	10 s - 30 min.	5 s - 12 min.	10 s - 30 min.	10 s - 30 min.	10 s - 30 min.	5 s, 1 / 5 / 15 min. [9]
Krátký impuls (délka 1 s)		●	●	●	●	●	
Spínací proud relé [1]	6 AX	10 AX	4 AX	16 AX	16 AX	10 AX	10 AX [10]
Bezpotenciálový kontakt [2]						10 AX	
Stupeň krytí	IP 55	IP 55	IP 55	IP 55	IP 55	IP 55	IP 55
Rozsah pracovních teplot	–25 až +55 °C	–25 až +55 °C	–20 až +40 °C	–25 až +55 °C	–25 až +55 °C	–25 až +55 °C	–25 až +55 °C
Náklon ramena svisle				–30° až +10°	–30° až +10°	–30° až +10°	–30° až +10°
Natočení snímače vodorovně			–90° až +90°	–30° až +30°	–30° až +30°	–30° až +30°	–30° až +30°
Clonka pro úpravu snímání	●	●	●	●	●	●	●
Možnost ovládání tlačítkem	● [4]	● [4]	● [5]	● [4]	● [4]	● [4]	● [11]
Nástěnná montáž	●	●	●	●	●	●	●
Montáž na strop [3]	●	●		●	●	●	●
Rohová montáž [3]	●	●		●	● [6]	●	●
Možnost dálkového ovládání		●		● [8] [●]	● [7]	● [7]	

[1] Značka „AX“ znamená schopnost spínat i kapacitní zátěže.
[2] Aktivuje se pohybem ve vnitřní bezpečnostní zóně. Výstupy nesmějí spínat napětí dvou různých fází.
[3] Je nutné použít univerzální stropní/rohový adaptér 2CKA006800A2562 (-A2563, -A2564). Slouží také např. k montáži na stožár nebo okapovou rouru.
[4] Krátkodobým přerušením napájení (vypínacím tlačítkovým ovládačem) se výstup zapne na nastavené zpoždění vypnutí.
[5] Vypínacím tlačítkovým ovládačem lze výstup zapnout na 4 hod., příp. toto nucené zapnutí zrušit.
[6] S využitím rohového adaptéru 2CKA006800A2562 (-A2563, -A2564) se přístroj nastaví do osy úhlu.
[7] Základní infračervený vysílač 2CKA006800A2585 je součástí dodávky. Více funkcí poskytuje servisní IR vysílač 2CKA006800A2583.
[8] Dodávají se dvě provedení – se základním IR vysílačem 2CKA006800A2585 a bez vysílače.
[9] Zpoždění vypnutí se nastavuje na RF přijímači 2CKA006700A0040.
[10] Pro provoz bezdrátového domovního strážce je nutný RF přijímač 2CKA006700A0040, který je napájen z 230 V AC a obsahuje relé pro spínání zátěže.
[11] Stiskem zapínacího tlačítka (připojeného mezi L a svorku 1 na RF přijímači 2CKA006700A0040) se výstup zapne na nastavené zpoždění vypnutí.
[12] Citlivost je nastavitelná ve 3 stupních, pouze pomocí servisního IR vysílače 2CKA006800A2583.

Bližší popis přístrojů lze získat např. v návodech k používání v katalogu online na stránkách nizke-napeti.cz.abb.com.

Poznámky:
Schémata zapojení – viz strana 632 a další.
RF = radiofrekvenční (pro bezdrátové dálkové ovládání)

21

Bezdrátové dálkové ovládání

Bezdrátové dálkové ovládání

Bezdrátové radiofrekvenční ovládání RF 868 MHz	
Ruční vysílače	397
Nástěnné vysílače	398
Přijímače pro zapuštěnou montáž	401
Vestavné přijímače	403
Nástěnné přijímače	405
Řadové přijímače	406
Speciální a ostatní přístroje	406

Chytré ovladače Bluetooth Low Energy (BLE) a Friends of Hue	
Sady pro kompletaci BLE	409
Moduly pro BLE	409
Sady pro kompletaci Friends of Hue	410
Designové kryty	413

21

Bezdrátové dálkové ovládání



V designech
- Zoni®
- Tango®
- Levit®
- Levit®M
- Neo®
- Neo® Tech
- Element®
- Time®
- Time® Arbo
- future® linear
- solo®
- solo® carat
- Busch-axcent®



RF vysílač pro dálkové ovládání
Nástěnné vysílače umožňují bezdrátové ovládání spotřebičů radiofrekvenčním (RF) signálem, a přitom mají stejný vzhled ostatních prvků elektroinstalace.



RF vysílač se čtyřmi tlačítky
Nahoře zapnout, vysunout rolety. Dole vypnout, spustit rolety. Vlevo jeden spotřebič, vpravo druhý. Elegantní a úsporné řešení.



RF ruční vícekanálový vysílač
Chcete-li bezdrátově ovládat čtyři, osm nebo až šestnáct různých zařízení, použijte vícekanálový vysílač. Kromě spínání a stmívání umožňuje i centrální vypnutí.



Chytré ovladače Bluetooth Low Energy (BLE) a Friends of Hue (FoH)
Nástěnné vysílače pro řízení osvětlení podporující BLE standard (např. Casambi) a svítidla z rodiny Philips Hue. Obě technologie umožňují kromě ovládání „vypínačem“ na zdi i použití aplikace na mobilním zařízení.



Bezdrátové dálkové ovládání

NOVINKA

RF 868 MHz

Systém bezdrátového radiofrekvenčního ovládání

—
01 Využití možnosti opakování signálu
—
02 Možnost konfigurace složitějších instalací pomocí USB vysílače

Přístroje systému pro bezdrátové dálkové ovládání využívají frekvenční pásmo 868 MHz, které rozšiřuje možnosti dálkového ovládání v klasické moderní elektroinstalaci. Prvky systému radiofrekvenčního (RF) ovládání jsou dostupné v nejrozšířenějších designových řadách ABB. Systémy RF ovládání najdou svoje využití jak v rezidenční výstavbě, tak i v rozsáhlých stavbách administrativních komplexů.



—
01

Spolehlivost
Délka zprávy vyslané vysílačem systému RF 868 MHz je pouhých 5 ms. To má za následek vysokou odolnost šířené informace proti externímu rušení.

Dosah
V systému radiofrekvenčního bezdrátového ovládání se pro přenos informace od vysílače k přijímači využívá kódovaný RF signál. Na cestě k přijímači se může šířit různými prostředími – nejenom vzduchem, ale také sklem nebo různými stavební materiály, které způsobují útlum signálu. Není tedy jednoduché určit přesně konkrétní dosah v jednotlivých stavebních konstrukcích. Při použití vysílačů a přijímačů bezdrátového systému RF 868 MHz je možné ve volném prostoru spolehlivě ovládat spotřebiče až na vzdálenost 150 m. Každý přístroj napájený ze sítě může zároveň sloužit jako opakovač RF signálu – signál je přijat a opět vyslán dále. V případě využití přídavných antén lze zaručit maximální dosah až 2 km.



Kombinovatelnost
Přístroje systému RF ovládání 868 MHz z produkce ABB jsou mezi sebou navzájem kombinovatelné. Jakýmkoliv vysílačem lze ovládat jakýkoliv přijímač.

Odolnost
Systém RF ovládání 868 MHz obsahuje ruční vysílače splňující požadavky na krytí IP 65, které jsou předurčeny pro použití v náročnějších podmínkách, jako jsou například venkovní prostory, bazény, mokré provozy.

Funkcionalita
Systém RF bezdrátového ovládání pro běžné užití lze konfigurovat jednoduše pomocí tlačítek na přístrojích. U složitějších instalací, resp. v případě požadavku na vyšší funkcionalitu přístrojů, je možné použít univerzální USB vysílač spolu s konfiguračním softwarem. Pomocí tohoto systémového příslušenství a počítače lze nastavit jednotlivé vazby mezi přijímači a vysílači, nadefinovat počet opakovačů v signálové cestě a využít dalších vlastností, které pomocí tlačítkového programování nejsou přístupné.

Nezávislost
Ruční designové vysílače RF signálu nepotřebují ke své činnosti síťové napájení, neboť jsou napájeny moderními lithiovými články, a jsou tedy nezávislé na stávajících rozvodech elektrické energie. Typická životnost článků použitých ve vysílačích je 10 let.

Variabilita
Systém lze naprogramovat i tak, že na jedno tlačítko reaguje několik přijímačů a opačně – jeden přijímač může reagovat na několik vysílačů. Toho lze například využít, chcete-li ovládat svítidlo z více míst. Při náhradě klasického spínače přístrojem s krátkocestným ovladačem a RF přijímačem bude možné i nadále ovládat svítidlo z původního místa. Díky vysílačům navíc získáte možnost přidat až 32 dalších ovládacích míst.

Jednoduchá montáž
Vysílače lze umístit na dřevo, na obklad v koupelně, v blízkosti vany. Montáž se provádí jednoduše nalepením na podklad pomocí dodávaných oboustranně lepicích terčíků nebo pomocí vrutů, bez zásahu do stávající elektroinstalace. Jednotlivé komponenty v designovém provedení lze umístit do vícenásobných rámečků. Vysílače je možné snadno přemísťovat a usnadnit tak ovládání dětem nebo tělesně postiženým osobám.

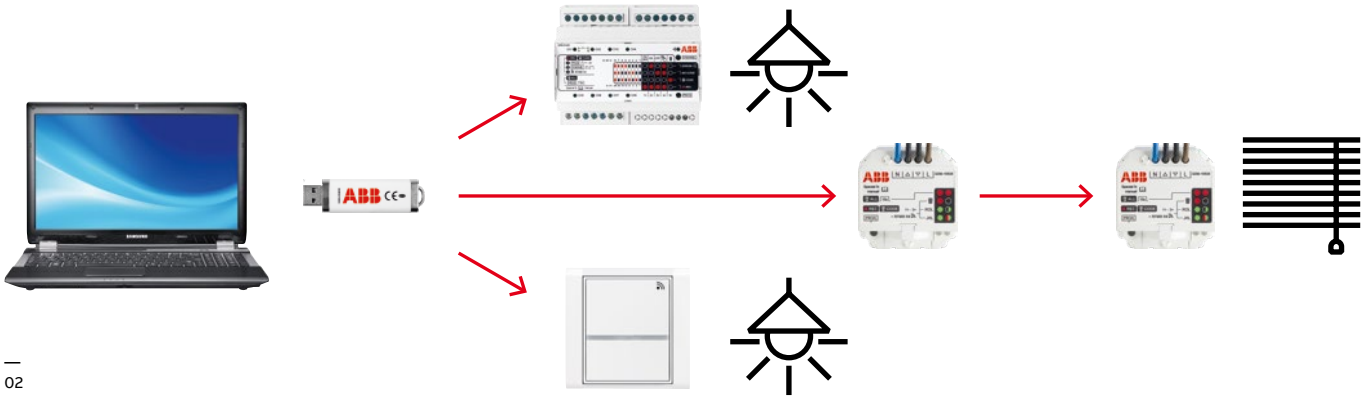

02

Chytré ovladače Bluetooth Low Energy (BLE) a Friends of Hue

Bluetooth Low Energy (BLE) Smart Switch
BLE nabízí všechny možnosti ovládání, které byste očekávali od moderního systému řízení osvětlení. Díky aplikaci Casambi App mohou koncoví uživatelé měnit barevnou teplotu nebo poměr složek RGB žárovek a svítidel, nastavovat a ukládat světelné scény a dálkově ovládat světla odkudkoli pomocí chytrého zařízení. Díky astro funkci, seskupování svítidel, ovládání scén, animacím/sekvencím a logickým funkcím je řešení škálovatelné od ovládání jedné místnosti až po celý komplex budov.

Aplikace Casambi je k dispozici zdarma pro iOS a Android prostřednictvím obchodů s aplikacemi. Aplikaci lze použít ke konfiguraci kterékoli z funkcí poskytovaných partnery společnosti Casambi – od ovládání jednoduchého až po komplexní – a je vhodná pro soukromé i profesionální použití.

Spojení přes Bluetooth (BT)
Technologie Bluetooth je jako stvořená pro propojení prvků chytré domácnosti, protože Bluetooth je zabudované téměř do všech smartphonů, tabletů a dokonce i chytrých hodinek. Bluetooth spotřebovává málo energie a může dlouhodobě pracovat s komponenty napájenými z baterie, nebo využívající tzv. „energy harvesting“ (samozásobování).

Nový Bluetooth Low Energy Smart Switch umí přímo ovládat svítidla od známých výrobců, jako jsou Casambi, Helvar, Vossloh Schwabe, Xitaco Wirepas, a navíc 2 typy přijímacích modulů pro spínání a stmívání LED svítidel a žárovek.

Friends of Hue – vypínače k chytrým žárovkám Philips Hue
Friends of Hue je nová rodina vypínačů, které umí ovládat inteligentní žárovky systému Philips Hue. Umožní vám spínat a stmívat osvětlení a vyvolávat přednastavené světelné scény.

Vypínače Friends of Hue jsou bezdrátové, nepotřebují žádné napájení, tedy ani žádnou baterii. Fungují na principu inteligentní rádiové technologie. Prostě je jenom umístíte na zeď a nemusíte kvůli tomu nic vrtat.

Spolehlivost fungování zajišťuje Zigbee Mesh (frekvence 2,4 GHz). Je to komunikační technologie propojení nízkoenergetických bezdrátových zařízení na malé vzdálenosti. Díky vlastnostem topologie sítě mesh a pokročilému ad-hoc směrování poskytují tyto sítě vysokou stabilitu i při měnících se podmínkách v síťové struktuře (tj. přidávání/odebírání přístrojů).



Bezdrátové radiofrekvenční ovládání RF 868 MHz

Ruční vysílače

Pro přístroje	Název	Barva	Objednací číslo	Jednot. bal. ks	
Pro design	**Technické údaje**		**Kompletnost**		
3299.-A.3108 ..	**Vysílač RF vícekanálový, ruční**				
3299-11508	Pro dvojtlačítkové ovládání až 16 přijímačů	slonová kost	3299-96908 C	1	
3299-15508	ve 4 skupinách.	šampaňská	3299-96908 33	1	
3299-233.8	Centrální vypnutí všech přijímačů.	teracotta	3299-96908 35	1	
3299-83338	Napájení: Li článek CR2450 (součást dodávky)	tmavě šedá	3299-96908 S	1	
3299-2..08	Provozní kmitočet: 868 MHz				
3299-.1408	Dosah: až 150 m				
3299-1.308	Automatické omezení doby vysílání: 60 s				
3299-13508	Pracovní teplota: –20 °C až +55 °C				
3299-13518	Rozměry: 131 × 50 × 37 mm		1 2 **3** 4 5 6 7 8		
3299.-A.3108 ..	**Vysílač RF dvojkanálový, ruční, miniaturní**				
3299-11508	Napájení: Li článek 3 V, typ CR1632 (je součástí dodávky)		3299-24908	1	
3299-15508	Provozní kmitočet: 868 MHz				
3299-233.8	Dosah: až 150 m				
3299-83338	Počet ovládaných kanálů: 2				
3299-2..08	Automatické omezení doby vysílání: 60 s				
3299-.1408	Pracovní teplota: –20 °C až +55 °C				
3299-1.308	Rozměry: 51 × 30 × 10 mm				
3299-13508					
3299-13518			1 2 **3** 4 5 6 7 8		
3299.-A.3108 ..	**Vysílač RF, ruční**				
3299-11508	Napájení: Li článek 3 V, typ CR2430	jednokanálový	3299-13908	1	
3299-15508	(je součástí dodávky)	dvojkanálový	3299-23908	1	
3299-233.8	Provozní kmitočet: 868 MHz	čtyřkanálový	3299-43908	1	
3299-83338	Dosah: až 150 m				
3299-2..08	Automatické omezení doby vysílání: 60 s				
3299-.1408	Součástí dodávky je plastový držák pro nástěnnou montáž.				
3299-1.308	Pracovní teplota: –20 °C až +55 °C				
3299-13508	Rozměry: 39,5 × 77 × 10 mm (40 × 80 × 12,5 mm včetně držáku)				
3299-13518	Neumísťovat na kovovou podložku.		1 2 **3** 4 5 6 7 8		
3299.-A.3108 ..	**Vysílač RF, ruční, IP 65**				
3299-11508	Napájení: Li článek 3 V, typ CR1632	jednokanálový	3299-18908	1	
3299-15508	(je součástí dodávky)	dvojkanálový	3299-28908	1	
3299-233.8	Provozní kmitočet: 868 MHz	čtyřkanálový	3299-48908	1	
3299-83338	Dosah: až 150 m				
3299-2..08	Automatické omezení doby vysílání: 60 s				
3299-.1408	Stupeň krytí: IP 65				
3299-1.308	Pracovní teplota: –20 °C až +55 °C				
3299-13508	Rozměry: 56,5 × 44 × 15 mm				
3299-13518	Neumísťovat na kovovou podložku.		1 2 **3** 4 5 6 7 8		
3299.-A.3108 ..	**Vysílač RF čtyřkanálový, s křížovým ovladačem, ruční**				
3299-11508	Napájení: Li článek 3 V, typ CR1632		3299-45908	1	
3299-15508	(je součástí dodávky)				
3299-233.8	Provozní kmitočet: 868 MHz				
3299-83338	Dosah: až 150 m				
3299-2..08	Počet ovládaných kanálů: 4				
3299-.1408	Automatické omezení doby vysílání: 60 s				
3299-1.308	Pracovní teplota: –20 °C až +55 °C				
3299-13508	Rozměry: 26 × 64 × 10 mm				
3299-13518	Neumísťovat na kovovou podložku.		1 2 **3** 4 5 6 7 8		

Poznámky:

Bezdrátové radiofrekvenční ovládání RF 868 MHz

Nástěnné vysílače

	Pro přístroje	Název	Barva	Objednací číslo	Jednot. bal. ks
	Pro design	**Technické údaje**		**Kompletnost**	
	3299.-A.3108 ..	**Vysílač RF s krátkocestným ovladačem, nástěnný**			
	3299-11508		bílá	3299A-A11908 B	1
	3299-15508		slonová kost	3299A-A11908 C	1
	3299-233.8	Napájení: Li článek 3 V, typ CR2450	šedá	3299A-A11908 S	1
	3299-83338	(je součástí dodávky)	béžová	3299A-A11908 D	1
	3299-2..08	Počet ovládaných kanálů: 4	hnědá	3299A-A11908 H	1
	3299-.1408	Provozní kmitočet: 868 MHz	černá	❷ 3299A-A11908 N	1
	3299-1.308	Dosah: až 150 m	kouřová šedá	3299A-A11908 S2	1
	3299-13508	Automatické omezení doby vysílání: 60 s	vřesová červená	❷ 3299A-A11908 R2	1
	3299-13518	Pracovní teplota: –20 °C až +55 °C			
		Vysílání a pokles napájecího napětí jsou indikovány pomocí LED.			
		Při stisknutí celého hmatníku, hran nebo jednotlivých rohů se vyšle odlišný kód (lze tak nezávisle ovládat několik přijímačů).			
		Pro nástěnnou montáž (pomocí dodávaných oboustranně lepicích terčíků nebo vruty).			
	Tango®	Neumísťovat na kovovou podložku.		1 **2** 3 4 **5** 6 7 8	
	3299.-A.3108 ..	**Vysílač RF jednonásobný, nástěnný**			
	3299-11508		**Levit®**		
	3299-15508	Napájení: Li článek 3 V, typ CR2430	bílá / ledová bílá	3299H-A21908 01	1
	3299-233.8	(je součástí dodávky)	bílá / bílá	3299H-A21908 03	1
	3299-83338	Počet ovládaných kanálů: 2	šedá / bílá	❷ 3299H-A21908 16	1
	3299-2..08	Provozní kmitočet: 868 MHz	slonová kost / bílá	❷ 3299H-A21908 17	1
	3299-.1408	Dosah: až 150 m	macchiato / bílá	❷ 3299H-A21908 18	1
	3299-1.308	Automatické omezení doby vysílání: 60 s	bílá / kouřová černá	3299H-A21908 62	1
	3299-13508	Pracovní teplota: –20 °C až +55 °C	žlutá / kouřová černá	❷ 3299H-A21908 64	1
	3299-13518	Vysílání a pokles napájecího napětí jsou indikovány pomocí LED.	červená / kouř. černá	❷ 3299H-A21908 65	1
			oranžová / kouř. černá	❷ 3299H-A21908 66	1
			zelená / kouřová černá	❷ 3299H-A21908 67	1
		Při stisknutí jednotlivých částí tlačítka se vyšle odlišný kód (lze tak nezávisle ovládat dva přijímače).	**Levit®M**		
			onyx / kouřová černá	❷ 3299H-A21908 63	1
			perleťová / ledová bílá	❷ 3299H-A21908 68	1
			ocelová / kouř. černá	❷ 3299H-A21908 69	1
			titanová / kouř. černá	❷ 3299H-A21908 70	1
		Pro nástěnnou montáž (pomocí dodávaných oboustranně lepicích terčíků nebo vruty).			
	Levit® **Levit®M**	Neumísťovat na kovovou podložku.		1 **2** 3 4 **5** 6 7 8	
	3299.-A.3108 ..	**Vysílač RF dvojnásobný, nástěnný**			
	3299-11508		**Levit®**		
	3299-15508	Napájení: Li článek 3 V, typ CR2430	bílá / ledová bílá	3299H-A11908 01	1
	3299-233.8	(je součástí dodávky)	bílá / bílá	3299H-A11908 03	1
	3299-83338	Počet ovládaných kanálů: 4	šedá / bílá	❷ 3299H-A11908 16	1
	3299-2..08	Provozní kmitočet: 868 MHz	slonová kost / bílá	❷ 3299H-A11908 17	1
	3299-.1408	Dosah: až 150 m	macchiato / bílá	❷ 3299H-A11908 18	1
	3299-1.308	Automatické omezení doby vysílání: 60 s	bílá / kouřová černá	3299H-A11908 62	1
	3299-13508	Pracovní teplota: –20 °C až +55 °C	žlutá / kouřová černá	❷ 3299H-A11908 64	1
	3299-13518	Vysílání a pokles napájecího napětí jsou indikovány pomocí LED.	červená / kouř. černá	❷ 3299H-A11908 65	1
			oranžová / kouř. černá	❷ 3299H-A11908 66	1
			zelená / kouřová černá	❷ 3299H-A11908 67	1
		Při stisknutí jednotlivých částí tlačítka se vyšle odlišný kód (lze tak nezávisle ovládat několik přijímačů).	**Levit®M**		
			onyx / kouřová černá	❷ 3299H-A11908 63	1
			perleťová / ledová bílá	❷ 3299H-A11908 68	1
			ocelová / kouř. černá	❷ 3299H-A11908 69	1
			titanová / kouř. černá	❷ 3299H-A11908 70	1
		Pro nástěnnou montáž (pomocí dodávaných oboustranně lepicích terčíků nebo vruty).			
	Levit® **Levit®M**	Neumísťovat na kovovou podložku.		1 **2** 3 4 **5** 6 7 8	

Poznámky:
❷ Produkt nemusí být skladem; bude dodán nejpozději do 3 týdnů.
Rámečky ke krytům a přístrojům jsou uvedeny na konci kapitol jednotlivých designových řad.

Bezdrátové radiofrekvenční ovládání RF 868 MHz

Nástěnné vysílače

Pro přístroje	Název	Barva	Objednací číslo	Jednot. bal. ks	
Pro design	**Technické údaje**		**Kompletnost**		
3299.-A.3108 ..	**Vysílač RF jednonásobný, nástěnný**				
3299-11508		bílá / ledová bílá	Ⓥ 3299M-A21908 01	1	
3299-15508	Napájení: Li článek 3 V, typ CR2430	bílá / ledová modrá	Ⓥ 3299M-A21908 41	1	
3299-233.8	(je součástí dodávky)	bílá / ledová zelená	Ⓥ 3299M-A21908 42	1	
3299-83338	Počet ovládaných kanálů: 2	bílá / ledová oranžová	Ⓥ 3299M-A21908 43	1	
3299-2..08	Provozní kmitočet: 868 MHz	bílá / ledová šedá	Ⓥ 3299M-A21908 44	1	
3299-.1408	Dosah: až 150 m	grafitová / ledová bílá	Ⓥ 3299M-A21908 61	1	
3299-1.308	Automatické omezení doby vysílání: 60 s				
3299-13508	Pracovní teplota: –20 °C až +55 °C				
3299-13518	Vysílání a pokles napájecího napětí jsou indikovány pomocí LED.				
	Při stisknutí jednotlivých částí tlačítka se vyšle odlišný kód (lze tak nezávisle ovládat dva přijímače).				
	Pro nástěnnou montáž (pomocí dodávaných oboustranně lepicích terčíků nebo vruty).				
Neo®	Neumísťovat na kovovou podložku.		1 **2** 3 4 **5** 6 7 8		
3299.-A.3108 ..	**Vysílač RF jednonásobný, nástěnný**				
3299-11508		ocelová / teracotta	Ⓥ 3299M-A21908 71	1	
3299-15508	Napájení: Li článek 3 V, typ CR2430	titanová / onyx	Ⓥ 3299M-A21908 72	1	
3299-233.8	(je součástí dodávky)	ocelová / titanová	Ⓥ 3299M-A21908 73	1	
3299-83338	Provozní kmitočet: 868 MHz	onyx / titanová	Ⓥ 3299M-A21908 74	1	
3299-2..08	Dosah: až 150 m				
3299-.1408	Počet ovládaných kanálů: 2				
3299-1.308	Automatické omezení doby vysílání: 60 s				
3299-13508	Pracovní teplota: –20 °C až +55 °C				
3299-13518	Vysílání a pokles napájecího napětí jsou indikovány pomocí LED.				
	Při stisknutí jednotlivých částí tlačítka se vyšle odlišný kód (lze tak nezávisle ovládat dva přijímače).				
	Pro nástěnnou montáž (pomocí dodávaných oboustranně lepicích terčíků nebo vruty).				
Neo® Tech	Neumísťovat na kovovou podložku.		1 **2** 3 4 **5** 6 7 8		
3299.-A.3108 ..	**Vysílač RF dvojnásobný, nástěnný**				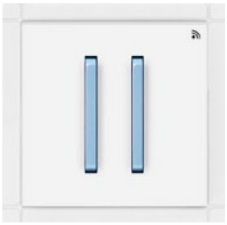
3299-11508		bílá / ledová bílá	Ⓥ 3299M-A11908 01	1	
3299-15508	Napájení: Li článek 3 V, typ CR2430	bílá / ledová modrá	Ⓥ 3299M-A11908 41	1	
3299-233.8	(je součástí dodávky)	bílá / ledová zelená	Ⓥ 3299M-A11908 42	1	
3299-83338	Počet ovládaných kanálů: 4	bílá / ledová oranžová	Ⓥ 3299M-A11908 43	1	
3299-2..08	Provozní kmitočet: 868 MHz	bílá / ledová šedá	Ⓥ 3299M-A11908 44	1	
3299-.1408	Dosah: až 150 m	grafitová / ledová bílá	Ⓥ 3299M-A11908 61	1	
3299-1.308	Automatické omezení doby vysílání: 60 s				
3299-13508	Pracovní teplota: –20 °C až +55 °C				
3299-13518	Vysílání a pokles napájecího napětí jsou indikovány pomocí LED.				
	Při stisknutí jednotlivých částí tlačítka se vyšle odlišný kód (lze tak nezávisle ovládat až čtyři přijímače).				
	Pro nástěnnou montáž (pomocí dodávaných oboustranně lepicích terčíků nebo vruty).				
Neo®	Neumísťovat na kovovou podložku.		1 **2** 3 4 **5** 6 7 8		

Poznámky:
Ⓥ Výběh – v období po 1. 3. 2024 již produkt nemusí být dostupný.
Rámečky ke krytům a přístrojům jsou uvedeny na konci kapitol jednotlivých designových řad.

Bezdrátové radiofrekvenční ovládání RF 868 MHz

Nástěnné vysílače

	Pro přístroje	Název	Barva	Objednací číslo	Jednot. bal. ks
	Pro design	**Technické údaje**		**Kompletnost**	
	3299.-A.3108 ..	**Vysílač RF dvojnásobný, nástěnný**			
	3299-11508		ocelová / teracotta	Ⓥ 3299M-A11908 71	1
	3299-15508	Napájení: Li článek 3 V, typ CR2430	titanová / onyx	Ⓥ 3299M-A11908 72	1
	3299-233.8	(je součástí dodávky)	ocelová / titanová	Ⓥ 3299M-A11908 73	1
	3299-83338	Provozní kmitočet: 868 MHz	onyx / titanová	Ⓥ 3299M-A11908 74	1
	3299-2..08	Dosah: až 150 m			
	3299-.1408	Počet ovládaných kanálů: 4			
	3299-1.308	Automatické omezení doby vysílání: 60 s			
	3299-13508	Pracovní teplota: –20 °C až +55 °C			
	3299-13518	Vysílání a pokles napájecího napětí jsou indikovány pomocí LED.			
		Při stisknutí jednotlivých částí tlačítka se vyšle odlišný kód (lze tak nezávisle ovládat až čtyři přijímače).			
		Pro nástěnnou montáž (pomocí dodávaných oboustranně lepicích terčíků nebo vruty).			
	Neo® Tech	Neumísťovat na kovovou podložku.		1 **2** 3 4 **5** 6 7 8	
	3299.-A.3108 ..	**Vysílač RF dvojtlačítkový, nástěnný**			
	3299-11508		**Element®**		
	3299-15508	Napájení: Li článek 3 V, typ CR2430	bílá / ledová bílá	3299E-A21908 01	1
	3299-233.8	(je součástí dodávky)	bílá / bílá	3299E-A21908 03	1
	3299-83338	Počet ovládaných kanálů: 2	bílá / ledová šedá	Ⓩ 3299E-A21908 04	1
	3299-2..08	Provozní kmitočet: 868 MHz			
	3299-.1408	Dosah: až 150 m	**Time®, Time® Arbo**		
	3299-1.308	Automatické omezení doby vysílání: 60 s	bílá / ledová bílá	3299E-A21908 01	1
	3299-13508	Pracovní teplota: –20 °C až +55 °C	bílá / bílá	3299E-A21908 03	1
	3299-13518	Vysílání a pokles napájecího napětí jsou indikovány pomocí LED.	titanová	Ⓩ 3299E-A21908 08	1
			starostříbrná	Ⓩ 3299E-A21908 32	1
			šampaňská	Ⓩ 3299E-A21908 33	1
		Při stisknutí jednotlivých částí hmatníku se vyšle odlišný kód (lze tak nezávisle ovládat dva přijímače).	antracitová	Ⓩ 3299E-A21908 34	1
			ocelová	Ⓩ 3299E-A21908 36	1
	Element® **Time®** **Time® Arbo**	Pro nástěnnou montáž (pomocí dodávaných oboustranně lepicích terčíků nebo vruty). Neumísťovat na kovovou podložku.		1 **2** 3 4 **5** 6 7 8	
	3299.-A.3108 ..	**Vysílač RF čtyřtlačítkový, nástěnný**			
	3299-11508		**Element®**		
	3299-155.8	Napájení: Li článek 3 V, typ CR2430	bílá / ledová bílá	3299E-A11908 01	1
	3299-23338	(je součástí dodávky)	bílá / bílá	3299E-A11908 03	1
	3299-83338	Počet ovládaných kanálů: 4	bílá / ledová šedá	Ⓩ 3299E-A11908 04	1
	3299-2..08	Provozní kmitočet: 868 MHz			
	3299-.1408	Dosah: až 150 m	**Time®, Time® Arbo**		
	3299-1.308	Automatické omezení doby vysílání: 60 s	bílá / ledová bílá	3299E-A11908 01	1
	3299-13508	Pracovní teplota: –20 °C až +55 °C	bílá / bílá	3299E-A11908 03	1
	3299-13518	Vysílání a pokles napájecího napětí jsou indikovány pomocí LED.	titanová	Ⓩ 3299E-A11908 08	1
			starostříbrná	Ⓩ 3299E-A11908 32	1
			šampaňská	Ⓩ 3299E-A11908 33	1
		Při stisknutí jednotlivých částí hmatníku se vyšle odlišný kód (lze tak nezávisle ovládat až čtyři přijímače).	antracitová	Ⓩ 3299E-A11908 34	1
			ocelová	Ⓩ 3299E-A11908 36	1
	Element® **Time®** **Time® Arbo**	Pro nástěnnou montáž (pomocí dodávaných oboustranně lepicích terčíků nebo vruty). Neumísťovat na kovovou podložku.		1 **2** 3 4 **5** 6 7 8	

Poznámky:
Ⓩ Produkt nemusí být skladem; bude dodán nejpozději do 3 týdnů.
Ⓥ Výběh – v období po 1. 3. 2024 již produkt nemusí být dostupný.
Rámečky ke krytům a přístrojům jsou uvedeny na konci kapitol jednotlivých designových řad.

Bezdrátové radiofrekvenční ovládání RF 868 MHz

Nástěnné vysílače • Přijímače pro zapuštěnou montáž

Pro přístroje	Název	Barva	Objednací číslo	Jednot. bal. ks
Pro design	**Technické údaje**		**Kompletnost**	
3299-11508	**Vysílač vlhkosti RF, nástěnný**			
3299-233.8	Pro dvojstavové řízení vlhkosti na předem	**Element®**		
3299-83338	nastavenou hodnotu (vlhkostat).	bílá / ledová bílá	❷ 3299E-A07908 01	1
3299-.1408	Napájení: 2× AAA (LR03) alkalická	bílá / bílá	❷ 3299E-A07908 03	1
3299-21208	(je součástí dodávky)	bílá / ledová šedá	❷ 3299E-A07908 04	1
	Počet ovládaných kanálů: 1			
	Provozní kmitočet: 868 MHz	**Time®, Time® Arbo**		
	Dosah: až 150 m	bílá / ledová bílá	❷ 3299E-A07908 01	1
	Relativní vlhkost: 20 - 90 %, krok 10 %	bílá / bílá	❷ 3299E-A07908 03	1
	Volitelná hystereze: ±2,5 % nebo ±5 %	titanová	❷ 3299E-A07908 08	1
	Interval měření: 1 minuta	starostříbrná	❷ 3299E-A07908 32	1
	Interval vysílání: 10 minut max.	šampaňská	❷ 3299E-A07908 33	1
	Pracovní teplota: –20 °C až +55 °C	antracitová	❷ 3299E-A07908 34	1
		ocelová	❷ 3299E-A07908 36	1
	Přesnost měření vlhkosti:			
	±3 % v rozsahu 20 až 80 % RH,			
	±7 % v rozsahu 0 až 20 % RH a 80 až 100 % RH			
Element®				
Time®	Pro nástěnnou montáž.			
Time® Arbo	Neumísťovat na kovovou podložku.		1 **2** 3 4 **5** 6 7 8	



3299-..908	**Spínač s krátkocestným ovladačem,**			
3299.-A.1908 ..	**s RF přijímačem**	bílá	3299A-A23108 B	1
3299-229.8		slonová kost	❷ 3299A-A23108 C	1
3299-204.8	Stiskem horní / dolní části hmatníku	šedá	❷ 3299A-A23108 S	1
3299-20958	se připojené svítidlo rozsvítí / zhasne.	béžová	❷ 3299A-A23108 D	1
	Stejná odezva je i při ovládání vysílačem	hnědá	❷ 3299A-A23108 H	1
	v dvojtlačítkovém režimu.	černá	❷ 3299A-A23108 N	1
	V jednotlačítkovém režimu se výstup	kouřová šedá	❷ 3299A-A23108 S2	1
	střídavě zapíná a vypíná.	vřesová červená	❷ 3299A-A23108 R2	1
	Lze použít jako opakovač signálu.			
	Provozní kmitočet: 868 MHz			
	Max. počet kódů v paměti: 32			
	Pracovní teplota: –20 °C až +55 °C			
	2 300 W pro ☼, 1 750 V·A pro [42],			
	500 V·A / 64 µF pro ⊏⊐, 10 A při AC-1			
Tango®	230 V AC, 3vodičové připojení		1 **2** 3 4 **5** 6 7 8	



3299-..908	**Spínač žaluziový s krátkocestným**			
3299.-A.1908 ..	**ovladačem, s RF přijímačem**	bílá	3299A-A33108 B	1
3299-229.8		slonová kost	❷ 3299A-A33108 C	1
3299-204.8	Delším stiskem horní / dolní části hmatníku	šedá	❷ 3299A-A33108 S	1
3299-20958	dojede žaluzie do horní / dolní koncové polohy.	béžová	❷ 3299A-A33108 D	1
	Krátkým stiskem se nastavuje mezipoloha	hnědá	❷ 3299A-A33108 H	1
	žaluzie nebo náklon lamel.	černá	❷ 3299A-A33108 N	1
	Stejná odezva je i při ovládání vysílačem.	kouřová šedá	❷ 3299A-A33108 S2	1
	Doba sepnutí relé při dlouhém povelu: 3 min.	vřesová červená	❷ 3299A-A33108 R2	1
	Min. prodleva při změně směru: cca 0,5 s			
	Lze použít jako opakovač signálu.			
	Provozní kmitočet: 868 MHz			
	Max. počet kódů v paměti: 32			
	Pracovní teplota: –20 °C až +55 °C			
	2× 3 A (cos φ > 0,8)			
Tango®	230 V AC, 4vodičové připojení		1 **2** 3 4 **5** 6 7 8	



Poznámky:
[42] Také např. pro svítidla s LED nebo kompaktní zářivky na 230 V AC (tzv. úsporné žárovky)
❷ Produkt nemusí být skladem; bude dodán nejpozději do 3 týdnů.
Další informace – viz strana 634.
Rámečky ke krytům a přístrojům jsou uvedeny na konci kapitol jednotlivých designových řad.

Bezdrátové radiofrekvenční ovládání RF 868 MHz

Přijímače pro zapuštěnou montáž

	Pro přístroje	Název	Barva	Objednací číslo	Jednot. bal. ks
	Pro design	**Technické údaje**		**Kompletnost**	
	3299-..908 3299.-A.1908 .. 3299-229.8 3299-204.8 3299-20958	**Spínač s krátkocestným ovladačem, s RF přijímačem** Stiskem horní / dolní části hmatníku se připojené svítidlo rozsvítí / zhasne. Stejná odezva je i při ovládání vysílačem v dvojtlačítkovém režimu. V jednotlačítkovém režimu se výstup střídavě zapíná a vypíná. Lze použít jako opakovač signálu. Provozní kmitočet: 868 MHz Max. počet kódů v paměti: 32 Pracovní teplota: –20 °C až +55 °C	**Element®** bílá / ledová bílá bílá / bílá bílá / ledová šedá **Time®, Time® Arbo** bílá / ledová bílá bílá / bílá titanová starostříbrná šampaňská antracitová ocelová	3299E-A23108 01 3299E-A23108 03 3299E-A23108 04 3299E-A23108 01 3299E-A23108 03 3299E-A23108 08 3299E-A23108 32 3299E-A23108 33 3299E-A23108 34 3299E-A23108 36	1 1 1 1 1 1 1 1 1 1
	Element® **Time®** **Time® Arbo**	2 300 W pro ☼, 1 750 V·A pro [42], 500 V·A / 64 µF pro ⊐▭⊏, 10 A při AC-1 230 V AC, 3vodičové připojení		1 2 3 4 5 6 7 8	
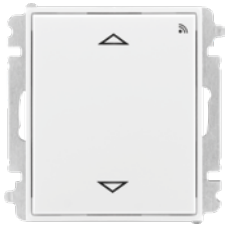	3299-..908 3299.-A.1908 .. 3299-229.8 3299-204.8 3299-20958	**Spínač žaluziový s krátkocestným ovladačem, s RF přijímačem** Delším stiskem horní / dolní části hmatníku dojede žaluzie do horní / dolní koncové polohy. Krátkým stiskem se nastavuje mezipoloha žaluzie nebo náklon lamel. Stejná odezva je i při ovládání vysílačem. Doba sepnutí relé při dlouhém povelu: 3 min. Min. prodleva mezi sepnutími: cca 0,5 s Lze použít jako opakovač signálu. Provozní kmitočet: 868 MHz Max. počet kódů v paměti: 32 Pracovní teplota: –20 °C až +55 °C	**Element®** bílá / ledová bílá bílá / bílá bílá / ledová šedá **Time®, Time® Arbo** bílá / ledová bílá bílá / bílá titanová starostříbrná šampaňská antracitová ocelová	3299E-A33108 01 3299E-A33108 03 3299E-A33108 04 3299E-A33108 01 3299E-A33108 03 3299E-A33108 08 3299E-A33108 32 3299E-A33108 33 3299E-A33108 34 3299E-A33108 36	1 1 1 1 1 1 1 1 1 1
	Element® **Time®** **Time® Arbo**	2× 3 A (cos φ > 0,8) 230 V AC, 4vodičové připojení		1 2 3 4 5 6 7 8	

Poznámky:

[42] Také např. pro svítidla s LED nebo kompaktní zářivky na 230 V AC (tzv. úsporné žárovky)

Produkt nemusí být skladem; bude dodán nejpozději do 3 týdnů.

Další informace – viz strana 634.

Rámečky ke krytům a přístrojům jsou uvedeny na konci kapitol jednotlivých designových řad.

Bezdrátové radiofrekvenční ovládání RF 868 MHz

Vestavné přijímače

Pro přístroje	Název	Barva	Objednací číslo	Jednot. bal. ks	
Pro design	**Technické údaje**		**Kompletnost**		
3299-..908 3299.-A.1908 .. 3299-229.8 3299-204.8 3299-20958 3299-10938	**Modul přijímače RF, spínací, vestavný** Každému přijatému kódu lze při programování přijímače přiřadit jednu z funkcí: ZAP, VYP, ZAP/ VYP, tlačítko, časovač (1 s až 60 min.). Lze použít jako opakovač signálu. Provozní kmitočet: 868 MHz Max. počet kódů v paměti: 32 Pracovní teplota: –20 °C až +55 °C Rozměry: 49 × 49 × 24,5 mm (lze umístit do krabice KU) Stupeň krytí: IP 20 Výstup: zapínací kontakt relé 2 300 W pro ☼, 1 750 V·A pro [42], 500 V·A / 64 µF pro ⊐▭⊏, 10 A při AC-1 230 V AC, 3vodičové připojení		3299-11508 1 2 **3** 4 5 6 7 8	1	
3299-..908 3299.-A.1908 .. 3299-229.8 3299-204.8 3299-20958	**Modul přijímače RF, stmívací pro LED žárovky, vestavný** [45] Typ řízení: fázová regulace se spouštěním na sestupné hraně Provozní kmitočet: 868 MHz Lze použít jako opakovač signálu. Max. počet kódů v paměti: 32 Stupeň krytí: IP 20. Pracovní teplota: –20 °C až +40 °C Rozměry: 49 × 49 × 24,5 mm (lze umístit do krabice KU) min. 3 V·A, max. 40 V·A pro stmívatelné LED žárovky nebo stmívatelné kompaktní zářivky 230 V 230 V AC, 3vodičové připojení		3299-13518 1 2 **3** 4 5 6 7 8	1	
3299-..908 3299.-A.1908 .. 3299-229.8 3299-204.8 3299-20958	**Modul přijímače RF, stmívací, vestavný** [45] Spínací prvek: tranzistor Typ řízení: fázová regulace se spouštěním na sestupné hraně (R, C) Provozní kmitočet: 868 MHz Lze použít jako opakovač signálu. Max. počet kódů v paměti: 32 Stupeň krytí: IP 20 Pracovní teplota: –20 °C až +40 °C Rozměry: 49 × 49 × 24,5 mm (lze umístit do krabice KU) **2vodičové připojení** min. 60 W, max. 200 W pro vakuové a halogenové žárovky, 230 V AC min. 60 V·A, max. 175 V·A pro elektronické transformátory **3vodičové připojení** min. 35 W, max. 200 W pro vakuové a halogenové žárovky, 230 V AC min. 35 V·A, max. 175 V·A pro elektronické transformátory 230 V AC		3299-13508 1 2 **3** 4 5 6 7 8	1	
3299-..908 3299.-A.1908 .. 3299-229.8 3299-204.8 3299-20958	**Modul přijímače RF, žaluziový, vestavný** Provozní režimy: normální, centrální Doba sepnutí výstupu: cca 3 min. Lze použít jako opakovač signálu. Provozní kmitočet: 868 MHz Max. počet kódů v paměti: 32 Stupeň krytí: IP 20. Pracovní teplota: –20 °C až +55 °C Rozměry: 49 × 49 × 24,5 mm (lze umístit do krabice KU) Výstup: 2× zapínací kontakt relé 3 A (cos φ > 0,8) 230 V AC, 4vodičové připojení		3299-15508 1 2 **3** 4 5 6 7 8	1	

Poznámky:

[42] Také např. pro svítidla s LED nebo kompaktní zářivky na 230 V AC (tzv. úsporné žárovky).

[45] Při teplotě okolí vyšší než 40 °C zatížitelnost klesá (cca o 3,3 W/ V·A / °C).

Další informace – viz strana 634.

Bezdrátové radiofrekvenční ovládání RF 868 MHz

Vestavné přijímače

	Pro přístroje	Název	Barva	Objednací číslo	Jednot. bal. ks
	Pro design	**Technické údaje**		**Kompletnost**	
	3299-..908 3299.-A.1908 .. 3299-229.8 3299-204.8 3299-20958 3299-010.8 3299-10938	**Přijímač RF 2kanálový, spínací, vestavný** Každému přijatému kódu lze při programování přijímače přiřadit jednu z funkcí: ZAP, VYP, ZAP/ VYP, časovač (1 s až 8 hod.), tlačítko, scéna. Lze použít jako opakovač signálu. Pro zvýšení dosahu lze použít přídavnou anténu. Provozní kmitočet: 868 MHz Max. počet kódů v paměti: 32 Pracovní teplota: –20 °C až +55 °C Vnější rozměry: 162 × 40 × 29,5 mm Stupeň krytí: IP 20 Připojení vodičů: bezšroubové svorky (max. 2,5 mm²) Výstup: 2× zapínací kontakt relé Max. zatížení každého výstupu: 2 300 W pro ☼, 1 750 V·A pro [42], 500 V·A / 64 µF pro ⊣▭⊢, 10 A při AC-1 Celkové zatížení všech výstupů: max. 16 A 230 V AC		3299-23338 1 2 **3** 4 5 6 7 8	1
	3299-..908 3299.-A.1908 .. 3299-229.8 3299-204.8 3299-20958 3299-010.8 3299-10938	**Přijímač RF 2kanálový, spínací, s bezpotenciálovým výstupem, vestavný** Každému přijatému kódu lze při programování přijímače přiřadit jednu z funkcí: ZAP, VYP, ZAP/VYP, časovač (1 s až 8 hod.), tlačítko, scéna. Lze použít jako opakovač signálu. Pro zvýšení dosahu lze použít přídavnou anténu. Provozní kmitočet: 868 MHz Max. počet kódů v paměti: 32 Pracovní teplota: –20 °C až +55 °C Vnější rozměry: 162 × 40 × 29,5 mm Stupeň krytí: IP 20 Připojení vodičů: bezšroubové svorky (max. 2,5 mm²) Výstup: 2× bezpotenciálový zapínací kontakt relé Max. zatížení každého výstupu: 2 300 W pro ☼, 1 750 V·A pro [42], 500 V·A / 64 µF pro ⊣▭⊢, 10 A při AC-1 Celkové zatížení všech výstupů: max. 16 A 230 V AC		3299-23318 1 2 **3** 4 5 6 7 8	1
	3299-..908 3299.-A.1908 .. 3299-229.8 3299-204.8 3299-20958 3299-010.8 3299-10938	**Přijímač RF 8kanálový, spínací, vestavný** Každému přijatému kódu lze při programování přijímače přiřadit jednu z funkcí: ZAP, VYP, ZAP/ VYP, časovač (1 s až 8 hod.), tlačítko, scéna. Lze použít jako opakovač signálu. Pro zvýšení dosahu lze použít přídavnou anténu. Provozní kmitočet: 868 MHz Max. počet kódů v paměti: 32 Pracovní teplota: –20 °C až +55 °C Vnější rozměry: 226 × 99,5 × 42 mm Stupeň krytí: IP 20 Připojení vodičů: bezšroubové svorky (max. 2,5 mm²) Výstup: 8× zapínací kontakt relé Max. zatížení každého výstupu: 2 300 W pro ☼, 1 750 V·A pro [42], 500 V·A / 64 µF pro ⊣▭⊢, 10 A při AC-1 Celkové zatížení všech výstupů: max. 16 A 230 V AC		3299-83338 1 2 **3** 4 5 6 7 8	1

Poznámky:

[42] Také např. pro svítidla s LED nebo kompaktní zářivky na 230 V AC (tzv. úsporné žárovky).

Další informace – viz strany 634, 635.

Bezdrátové radiofrekvenční ovládání RF 868 MHz

Vestavné přijímače • Nástěnné přijímače

Pro přístroje	Název	Barva	Objednací číslo	Jednot. bal. ks	
Pro design	**Technické údaje**		**Kompletnost**		
3299-..908 3299.-A.1908 .. 3299-229.8 3299-204.8 3299-20958	**Přijímač RF s výstupem DALI, vestavný** Pro řízení svítidel vybavených předřadníky DALI, DALI-2 (max. 64 ks). V základním režimu umožňuje ovládání jedné skupiny svítidel. V případě použití univerzálního RF vysílače USB a SW asistenta je možno využít vlastností sběrnice DALI a nastavit až 4 samostatné skupiny svítidel. Ovládání vysílačem v jednotlačítkovém režimu: – opakovaný krátký stisk tlačítka = střídavě ZAP, VYP, ZAP … – opakovaný dlouhý stisk tlačítka = zvyšování jasu, snižování jasu, zvyšování jasu … Ovládání vysílačem v dvojtlačítkovém režimu: – krátký stisk tlačítka nahoře / dole = ZAP / VYP – dlouhý stisk tlačítka nahoře / dole = zvyšování jasu / snižování jasu Lze použít jako opakovač signálu. Provozní kmitočet: 868 MHz Max. počet kódů v paměti: 50 Napájení sběrnice: max. 20,5 V / 130 mA Pracovní teplota: –20 °C až +55 °C Vnější rozměry: 162 × 40 × 29,5 mm Stupeň krytí: IP 20 Připojení vodičů: bezšroubové svorky (max. 2,5 mm²)		3299-19308 1 2 **3** 4 5 6 7 8	1	
3299-..908 3299.-A.1908 .. 3299-229.8 3299-204.8 3299-20958	**Přijímač RF jednokanálový, s reléovým a analogovým výstupem** Provozní kmitočet: 868 MHz Max. počet kódů v paměti: 32 Funkce: ZAP, VYP, ZAP/VYP, Stmívač Ovládání vysílačem v jednotlačítkovém režimu: – opakovaný krátký stisk tlačítka = střídavě ZAP, VYP, ZAP … – opakovaný dlouhý stisk tlačítka = zvyšování jasu, snižování jasu, zvyšování jasu … Ovládání vysílačem v dvojtlačítkovém režimu: – krátký stisk tlačítka nahoře / dole = ZAP / VYP – dlouhý stisk tlačítka nahoře / dole = zvyšování jasu / snižování jasu Lze použít jako opakovač signálu. Stupeň krytí: IP 20 Pracovní teplota: –20 °C až +55 °C Vnější rozměry: 162 × 40 × 29,5 mm Připojení vodičů: šroubové svorky (max. 2,5 mm²) 2 300 W pro ☼, 1 750 V·A pro [42], 500 V·A / 64 µF pro ⊣▭⊢, 10 A při AC-1 0 - 10 V ±0,25 V DC (max. 2,5 mA), 1 - 10 V ±0,25 V DC (max. –100 mA) 230 V AC		3299-18308 1 2 **3** 4 5 6 7 8	1	
3299-..908 3299.-A.1908 .. 3299-229.8 3299-204.8 3299-20958 3299-10938	**Přijímač RF 2kanálový, spínací, nástěnný** Každému přijatému kódu lze při programování přijímače přiřadit jednu z funkcí: ZAP, VYP, ZAP/ VYP, časovač (1 s až 8 hod.), tlačítko, scéna. Lze použít jako opakovač signálu. Provozní kmitočet: 868 MHz Max. počet kódů v paměti: 32 Pracovní teplota: –20 °C až +55 °C Vnější rozměry: 125 × 83 × 35 mm Stupeň krytí: IP 20 2× bezpotenciálový přepínací kontakt relé. Max. zatížení každého výstupu: 750 W pro ☼, 350 V·A / 64 µF pro ⊣▭⊢, 4 A při AC-1 230 V AC Pro nástěnnou montáž (dvojice otvorů s roztečí 60 mm). Neumísťovat na kovovou podložku. Přijímač nelze používat jako bezpečnostní tlačítko STOP.		3299-21208 1 2 **3** 4 5 6 7 8	1	

Poznámky:
[42] Také např. pro svítidla s LED nebo kompaktní zářivky na 230 V AC (tzv. úsporné žárovky).
Další informace – viz strana 635.

Bezdrátové radiofrekvenční ovládání RF 868 MHz

Řadové přijímače • Speciální a ostatní přístroje

	Pro přístroje	Název	Barva	Objednací číslo	Jednot. bal. ks
	Pro design	**Technické údaje**		**Kompletnost**	
	3299-..908 3299.-A.1908 .. 3299-47918 .. 3299-229.8 3299-204.8 3299-20958 3299-010.8 3299-10938	**Přijímač RF spínací, 2-, 4-, nebo 8násobný, řadový** Provozní kmitočet: 868 MHz Max. počet kódů v paměti: 32 Každému přijatému kódu lze při programování přijímače přiřadit jednu z pěti funkcí: ZAP, VYP, ZAP/ VYP, Časovač (1 s až 8 hod.), Tlačítko. Lze použít jako opakovač signálu. Pro zvýšení dosahu lze použít přídavnou anténu. Stupeň krytí: IP 20 Pracovní teplota: –20 °C až +55 °C Připojení vodičů: šroubové svorky (max. 4 mm²)			
			2násobný, šířka 3 M	3299-21408	1
			4násobný, šířka 4 M	3299-41408	1
			8násobný, šířka 6 M	3299-81408	1
		Výstup: zapínací kontakt relé Max. zatížení každého výstupu: 2 300 W pro ☼, 1 750 V·A pro [42], 500 V·A / 64 µF pro ⊣▭⊢, 10 A při AC-1 Externí jištění: max. 10 A 230 V AC		1 2 **3** 4 5 6 7 8	
	3299.-A.3108 .. 3299-11508 3299-15508 3299-233.8 3299-83338 3299-2..08 3299-.1408 3299-1.308 3299-13508	**Modul vysílače stavu kontaktů RF, vestavný** Napájení: Li článek 3 V, typ CR2032 (je součástí dodávky) Provozní kmitočet: 868 MHz Dosah: až 150 m Počet ovládaných kanálů: 2 Pracovní teplota: –20 °C až +55 °C Rozměry: 49 × 49 × 24,5 mm (lze umístit do krabice KU) Neumísťovat na kovovou podložku.		3299-20958 1 2 **3** 4 5 6 7 8	1
	3299.-A.3108 .. 3299-11508 3299-15508 3299-233.8 3299-83338 3299-2..08 3299-.1408 3299-1.308 3299-204.8 3299-13508 3299-13518 3299-010.8	**Vysílač stavu kontaktů nebo napětí s RF přijímačem, řadový** Přístroj lze použít např. pro centrální ovládání osvětlení, žaluzií či rolet v rodinných domech nebo v komerčních budovách nebo pro bezdrátový přenos informace o HDO. Při použití dvou těchto přístrojů je zajištěna obousměrná komunikace se zpětnou signalizací stavu sledovaného zařízení. Vysílač umožňuje bezdrátové předávání informace o stavu dvojice kontaktů nebo napětí připojeného zařízení: – vysílač stavu kontaktů s přijímačem – vysílač stavu napětí s přijímačem		3299-20408 3299-20418	1 1
		Vstupní parametry 3299-20408 – Proud smyčky: max. 5 mA – Impedance obvodu pro stav ZAP: max. 1 kΩ – Impedance obvodu pro stav VYP: min. 5 kΩ Vstupní parametry 3299-20418 – Rozsah vstupního napětí stavu ZAP: 180 až 250 V 50 Hz – Rozsah vstupního napětí stavu VYP: 0 až 30 V 50 Hz – Vstupní impedance: 48 kΩ Lze použít jako opakovač signálu. Neplatí v případě použití dvou vysílačů stavu kontaktů v režimu vzájemného potvrzení příjmu signálu. V případě montáže do kovového rozváděče nebo při problémech s dosahem lze připojit přídavnou anténu. Max. zatížení každého výstupu: 750 W pro ☼, 500 V·A pro [42], 350 V·A (nekompenzované zářivky) Provozní kmitočet: 868 MHz Počet kanálů: 2 Dosah: až 150 m Šířka: 4 M Pracovní teplota: –20 °C až +55 °C Stupeň krytí: IP 20 Spínací prvek: relé 230 V AC		1 2 **3** 4 5 6 7 8	

Poznámky:

[42] Také např. pro svítidla s LED nebo kompaktní zářivky na 230 V AC (tzv. úsporné žárovky).

1 M = cca 18 mm

Další informace – viz strany 635, 636.

Bezdrátové radiofrekvenční ovládání RF 868 MHz

Speciální a ostatní přístroje

Pro přístroje	Název	Barva	Objednací číslo	Jednot. bal. ks	
Pro design	**Technické údaje**		**Kompletnost**		
3299.-A.3108 .. 3299-11508 3299-15508 3299-233.8 3299-83338 3299-.1408 3299-1.308 3299-13508 3299-13518	**Snímač pohybu s RF vysílačem, vestavný** Pro bezdrátové ovládání elektrických spotřebičů prostřednictvím naprogramovaného přijímače na základě zjištěného pohybu. Lze volit ze dvou provozních režimů (propojkou uvnitř přístroje): 1. ON/OFF (při zaznamenání pohybu přístroj vyšle signál pro zapnutí, po uplynutí nastaveného zpoždění vyšle signál pro vypnutí) 2. ON (přístroj vysílá pouze signál pro zapnutí při zaznamenání pohybu, vypnutí zajistí funkce časovač předem navolená na přijímači) Oblast zachycení: kuželová (kruh Ø 5 m při montážní výšce 2,5 m – viz strana 636) Nastavitelné hodnoty: prahové osvětlení (1 - 1 000 lx), zpoždění vypnutí v režimu ON/OFF (20 s - 30 min.), doba potlačení vysílání v režimu ON (1, 5, 15 min.) Provozní kmitočet: 868 MHz Dosah: až 150 m Napájení: 2× alkalický článek 1,5 V, typ LR6 (AA) Rozměry: Ø 46 (50) × 78 mm Pracovní teplota: –20 °C až +55 °C Stupeň krytí: IP 40 Montáž do stropních podhledů do držáku halogenových žárovek MR16.		3299-22918 1 2 **3** 4 5 6 7 8	1	
3299.-A.3108 .. 3299-11508 3299-15508 3299-233.8 3299-83338 3299-.1408 3299-1.308 3299-13508 3299-13518	**Snímač pohybu s RF vysílačem, pro montáž na strop** Pro bezdrátové ovládání elektrických spotřebičů prostřednictvím naprogramovaného přijímače na základě zjištěného pohybu. Lze volit ze dvou provozních režimů (propojkou uvnitř přístroje): 1. ON/OFF (při zaznamenání pohybu přístroj vyšle signál pro zapnutí, po uplynutí nastaveného zpoždění vyšle signál pro vypnutí) 2. ON (přístroj vysílá pouze signál pro zapnutí při zaznamenání pohybu, vypnutí zajistí funkce časovač předem navolená na přijímači) Oblast zachycení: kuželová (kruh Ø 7 m při montážní výšce 2,5 m – viz strana 636) Nastavitelné hodnoty: prahové osvětlení (1 - 1 000 lx), zpoždění vypnutí v režimu ON/OFF (20 s - 30 min.), doba potlačení vysílání v režimu ON (1, 5, 15 min.) Provozní kmitočet: 868 MHz Napájení: 2× alkalický článek 1,5 V (typ LR6, AA) Rozměry: Ø 110 × 46,5 mm Pracovní teplota: –20 °C až +55 °C Stupeň krytí: IP 40		3299-22958 1 2 **3** 4 5 6 7 8	1	
3299-..908 3299.-A.1908 .. 3299-229.8 3299-204.8 3299-20958	**Modul přijímače ovládání řídicích jednotek** Pro dálkové ovládání řídicích jednotek vrat a bran pomocí elektrických pulsů. Provozní kmitočet: 868 MHz Max. počet kódů v paměti: 1 000 Pracovní teplota: –30 °C až +70 °C Vnější rozměry: 35 × 50 × 70 mm (155 mm včetně antény) Stupeň krytí: IP 33 Max. zatížení výstupu: 140 V / 350 mA Napájení: 9,5 až 30 V AC/DC Výstupními prvky přijímače jsou dvě jazýčková relé. Přijímač je uzavřen v průhledném plastovém pouzdru s možností umístění ve venkovním prostředí.		❷ 3299-29008 1 2 **3** 4 5 6 7 8	1	
3299-11508 3299-233.8 3299-83338 3299-.1408	**Detektor zaplavení s RF vysílačem** Napájení: 2× alkalický článek 1,5 V, typ LR6 (AA) – součást dodávky Provozní kmitočet: 868 MHz Dosah: až 150 m Počet ovládaných kanálů: 1 Pracovní teplota: –20 °C až +55 °C Rozměry: 79 × 54 × 34 mm Při zaplavení snímacích elektrod se vyšle kód. Neumísťovat na kovovou podložku.		3299-10938 1 2 **3** 4 5 6 7 8	1	

Poznámky:
❷ Produkt nemusí být skladem; bude dodán nejpozději do 3 týdnů.
Další informace – viz strana 636.

Bezdrátové radiofrekvenční ovládání RF 868 MHz

Speciální a ostatní přístroje

	Pro přístroje	Název	Barva	Objednací číslo	Jednot. bal. ks
	Pro design	**Technické údaje**		**Kompletnost**	
		**Vysílač RF univerzální USB** Univerzální zařízení určené pro konfiguraci RF systémů nebo pro přímé ovládání RF přijímačů s využitím počítače. Jako konfigurační prvek umožňuje provádět nastavení rozšířených funkcí přístrojů a konfiguraci vazeb mezi jednotlivými přístroji. Software RF Asistent je k dispozici ke stažení v Katalogu online na nizke-napeti.cz.abb.com. Instaluje se pod operační systém Windows.		3299-09908 1 2 **3** 4 5 6 7 8	1
	3299-83338 3299-233.8 3299-20408 3299-20418 3299-21408 3299-41408 3299-81408	**Anténa přídavná, pro vnitřní použití** Pro zvýšení dosahu prvků RF bezdrátového ovládání. Provozní kmitočet: 868 MHz Zisk: 2,2 dBi Impedance: 50 Ω Koaxiální kabel: 2 m Pracovní teplota: –40 °C až +85 °C Rozměry: 71,5 × 31 mm Magnetická základna.		3299-01008 1 2 **3** 4 5 6 7 8	1
	3299-83338 3299-233.8 3299-20408 3299-20418 3299-21408 3299-41408 3299-81408	**Anténa přídavná, pro vnitřní použití** Pro zvýšení dosahu prvků RF bezdrátového ovládání. Provozní kmitočet: 868 MHz Zisk: 0 dBi Impedance: 50 Ω Koaxiální kabel: 2 m Pracovní teplota: –40 °C až +85 °C Rozměry: 80,5 × 75,5 × 22,3 mm Pro montáž na podhled, samolepicí podložka součástí antény.		❷ 3299-01018 1 2 **3** 4 5 6 7 8	1
	3299-83338 3299-233.8 3299-20408 3299-20418 3299-21408 3299-41408 3299-81408	**Anténa přídavná, pro venkovní použití** Pro zvýšení dosahu prvků RF bezdrátového ovládání. Provozní kmitočet: 868 MHz Zisk: 2,2 dBi Impedance: 50 Ω Koaxiální kabel: 2 m Pracovní teplota: –40 °C až +85 °C Rozměry antény: 270 × 16 mm Držák antény součástí balení.		3299-01058 1 2 **3** 4 5 6 7 8	1
		**Pojistka pro elektronické přístroje (náhradní), rychlá vypínací charakteristika** F3,15A/1500 (pro 3299U-A00007, 3299A-A33108 .., 3299E-A33108 ..) F4A/1500 (pro 3299C-C22100 .., 3299-21208)		❷ GF520231 ❷ GF520240 1 2 3 4 5 6 7 **8**	10/1 10/1

Poznámky:
❷ Produkt nemusí být skladem; bude dodán nejpozději do 3 týdnů.

Chytré ovladače Bluetooth Low Energy (BLE) a Friends of Hue

Sady pro kompletaci BLE • Moduly pro BLE

Pro přístroje	Název	Barva	Objednací číslo	Jednot. bal. ks	
Pro design	**Technické údaje**		**Kompletnost**		
	Sada pro kompletaci Bluetooth Low Energy smart switch Chytrý spínač pro bezdrátové dálkové ovládání BT komponent. Kompatibilní s Bluetooth systémy následujících společností: aruba, Casambi, enlighted, Fulham, Helvar, Hytronik, Lumobi, Qeedji, SILVAIR, Blu2Light (Vossloh Schwabe), WISILICIA, XICATO Controls. Možnost uložení, vyvolání a ztlumení jednotlivých světelných scén. Maximální funkční spolehlivost díky technologii Bluetooth Mesh. Bezbateriové bezúdržbové provedení, šetrné k životnímu prostředí. Obsahuje konfigurační rozhraní NFC podle značky NFC Forum Type 2 (ČSN ISO/IEC 14443 část 2 + 3). Obzvláště jednoduché zprovoznění rádiových komponent BLE od Casambi. Ovládací prvky: tlačítkové kontakty nahoře/dole Včetně upevňovací desky pro montáž na hladké stěny nebo na rozvaděče. Obsahuje vysílač Bluetooth Low Energy (BLE) smart switch, základnu a oboustranně lepicí pásky. Upevnění na povrch nebo k instalační krabici nalepením nebo přišroubováním.		N 2CKA006710A0030	1	
Zoni® Levit® (M)	Typové číslo: 6716/01 UBT		**1** 2 3 **4** **5** 6 7 8		
	Sada pro kompletaci Bluetooth Low Energy smart switch Chytrý spínač pro bezdrátové dálkové ovládání BT komponent. Kompatibilní s Bluetooth systémy následujících společností: aruba, Casambi, enlighted, Fulham, Helvar, Hytronik, Lumobi, Qeedji, SILVAIR, Blu2Light (Vossloh Schwabe), WISILICIA, XICATO Controls. Možnost uložení, vyvolání a ztlumení jednotlivých světelných scén. Maximální funkční spolehlivost díky technologii Bluetooth Mesh. Bezbateriové bezúdržbové provedení, šetrné k životnímu prostředí. Obsahuje konfigurační rozhraní NFC podle značky NFC Forum Type 2 (ČSN ISO/IEC 14443 část 2 + 3). Obzvláště jednoduché zprovoznění rádiových komponent BLE od Casambi. Ovládací prvky: tlačítkové kontakty nahoře/dole Včetně upevňovací desky pro montáž na hladké stěny nebo na rozvaděče. Obsahuje vysílač Bluetooth Low Energy (BLE) smart switch, základnu a oboustranně lepicí pásky. Upevnění na povrch nebo k instalační krabici nalepením nebo přišroubováním.		N 2CKA006710A0015	1	
Tango® future® linear solo® (carat) Busch-axcent®	Typové číslo: 6716 UBT		**1** 2 3 **4** **5** 6 7 8		
2CKA006710A0015 2CKA006710A0030	**Modul relé pro Bluetooth Low Energy (BLE)** [59] Modul relé pro Bluetooth Low Energy (BLE) aplikace v systémech Casambi. Reléový modul může být ovládán pomocí BLE smart switch vypínače, např. 6716 UBT, nebo pomocí aplikace Casambi. Lze kombinovat se zapínacími ovladači (spínač řazení 1/0). Pro spínání zátěží 230 V AC. Maximální funkční spolehlivost díky technologii Bluetooth Mesh. V závislosti na „ekosystému“ se dosah bezdrátového připojení automaticky zvětšuje prostřednictvím síťových zařízení BT Mesh (funkce opakovače). Jmenovité napětí: 230 V AC, +10 % / –10 % Jmenovitá frekvence: 50 Hz / 60 Hz Výstup: 1 NO kontakt (napěťově vázaný) Jmenovitý výkon/proud: 3 000 W / 6,5 AX pro odporovou zátěž, 150 W/V·A pro LED Stupeň krytí: IP 20 Pracovní teplota: –5 °C až +45 °C		N 2CKA006710A0025	1	
	Typové číslo: 6711 UBT		1 2 **3** 4 5 6 7 8		

Poznámky:

[59] Tento produkt bude dostupný pravděpodobně ve 2. pololetí 2024.

N Novinka

Další informace – viz strana 637.

Chytré ovladače Bluetooth Low Energy (BLE) a Friends of Hue

Moduly pro BLE • Sady Friends of Hue smart switch

	Pro přístroje	Název	Barva	Objednací číslo	Jednot. bal. ks
	Pro design	**Technické údaje**		**Kompletnost**	
	2CKA006710A0015 2CKA006710A0030	**Modul stmívače pro Bluetooth Low Energy (BLE)** [59] Modul stmívače pro Bluetooth Low Energy (BLE) aplikace v systémech Casambi. Stmívač může být ovládán pomocí BLE smart switch vypínače, např. 6716 UBT, nebo pomocí aplikace Casambi. Lze kombinovat se zapínacími ovládači (spínač řazení 1/0). Pro stmívání zátěží 230 V AC. Maximální funkční spolehlivost díky technologii Bluetooth Mesh. V závislosti na „ekosystému“ se dosah bezdrátového připojení automaticky zvětšuje prostřednictvím síťových zařízení BT Mesh (funkce opakovače). Jmenovité napětí: 230 V AC, +10 % / –10 % Jmenovitá frekvence: 50 Hz / 60 Hz Výstup: 1 stmívací kanál (regulace na sestupné hraně) Jmenovitý výkon: 3 - 200 W pro odporovou zátěž, 3 - 100 W/V·A pro LEDi Stupeň krytí: IP 20 Pracovní teplota: –5 °C až +45 °C Typové číslo: 6715 UBT		N 2CKA006710A0026 1 2 **3** 4 5 6 7 8	1
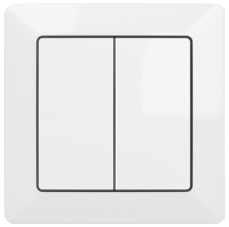		**Sada Friends of Hue smart switch** Inteligentní ovladač pro bezdrátové dálkové spínání a stmívání svítidel Philips Hue. Možnost využívání dvou světelných scén. Bezbateriové bezúdržbové provedení. Lze používat také v rámci systémové instalace ABB-free@home®. Vyžaduje Philips Hue Bridge 2. generace (hranatý tvar) a Philips Hue App (verze 3.2 nebo vyšší). Obsahuje vysílač Friends of Hue smart switch, ovládací kryt, rámeček, základnu a oboustranně lepicí pásky. Upevnění na povrch nebo k instalační krabici.	bílá	N 6221T-C01000 500	1
	Zoni®			1 2 **3** 4 5 6 7 8	
		**Sada Friends of Hue smart switch** Inteligentní ovladač pro bezdrátové dálkové spínání a stmívání svítidel Philips Hue. Možnost využívání dvou světelných scén. Bezbateriové bezúdržbové provedení. Lze používat také v rámci systémové instalace ABB-free@home®. Vyžaduje Philips Hue Bridge 2. generace (hranatý tvar) a Philips Hue App (verze 3.2 nebo vyšší). Obsahuje vysílač Friends of Hue smart switch, ovládací kryt, rámeček, základnu a oboustranně lepicí pásky. Upevnění na povrch nebo k instalační krabici.	bílá	6221A-C01000 B	1
	Tango®			1 2 **3** 4 5 6 7 8	

Poznámky:
[59] Tento produkt bude dostupný pravděpodobně ve 2. pololetí 2024.
N Novinka
Další informace – viz strana 637.

Chytré ovladače Bluetooth Low Energy (BLE) a Friends of Hue

Sady Friends of Hue smart switch

Pro přístroje	Název	Barva	Objednací číslo	Jednot. bal. ks	
Pro design	**Technické údaje**		**Kompletnost**		
	Sada Friends of Hue smart switch Inteligentní ovladač pro bezdrátové dálkové spínání a stmívání svítidel Philips Hue. Možnost využívání dvou světelných scén. Bezbateriové bezúdržbové provedení. Lze používat také v rámci systémové instalace ABB-free@home®. Vyžaduje Philips Hue Bridge 2. generace (hranatý tvar) a Philips Hue App (verze 3.2 nebo vyšší). Obsahuje vysílač Friends of Hue smart switch, ovládací kryt, rámeček, základnu a oboustranně lepicí pásky. Upevnění na povrch nebo k instalační krabici.	bílá / bílá	6221H-C01000 03	1	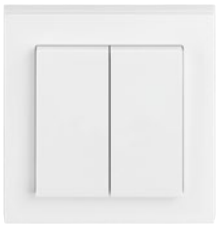
Levit®			1 2 **3** 4 5 6 7 8		
	Sada Friends of Hue smart switch Inteligentní ovladač pro bezdrátové dálkové spínání a stmívání svítidel Philips Hue. Možnost využívání dvou světelných scén. Bezbateriové bezúdržbové provedení. Lze používat také v rámci systémové instalace ABB-free@home®. Vyžaduje Philips Hue Bridge 2. generace (hranatý tvar) a Philips Hue App (verze 3.2 nebo vyšší). Obsahuje vysílač Friends of Hue smart switch, ovládací kryt, rámeček, základnu a oboustranně lepicí pásky. Upevnění na povrch nebo k instalační krabici.	studio bílá	❷ 2CKA006710A0011	1	
future® linear	Typové číslo: 6716 UJ-84-500		1 2 **3** 4 5 6 7 8		

Poznámky:
❷ Produkt nemusí být skladem; bude dodán nejpozději do 3 týdnů.

Chytré ovladače Bluetooth Low Energy (BLE) a Friends of Hue

Sady Friends of Hue smart switch

	Pro přístroje	Název	Barva	Objednací číslo	Jednot. bal. ks
	Pro design	**Technické údaje**		**Kompletnost**	
	**Zoni® Levit® (M)**	**Sada pro kompletaci Friends of Hue smart switch** Inteligentní ovladač pro bezdrátové dálkové spínání a stmívání svítidel Philips Hue. Možnost využívání dvou světelných scén. Bezbateriové bezúdržbové provedení, šetrné k životnímu prostředí. Lze používat také v rámci systémové instalace ABB-free@home®. Vyžaduje Philips Hue Bridge 2. generace (hranatý tvar) a Philips Hue App (verze 3.2 nebo vyšší). Ovládací prvky: tlačítkové kontakty nahoře/dole Obsahuje vysílač Friends of Hue smart switch, rámeček, základnu a oboustranně lepicí pásky. Upevnění na povrch nebo k instalační krabici. Typové číslo: 6716/01 U-500		N 2CKA006710A0031 1 2 3 4 5 6 7 8	1
	**Tango® future® linear solo® (carat) Busch-axcent®**	**Sada pro kompletaci Friends of Hue smart switch** Inteligentní ovladač pro bezdrátové dálkové spínání a stmívání svítidel Philips Hue. Možnost využívání dvou světelných scén. Bezbateriové bezúdržbové provedení, šetrné k životnímu prostředí. Lze používat také v rámci systémové instalace ABB-free@home®. Vyžaduje Philips Hue Bridge 2. generace (hranatý tvar) a Philips Hue App (verze 3.2 nebo vyšší). Ovládací prvky: tlačítkové kontakty nahoře/dole Obsahuje vysílač Friends of Hue smart switch, rámeček, základnu a oboustranně lepicí pásky. Upevnění na povrch nebo k instalační krabici. Typové číslo: 6716 U-500		N 2CKA006710A0014 1 2 3 4 5 6 7 8	1

Poznámky:
N Novinka

Chytré ovladače Bluetooth Low Energy (BLE) a Friends of Hue

Designové kryty

Pro přístroje	Název	Barva	Objednací číslo	Jednot. bal. ks	
Pro design	**Technické údaje**		**Kompletnost**		
2CKA006710A0031 2CKA006710A0030 6221T-C01000 500	**Kryt pro chytrý ovladač** Pro kompletaci sady Bluetooth Low Energy smart switch. Pro kompletaci nebo změnu barevného provedení sady Friends of Hue smart switch.	bílá matná bílá šedá pudrová olivová greige matná černá	N 6221T-A01010 500 N 6221T-A01010 240 N 6221T-A01010 241 N 6221T-A01010 242 N 6221T-A01010 243 N 6221T-A01010 244 N 6221T-A01010 237	5/1 5/1 5/1 5/1 5/1 5/1 5/1	
Zoni®	Typová řada: 6221T		1 2 3 **4** **5** 6 7 8		
2CKA006710A0015 2CKA006710A0014 6221A-C01000 B	**Kryt pro chytrý ovladač** [59] Pro kompletaci sady Bluetooth Low Energy smart switch. Pro kompletaci nebo změnu barevného provedení sady Friends of Hue smart switch.	bílá slonová kost šedá černá kouřová šedá	N 6221A-A01010 B N 6221A-A01010 C N 6221A-A01010 S N 6221A-A01010 N N 6221A-A01010 S2	5/1 5/1 5/1 5/1 5/1	
Tango®	Typová řada: 6221A		1 2 3 **4** **5** 6 7 8		
2CKA006710A0031 2CKA006710A0030 6221H-C01000 03	**Kryt pro chytrý ovladač** [59] Pro kompletaci sady Bluetooth Low Energy smart switch. Pro kompletaci nebo změnu barevného provedení sady Friends of Hue smart switch. V případě samostatné instalace přístroje je nutné použít rámeček s otvorem 55 × 55 mm (3901H-A05510 ..) – viz strana 125. V případě instalace přístroje do vícenásobných kombinací je nutné použít standardní rámeček odpovídající násobnosti (3901H-A050.0 ..). Podle pozice zásuvky v rámečku je třeba použít ještě krajní nebo střední kryt rámečku s otvorem 55 × 55 mm (3901H-A00.55 ..) – viz strana 126. K dispozici je též dvojnásobný rámeček s otvory 55 × 55 mm (3901H-A05520 ..) – viz strana 126.	**Levit®** bílá šedá slonová kost macchiato **Levit®M** onyx perleťová ocelová titanová	N 6221H-A01010 03 N 6221H-A01010 16 N 6221H-A01010 17 N 6221H-A01010 18 N 6221H-A01010 63 N 6221H-A01010 68 N 6221H-A01010 69 N 6221H-A01010 70	5/1 5/1 5/1 5/1 5/1 5/1 5/1 5/1	
Levit® **Levit®M**	Typová řada: 6221H		1 2 3 **4** **5** 6 7 8		
2CKA006710A0015 2CKA006710A0014 2CKA006710A0011	**Kryt pro chytrý ovladač** Pro kompletaci sady Bluetooth Low Energy smart switch. Pro kompletaci nebo změnu barevného provedení sady Friends of Hue smart switch.	antracitová slonová kost hliníková stříbrná studio bílá ušlechtilá ocel [57] mechová bílá mechová černá	❷ 2CKA006730A0133 ❷ 2CKA006730A0134 ❷ 2CKA006730A0135 ❷ 2CKA006730A0136 ❷ 2CKA006730A0139 ❷ 2CKA006730A0140 ❷ 2CKA006730A0141	10/1 10/1 10/1 10/1 10/1 10/1 10/1	
future® linear	Typové číslo: 6736 FoH-8xx		1 2 3 **4** **5** 6 7 8		
2CKA006710A0015 2CKA006710A0014 2CKA006710A0011	**Kryt pro chytrý ovladač** Pro kompletaci sady Bluetooth Low Energy smart switch. Pro kompletaci nebo změnu barevného provedení sady Friends of Hue smart switch.	antracitová slonová kost studio bílá metalická šedá	❷ 2CKA006730A0133 ❷ 2CKA006730A0134 ❷ 2CKA006730A0136 ❷ 2CKA006730A0137	10/1 10/1 10/1 10/1	
solo® **solo® carat**	Typové číslo: 6736 FoH-8xx		1 2 3 **4** **5** 6 7 8		
2CKA006710A0015 2CKA006710A0014 2CKA006710A0011	**Kryt pro chytrý ovladač** Pro kompletaci sady Bluetooth Low Energy smart switch. Pro kompletaci nebo změnu barevného provedení sady Friends of Hue smart switch.	antracitová hliníková stříbrná studio bílá metalická šedá mechová bílá mechová černá	❷ 2CKA006730A0133 ❷ 2CKA006730A0135 ❷ 2CKA006730A0136 ❷ 2CKA006730A0137 ❷ 2CKA006730A0140 ❷ 2CKA006730A0141	10/1 10/1 10/1 10/1 10/1 10/1	
Busch-axcent®	Typové číslo: 6736 FoH-8xx		1 2 3 **4** **5** 6 7 8		

Poznámky:
N Novinka
❷ Produkt nemusí být skladem; bude dodán nejpozději do 3 týdnů.

22

Žaluziové spínače

Žaluziové spínače

Mechanické přístroje	418
Elektronické přístroje	419
Příslušenství	420
Přehled žaluziových spínačů	421

22

Žaluziové spínače



V designech
- Swing®
- Swing®L
- Zoni®
- Tango®
- Levit®
- Levit®M
- Neo®
- Neo® Tech
- Element®
- Time®
- Time® Arbo
- future® linear
- solo®
- solo® carat
- Busch-axcent®
- Reflex SI
- Reflex SI Linear

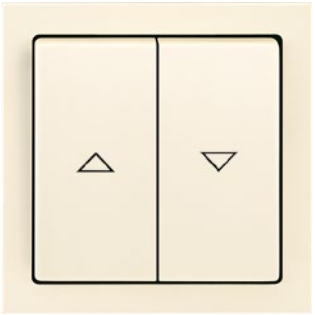

Kolébkový žaluziový spínač
Ovládání žaluzií, rolet či markýz je díky žaluziovým spínačům pohodlné a snadné. Stiskem levé nebo pravé části vyvoláte pohyb nahoru a dolů.



Krátkocestný žaluziový spínač
Tyto přístroje reagují na jemné dotyky. Kromě individuálního řízení lze pohony sdružovat do skupin nebo je ovládat i centrálně, z jednoho místa.



Časovací ovladač
Nejvyššího stupně komfortu dosáhnete automatickým řízením chodu podle zadaných údajů. Navíc je tu protisluneční funkce, soumraková funkce, astrofunkce...



Žaluziové spínače

NOVINKA

Žaluziové spínače
Mechanické přístroje

	Řazení	Název	Barva	Objednací číslo	Jednot. bal. ks
	Pro design	**Technické údaje**		**Kompletnost**	
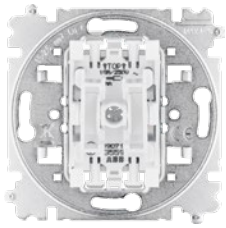	1+1 s blokováním **Zoni®** **Tango®** **Levit® (M)** **Neo® (Tech)** **Element®** **Time® (Arbo)**	**Přístroj spínače žaluziového kolébkového** [3] Bezšroubové připojení vodičů. 10 AX, 250 V AC		3559-A89345 1 2 3 4 5 6 7 8	20
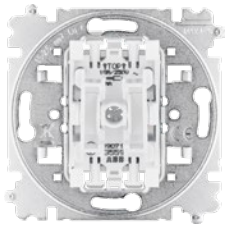	1/0+1/0 s blokováním **Zoni®** **Tango®** **Levit® (M)** **Neo® (Tech)** **Element®** **Time® (Arbo)**	**Přístroj ovládače žaluziového kolébkového** [3] Bezšroubové připojení vodičů. 10 A, 250 V AC		3559-A88345 1 2 3 4 5 6 7 8	20
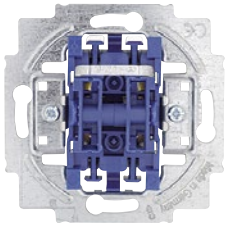		**Přístroj spínače žaluziového kolébkového** [3]			
	1+1 s blokováním	– spínač jednopólový	(typové číslo 2000/4 US)	2CKA001012A1309	10/1
	1/0+1/0 s blokováním	– ovládač jednopólový	(typové číslo 2020/4 US)	2CKA001413A0590	10/1
	future® linear **solo® (carat)** **Busch-axcent®** **Reflex SI (Linear)**	Upevnění šrouby i drápky, bezšroubové připojení vodičů. 10 A, 250 V AC		1 2 3 4 5 6 7 8	
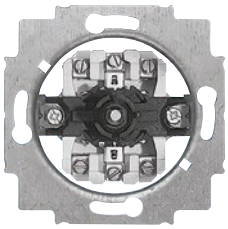		**Přístroj spínače žaluziového otočného**			
	1+1	– spínač jednopólový se svorkami N, PE	(typové číslo 2713 U)	❷ 2CKA001101A0542	10/1
	1/0+1/0	– ovládač jednopólový se svorkami N, PE [8]	(typové číslo 2723 U)	❷ 2CKA001101A0567	10/1
	future® linear **solo® (carat)** **Busch-axcent®** **Reflex SI (Linear)**	Upevnění šrouby i drápky. 10 A, 250 V AC		1 2 3 4 5 6 7 8	
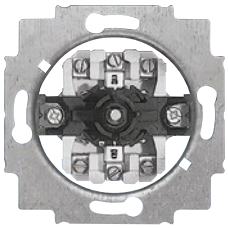		**Přístroj přepínače žaluziového otočného**			
	6+6	– přepínač střídavý dvojpólový	(typové číslo 2712 U)	2CKA001101A0534	10/1
	6/0+6/0	– ovládač přepínací dvojpólový [8]	(typové číslo 2722 U)	2CKA001101A0559	10/1
	future® linear **solo® (carat)** **Busch-axcent®** **Reflex SI (Linear)**	Vhodné pro stejnosměrné pohony. Upevnění šrouby i drápky. 10 A, 250 V AC		1 2 3 4 5 6 7 8	

Poznámky:
[3] Doutnavku ani LED nelze použít.
[8] Při vychýlení ovladače nasazeného na hřídeli se kontakt zapne; po uvolnění se kontakt vypne (ovladač se vrátí do střední polohy).
❷ Produkt nemusí být skladem; bude dodán nejpozději do 3 týdnů.
Přístroje se zvýšeným stupněm krytí – viz strany 502, 506, 508, 513, 515.

Žaluziové spínače
Elektronické přístroje

Pro přístroje	Název	Barva	Objednací číslo	Jednot. bal. ks	
Pro design	**Technické údaje**		**Kompletnost**		
2CKA006400A0099 2CKA006400A0101 2CKA006200A0281 2CKA006200A0283	**Přístroj žaluziového spínače flex, pro krátkocestné ovládání** Pro ovládací prvky ABB flexTronics®, ABB-free@home® flex (s Bluetooth) doplněné příslušným krytem (dvojnásobný ovládací prvek flex umožňuje využívání dvou scén). Pro řízení pohybu rolet, žaluzií, markýz apod. vybavených elektromotorem s integrovanými vypínači v koncových polohách. Přístroj lze ovládat též paralelně připojenými zapínacími ovládači (řazení 1/0).[14] Max. délka propojovacích vodičů: 100 m Klidová spotřeba: max. 0,3 W Pracovní teplota: –25 °C až +55 °C Vestavná hloubka: 29 mm (25 mm bez drápků)		N 2CKA006400A0096	1	
Zoni® **Tango®** **Levit® (M)** **Element®** **Time® (Arbo)** **future® linear** **solo® (carat)** **Busch-axcent®**	Typové číslo: 64831 U-500 4vodičové připojení (nutné připojení nulového vodiče). 4 A, 920 W/V·A 230 V AC, 50/60 Hz		1 2 3 4 5 6 7 8		
Tango® **Levit® (M)** **Neo® (Tech)** **Element®** **Time® (Arbo)** **future® linear** **solo® (carat)** **Busch-axcent®**	**Přístroj spínače žaluziového Busch-Jalousiecontrol® II** Pro krátkocestné ovládání. Možnost použití programovatelného časovacího ovladače. Dva vstupy 230 V pro podružné ovládání. Režimy: Normální ovládání, Polohování lamel, Centrální ovládání, Programování polohy žaluzie. Funkce Párty (dočasné potlačení ovládání). Doba sepnutí výstupního relé při krátkém ovládacím povelu: 3 min. Pracovní teplota: 0 °C až +35 °C Typové číslo: 6411 U-500-101 3 A (cos φ ≥ 0,5), 230 V AC, 50 Hz		V 2CKA006410A0378 1 2 3 4 5 6 7 8	1	
Tango® **Levit® (M)** **Neo® (Tech)** **Element®** **Time® (Arbo)** **future® linear** **solo® (carat)** **Busch-axcent®**	**Přístroj spínače žaluziového Busch-Jalousiecontrol® II** Pro krátkocestné ovládání. Možnost použití programovatelného časovacího ovladače a připojení snímače osvětlení nebo snímače rozbití skla. Dva vstupy 230 V pro podružné ovládání. Režimy: Normální ovládání, Polohování lamel, Centrální ovládání, Programování polohy žaluzie, Ovládání markýz. Funkce Párty (dočasné potlačení ovládání). Doba sepnutí výstupního relé při krátkém ovládacím povelu: 3 min. Pracovní teplota: 0 °C až +35 °C Typové číslo: 6411 U/S-500-101 3 A (cos φ ≥ 0,5), 230 V AC, 50 Hz		V 2CKA006410A0380 1 2 3 4 5 6 7 8	1	
2CKA006410A0378 2CKA006410A0380 2CKA006401A0049	**Ovladač časovací komfortní Busch-Timer®** Pro žaluziové spínače Busch-Jalousiecontrol® II, univerzální relé, krátkocestný stmívač pro LEDi, univerzální stmívač nebo stmívač pro předřadníky 1 - 10 V. Pro ruční a programovatelné ovládání žaluzií, rolet, markýz, svítidel aj. V kombinaci se stmívačem lze pro každý čas zapnutí nastavit jiný jas. Volitelná soumraková funkce nebo ochrana proti slunečnímu záření (ve spojení s přístrojem 2CKA006410A0380 a snímačem 2CKA006410A0389 nebo 2CKA006410A0203). Ochrana proti slunečnímu záření může reagovat i na prostorovou teplotu. Provozní režimy: Ručně, Automat, Prázdniny Rezerva chodu: min. 10 let (datum a čas jsou přednastaveny z výroby)		2CKA006410A0399	1	
Zoni® **Tango®** **Levit® (M)** **Neo®(Tech)** **Element®** **Time® (Arbo)** **future® linear** **solo® (carat)** **Busch-axcent®**	Spínací režimy: Denní / Týdenní spínací hodiny, Astrofunkce Pro každý den lze zadat až 6 spínacích časů. Podsvícení displeje: automaticky / zapnuto / vypnuto Volitelné časové okno pro astrofunkci. Volitelný zámek tlačítek. Automatické přepínání letního a zimního času (lze zrušit). Volitelná délka zpětného impulsu pro nastavení úhlu lamel (0,5 - 30 s). Volitelná doba chodu pohonu směrem dolů (5 s - 3 min.). Typové číslo: 6455-101-500		1 2 3 4 5 6 7 8		

Poznámky:
[14] Je-li použita doutnavka nebo LED, nesmí přemosťovat kontakt tlačítkového ovládače (je nutné použít přístroj se svorkou N).
N Novinka
V Výběh – v období po 1. 3. 2024 již produkt nemusí být dostupný.

Žaluziové spínače
Příslušenství

	Pro přístroje	Název	Barva	Objednací číslo	Jednot. bal. ks
	Pro design	**Technické údaje**		**Kompletnost**	
	2CKA006410A0380	**Snímač intenzity osvětlení** pro žaluziový spínač Busch-Jalousiecontrol® II. Měřicí rozsah úrovně osvětlení: 15 - 50 000 lx – ochrana před slunečním zářením: 5 000 - 50 000 lx – soumraková funkce: 15 - 300 lx (pouze v případě kombinace s časovacím ovladačem 2CKA006410A0399) Délka přívodu: 2 m Typové číslo: 6414-101		Ⓥ 2CKA006410A0389 1 2 3 4 5 6 **7** 8	1
	2CKA006410A0380	**Snímač intenzity osvětlení** Pro žaluziový spínač Busch-Jalousiecontrol® II. Měřicí rozsah úrovně osvětlení: 5 - 50 000 lx – ochrana před slunečním svitem: 5 000 - 50 000 lx – soumraková funkce: 5 - 300 lx (pouze v případě kombinace s časovacím ovladačem 2CKA006410A0399) Připojení stíněnými vodiči Ø 0,6 mm, délka max. 15 m. Součástí dodávky je úhelník se 2 otvory Ø 4 mm pro nástěnnou montáž. Typové číslo: 6482		Ⓥ 2CKA006410A0203 1 2 3 4 5 6 **7** 8	1
	2CKA006410A0380	**Snímač rozbití skla** pro žaluziový spínač Busch-Jalousiecontrol® II. Na základě typických ultrazvukových signálů rozpozná rozbití okenní tabule a vydá povel ke spuštění žaluzie (snímač po 5 - 20 s přejde opět do klidového stavu); lze zapojovat do série (max. 4 snímače). Odpor v klidu / při poplachu: ≤ 50 Ω / ≥ 1 MΩ (max. 15 V, 15 mA) Dosah snímání: cca 2 m Délka přívodu: 4 m. Rozměry: 18 × 18 × 10 mm Stupeň krytí: IP 65. Pracovní teplota: –25 °C až +75 °C Typové číslo: 6413		Ⓥ 2CKA006410A0341 1 2 3 4 5 6 **7** 8	1
		**Relé rozdělovací Busch-Jalousiecontrol®** pro společné spínání 2 žaluziových pohonů 230 V AC, s mechanickým blokováním výstupních kontaktů, s galvanickým oddělením vstupů a výstupů. Ovládací napětí: 230 V AC Rozměry: 54 × 54 × 29 mm Pracovní teplota: –25 °C až +55 °C Typové číslo: 6415 2× 700 W/V·A, 230 V AC		2CKA006410A0302 1 2 **3** 4 5 6 7 8	1
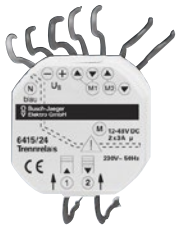		**Relé rozdělovací Busch-Jalousiecontrol®** pro společné spínání 2 žaluziových pohonů 12 - 48 V DC, s mechanickým blokováním výstupních kontaktů, s galvanickým oddělením vstupů a výstupů. Ovládací napětí: 230 V AC Rozměry: 54 × 54 × 29 mm Pracovní teplota: –25 °C až +55 °C Typové číslo: 6415/24 2× 6 A / 12 - 48 V DC		❷ 2CKA006410A0363 1 2 **3** 4 5 6 7 8	1

Poznámky:
❷ Produkt nemusí být skladem; bude dodán nejpozději do 3 týdnů.
Ⓥ Výběh – v období po 1. 3. 2024 již produkt nemusí být dostupný.

Žaluziové spínače
Přehled žaluziových spínačů

Ovládání	Objednací číslo	Typové číslo	Swing® Swing®L	Zoni®	Tango®	Levit® Levit®M	Neo® Neo® Tech	Element®	Time® Time® Arbo	future® linear	solo® solo® carat	Busch-axcent®	Reflex SI Reflex SI Linear
Kolébkové	3559-A89345			•	•	•	•	•	•				
	3559-A88345			•	•	•	•	•	•				
	2CKA001012A1309	2000/4 US								•	•	•	•
	2CKA001413A0590	2020/4 US								•	•	•	•
	3557G-A89340 [2]		•										
	3557G-A88340 [2]		•										
Otočné	2CKA001101A0534	2712 U								•	•	•	•
	2CKA001101A0542	2713 U								•	•	•	•
	2CKA001101A0559	2722 U								•	•	•	•
	2CKA001101A0567	2723 U								•	•	•	•
Krátkocestné a dálkové	2CKA006400A0096 [1]	64831 U-500		•	•	•		•	•	•	•	•	
	2CKA006410A0378 [1]	6411 U-500-101			•	•	•	•	•	•	•	•	
	2CKA006410A0380 [1]	6411 U/S-500-101			•	•	•	•	•	•	•	•	
	3299A-A33108 [2]				• [3]								
	3299E-A33108 [2]							• [3]	• [3]				
Programovatelné	2CKA006410A0399 [4]	6455-101-500		•	•	•	•	•	•	•	•	•	

[1] Přístroj má řídicí vstupy pro ovládání zvnějšku (např. pro skupinové nebo centrální ovládání).
[2] Přístroj s krytem, nutné doplnit pouze rámeček.
[3] Pro dálkové ovládání je nutné použít vysílač radiofrekvenčního signálu (např. 3299-96908, 3299A-A11908 B, 3299E-A21908 01 apod.).
[4] Jedná se o modul s programovatelným ovládáním – nutné kombinovat s přístrojem 2CKA006410A0378 nebo 2CKA006410A0380.

Bližší popis přístrojů lze získat např. v návodech k používání v katalogu online na stránkách nizke-napeti.cz.abb.com.

Poznámky:
Schémata zapojení – viz strana 638 a další.

← Návrat na obsah

23

AudioWorld

AudioWorld

Přístroje	427
Reproduktory	428

23

AudioWorld



—

V designech

- Zoni®
- Tango®
- Levit®
- Levit®M
- Neo®
- Neo® Tech
- Element®
- Time®
- Time® Arbo
- future® linear
- solo®
- solo® carat
- Busch-axcent®



Zesilovač s tunerem FM a DAB+
Samostatný zesilovač s tunerem je ideální řešení pro ozvučení kuchyně nebo koupelny. Připojuje se přímo na 230 V a potřebuje už jen reproduktor.



Internetové rádio
Toto „rádio do zdi“ využívá Wi-Fi k příjmu rozhlasu z internetu. Ovládat jej můžete tradičně lokálně, nebo přes Wi-Fi pomocí chytrého telefonu nebo tabletu.



Zesilovač s tunerem a Bluetooth
Zesilovač s tunerem FM a DAB+ s možností poslechu hudby prostřednictvím Bluetooth. Pro výstup zvuku lze použít příslušné reproduktory.

AudioWorld
Možnosti kombinace přístrojů

—
01 Lokální ozvučení
—
02 Ozvučení s využitím domácí Wi-Fi sítě

Lokální ozvučení
Optimální řešení poskytuje zesilovač s tunerem FM/DAB+. K tomu stačí pouze připojit napájení 230 V, reproduktory a zapnout. Verze tohoto přístroje s Bluetooth umožňuje snadné připojení např. vašeho chytrého telefonu. Pak je možné přehrávat vše, co v něm máte uloženo. Nastavování a ovládání se provádí elegantně prostřednictvím krytu „s plovoucí klapkou“. Zapnutí a vypnutí přístroje může být řízeno také zvnějšku. K tomu lze využít obyčejný spínač nebo například výstup snímače pohybu – pak se rádio zapne automaticky při vstupu do místnosti. Přístroje mají také svorky AUX, které umožňují vstup nebo výstup linkového signálu.

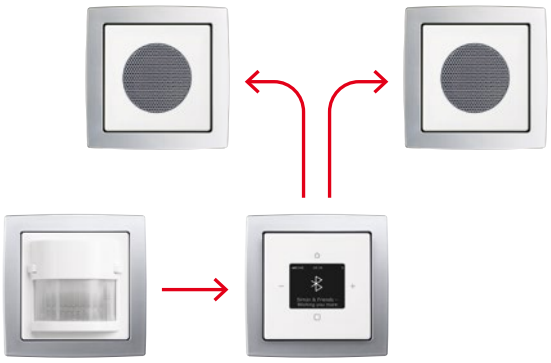

—
01

Ozvučení s využitím domácí Wi-Fi sítě
Vzhledem ke snadné dostupnosti bezdrátových Wi-Fi sítí a internetu lze využít tohoto komunikačního prostředku také pro ozvučení interiéru. Přístrojem, který to umožňuje, je internetové rádio Busch-iNet. Kromě toho využívá dalších užitečných vlastností – jednoduché napájení přímo z 230 V, pohodlné ovládání pomocí krytu „s plovoucí klapkou“, snadné nastavení. Poslech je možný přímo z paměti přístroje, do níž lze uložit 8 stanic, a nebo pomocí služby TuneIn, která umožňuje najít jakoukoliv stanici na celém světě (jsou rozděleny podle zaměření, například na hudbu, sport nebo talkshow, podle hudebního stylu a jazyka).
V případě potřeby je možné připojit externí zdroj zvuku linkové úrovně, příp. pro zapnutí a vypnutí využít externí spínač.

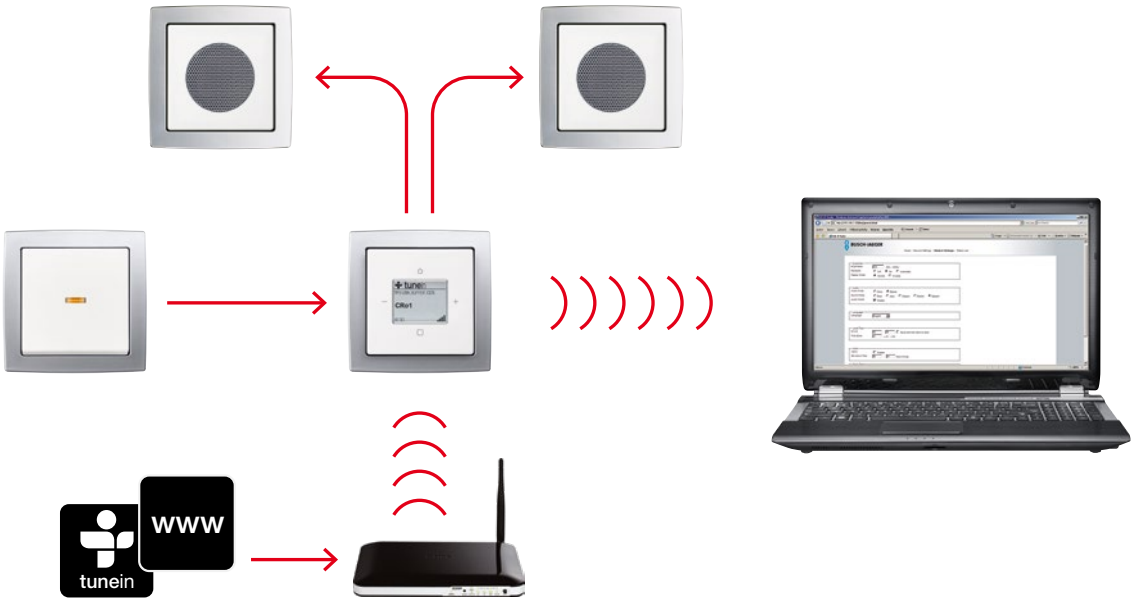

—
02

AudioWorld
Přístroje

Pro přístroje	Název	Barva	Objednací číslo	Jednot. bal. ks	
Pro design	**Technické údaje**		**Kompletnost**		
	Zesilovač s tunerem FM a DAB+				
	Možnost poslechu rozhlasu (FM: 87,5 - 108,00 MHz, DAB+: 174 - 240 MHz, paměť na 8 stanic, funkce RDS) nebo vnějšího zdroje signálu. Podsvětlený barevný displej s vysokým rozlišením (IPS 280 dpi), se zobrazením času, data a dalších doplňkových informací. Svorky AUX konfigurovatelné jako vstup nebo výstup linkového signálu Monofonní nebo stereofonní provoz. Regulace basů a výšek. Integrovaná anténa (možnost připojení vodiče jako externí antény). Funkce buzení s možností odložení, automatické vypnutí (Sleep). Hotelový režim s omezením max. hlasitosti. Vstup 230 V pro zapnutí/vypnutí z jiného místa, např. snímačem pohybu.		2CKA008200A0276	1	
Zoni®	Dovolená impedance reproduktorů: 4 - 16 Ω				
Tango®	Jmenovitý výkon: 2 W				
Levit® (M)	Klidová spotřeba: 0,4 W				
Neo® (Tech)	Stupeň krytí: IP 20				
Element®	Pracovní teplota: 5 °C až +40 °C				
Time® (Arbo)	Vestavná hloubka: 32 mm				
future® linear					
solo® (carat)	Typové číslo: 8215 U-101-500				
Busch-axcent®	230 V AC, 50/60 Hz		1 2 3 4 5 6 7 8		
	Zesilovač s tunerem FM a DAB+, s Bluetooth				
	Možnost poslechu rozhlasu (FM: 87,5 - 108,00 MHz, DAB+: 174 - 240 MHz, paměť na 8 stanic, funkce RDS) nebo vnějšího zdroje signálu. Bluetooth rozhraní pro reprodukci hudby z mobilních zařízení (specifikace 4.2, profil A2DP, do paměti lze uložit až 8 zařízení). Možnost připojení externího Bluetooth reproduktoru (v tom případě nelze přístroj ovládat pomocí mobilního zařízení – Bluetooth rozhraní nemůže fungovat zároveň jako vstup a výstup). Podsvětlený barevný displej s vysokým rozlišením (IPS 280 dpi), se zobrazením času, data a dalších doplňkových informací. Svorky AUX konfigurovatelné jako vstup nebo výstup linkového signálu. Monofonní nebo stereofonní provoz. Regulace basů a výšek. Integrovaná anténa (možnost připojení vodiče jako externí antény). Funkce buzení s možností odložení, automatické vypnutí (Sleep). Hotelový režim s omezením max. hlasitosti. Vstup 230 V pro zapnutí/vypnutí z jiného místa, např. snímačem pohybu.		2CKA008200A0279	1	
Zoni®	Dovolená impedance reproduktorů: 4 - 16 Ω				
Tango®	Jmenovitý výkon: 2 W				
Levit® (M)	Klidová spotřeba: 0,4 W				
Neo® (Tech)	Stupeň krytí: IP 20				
Element®	Pracovní teplota: 5 °C až +40 °C				
Time® (Arbo)	Vestavná hloubka: 32 mm				
future® linear					
solo® (carat)	Typové číslo: 8217 U-101-500				
Busch-axcent®	230 V AC, 50/60 Hz		1 2 3 4 5 6 7 8		
	Rádio internetové Busch-iNet se zesilovačem				
	Přijímač internetového rádia s rozhraním WLAN (integrovaná funkce TuneIn pro poslech internetových rozhlasových stanic). Integrovaná WLAN anténa, podporované standardy IEEE 802.11b, IEEE 802.11g a IEEE 802.11n (2,4 GHz). Zabezpečení sítě WPA / WPA2. Integrovaný WebServer pro konfiguraci a nastavení přístroje. Podporované formáty zvuku: MP3, AAC(+), OGG, m3U, PLS Možnost dálkového ovládání pomocí smartphonu nebo tabletu s Wi-Fi rozhraním a internetového prohlížeče. Displej se zobrazením informací o stanici a časových údajů. Pro nastavení a ovládání přístroje není podporována čeština.		2CKA008200A0153	1	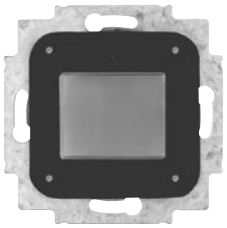
Zoni®	Funkce buzení a automatického vypnutí (Sleep).				
Tango®	Paměť na 8 rozhlasových stanic.				
Levit® (M)	Monofonní nebo stereofonní provoz.				
Neo® (Tech)	Vstup (230 V) pro zapnutí/vypnutí z jiného místa, např. snímačem pohybu.				
Element®	Vestavná hloubka: 33 mm				
Time® (Arbo)					
future® linear					
solo® (carat)	Typové číslo: 8216 U-500				
Busch-axcent®	230 V AC, 50/60 Hz		1 2 3 4 5 6 7 8		

Poznámky:
Schémata zapojení systému AudioWorld – viz strany 639.

AudioWorld
Reproduktory

	Pro přístroje	Název	Barva	Objednací číslo	Jednot. bal. ks
	Pro design	**Technické údaje**		**Kompletnost**	
	2CKA008200A0276 2CKA008200A0279 2CKA008200A0153 **Zoni®** **Levit® (M)** **Element®** **Time® (Arbo)** **future® linear** **solo® (carat)** **Busch-axcent®**	**Reproduktor** Pro přístroje zesilovače s tunerem FM nebo internetového rádia Busch-iNet. Jmenovitý výkon: 2 W (RMS) Membrána: Ø 5 cm (2") Frekvenční rozsah: 200 až 20 000 Hz Impedance: 4 Ω Vestavná hloubka: 32 mm Kontakty pro ploché svorky. Typové číslo: 8223 U		2CKA008200A0042 **1** 2 3 **4** **5** 6 7 8	1
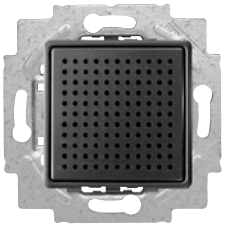	2CKA008200A0276 2CKA008200A0279 2CKA008200A0153 **Tango®** **Neo® (Tech)**	**Reproduktor** Pro přístroje zesilovače s tunerem FM nebo internetového rádia Busch-iNet. Jmenovitý výkon: 2 W (RMS) Membrána: Ø 5 cm (2") Frekvenční rozsah: 150 až 16 000 Hz Impedance: 16 Ω Vestavná hloubka: 34 mm Typové číslo: 8221 U Bezšroubové připojení vodičů.		2CKA008200A0012 **1** 2 3 **4** **5** 6 7 8	1
	2CKA008200A0276 2CKA008200A0279 2CKA008200A0153	**Reproduktor, do dutých stropů** Pro přístroje zesilovače s tunerem FM nebo internetového rádia Busch-iNet. S integrovanou mřížkou (kovové nerezové provedení, barva bílá). Pro montáž do dutých stropů nebo stěn pomocí pružných elementů. Jmenovitý výkon: 10 W Membrána: Ø 8 cm (3") Frekvenční rozsah: 90 až 20 000 Hz Impedance: 8 Ω Rozměry (Ø × h): 105 × 41 mm Montážní otvor: Ø 90 mm Vestavná hloubka: 38 mm Bezšroubové připojení vodičů. Pracovní teplota: –40 °C až +70 °C		2CKA008200A0200	1
		Typové číslo: 8225 EB		1 2 **3** 4 5 6 7 8	
	2CKA008200A0276 2CKA008200A0279 2CKA008200A0153	**Reproduktor, do dutých stropů, HiFi** Pro přístroje zesilovače s tunerem FM nebo internetového rádia Busch-iNet. Mřížka je uchycena magneticky (kovové nerezové provedení, barva bílá). Pro montáž do dutých stropů nebo stěn pomocí pružných elementů. Jmenovitý výkon: 30 W Membrána: Ø 13 cm (5"), dvojcestný systém Frekvenční rozsah: 50 až 20 000 Hz Impedance: 8 Ω Rozměry (Ø × h): 188 × 77 mm Montážní otvor: Ø 165 mm Vestavná hloubka: 72 mm Bezšroubové připojení vodičů. Pracovní teplota: –40 °C až +70 °C		2CKA008200A0202	1
		Typové číslo: 8226/10 EB		1 2 **3** 4 5 6 7 8	

Poznámky:
Schémata zapojení systému AudioWorld – viz strany 639.

AudioWorld
Reproduktory

Pro přístroje	Název	Barva	Objednací číslo	Jednot. bal. ks	
Pro design	**Technické údaje**		**Kompletnost**		
2CKA008200A0276 2CKA008200A0279 2CKA008200A0153	**Reproduktor, vestavný** Pro přístroje zesilovače s tunerem FM nebo internetového rádia Busch-iNet. Jmenovitý výkon: 6 W (RMS) Membrána: Ø 8 cm (3") Frekvenční rozsah: 72 až 12 000 Hz Impedance: 16 Ω Rozměry (Ø × h): 148 × 69 mm Pracovní teplota: +5 °C až +40 °C Montážní příslušenství – viz níže. Typové číslo: 8222 EB		2CKA008200A0013 1 2 **3** 4 5 **6** 7 8	1	
2CKA008200A0276 2CKA008200A0279 2CKA008200A0153	**Reproduktor do vlhkého prostředí, vestavný** Pro přístroje zesilovače s tunerem FM nebo internetového rádia Busch-iNet. Jmenovitý výkon: 7 W (RMS). Membrána: Ø 8 cm (3") Frekvenční rozsah: 84 až 16 500 Hz Impedance: 16 Ω Rozměry (Ø × h): 148 × 69 mm Pracovní teplota: –20 °C až +55 °C Montážní příslušenství – viz níže. Typové číslo: 8224 EB		2CKA008200A0109 1 2 **3** 4 5 **6** 7 8	1	
2CKA008200A0013	**Mřížka pro reproduktor** Se středovým upevňovacím šroubem, s krytkou. Materiál: kov Rozměry (Ø × h): 185 × 15 mm Typové číslo: 8228		2CKA008200A0014 1 2 **3** 4 5 **6** 7 8	1	
2CKA008200A0013 2CKA008200A0109	**Mřížka pro reproduktor, do vlhkého prostředí** Se středovým upevňovacím šroubem. Materiál: plast Rozměry (Ø × h): 190 × 11 mm Typové číslo: 8227		2CKA008200A0110 1 2 **3** 4 5 **6** 7 8	1	
2CKA008200A0013 2CKA008200A0109	**Krabice pro reproduktor** Pro zapuštěnou montáž vestavného reproduktoru. Rozměry (Ø × h): 174 × 84 mm Vestavná hloubka: 84 mm Průměr montážního otvoru: 174 mm Typové číslo: 8229/1		2CKA008200A0015 1 2 **3** 4 5 **6** 7 8	1	
2CKA008200A0013 2CKA008200A0109	**Kroužek upevňovací** Pro montáž vestavného reproduktoru do dutých příček nebo na strop, s odpruženými úchyty. Rozměry (Ø × h): 174 × 83 mm Vestavná hloubka: 76 mm Průměr montážního otvoru: 160 mm Typové číslo: 8229/2		2CKA008200A0016 1 2 **3** 4 5 **6** 7 8	1	
2CKA008200A0015 2CKA008200A0016	**Kryt zaslepovací** Pro zakrytí neosazené krabice pro reproduktor. Se závitovým upevněním. Rozměry (Ø × h): 170 × 31 mm Vestavná hloubka: 23 mm Typové číslo: 8229/3		❷ 2CKA008200A0017 1 2 3 4 5 6 **7** 8	1	

Poznámky:
❷ Produkt nemusí být skladem; bude dodán nejpozději do 3 týdnů.

24

LED osvětlení

LED osvětlení

Samostatné přístroje	434
Komponenty pro spínače	435

24

LED osvětlení



—

V designech

- Swing®
- Swing®L
- Zoni®
- Tango®
- Levit®
- Levit®M
- Neo®
- Neo® Tech
- Element®
- Time®
- Time® Arbo
- future® linear
- solo®
- solo® carat
- Busch-axcent®
- Variant+

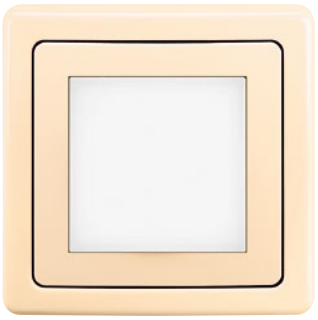

LED osvětlení přímé
V noci je příjemné mít cestu osvětlenou tlumeným světlem. Vaše děti to určitě ocení.



LED osvětlení šikmé
Přístroj se šikmým vyzařováním může být vhodnější například pro osvětlení schodů.



LED osvětlení se symbolem
Některé designové řady nabízejí osvětlení pro signalizační nebo informační účely, a to díky široké škále symbolů dodávaných spolu s kryty.



Spínač s LED osvětlením
Orientační osvětlení pomáhá najít ovládací místo za šera nebo za tmy. LED technologie nabízí jiný charakter světla a jiné barvy než doutnavka.

LED osvětlení

Samostatné přístroje

	Pro přístroje	Název	Objednací číslo	Jednot. bal. ks
	Pro design	**Technické údaje**	**Kompletnost**	
	**Tango®** **Element®** **Time® (Arbo)**	**Přístroj osvětlení orientačního a signalizačního s LED, se šikmým výstupem** Barva světla: teplá bílá. Pro instalaci do krytů: 5014A-A00410 .. pro řadu Tango® 5014E-A00400 .. pro řady Element®, Time®, Time® Arbo Vestavná hloubka: 25 mm 10 mA, 230 V AC	3917U-A00200 1 2 3 4 5 6 7 8	1
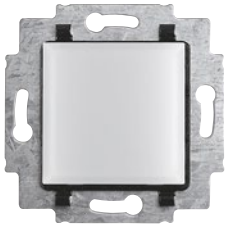	**Swing® (L)** **Zoni®** **Tango®** **Levit® (M)** **Neo® (Tech)** **Element®** **Time® (Arbo)** **Variant+**	**Přístroj osvětlení orientačního a signalizačního s LED** S kovovým upevňovacím třmenem. – barva světla: studená bílá – barva světla: modrá – barva světla: zelená – barva světla: červená Vestavná hloubka: 25 mm 10 mA, 230 V AC	3917U-A00050 3917U-A00051 3917U-A00052 3917U-A00053 1 2 3 4 5 6 7 8	1 1 1 1
	**Swing® (L)** **Zoni®** **Tango®** **Levit® (M)** **Neo® (Tech)** **Element®** **Time® (Arbo)** **Variant+**	**Přístroj osvětlení orientačního s LED, s infrapasivním snímačem pohybu** S kovovým upevňovacím třmenem. Zpoždění vypnutí: cca 1 min. Prahové osvětlení: cca 10 lx Barva světla: studená bílá Pozn.: Tento přístroj nemá žádný výstup. Vestavná hloubka: 25 mm 12 mA, 230 V AC	3299U-A52500 1 2 3 4 5 6 7 8	1
	**future® linear** **solo® (carat)** **Busch-axcent®**	**Přístroj osvětlení orientačního a signalizačního s LED** S kovovým upevňovacím třmenem. Barva světla: teplá bílá Rozměry osvětlené plochy: 43 × 43 mm Lze využít k informačním účelům (součástí dodávky krytů je průhledná fólie s různými symboly). Vestavná hloubka: 32 mm Typové číslo: 2062 U 0,5 W, 230 V AC	2CKA001511A0115 1 2 3 4 5 6 7 8	1

Poznámky:

LED osvětlení

Komponenty pro spínače

Pro přístroje	Název	Objednací číslo	Jednot. bal. ks	
Pro design	**Technické údaje**	**Kompletnost**		
pro řazení So	**LED orientační 0,5 mA** Pro kolébkové spínače a ovládače typové řady 3559 v designových řadách Zoni®, Levit® (M), Neo®, future® linear, solo® (carat), Busch-axcent®. Límec LED má červenou barvu.			
Zoni®	– světlo bílé (bílá nebo stříbrná rozlišovací tečka na límci)	3916-05444	10/1	
Levit® (M)	– světlo červené (červená rozlišovací tečka na límci)	3916-05445	10/1	
Neo®	– světlo modré (modrá rozlišovací tečka na límci)	3916-05443	10/1	
future® linear	Při běžném zapojení (bez N) může ve vypnutém stavu docházet k blikání			
solo® (carat)	úsporných svítidel (LED, kompaktní zářivky). Viz též 2CKA006599A2290 na str. 35.			
Busch-axcent®	0,5 mA, 250 V AC	1 2 3 4 5 6 **7** 8		
pro řazení S	**LED signalizační 1 mA** Pro kolébkové spínače a ovládače typové řady 3559 v designových řadách Zoni®, Levit®, Levit®M, Neo®. Límec LED má žlutou barvu.			
	– světlo bílé (bílá nebo stříbrná rozlišovací tečka na límci)	3916-10444	10/1	
Zoni® **Levit® (M)** **Neo®**	1 mA, 250 V AC	1 2 3 4 5 6 **7** 8		

Poznámky:
Doutnavky pro orientační nebo signalizační osvětlení – viz strana 47.

25

Produkty pro vyšší bezpečnost

Produkty pro vyšší bezpečnost

Hlásiče kouře	442
Hlásič CO	443
Snímač kvality vzduchu	443
Bezpečnostní zásuvky FI-DOS s proudovým chráničem	443

25

Produkty pro vyšší bezpečnost

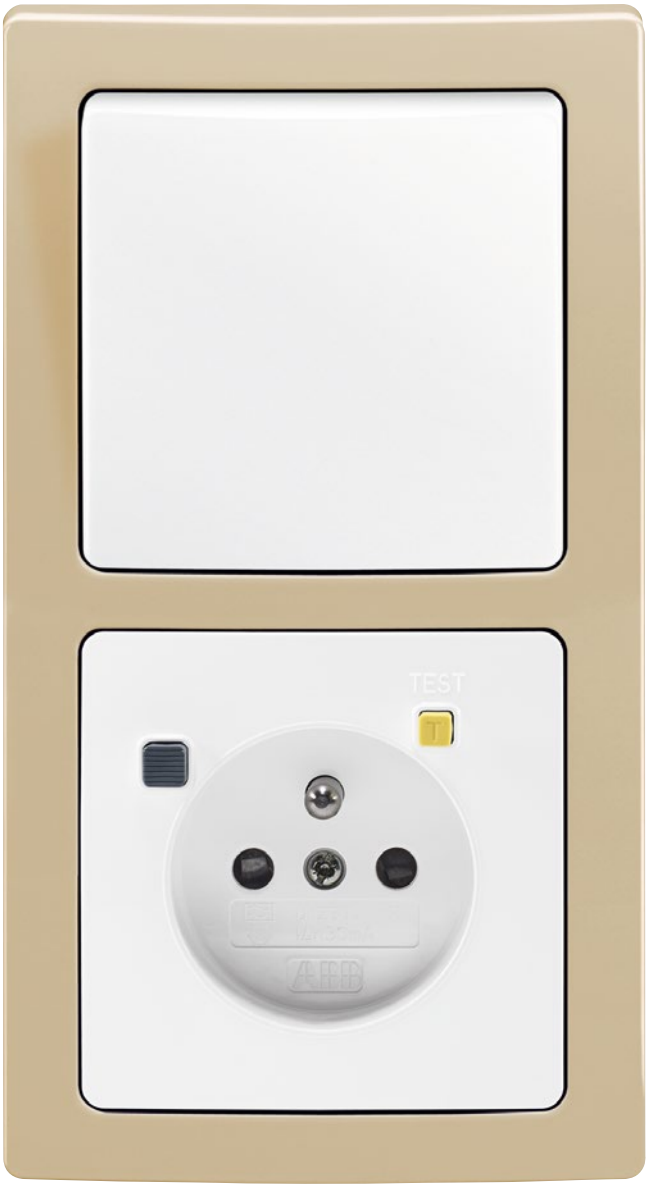

—

V designech

- Swing®
- Swing®L
- Tango®
- Levit®
- Levit®M
- Neo®
- Neo® Tech
- Element®
- Time®
- Time® Arbo
- future® linear
- solo®
- solo® carat
- Busch-axcent®
- Busch-Rauchalarm®
- FI-DOS



Hlásič kouře
Jakmile hlásič zjistí zvýšenou koncentraci kouřových částeček, spustí nepřeslechnutelný poplach. Nepřetržitě hlídá vaše bezpečí, dokonce i v noci, když spíte.



Hlásič CO
Přístroj rozpoznává a signalizuje zvýšenou koncentraci oxidu uhelnatého. Tento plyn vzniká zejména při nedokonalém spalování a je životu nebezpečný.



Snímač kvality vzduchu
Zvýšená koncentrace CO_2 v nevětrané místnosti s vyšším počtem lidí vyvolává pocit únavy. Snímač kvality vzduchu automaticky sepne ventilátor nebo otevře okna.



Adaptor ELGARDplus
Adaptor s vestavěným napěťově nezávislým proudovým chráničem zajišťuje doplňkovou ochranu připojených spotřebičů. Chrání tak osoby před úrazem elektřinou.

Hlásiče kouře
Bezpečnost začíná mezi čtyřmi stěnami

Každý ví, že v případě požáru záleží na každé vteřině. Proto by v moderních obydlích neměly chybět autonomní hlásiče požáru. Zvláště ve spánku, kdy lidský čich není aktivní, tyto přístroje spolehlivě upozorní svým pronikavým akustickým signálem na začínající požár již ve stadiu doutnání

Hlásič kouře pracuje na optoelektronickém principu – reaguje na změnu šíření světla ve vzduchu, který obsahuje mikroskopické částice kouře. Při poplachu hlásiče vydávají nepřeslechnutelný přerušovaný zvuk o intenzitě 85 dB a současně na nich bliká červená dioda. Přístroje jsou napájeny z lithiové baterie s životností minimálně 10 let, takže jejich provoz je prakticky bezúdržbový.

Signalizace na jediném místě v případě požáru nestačí. Aby mohli být včas varováni všichni obyvatelé domu, musí se k nim informace o vzniklém požáru dostat. K tomu stačí jednotlivé hlásiče kouře propojit dvojvodičovým kabelem. Jestliže potom jeden z hlásičů spustí poplach, rozezní se okamžitě alarm i na všech ostatních hlásičích v objektu. Pro snazší lokalizaci ohniska požáru bliká červená dioda pouze na tom hlásiči, který poplach vyvolal. Pro vytvoření sítě při dodatečných instalacích nebo v poschoďových budovách je výhodné místo drátového propojení použít bezdrátové moduly, které se zasunou přímo do hlásičů. Obsahují radiofrekvenční (RF) vysílač i přijímač, takže jsou schopny předávat informaci o spuštěném poplachu na další hlásiče i skrz stěny nebo stropy.

Informaci o spuštěném poplachu lze přivést také do externího signalizačního zařízení nebo do jiného systému s nezávislým napájením, jako je např. ABB-free@home® nebo ABB i-bus® KNX. To zajistí reléový přístroj s přijímačem RF signálu. Reaguje na poplachový signál od hlásičů, které obsahují RF modul. Je napájen ze sítě a jeho provoz je zálohován akumulátory.

Jednoduché propojení
- až 20 hlásičů kouře je možné vzájemně propojit do sítě dvojicí vodičů
- nejsou třeba žádné další komponenty

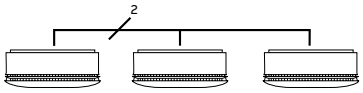

Bezdrátová síť
- hlásiče si předávají informaci o vzniklém poplachu prostřednictvím vsunutých bezdrátových RF modulů
- u takto vybavených hlásičů je možné také dálkové ovládání

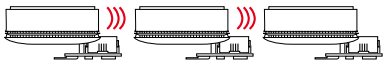

Komplexní propojení
- bezdrátové a drátové propojení hlásičů lze kombinovat
- pomocí reléového přístroje je možné informaci o poplachu předat dál

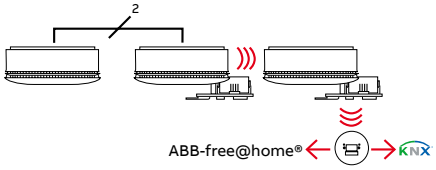

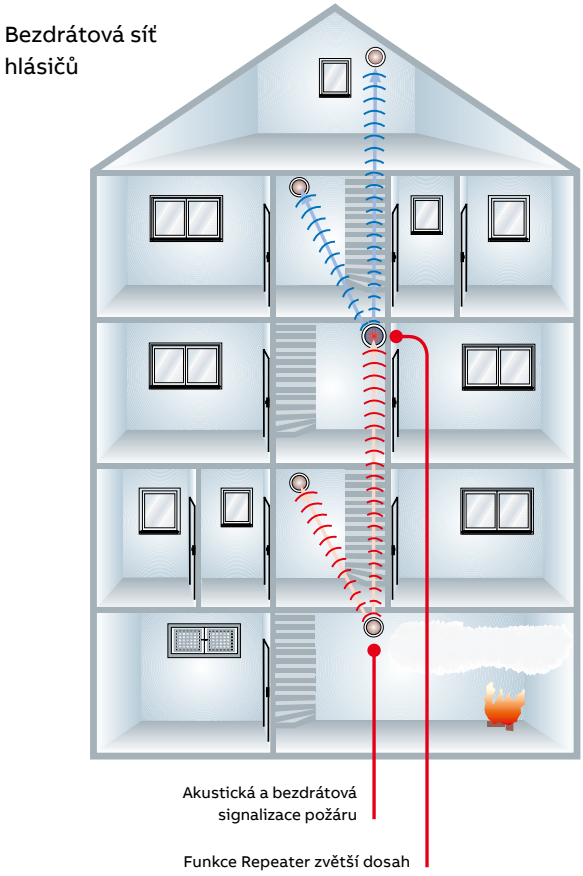

Snímač kvality vzduchu

Měří a také automaticky ovládá ventilátor nebo okna

Moderním trendem ve stavitelství je tepelné a zvukové izolování budov, které má nezpochybnitelné přínosy pro úspory energií a komfort bydlení. Pro správné užívání takových staveb je ale nutné větrání. Je všeobecně známo, že při dýchání se do okolního vzduchu uvolňuje oxid uhličitý. Jestliže není místnost řádně větraná, dojde zejména za přítomnosti většího počtu lidí ke zvýšení koncentrace tohoto plynu. To může vyvolávat pocit únavy, poruchy soustředěnosti, bolesti hlavy.

Hodnota koncentrace oxidu uhličitého (CO_2) ve vzduchu je důležitým ukazatelem kvality vzduchu v uzavřených prostorách. Běžně se udává pomocí bezrozměrné jednotky ppm, která znamená jednu miliontinu celku, tj. 10–6 nebo 0,0001 %. Přirozeným zdrojem CO_2 je člověk, resp. jeho dýchání. Čerstvý vzduch v přírodě obsahuje 360 až 400 ppm CO_2. Vydechovaný vzduch u dospělého člověka obsahuje průměrně 35 000 až 50 000 ppm CO_2. Pokud tedy není zajištěna dostatečná výměna vzduchu na pracovišti, ve škole apod., poměrně brzy dojde ke zvýšení koncentrace CO_2 nad doporučenou mez. Ta je v pobytových místnostech, např. školních učebnách, stanovena na 1 500 ppm (vyhl. č. 268/2009 Sb., novelizovaná vyhláškou č. 20/2012 Sb.).

Oxid uhličitý je neviditelný plyn bez zápachu, proto jej našimi smysly nemůžeme zjistit. Bylo přitom prokázáno, že již při překročení koncentrace 1 000 ppm se u člověka dostavují příznaky únavy a snižuje se schopnost soustředění. Není-li větrání dostatečné, zvyšuje se také relativní vlhkost vzduchu. Proto i tento parametr je snímačem neustále monitorován. Pro zajištění větrání jsou totiž často využívány ventilační systémy, které nezohledňují skutečnou potřebu – v praxi se potom ventiluje nedostatečně, nebo naopak nadbytečně.

Přístroj v nabídce ABB s.r.o., Elektro-Praga nepřetržitě měří a zobrazuje čtyři fyzikální veličiny, které vypovídají o kvalitě vzduchu v místnosti:
- koncentraci CO_2 (500 - 2 000 ppm)
- relativní vlhkost vzduchu (20 - 80 %)
- prostorovou teplotu (0 - 35 °C)
- tlak vzduchu (300 - 1 100 hPa)

Displej je bíle podsvícen – buď automaticky (po dobu 1 min od stisku tlačítka), nebo trvale.

Kromě zobrazování parametrů kvality vzduchu je možné pro koncentraci CO_2 a relativní vlhkost vzduchu nastavit mezní hodnoty (v rozmezí 800 až 1 500 ppm, resp. 40 až 80 %), při jejichž překročení se displej červeně podsvítí. Současně dojde k sepnutí výstupu přístroje, což umožňuje ovládání připojeného ventilátoru nebo pohonu oken. Nejedná se tedy o pouhé měřicí zařízení, ale také o účinný nástroj pro efektivní ventilaci nebo větrání.

Na displeji se prioritně zobrazuje koncentrace CO_2. Jestliže je překročena pouze mezní relativní vlhkost, zobrazí se uprostřed displeje a údaj o koncentraci CO_2 se přesune do pravého horního rohu. Červené podsvícení se přepne na standardní bílé, až obě sledované veličiny klesnou pod nastavené mezní hodnoty.

Při prvním připojení k napájení si uživatel z nabídky jazyků zvolí češtinu a přístroj poté provede automatickou kalibraci. Pro správné měření tlaku vzduchu se zadává nadmořská výška v místě instalace. Měření některých veličin může být ovlivněno konstantními poruchovými vlivy, proto přístroj nabízí také možnost korekce koncentrace CO_2 a teploty.

Snímač kvality vzduchu má dva výstupy, které mají různou funkci podle navoleného režimu činnosti. V režimu Ventilátor sepne první výstup při překročení nastavených hodnot, druhý výstup při dalším zvýšení o 10 %. Lze tak provozovat dvojstupňově řízenou ventilaci. V režimu Okno je první výstup určen k otevírání oken, druhý výstup je zavírá.

Oba výstupy mají společnou svorku a jsou bezpotenciálové. Lze tedy spínat různá napětí podle použitého pohonu, až do hodnoty 6 A / 230 V AC. Procházející proud vyvolává oteplení přístroje, které způsobuje mírnou odchylku měřené teploty a vlhkosti vzduchu. Aby měření bylo co nejpřesnější, je možné zadat velikost spínaného proudu v ampérech. Přístroj potom provádí automatickou korekci zobrazovaných hodnot.

Přístroj umožňuje i ruční ovládání – v závislosti na nastaveném režimu činnosti se stiskem horní/dolní části krytu zapne/vypne ventilátor nebo se otevřou/zavřou okna. K automatickému vypnutí povelu dojde po uplynutí zpoždění, které je volitelné v rozsahu 30 s až 30 min. Při instalaci ve veřejně přístupných prostorech je důležitá možnost zablokování manuálního ovládání a zamezení přístupu do menu přístroje.





Produkty pro vyšší bezpečnost
Hlásiče kouře

	Pro přístroje	Název	Barva	Objednací číslo	Jednot. bal. ks
	Pro design	**Technické údaje**		**Kompletnost**	
		**Hlásič kouře Busch-Rauchalarm® ProfessionalLINE** Pro včasné rozpoznání a signalizaci doutnání nebo otevřeného ohně s vývinem kouře. Vyhovuje ČSN EN 14604. Pro vnitřní použití. Princip funkce: rozptýlení světla na pevných částicích (Tyndallův jev) Cyklická kontrola funkce, indikace provozních a poplachových stavů červenou LED diodou. Tlačítko pro spuštění testu, umlčení alarmu. Nevhodné pro prašné prostory nebo prostory s výskytem páry. Pevně zabudovaná lithiová baterie (životnost min. 10 let). Akustická výstraha: 85 dB (A) na 3 m Dosah: cca 7,5 m, 360° Výška instalace: max. 6 m Pracovní teplota: 0 °C až +40 °C Rozměry: Ø 120 × 47 mm Barva: bílá		N 2CKA006800A2720	1
		Typové číslo: 6833-84-500		1 2 **3** 4 5 6 7 8	
		**Hlásič kouře Busch-Rauchalarm® ProfessionalLINE, s možností propojování** Pro včasné rozpoznání a signalizaci doutnání nebo otevřeného ohně s vývinem kouře. Vyhovuje ČSN EN 14604. Pro vnitřní použití. Princip funkce: rozptýlení světla na pevných částicích (Tyndallův jev) Cyklická kontrola funkce, indikace provozních a poplachových stavů červenou LED diodou. Tlačítko pro spuštění testu, umlčení alarmu. Nevhodné pro prašné prostory nebo prostory s výskytem páry. Pevně zabudovaná lithiová baterie (životnost min. 10 let). Možnost vzájemného propojení až 20 hlásičů pomocí dvojžilového kabelu nebo bezdrátově vsunutím RF modulů 2CKA006800A2514. Akustická výstraha: 85 dB (A) na 3 m Dosah: cca 7,5 m, 360° Výška instalace: max. 6 m Pracovní teplota: 0 °C až +40 °C Rozměry: Ø 120 × 47 mm Barva: bílá		2CKA006800A2721	1
		Typové číslo: 6833/01-84-500		1 2 **3** 4 5 6 7 8	
	2CKA006800A2721 2CKA006800A2868	**Modul bezdrátový RF Busch-Rauchalarm®** Pro bezdrátové propojení hlásičů kouře Busch-Rauchalarm® (vsune se do všech hlásičů, které mají být propojeny). Také pro bezdrátové předání informace o spuštěném poplachu na přístroj relé s RF přijímačem. Indikace provozních a poplachových stavů modrou LED diodou. Napájení: pevně zabudovaná lithiová baterie (životnost min. 10 let) Nosná frekvence: 868 MHz Dosah: max. 100 m ve volném prostoru, max. 30 m v budově Typové číslo: 6828		❷ 2CKA006800A2514	1
				1 2 3 4 5 6 **7** 8	
	2CKA006800A2514	**Přístroj relé s RF přijímačem Busch-Rauchalarm®** Pro externí signalizaci alarmu, též pro napojení na další systémy (např. ABB-free@home® aj.). Informace o poplachu je předávána RF modulem zabudovaným v hlásiči. Indikace provozních stavů zelenou a červenou LED. Sepnutí relé: na 5 s od spuštění poplachu, nebo po dobu trvání poplachu Bezpotenciálový přepínací kontakt: zatížení max. 5 A / 250 V AC Nosná frekvence: 868 MHz. Šroubové svorky: 1,5 mm² Napájení: 230 V AC (zálohovací akumulátory pro případ výpadku napájení) Pracovní teplota: 0 °C až +40 °C. Rozměry: Ø 141 × 26 mm. Barva: bílá Typové číslo: 6829-84		❷ 2CKA006800A2515	1
				1 2 3 4 5 6 **7** 8	

Poznámky:
N Novinka
❷ Produkt nemusí být skladem; bude dodán nejpozději do 3 týdnů.
Další informace – viz strany 640, 641.
RF = radiofrekvenční (pro bezdrátové dálkové ovládání)

Produkty pro vyšší bezpečnost

Hlásič CO • Snímač kvality vzduchu • Zásuvky FI-DOS s proudovým chráničem

Pro přístroje / Řazení	Název	Barva	Objednací číslo	Jednot. bal. ks	
Pro design	**Technické údaje**		**Kompletnost**		
	Hlásič Busch-CO Alarm ProfessionalLINE Detektor oxidu uhelnatého s alarmem s elektrochemickým senzorem. 3stavový koncept signalizace a alarmu. Tlačítko pro spuštění testu a umlčení alarmu. LCD displej pro indikaci koncentrace CO (od 30 ppm). Akustická výstraha: 85 dB (A) na 3 m Pevně zabudovaná lithiová baterie (životnost min. 10 let). Možnost funkčního propojení až 20 hlásičů vsunutím bezdrátových RF modulů 2CKA006800A2872. Vyhovuje ČSN EN 50291-1, ČSN EN 50291-2. Barva krytu: bílá (RAL 9016) Přístroj lze integrovat do externích systémů (např. do ABB-free@home®) prostřednictvím bezdrátového RF modulu Busch-CO Alarm v kombinaci s rozšiřujícím rozhraním USB.		❷ 2CKA006800A2870	1	
	Typové číslo: 6839/01-84-500		1 2 **3** 4 5 6 7 8		
2CKA006800A2870 2CKA006800A2868	**Modul bezdrátový RF Busch-CO Alarm** Pro bezdrátové propojení hlásičů CO Busch-CO Alarm (vsune se do všech hlásičů, které mají být propojeny). Také pro integraci do externích systémů (např. do ABB-free@home®) v kombinaci s rozšiřujícím rozhraním USB. Snadné začlenění nových jednotek do stávajícího systému. Rozpoznání vyjmuté jednotky ze systému. Napájení: pevně zabudovaná lithiová baterie (životnost min. 10 let) Nosná frekvence: 868 MHz Dosah: max. 100 m ve volném prostoru, max. 30 m v budově Typové číslo: 6828/12-500		❷ 2CKA006800A2872 1 2 3 4 5 6 **7** 8	1	
Zoni® **Tango®** **Levit® (M)** **Neo® (Tech)** **Element®** **Time® (Arbo)** **future® linear** **solo® (carat)** **Busch-axcent®**	**Snímač kvality vzduchu** Přístroj slouží k 2stupňovému ovládání ventilátoru nebo automatickému otevírání/zavírání oken při zvýšení koncentrace oxidu uhličitého (CO_2) nebo relativní vlhkosti vzduchu. Při aktivaci výstupu se displej podsvítí červeně. Přístroj navíc měří a zobrazuje aktuální tlak vzduchu a teplotu. Nastavitelné hodnoty: – koncentrace CO_2 (800 - 1 500 ppm, rozlišení 10 ppm) – relativní vlhkost vzduchu (40 - 80 %, rozlišení 1 %) – zpoždění vypnutí (30 s - 30 min) Zobrazované hodnoty: – koncentrace CO_2 (500 - 2 000 ppm) – relativní vlhkost vzduchu (20 - 80 %) – teplota (0 - 35 °C) – tlak vzduchu (300 - 1 100 hPa) Možnost zablokování manuálního ovládání. Dva bezpotenciálové výstupy se společnou svorkou. Vestavná hloubka: 32 mm Pracovní teplota: 0 °C až +35 °C Typové číslo: 1091 U-500 Celkem max. 6 A / 230 V AC (cos φ = 1) 230 V AC, 50 Hz		2CKA001032A0518 **1** 2 3 **4** **5** 6 7 8	1	
2P+PE **Swing®** **Swing®L**	**Zásuvka bezpečnostní FI-DOS s vestavěným proudovým chráničem, s clonkami** [59] Reziduální pracovní proud $I_{\Delta n}$: 30 mA Typ A, citlivost na střídavý i pulsní proud Jmenovitý proud I_n: 16 A Jmenovitá frekvence: 45 - 60 Hz Vybavovací čas při 5× $I_{\Delta n}$: max. 30 ms Jmenovitý zkratový proud: 3 000 A Odolnost proti impulsním proudům: 3 000 A, 8/20 µs Stupeň ochrany krytím: IP 20 Připojovací průřez: 1,5 až 2,5 mm^2 Vestavná hloubka: 32 mm Instalace je možná v soustavách TN-S, TN-C, TT. Ke svorkám L', N' lze připojit další zásuvky, které budou rovněž pod kontrolou proudového chrániče. Bezšroubové připojení vodičů. Typová řada: S3F1630 16 A, 230 V AC	jasně bílá	5526G-A02369 B1 1 **2** 3 4 **5** 6 7 8	1	

Poznámky:

[59] Tento produkt bude dostupný pravděpodobně ve 2. pololetí 2024.

❷ Produkt nemusí být skladem; bude dodán nejpozději do 3 týdnů.

RF = radiofrekvenční (pro bezdrátové dálkové ovládání)

Schéma zapojení ke snímači kvality vzduchu – viz strana 641.

Schéma zapojení k bezpečnostním zásuvkám FI-DOS – viz strana 641.

Produkty pro vyšší bezpečnost

Bezpečnostní zásuvky FI-DOS s proudovým chráničem

	Řazení	Název	Barva	Objednací číslo	Jednot. bal. ks
	Pro design	**Technické údaje**		**Kompletnost**	
	2P+PE	**Zásuvka bezpečnostní FI-DOS s vestavěným proudovým chráničem, s clonkami** [59)] Reziduální pracovní proud $I_{\Delta n}$: 30 mA Typ A, citlivost na střídavý i pulsní proud Jmenovitý proud I_n: 16 A Jmenovitá frekvence: 45 - 60 Hz Vybavovací čas při 5× $I_{\Delta n}$: max. 30 ms Jmenovitý zkratový proud: 3 000 A Odolnost proti impulsním proudům: 3 000 A, 8/20 µs Stupeň ochrany krytím: IP 20 Připojovací průřez: 1,5 až 2,5 mm² Vestavná hloubka: 32 mm Instalace je možná v soustavách TN-S, TN-C, TT. Ke svorkám L', N' lze připojit další zásuvky, které budou rovněž pod kontrolou proudového chrániče. Bezšroubové připojení vodičů. Typová řada: S3F1630 16 A, 230 V AC	bílá	N 5526T-A02369 500	1
	Zoni®			1 2 3 4 5 6 7 8	
	2P+PE	**Zásuvka bezpečnostní FI-DOS s vestavěným proudovým chráničem, s clonkami** [59)] Reziduální pracovní proud $I_{\Delta n}$: 30 mA Typ A, citlivost na střídavý i pulsní proud Jmenovitý proud I_n: 16 A Jmenovitá frekvence: 45 - 60 Hz Vybavovací čas při 5× $I_{\Delta n}$: max. 30 ms Jmenovitý zkratový proud: 3 000 A Odolnost proti impulsním proudům: 3 000 A, 8/20 µs Stupeň ochrany krytím: IP 20 Připojovací průřez: 1,5 až 2,5 mm² Vestavná hloubka: 32 mm Instalace je možná v soustavách TN-S, TN-C, TT. Ke svorkám L', N' lze připojit další zásuvky, které budou rovněž pod kontrolou proudového chrániče. Bezšroubové připojení vodičů. Typová řada: S3F1630 16 A, 230 V AC	bílá	5526A-A02369 B	1
	Tango®			1 2 3 4 5 6 7 8	
	2P+PE	**Zásuvka bezpečnostní FI-DOS s vestavěným proudovým chráničem, s clonkami** [59)] Reziduální pracovní proud $I_{\Delta n}$: 30 mA Typ A, citlivost na střídavý i pulsní proud Jmenovitý proud I_n: 16 A Jmenovitá frekvence: 45 - 60 Hz Vybavovací čas při 5× $I_{\Delta n}$: max. 30 ms Jmenovitý zkratový proud: 3 000 A Odolnost proti impulsním proudům: 3 000 A, 8/20 µs Stupeň ochrany krytím: IP 20 Připojovací průřez: 1,5 až 2,5 mm² Vestavná hloubka: 32 mm Instalace je možná v soustavách TN-S, TN-C, TT. Ke svorkám L', N' lze připojit další zásuvky, které budou rovněž pod kontrolou proudového chrániče. V případě samostatné instalace zásuvky je nutné použít rámeček s otvorem 55 × 55 mm (3901H-A05510 ..) – viz strana 125. V případě instalace zásuvky do vícenásobných kombinací je nutné použít standardní rámeček odpovídající násobnosti (3901H-A050.0 ..). Podle pozice zásuvky v rámečku je třeba použít ještě krajní nebo střední kryt rámečku s otvorem 55 × 55 mm (3901H-A00.55 ..) – viz strana 126. K dispozici je též dvojnásobný rámeček s otvory 55 × 55 mm (3901H-A05520 ..) – viz strana 126. Bezšroubové připojení vodičů. Typová řada: S3F1630 16 A, 230 V AC	bílá / bílá	5526H-A02369 03	1
	Levit®			1 2 3 4 5 6 7 8	

Poznámky:

[59)] Tento produkt bude dostupný pravděpodobně ve 2. pololetí 2024.

N Novinka

Schéma zapojení k bezpečnostním zásuvkám FI-DOS – viz strana 641.

Produkty pro vyšší bezpečnost

Bezpečnostní zásuvky FI-DOS s proudovým chráničem

Řazení	Název	Barva	Objednací číslo	Jednot. bal. ks	
Pro design	**Technické údaje**		**Kompletnost**		
2P+PE	**Zásuvka bezpečnostní FI-DOS s vestavěným proudovým chráničem, s clonkami** [59)] Reziduální pracovní proud $I_{\Delta n}$: 30 mA Typ A, citlivost na střídavý i pulsní proud Jmenovitý proud I_n: 16 A Jmenovitá frekvence: 45 - 60 Hz Vybavovací čas při 5× $I_{\Delta n}$: max. 30 ms Jmenovitý zkratový proud: 3 000 A Odolnost proti impulsním proudům: 3 000 A, 8/20 µs Stupeň ochrany krytím: IP 20 Připojovací průřez: 1,5 až 2,5 mm² Vestavná hloubka: 32 mm Instalace je možná v soustavách TN-S, TN-C, TT. Ke svorkám L', N' lze připojit další zásuvky, které budou rovněž pod kontrolou proudového chrániče.	bílá / bílá	5526E-A02369 03	1	
	Bezšroubové připojení vodičů. Typová řada: S3F1630 16 A, 230 V AC		1 **2** 3 4 **5** 6 7 8		
Element® **Time®**					
2P+PE	**Zásuvka bezpečnostní FI-DOS s vestavěným proudovým chráničem, s clonkami, zapuštěná** [26) 38) 59)] Reziduální pracovní proud $I_{\Delta n}$: 30 mA Typ A, citlivost na střídavý i pulsní proud Jmenovitý proud I_n: 16 A Jmenovitá frekvence: 45 - 60 Hz Vybavovací čas při 5× $I_{\Delta n}$: max. 30 ms Jmenovitý zkratový proud: 3 000 A Odolnost proti impulsním proudům: 3 000 A, 8/20 µs Stupeň ochrany krytím: IP 44 Připojovací průřez: 1,5 až 2,5 mm² Vestavná hloubka: 27 mm Instalace je možná v soustavách TN-S, TN-C, TT. Ke svorkám L', N' lze připojit další zásuvky, které budou rovněž pod kontrolou proudového chrániče.	bílá	5526N-C26469 B	1	
	Bezšroubové připojení vodičů. 16 A, 230 V AC		1 2 **3** 4 5 6 7 8		
2P+PE	**Zásuvka bezpečnostní FI-DOS s vestavěným proudovým chráničem, s clonkami, nástěnná** [27) 38) 59)] Reziduální pracovní proud $I_{\Delta n}$: 30 mA Typ A, citlivost na střídavý i pulsní proud Jmenovitý proud I_n: 16 A Jmenovitá frekvence: 45 - 60 Hz Vybavovací čas při 5× $I_{\Delta n}$: max. 30 ms Jmenovitý zkratový proud: 3 000 A Odolnost proti impulsním proudům: 3 000 A, 8/20 µs Stupeň ochrany krytím: IP 44 Připojovací průřez: 1,5 až 2,5 mm² Instalace je možná v soustavách TN-S, TN-C, TT. Ke svorkám L', N' lze připojit další zásuvky, které budou rovněž pod kontrolou proudového chrániče.	bílá	5526N-C26410 B	1	
	Bezšroubové připojení vodičů. 16 A, 230 V AC		1 2 **3** 4 5 6 7 8		

Poznámky:

[26)] Přístroj splňuje uvedený stupeň krytí při montáži na svislou, hladkou a neporézní stěnu.

[27)] Dochází-li vlivem vnějších podmínek k rosení uvnitř přístroje, je nutné u jeho krabice otevřít odkapní otvor směrem k zemi.

[38)] Uvedený stupeň krytí je zajištěn pouze při zavřeném víčku.

[59)] Tento produkt bude dostupný pravděpodobně ve 2. pololetí 2024.

Schéma zapojení k bezpečnostním zásuvkám FI-DOS – viz strana 641.

Produkty pro vyšší bezpečnost

Bezpečnostní zásuvky FI-DOS s proudovým chráničem

	Řazení	Název	Barva	Objednací číslo	Jednot. bal. ks
	Pro design	**Technické údaje**		**Kompletnost**	
	2P+PE	**Adaptor bezpečnostní FI-DOS ELGARDplus s vestavěným proudovým chráničem, s clonkami** [59)] Reziduální pracovní proud $I_{\Delta n}$: 30 mA Typ A, citlivost na střídavý i pulsní proud Jmenovitý proud I_n: 10 A Jmenovitá frekvence: 45 - 60 Hz Vybavovací čas při 5× $I_{\Delta n}$: max. 30 ms Jmenovitý zkratový proud: 3 000 A Odolnost proti impulsním proudům: 3 000 A, 8/20 µs Stupeň ochrany krytím: IP 20	bílá	5526N-C02310 B	1
		Typová řada: 5526N 10 A, 230 V AC		1 2 **3** 4 5 6 7 8	

Poznámky:
[59)] Tento produkt bude dostupný pravděpodobně ve 2. pololetí 2024.

Poznámky

26

Rozvodnice a modulární přístroje

Rozvodnice a modulární přístroje



Rozvodnice a modulární přístroje

NOVINKA

Rozvodnice Mistral	452
Rozvodnice UK600	455
Rozvodnice ComfortLine	457
Rozvodnice ARIA	463
Rozvodnice APO	465
Jističe	466
Proudové chrániče	471
Svodiče přepětí	480
Odpínače	481
Elektroměry	483
Obloukové ochrany AFDD	484
Instalační stykače	485
Ostatní modulární přístroje	488
Příslušenství	494

26

Rozvodnice a modulární přístroje



Nabídka přístrojů



Rozvodnice



Modulární jističe



Proudové chrániče



Kombinace jistič/chránič



Svodiče přepětí



Odpínače



Elektroměry



Obloukové ochrany AFDD



Instalační stykače



Pojistkové odpínače



Přepínače, Skupinové spínače



Tlačítka, ovládací spínače



Signálky



Impulsní a instalační relé



Zásuvky



Zvonky



Časové spínače



Schodišťové spínače



Soumrakové spínače



Příslušenství

Rozvodnice a modulární přístroje
Rozvodnice Mistral

	Název	Rozměry (Š × V × H)	Typové číslo	Objednací číslo	Jednot. bal. ks
Řada	**Technické údaje**				
	**Rozvodnice zapuštěná Mistral41F, IP 41, plná dvířka** Včetně N/PE. Stupeň krytí: IP 41				
	4 moduly (4×1)	152 × 202 × 105 mm	Mistral41F IP41/4M	1SLM004102A1100	1
	6 modulů (6×1)	192 × 202 × 105 mm	Mistral41F IP41/6M	1SLM004102A1101	1
	8 modulů (8×1)	232 × 250 × 108 mm	Mistral41F IP41/8M	1SLM004102A1102	1
	12 modulů (12×1)	320 × 250 × 108 mm	Mistral41F IP41/12M	1SLM004102A1103	1
	18 modulů (18×1)	430 × 250 × 108 mm	Mistral41F IP41/18M	1SLM004102A1104	1
	24 modulů (12×2)	320 × 435 × 108 mm	Mistral41F IP41/24M	1SLM004102A1105	1
	36 modulů (18×2)	430 × 435 × 108 mm	Mistral41F IP41/36M	1SLM004102A1106	1
	36 modulů (12×3)	320 × 600 × 108 mm	Mistral41F IP41/36M	1SLM004102A1107	1
	48 modulů (12×4)	320 × 735 × 108 mm	Mistral41F IP41/48M	1SLM004102A1108	1
	54 modulů (18×3)	430 × 600 × 128 mm	Mistral41F IP41/54M	1SLM004102A1109	1
	72 modulů (18×4)	430 × 735 × 128 mm	Mistral41F IP41/72M	1SLM004102A1110	1
Mistral					
	**Rozvodnice zapuštěná Mistral41F, IP 41, průhledná dvířka** Včetně N/PE. Stupeň krytí: IP 41				
	4 moduly (4×1)	152 × 202 × 105 mm	Mistral41F IP41/4M	1SLM004101A1200	1
	6 modulů (6×1)	192 × 202 × 105 mm	Mistral41F IP41/6M	1SLM004101A1201	1
	8 modulů (8×1)	232 × 250 × 108 mm	Mistral41F IP41/8M	1SLM004101A1202	1
	12 modulů (12×1)	320 × 250 × 108 mm	Mistral41F IP41/12M	1SLM004101A1203	1
	18 modulů (18×1)	430 × 250 × 108 mm	Mistral41F IP41/18M	1SLM004101A1204	1
	24 modulů (12×2)	320 × 435 × 108 mm	Mistral41F IP41/24M	1SLM004101A1205	1
	36 modulů (18×2)	430 × 435 × 108 mm	Mistral41F IP41/36M	1SLM004101A1206	1
	36 modulů (12×3)	320 × 600 × 108 mm	Mistral41F IP41/36M	1SLM004101A1207	1
	48 modulů (12×4)	320 × 735 × 108 mm	Mistral41F IP41/48M	1SLM004101A1208	1
	54 modulů (18×3)	430 × 600 × 128 mm	Mistral41F IP41/54M	1SLM004101A1209	1
	72 modulů (18×4)	430 × 735 × 128 mm	Mistral41F IP41/72M	1SLM004101A1210	1
Mistral					
	**Rozvodnice nástěnná Mistral41W, IP 41, plná dvířka** Včetně N/PE. Stupeň krytí: IP 41				
	4 moduly (4×1)	100 × 233 × 96 mm	Mistral41W IP41/4M	1SPE007717F0210	1
	8 modulů (8×1)	207 × 262 × 119 mm	Mistral41W IP41/8M	1SLM004102A3102	1
	12 modulů (12×1)	297 × 262 × 119 mm	Mistral41W IP41/12M	1SLM004102A3103	1
	18 modulů (18×1)	387 × 262 × 119 mm	Mistral41W IP41/18M	1SLM004102A3104	1
	24 modulů (12×2)	297 × 387 × 119 mm	Mistral41W IP41/24M	1SLM004102A3105	1
	36 modulů (18×2)	387 × 387 × 119 mm	Mistral41W IP41/36M	1SLM004102A3106	1
	36 modulů (12×3)	297 × 512 × 119 mm	Mistral41W IP41/36M	1SLM004102A3107	1
	48 modulů (12×4)	297 × 659 × 119 mm	Mistral41W IP41/48M	1SLM004102A3108	1
	54 modulů (18×3)	387 × 512 × 119 mm	Mistral41W IP41/54M	1SLM004102A3109	1
	72 modulů (18×4)	387 × 659 × 119 mm	Mistral41W IP41/72M	1SLM004102A3110	1
Mistral					

Poznámky:
Rozvodnice Mistral je možné posoudit jako úplný kryt pro předem určená zařízení PD (pokyny BB) dle ČSN EN 60670-24.
Více na **new.abb.com/low-voltage/cs/uplny-kryt**.
Rozměry jsou uváděny jako celkové (venkovní).

Rozvodnice a modulární přístroje
Rozvodnice Mistral

	Název	Rozměry (Š × V × H)	Typové číslo	Objednací číslo	Jednot. bal. ks	
Řada	**Technické údaje**					
	Rozvodnice nástěnná Mistral41W, IP 41, průhledná dvířka					
	Včetně N/PE.					
	Stupeň krytí: IP 41					
	4 moduly (4×1)	100 × 233 × 96 mm	Mistral41W IP41/4M	1SPE007717F0220	1	
	8 modulů (8×1)	207 × 262 × 119 mm	Mistral41W IP41/8M	1SPE007717F0321	1	
	12 modulů (12×1)	297 × 262 × 119 mm	Mistral41W IP41/12M	1SPE007717F0421	1	
	18 modulů (18×1)	387 × 262 × 119 mm	Mistral41W IP41/18M	1SPE007717F0821	1	
	24 modulů (12×2)	297 × 387 × 119 mm	Mistral41W IP41/24M	1SPE007717F0521	1	
	36 modulů (12×3)	297 × 512 × 119 mm	Mistral41W IP41/36M	1SPE007717F0621	1	
	36 modulů (18×2)	387 × 387 × 119 mm	Mistral41W IP41/36M	1SPE007717F0921	1	
	48 modulů (12×4)	297 × 659 × 119 mm	Mistral41W IP41/48M	1SPE007717F0721	1	
	54 modulů (18×3)	387 × 512 × 119 mm	Mistral41W IP41/54M	1SPE007717F1021	1	
	72 modulů (18×4)	387 × 659 × 119 mm	Mistral41W IP41/72M	1SPE007717F1121	1	
Mistral						
	Rozvodnice nástěnná Mistral65, IP 65, průhledná dvířka					
	Včetně N/PE.					
	Stupeň krytí: IP 65					
	4 moduly (4×1)	152 × 202 × 117 mm	Mistral65 IP65/4M	1SL1200A00	1	
	8 modulů (8×1)	232 × 250 × 155 mm	Mistral65 IP65/8M	1SLM006501A1201	1	
	12 modulů (12×1)	320 × 250 × 155 mm	Mistral65 IP65/12M	1SLM006501A1202	1	
	18 modulů (18×1)	430 × 250 × 155 mm	Mistral65 IP65/18M	1SLM006502A1203	1	
	24 modulů (12×2)	320 × 435 × 155 mm	Mistral65 IP65/24M	1SLM006502A1204	1	
	36 modulů (18×2)	430 × 435 × 155 mm	Mistral65 IP65/36M	1SLM006501A1205	1	
	36 modulů (12×3)	320 × 600 × 155 mm	Mistral65 IP65/36M	1SLM006501A1206	1	
	48 modulů (12×4)	320 × 735 × 155 mm	Mistral65 IP65/48M	1SLM006501A1207	1	
	54 modulů (18×3)	430 × 600 × 155 mm	Mistral65 IP65/54M	1SLM006501A1208	1	
	72 modulů (18×4)	430 × 735 × 155 mm	Mistral65 IP65/72M	1SLM006501A1209	1	
Mistral						
	Rozvodnice nástěnná Mistral65H, IP 65, průhledná dvířka					
	Pro venkovní použití.					
	UV stabilita, odolnost proti prachu a soli.					
	Bez N/PE svorek.					
	Stupeň krytí: IP 65					
	Mechanická odolnost: IK 10					
	4 moduly (4×1)	152 × 202 × 117 mm	Mistral 65H IP65/4M	1SLM006500A2210	1	
	8 modulů (8×1)	232 × 250 × 154 mm	Mistral 65H IP65/8M	1SLM006500A2211	1	
	12 modulů (12×1)	320 × 250 × 155 mm	Mistral 65H IP65/12M	1SLM006500A2212	1	
	18 modulů (18×1)	430 × 250 × 155 mm	Mistral 65H IP65/18M	1SLM006500A2213	1	
	24 modulů (12×2)	320 × 435 × 155 mm	Mistral 65H IP65/24M	1SLM006500A2214	1	
	36 modulů (18×2)	430 × 435 × 155 mm	Mistral 65H IP65/36M	1SLM006500A2215	1	
	36 modulů (12×3)	320 × 600 × 155 mm	Mistral 65H IP65/36M	1SLM006500A2216	1	
	48 modulů (12×4)	320 × 735 × 155 mm	Mistral 65H IP65/48M	1SLM006500A2217	1	
	54 modulů (18×3)	430 × 600 × 155 mm	Mistral 65H IP65/54M	1SLM006500A2218	1	
	72 modulů (18×4)	430 × 735 × 155 mm	Mistral 65H IP65/72M	1SLM006500A2219	1	
	Doporučená konfigurace šroubové svorky N, PE a držáku – viz prospekt **Rozvodnice Mistral, UK600 a ComfortLine**, strana 1/31.					
Mistral	Příslušenství totožné s rozvodnicemi Mistral65.					

Poznámky:
Rozvodnice Mistral je možné posoudit jako úplný kryt pro předem určená zařízení PD (pokyny BB) dle ČSN EN 60670-24.
Více na **new.abb.com/low-voltage/cs/uplny-kryt**.
Rozměry jsou uváděny jako celkové (venkovní).

Rozvodnice a modulární přístroje
Rozvodnice Mistral

	Název	Rozměry (Š × V × H)	Typové číslo	Objednací číslo	Jednot. bal. ks
Řada	**Technické údaje**				
	**Držáky svorek**				
	8M/řada, velikost 11		TB08	1SPE007715F0751	1
	12M/řada, velikost 16		TB12	1SPE007715F0752	1
	18M/řada, velikost 22		TB18	1SPE007715F0753	1
Mistral					
	**Svorky N šroubové**				
	Maximální proud: 100 A				
	6 svorek – 3×16mm² + 3×6mm², velikost 3		NK/S06	1SPE007715F0731	1
	11 svorek – 5×16mm² + 6×6mm², velikost 5		NK/S11	1SPE007715F0732	1
	16 svorek – 7×16mm² + 9×6mm², velikost 7		NK/S16	1SPE007715F0733	1
	21 svorek – 9×16mm² + 12×6mm², velikost 9		NK/S21	1SPE007715F0734	1
	26 svorek – 11×16mm² + 15×6mm², velikost 11		NK/S26	1SPE007715F0735	1
Mistral					
	**Svorky PE šroubové**				
	Maximální proud: 100 A				
	6 svorek – 3×16mm² + 3×6mm², velikost 3		PEK/S06	1SPE007715F0741	1
	11 svorek – 5×16mm² + 6×6mm², velikost 5		PEK/S11	1SPE007715F0742	1
	16 svorek – 7×16mm² + 9×6mm², velikost 7		PEK/S16	1SPE007715F0743	1
	21 svorek – 9×16mm² + 12×6mm², velikost 9		PEK/S21	1SPE007715F0744	1
	26 svorek – 11×16mm² + 15×6mm², velikost 11		PEK/S26	1SPE007715F0745	1
Mistral					

Doporučená konfigurace šroubové svorky N, PE a držáku pro rozvodnice Mistral65H

Rozvodnice Mistral65H Objednací číslo	Počet modulů	Počet řad	Doporučená konfigurace šroubové svorky N, PE a držáku
1SLM006500A2210	4	1	
1SLM006500A2211	8	1	1× TB08 + 1× NK/S06 + 1× PEK/S06
1SLM006500A2212	12	1	1× TB12 + 1× NK/S11 + 1× PEK/S11
1SLM006500A2213	18	1	1× TB18 + 1× NK/S16 + 1× PEK/S16
1SLM006500A2214	24	2	2× TB12 + 1× NK/S21 + 1× PEK/S21
1SLM006500A2215	36	2	1× TB18 + 1× NK/S26 + 1× PEK/S26
1SLM006500A2216	36	3	2× TB12 + 1× NK/S21 + 1× PEK/S21
1SLM006500A2217	48	4	2× TB12 + 1× NK/S26 + 1× PEK/S26
1SLM006500A2218	54	3	1× TB18 + 1× NK/S26 + 1× PEK/S26
1SLM006500A2219	72	4	1× TB18 + 1× NK/S26 + 1× PEK/S26

Poznámky:
Rozvodnice Mistral je možné posoudit jako úplný kryt pro předem určená zařízení PD (pokyny BB) dle ČSN EN 60670-24.
Více na **new.abb.com/low-voltage/cs/uplny-kryt**.
Rozměry jsou uváděny jako celkové (vnější).

Rozvodnice a modulární přístroje
Rozvodnice UK600

Řada	Název / Technické údaje	Rozměry (Š × V × H)	Typové číslo	Objednací číslo	Jednot. bal. ks
	Rozvodnice zapuštěná UK600, IP 30, plechová plná dvířka, šroubové svorky Včetně N/PE. Stupeň krytí: IP 30 Barva: bílá RAL 9016				
	12 modulů (12×1)	367 × 355 × 95 mm	UK612E2	2CPX077840R9999	1
	24 modulů (12×2)	367 × 480 × 95 mm	UK624E3	2CPX077841R9999	1
	36 modulů (12×3)	367 × 605 × 95 mm	UK636E3	2CPX077842R9999	1
	48 modulů (12×4)	367 × 730 × 95 mm	UK648E3	2CPX077843R9999	1
	60 modulů (12×5)	367 × 855 × 95 mm	UK660E3	2CPX077844R9999	1
UK600					
	Rozvodnice zapuštěná UK600, IP 30, plechová plná dvířka, bezšroubové svorky Včetně N/PE. Stupeň krytí: IP 30 Barva: bílá RAL 9016				
	12 modulů (12×1)	367 × 355 × 95 mm	UK612N2	2CPX031369R9999	1
	24 modulů (12×2)	367 × 480 × 95 mm	UK624N3	2CPX031370R9999	1
	36 modulů (12×3)	367 × 605 × 95 mm	UK636N3	2CPX031371R9999	1
	48 modulů (12×4)	367 × 730 × 95 mm	UK648N3	2CPX031372R9999	1
	60 modulů (12×5)	367 × 855 × 95 mm	UK660N4	2CPX031373R9999	1
UK600					
	Rozvodnice multimediální zapuštěná UK600, IP 30, plechová dvířka s větracími otvory Stupeň krytí: IP 30 Barva: bílá RAL 9016				
	3 montážní řady	367 × 605 × 95 mm	UK636MV	2CPX031384R9999	1
	4 montážní řady	367 × 730 × 95 mm	UK648MV	2CPX031385R9999	1
	5 montážních řad	367 × 855 × 95 mm	UK660MV	2CPX031386R9999	1
UK600					
	Rozvodnice multimediální zapuštěná UK600, IP 30, plechová dvířka s větracími otvory Wi-Fi Stupeň krytí: IP 30 Barva: bílá RAL 9016				
	3 montážní řady	605 × 367 × 95 mm	UK636MW	2CPX031387R9999	1
	4 montážní řady	730 × 367 × 95 mm	UK648MW	2CPX031388R9999	1
	5 montážních řad	855 × 367 × 95 mm	UK660MW	2CPX031389R9999	1
UK600					
	Sada montážní pro upevnění v duté stěně Pro úpravu rozvodnic pro zapuštěnou montáž na rozvodnice UK600 pro zabudování do duté stěny. Součástí dodávky je typový štítek a 20 kabelových vázacích pásků. Tloušťka stěny: min. 8 mm, max. 35 mm 4 ks			2CPX031434R9999	1
UK600	Typové číslo: UZ91P4				

Poznámky:
Rozvodnice UK600 je možné posoudit jako úplný kryt pro předem určená zařízení PD (pokyny BB) dle ČSN EN 60670-24.
Více na **new.abb.com/low-voltage/cs/uplny-kryt**.
Rozměry jsou uváděny jako celkové (venkovní).

Rozvodnice a modulární přístroje

Rozvodnice UK600

	Název	Rozměry (Š × V × H)	Typové číslo	Objednací číslo	Jednot. bal. ks
Řada	Technické údaje				
	**Kanál propojovací** Pro horizontální a vertikální umístění rozvodnic a jejich vodičové propojení.				
			UZB2	2CPX031408R9999	1
UK600					
	**Sada pro montáž na povrch** Pro montáž na stěnu nebo částečné zapuštění do stěny. Předem vyznačené reliéfní vylamovací body. Vhodná pouze pro standardní dvířka.				
	pro 1řadou rozvodnici UK61...		AP612	2CPX031402R9999	1
	pro 2řadou rozvodnici UK62...		AP624	2CPX031403R9999	1
	pro 3řadou rozvodnici UK63...		AP636	2CPX031404R9999	1
	pro 4řadou rozvodnici UK64...		AP648	2CPX031405R9999	1
UK600	pro 5řadou rozvodnici UK66...		AP660	2CPX031406R9999	1
	**Design dveří rozvodnice typu "Zrcadlo"** Sestava se skládá z rámu z leštěného hliníku a vložky typu "Zrcadlo".				
	pro 2řadou rozvodnici UK62...	rám:	BL620D	2CPX031794R9999	1
		vložka:	UZD622	2CPX031764R9999	1
	pro 3řadou rozvodnici UK63...	rám:	BL630D	2CPX031795R9999	1
		vložka:	UZD632	2CPX031770R9999	1
	pro 4řadou rozvodnici UK64...	rám:	BL640D	2CPX031796R9999	1
		vložka:	UZD642	2CPX031776R9999	1
	pro 5řadou rozvodnici UK66...	rám:	BL650D	2CPX031797R9999	1
		vložka:	UZD652	2CPX031782R9999	1
	Další možnosti designu dveří rozvodnic jsou: • vložka obrazová • vložka typu "nástěnka" – šedá plsť se špendlíky • vložka vzhledu nerezové oceli • vložka vzhledu dřeva s 5 magnetickými úchytkami				
UK600	• vložka LED panel s podsvícením				

Poznámky:

Rozvodnice a modulární přístroje
Rozvodnice ComfortLine

Řada	Název / Technické údaje	Rozměry (Š × V × H)	Typové číslo	Objednací číslo	Jednot. bal. ks
	Rozvodnice nástěnná ComfortLine, IP 44, ocelová plná dvířka Včetně N/PE kombinace šroubových a pružinových svorek. Počet sloupců rozvodnice: 1 (1křídlé dveře) Rozteč mezi lištami DIN: **125 mm** Jmenovité provozní napětí: 400 V AC, 50/60 Hz Jmenovitý proud: 125 A Stupeň krytí: IP 44. Barva: RAL 9016				
ComfortLine	72 modulů (6 řad)	300 × 950 × 160 mm	CA16V	N 2CPX052183R9999	1



	Rozvodnice nástěnná ComfortLine, IP 44, ocelová plná dvířka Včetně N/PE kombinace šroubových a pružinových svorek. Počet sloupců rozvodnice: 2 (1křídlé dveře) Rozteč mezi lištami DIN: **125 mm** Jmenovité provozní napětí: 400 V AC, 50/60 Hz Jmenovitý proud: 125 A Stupeň krytí: IP 44 Barva: RAL 9016				
	72 modulů (3 řady)	550 × 500 × 160 mm	CA23V	N 2CPX052184R9999	1
	96 modulů (4 řady)	550 × 650 × 160 mm	CA24V	N 2CPX052185R9999	1
	120 modulů (5 řad)	550 × 800 × 160 mm	CA25V	N 2CPX052186R9999	1
	144 modulů (6 řad)	550 × 950 × 160 mm	CA26V	N 2CPX052187R9999	1
	168 modulů (7 řad)	550 × 1 100 × 160 mm	CA27V	N 2CPX052188R9999	1
	192 modulů (8 řad)	550 × 1 250 × 160 mm	CA28V	N 2CPX052189R9999	1



ComfortLine

	Rozvodnice nástěnná ComfortLine, IP 44, ocelová plná dvířka Včetně N/PE kombinace šroubových a pružinových svorek. Počet sloupců rozvodnice: 3 (2křídlé dveře) Rozteč mezi lištami DIN: **125 mm** Jmenovité provozní napětí: 400 V AC, 50/60 Hz Jmenovitý proud: 125 A Stupeň krytí: IP 44 Barva: RAL 9016				
	144 modulů (4 řady)	800 × 650 × 160 mm	CA34V	N 2CPX052190R9999	1
	180 modulů (5 řad)	800 × 800 × 160 mm	CA35V	N 2CPX052191R9999	1
	216 modulů (6 řad)	800 × 950 × 160 mm	CA36V	N 2CPX052192R9999	1
	252 modulů (7 řad)	800 × 1 100 × 160 mm	CA37V	N 2CPX052193R9999	1
	288 modulů (8 řad)	800 × 1 250 × 160 mm	CA38V	N 2CPX052194R9999	1



ComfortLine

	Rozvodnice nástěnná ComfortLine, IP 44, ocelová plná dvířka Včetně N/PE kombinace šroubových a pružinových svorek. Počet sloupců rozvodnice: 4 (2křídlé dveře) Rozteč mezi lištami DIN: **125 mm** Jmenovité provozní napětí: 400 V AC, 50/60 Hz Jmenovitý proud: 125 A Stupeň krytí: IP 44. Barva: RAL 9016				
ComfortLine	240 modulů (5 řad)	1 050 × 800 × 160 mm	CA45V	N 2CPX052195R9999	1



Poznámky:
Výrobky splňují ČSN EN 61439-1, ČSN EN 61439-3 a nejsou určeny pro montáž dle ČSN EN 60670-24 tedy Úplného krytu.
Pro rozvodnice s montáží pod omítku (zapuštěnou montáž, zabudování do duté stěny) použijte typ U.
Rozměry jsou uváděny jako celkové (vnější).
N Novinka

Rozvodnice a modulární přístroje
Rozvodnice ComfortLine

	Název	Rozměry (Š × V × H)	Typové číslo	Objednací číslo	Jednot. bal. ks
Řada	**Technické údaje**				
	**Rozvodnice nástěnná U Compact Multimediální, IP 30, ocelová dvířka s větracími otvory a plastovými vložkami, Wi-Fi** Včetně N/PE kombinace šroubových a pružinových svorek. Počet sloupců rozvodnice: 2 (1křídlé dveře, prostor pro multimediální část vpravo) Rozteč mezi lištami DIN: **125 mm** Jmenovité provozní napětí: 400 V AC, 50/60 Hz Jmenovitý proud: 125 A Stupeň krytí: IP 30 Barva: RAL 9016				
	72 modulů (6 řad)	550 × 950 × 160 mm	CA26VMW	N 2CPX052222R9999	1
	84 modulů (7 řad)	550 × 1 100 × 160 mm	CA27VMW	N 2CPX052223R9999	1
	96 modulů (8 řad)	550 × 1 250 × 160 mm	CA28VMW	N 2CPX052224R9999	1
ComfortLine					
	**Rozvodnice nástěnná ComfortLine, IP 44, ocelová plná dvířka** Včetně N/PE kombinace šroubových a pružinových svorek. Počet sloupců rozvodnice: 1 (1křídlé dveře) Rozteč mezi lištami DIN: **150 mm** Jmenovité provozní napětí: 400 V AC, 50/60 Hz Jmenovitý proud: 125 A Stupeň krytí: IP 44 Barva: RAL 9016				
	72 modulů (6 řad)	300 × 1 100 × 160 mm	CA17R	N 2CPX052232R9999	1
	120 modulů (6 řad)	300 × 1 250 × 160 mm	CA18R	N 2CPX052233R9999	1
ComfortLine					
	**Rozvodnice nástěnná ComfortLine, IP 44, ocelová plná dvířka** Včetně N/PE kombinace šroubových a pružinových svorek. Počet sloupců rozvodnice: 2 (1křídlé dveře) Rozteč mezi lištami DIN: **150 mm** Jmenovité provozní napětí: 400 V AC, 50/60 Hz Jmenovitý proud: 125 A Stupeň krytí: IP 30 Barva: RAL 9016				
	72 modulů (3 řady)	550 × 650 × 160 mm	CA24R	N 2CPX052235R9999	1
	96 modulů (4 řady)	550 × 800 × 160 mm	CA25R	N 2CPX052236R9999	1
	120 modulů (5 řad)	550 × 950 × 160 mm	CA26R	N 2CPX052237R9999	1
	144 modulů (6 řad)	550 × 1 100 × 160 mm	CA27R	N 2CPX052238R9999	1
	168 modulů (7 řad)	550 × 1 250 × 160 mm	CA28R	N 2CPX052239R9999	1
ComfortLine					

Poznámky:
Výrobky splňují ČSN EN 61439-1, ČSN EN 61439-3 a nejsou určeny pro montáž dle ČSN EN 60670-24 tedy Úplného krytu.
Pro rozvodnice s montáží pod omítku (zapuštěnou montáž, zabudování do duté stěny) použijte typ U.
Rozměry jsou uváděny jako celkové (vnější).
N Novinka

Rozvodnice a modulární přístroje
Rozvodnice ComfortLine

Řada	Název / Technické údaje	Rozměry (Š × V × H)	Typové číslo	Objednací číslo	Jednot. bal. ks
	Rozvodnice nástěnná ComfortLine, IP 44, ocelová plná dvířka Včetně N/PE kombinace šroubových a pružinových svorek. Počet sloupců rozvodnice: 3 (2křídlé dveře) Rozteč mezi lištami DIN: **150 mm** Jmenovité provozní napětí: 400 V AC, 50/60 Hz Jmenovitý proud: 125 A Stupeň krytí: IP 44 Barva: RAL 9016				
	108 modulů (3 řady)	800 × 650 × 160 mm	CA34R	N 2CPX052240R9999	1
	144 modulů (4 řady)	800 × 800 × 160 mm	CA35R	N 2CPX052241R9999	1
	180 modulů (5 řad)	800 × 950 × 160 mm	CA36R	N 2CPX052242R9999	1
	216 modulů (6 řad)	800 × 1 100 × 160 mm	CA37R	N 2CPX052243R9999	1
	252 modulů (7 řad)	800 × 1 250 × 160 mm	CA38R	N 2CPX052244R9999	1



ComfortLine

	Rozvodnice nástěnná ComfortLine, IP 44, ocelová plná dvířka Včetně N/PE kombinace šroubových a pružinových svorek. Počet sloupců rozvodnice: 4 (2křídlé dveře) Rozteč mezi lištami DIN: **150 mm** Jmenovité provozní napětí: 400 V AC, 50/60 Hz Jmenovitý proud: 125 A Stupeň krytí: IP 44 Barva: RAL 9016				
	192 modulů (4 řady)	1 050 × 800 × 160 mm	CA45R	N 2CPX052245R9999	1



ComfortLine

Poznámky:
Výrobky splňují ČSN EN 61439-1, ČSN EN 61439-3 a nejsou určeny pro montáž dle ČSN EN 60670-24 tedy Úplného krytu.
Pro rozvodnice s montáží pod omítku (zapuštěnou montáž, zabudování do duté stěny) použijte typ U.
Rozměry jsou uváděny v milimetrech.
N Novinka

Rozvodnice a modulární přístroje
Rozvodnice ComfortLine

	Název	Rozměry (Š × V × H)		Typové číslo	Objednací číslo	Jednot. bal. ks
Řada	**Technické údaje**					
	**Rozvodnice zapuštěná U Compact, IP 31, ocelová plná dvířka** Včetně N/PE kombinace šroubových a pružinových svorek. Počet sloupců rozvodnice: 1 (1křídlé dveře) Rozteč mezi lištami DIN: **125 mm** Jmenovité provozní napětí: 400 V AC, 50/60 Hz Jmenovitý proud: 125 A Stupeň krytí: IP 31 Barva: RAL 9016					
		Vnitřní výřez pro montáž (mm) (Š × V × H)	Vnější rozměr skříně (mm) (Š × V × H)			
	72 modulů (6 řad)	310 × 984 × 120	354 × 994 × 27	U61	N 2CPX030110R9999	1
ComfortLine						
	**Rozvodnice nástěnná U Compact, IP 31, ocelová plná dvířka** Včetně N/PE kombinace šroubových a pružinových svorek. Počet sloupců rozvodnice: 2 (1křídlé dveře) Rozteč mezi lištami DIN: **125 mm** Jmenovité provozní napětí: 400 V AC, 50/60 Hz Jmenovitý proud: 125 A Stupeň krytí: IP 31 Barva: RAL 9016					
		Vnitřní výřez pro montáž (mm) (Š × V × H)	Vnější rozměr skříně (mm) (Š × V × H)			
	72 modulů (3 řady)	560 × 534 × 120	604 × 544 × 27	U32	N 2CPX030100R9999	1
	96 modulů (4 řady)	560 × 684 × 120	604 × 694 × 27	U42	N 2CPX030102R9999	1
	120 modulů (5 řad)	560 × 834 × 120	604 × 844 × 27	U52	N 2CPX030105R9999	1
	144 modulů (6 řad)	560 × 984 × 120	604 × 994 × 27	U62	N 2CPX030111R9999	1
	168 modulů (7 řad)	560 × 1 134 × 120	604 × 1 144 × 27	U72	N 2CPX030114R9999	1
ComfortLine						
	**Rozvodnice nástěnná U Compact, IP 31, ocelová plná dvířka** Včetně N/PE kombinace šroubových a pružinových svorek. Počet sloupců rozvodnice: 3 (2křídlé dveře) Rozteč mezi lištami DIN: **125 mm** Jmenovité provozní napětí: 400 V AC, 50/60 Hz Jmenovitý proud: 125 A Stupeň krytí: IP 31 Barva: RAL 9016					
		Vnitřní výřez pro montáž (mm) (Š × V × H)	Vnější rozměr skříně (mm) (Š × V × H)			
	144 modulů (4 řady)	810 × 684 × 120	854 × 694 × 27	U43	N 2CPX030103R9999	1
	180 modulů (5 řad)	810 × 834 × 120	854 × 844 × 27	U53	N 2CPX030107R9999	1
	216 modulů (6 řad)	810 × 984 × 120	854 × 994 × 27	U63	N 2CPX071787R9999	1
ComfortLine						

Poznámky:
Výrobky splňují ČSN EN 61439-1, ČSN EN 61439-3 a nejsou určeny pro montáž dle ČSN EN 60670-24 tedy Úplného krytu.
Pro nástěnnou montáž použijte typ CA.
Rozměry jsou uváděny v milimetrech.
N Novinka

Rozvodnice a modulární přístroje
Rozvodnice ComfortLine

Řada	Název / Technické údaje	Rozměry (Š × V × H)		Typové číslo	Objednací číslo	Jednot. bal. ks	
	Rozvodnice zapuštěná U Compact, IP 31, ocelová plná dvířka Včetně N/PE kombinace šroubových a pružinových svorek. Počet sloupců rozvodnice: 4 (2křídlé dveře) Rozteč mezi lištami DIN: **125 mm** Jmenovité provozní napětí: 400 V AC, 50/60 Hz Jmenovitý proud: 125 A Stupeň krytí: IP 31 Barva: RAL 9016						
		Vnitřní výřez pro montáž (mm) (Š × V × H)	Vnější rozměr skříně (mm) (Š × V × H)				
	240 modulů (5 řad)	1 060 × 834 × 120	1 104 × 844 × 27	U54	N 2CPX071784R9999	1	
ComfortLine							
	Rozvodnice nástěnná U Compact Multimediální, IP 30, ocelová dvířka s ventilací a plastovou vložkou, Wi-Fi Včetně N/PE kombinace šroubových a pružinových svorek. Počet sloupců rozvodnice: 2 (1křídlé dveře, prostor pro multimediální část vpravo) Rozteč mezi lištami DIN: **125 mm** Jmenovité provozní napětí: 400 V AC, 50/60 Hz Jmenovitý proud: 125 A Stupeň krytí: IP 30 Barva: RAL 9016						
		Vnitřní výřez pro montáž (mm) (Š × V × H)	Vnější rozměr skříně (mm) (Š × V × H)				
	48 modulů (4 řady)	574 × 574 × 140	604 × 694 × 27	U42MMW	N 2CPX030683R9999	1	
	60 modulů (5 řad)	574 × 824 × 140	604 × 844 × 27	U52MMW	N 2CPX030684R9999	1	
	72 modulů (6 řad)	574 × 974 × 140	604 × 944 × 27	U62MMW	N 2CPX030685R9999	1	
ComfortLine							
	Rozvodnice zapuštěná U Compact, IP 31, ocelová plná dvířka Včetně N/PE kombinace šroubových a pružinových svorek. Počet sloupců rozvodnice: 1 (1křídlé dveře) Rozteč mezi lištami DIN: **150 mm** Jmenovité provozní napětí: 400 V AC, 50/60 Hz Jmenovitý proud: 125 A Stupeň krytí: IP 31 Barva: RAL 9016						
		Vnitřní výřez pro montáž (mm) (Š × V × H)	Vnější rozměr skříně (mm) (Š × V × H)				
	60 modulů (5 řad)	310 × 984 × 120	354 × 994 × 27	U61R5	N 2CPX071715R9999	1	
ComfortLine							

Poznámky:
Výrobky splňují ČSN EN 61439-1, ČSN EN 61439-3 a nejsou určeny pro montáž dle ČSN EN 60670-24 tedy Úplného krytu.
Pro nástěnnou montáž použijte typ CA.
Rozměry jsou uváděny v milimetrech.
N Novinka

Rozvodnice a modulární přístroje
Rozvodnice ComfortLine

	Název	Rozměry (Š × V × H)		Typové číslo	Objednací číslo	Jednot. bal. ks
	Řada	**Technické údaje**				
	**Rozvodnice nástěnná U Compact, IP 31, ocelová plná dvířka** Včetně N/PE kombinace šroubových a pružinových svorek. Počet sloupců rozvodnice: 2 (1křídlé dveře) Rozteč mezi lištami DIN: **150 mm** Jmenovité provozní napětí: 400 V AC, 50/60 Hz Jmenovitý proud: 125 A Stupeň krytí: IP 31 Barva: RAL 9016					
		Vnitřní výřez pro montáž (mm) (Š × V × H)	Vnější rozměr skříně (mm) (Š × V × H)			
	72 modulů (3 řady)	560 × 684 × 120	604 × 694 × 27	U42R3	N 2CPX071709R9999	1
	96 modulů (4 řady)	560 × 834 × 120	604 × 844 × 27	U52R4	N 2CPX071712R9999	1
	120 modulů (5 řad)	560 × 984 × 120	604 × 994 × 27	U62R5	N 2CPX071716R9999	1
	144 modulů (6 řad)	560 × 1 134× 120	604 × 1 144 × 27	U72R6	N 2CPX071718R9999	1
	ComfortLine					
	**Rozvodnice nástěnná U Compact, IP 31, ocelová plná dvířka** Včetně N/PE kombinace šroubových a pružinových svorek. Počet sloupců rozvodnice: 3 (2křídlé dveře) Rozteč mezi lištami DIN: **150 mm** Jmenovité provozní napětí: 400 V AC, 50/60 Hz Jmenovitý proud: 125 A Stupeň krytí: IP 31 Barva: RAL 9016					
		Vnitřní výřez pro montáž (mm) (Š × V × H)	Vnější rozměr skříně (mm) (Š × V × H)			
	108 modulů (3 řady)	810 × 684 × 120	854 × 694 × 27	U43R3	N 2CPX071710R9999	1
	144 modulů (4 řady)	810 × 834 × 120	854 × 844 × 27	U53R4	N 2CPX071713R9999	1
	180 modulů (5 řad)	810 × 984 × 120	854 × 994 × 27	U63R5	N 2CPX071717R9999	1
	216 modulů (6 řad)	810 × 1 134 × 120	854 × 1 144 × 27	U73R6	N 2CPX071719R9999	1
	ComfortLine					
	**Rozvodnice zapuštěná U Compact, IP 31, ocelová plná dvířka** Včetně N/PE kombinace šroubových a pružinových svorek. Počet sloupců rozvodnice: 4 (2křídlé dveře) Rozteč mezi lištami DIN: **150 mm** Jmenovité provozní napětí: 400 V AC, 50/60 Hz Jmenovitý proud: 125 A Stupeň krytí: IP 31 Barva: RAL 9016					
		Vnitřní výřez pro montáž (mm) (Š × V × H)	Vnější rozměr skříně (mm) (Š × V × H)			
	192 modulů (4 řady)	1 060 × 834 × 120	1 104 × 844 × 27	U54R4	N 2CPX071714R9999	1
	ComfortLine					
	**Sada montážní pro upevnění v duté stěně** Určená pro skříně U pro zapuštěnou montáž (tloušťka stěny min. 14 mm, max. 58 mm).			ZKV200P4	N 2CPX062446R9999	1
	ComfortLine					

Poznámky:
N Novinka

Rozvodnice a modulární přístroje
Rozvodnice ARIA

Řada	Název / Technické údaje	Rozměry (Š × V × H)	Objednací číslo	Jednot. bal. ks
	Rozvodnice ARIA			
	Řada univerzálních polyesterových rozvodnic v 7 velikostech.			
	Zapouzdření je vybaveno 4 závitovanými sloupky a svorníky			
	pro montážní desku nebo pro instalaci montážního rámu.			
	Rozvodnice odolávají teplotám až do 70 °C v nepřetržitém používání			
	(špičkové teploty až 130 °C).			
	Samozhášivé a bez halogenů.			
	Polyester vyztužený skelnými vlákny.			
	1-, 2- a 3bodový uzavírací mechanismus.			
	Montáž na stěnu, stožár, podpěrný rám nebo základnu (kov nebo beton).			
	Stupeň krytí: IP 65/66. Mechanická odolnost: IK 10			
	Jmenovité izolační napětí U_i: 1 000 V AC, 1 500 V DC			
	Barva: RAL 7035			
	ARIA 32, IP 65, 1bodová	215 × 315 × 170 mm	N 831025	1
	ARIA 43, IP 65, 1bodová	315 × 415 × 170 mm	N 831035	1
	ARIA 54, IP 66, 3bodová	415 × 514 × 230 mm	N 831052	1
	ARIA 64, IP 66, 3bodová	415 × 615 × 230 mm	N 831065	1
	ARIA 75, IP 66, 3bodová	535 × 735 × 270 mm	N 831081	1
	ARIA 86, IP 66, 3bodová	635 × 835 × 300 mm	N 831098	1
ARIA	ARIA 108, IP 66, 3bodová	835 × 1 035 × 300 mm	N 831112	1



	Deska montážní ARIA			
	Deska montážní ARIA 32, kovová pozink, tloušťka 2 mm		N 831026	1
	Deska montážní ARIA 32, pertinax, tloušťka 5 mm		N 831027	1
	Deska montážní ARIA 43, kovová pozink, tloušťka 2 mm		N 831037	1
	Deska montážní ARIA 43, pertinax, tloušťka 5 mm		N 831038	1
	Deska montážní ARIA 54, kovová pozink, tloušťka 2 mm		N 831053	1
	Deska montážní ARIA 54, pertinax, tloušťka 5 mm		N 831054	1
	Deska montážní ARIA 64, kovová pozink, tloušťka 2 mm		N 831066	1
	Deska montážní ARIA 64, pertinax, tloušťka 5 mm		N 831067	1
	Deska montážní ARIA 75, kovová pozink, tloušťka 2 mm		N 831082	1
	Deska montážní ARIA 75, pertinax, tloušťka 5 mm		N 831083	1
	Deska montážní ARIA 86, kovová pozink, tloušťka 2 mm		N 831099	1
	Deska montážní ARIA 86, pertinax, tloušťka 5 mm		N 831100	1
	Deska montážní ARIA 108, kovová pozink, tloušťka 2 mm		N 831113	1
	Deska montážní ARIA 108, pertinax, tloušťka 5 mm		N 831114	1

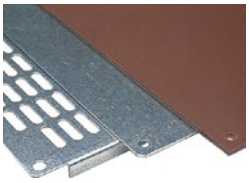

ARIA

	Rám montážní ARIA			
	Rám montážní ARIA 32 DIN 2×6mod.		N 831030	1
	Rám montážní ARIA 43 DIN 2×12mod.		N 831041	1
	Rám montážní ARIA 54 DIN 3×18mod.		N 831057	1
	Rám montážní ARIA 64 DIN 3×18mod.		N 831070	1
	Rám montážní ARIA 75 DIN 4×22mod.		N 831086	1
	Rám montážní ARIA 86 DIN 4×24mod.		N 831103	1
	Rám montážní ARIA 108 DIN 5×36mod.		N 831117	1



ARIA

	Deska krycí ARIA			
	Deska krycí ARIA 32, plná		N 831028	1
	Deska krycí ARIA 32, děrovaná, 12mod.		N 831029	1
	Deska krycí ARIA 43, plná		N 831039	1
	Deska krycí ARIA 43, děrovaná, 24mod.		N 831040	1
	Deska krycí ARIA 54, plná		N 831055	1
	Deska krycí ARIA 54, děrovaná, 54mod.		N 831056	1
	Deska krycí ARIA 64, plná		N 831068	1
	Deska krycí ARIA 64, děrovaná, 54mod.		N 831069	1
	Deska krycí ARIA 75, plná		N 831084	1
	Deska krycí ARIA 75, děrovaná, 88mod.		N 831085	1
	Deska krycí ARIA 86, plná		N 831101	1
	Deska krycí ARIA 86, děrovaná, 96mod.		N 831102	1
	Deska krycí ARIA 108, plná		N 831115	1
	Deska krycí ARIA 108, děrovaná, 180mod.		N 831116	1



ARIA

Poznámky:
N Novinka

Rozvodnice a modulární přístroje
Rozvodnice ARIA

	Řada	Název Technické údaje	Rozměry (Š × V × H)	Objednací číslo	Jednot. bal. ks
	ARIA	**Panty pro desku krycí ARIA** Sada 2 ks.		N 831010	1
	ARIA	**Závěsy montážní ARIA** Z kovového nerezu. Sada 4 ks.		N 831000	1
	ARIA	**Závěsy montážní ARIA** Z plastového polyamidu. Sada 4 ks.		N 831001	1
	ARIA	**Rukojeť ARIA** Se zámkem V2432E a 2 klíči.		N 831004	1

NOVINKA
NOVINKA
NOVINKA
NOVINKA

Poznámky:
N Novinka

Rozvodnice a modulární přístroje
Rozvodnice APO

Řada	Název Technické údaje	Rozměry (Š × V × H)	Objednací číslo	Jednot. bal. ks	
	Rozvodnice sestavená APO Řada polyesterových rozvodnic založených na modulových rozměrech 300 a 185 mm. Polyester vyztužený skelnými vlákny. Splňuje podmínky pro víceúčelový provoz – polyesterová zapouzdření mohou odolat průběžně se měnícím teplotám až do 70 °C (špičkově až do 150 °C). Polyesterové rozvodnice APO jsou navrženy pro montáž jak na stěnu, tak i na sloup. Stupeň krytí: IP 67. Mechanická odolnost: IK 10 Jmenovité izolační napětí U_i: 1 000 V AC, 1 500 V DC Barva: RAL 7035				
	APO 1, základna + plné víko	151 × 186 × 140 mm	N 856048	1	
	APO 31, základna + plné víko	186 × 302 × 175 mm	N 856049	1	
	APO 41, základna + plné víko	302 × 302 × 175 mm	N 856050	1	
	APO 71, základna + plné víko	302 × 372 × 175 mm	N 856051	1	
	APO 51, základna + plné víko	302 × 488 × 175 mm	N 856052	1	
	APO 61, základna + plné víko	302 × 603 × 175 mm	N 856054	1	
	APO 11, základna + plné víko	372 × 603 × 175 mm	N 856055	1	
APO	APO 12, základna + plné víko	603 × 603 × 175 mm	N 856056	1	
	Deska montážní APO				
	Deska montážní APO 1, pozink		N 851191	1	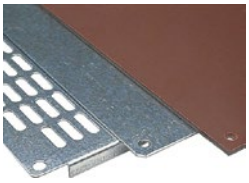
	Deska montážní APO 31, pozink		N 851188	1	
	Deska montážní APO 41, pozink		N 851279	1	
	Deska montážní APO 71, pozink		N 851185	1	
	Deska montážní APO 51, pozink		N 852095	1	
	Deska montážní APO 61, pozink		N 851287	1	
	Deska montážní APO 11, pozink		N 851292	1	
	Deska montážní APO 12, pozink		N 852178	1	
APO					
	Závěsy montážní APO Z nerezu. Sada 4 ks.		N 852025	1	
APO					
	Závěsy montážní APO Z plastu. Sada 4 ks.		N 851266	1	
APO					

Poznámky:
N Novinka

Rozvodnice a modulární přístroje
Jističe

	Název	Jmenovitý proud	Typové číslo	Objednací číslo	Jednot. bal. ks
	Technické údaje				
	**Jistič S200, 1fázový** System pro M Compact s instalací na lištu DIN. Řada S200. Jmenovitá zkratová vypínací schopnost I_{cn}: 6 kA Vypínací charakteristika: B Počet fází (modulů): 1 Indikátor reálné polohy kontaktů: ano Rozměry (V × H × Š): 88 × 69 × 17,5 mm Jmenovité napětí: 230/400 V AC; 72 V DC (min. 12 V AC; 12 V DC) Jmenovitá frekvence: 50/60 Hz Stupeň krytí: IP 20 Teplota okolí: –25 °C až +55 °C. Skladovací teplota: –40 °C až +70 °C Připojení tuhého/slaněného Cu vodiče: max. 35 mm^2 Připojení pružného Cu vodiče: max. 25 mm^2 Utahovací moment: 2,8 N·m Max. průřez přípojnic: 10 mm^2 Montážní poloha: libovolná. Napájecí strana: libovolná Možnost dovybavit jistič příslušenstvím: ano Splňuje normu: ČSN EN 60947-2				
		2 A	S201-B2	2CDS251001R0025	10/1
		6 A	S201-B6	2CDS251001R0065	10/1
		10 A	S201-B10	2CDS251001R0105	10/1
		13 A	S201-B13	2CDS251001R0135	10/1
		16 A	S201-B16	2CDS251001R1165	10/1
		20 A	S201-B20	2CDS251001R0205	10/1
		25 A	S201-B25	2CDS251001R0255	10/1
		32 A	S201-B32	2CDS251001R0325	10/1
		40 A	S201-B40	2CDS251001R0405	10/1
		50 A	S201-B50	2CDS251001R0505	10/1
		63 A	S201-B63	2CDS251001R0635	10/1
	**Jistič S200, 1fázový** System pro M Compact s instalací na lištu DIN. Řada S200. Jmenovitá zkratová vypínací schopnost I_{cn}: 6 kA Vypínací charakteristika: C Počet fází (modulů): 1 Indikátor reálné polohy kontaktů: ano Rozměry (V × H × Š): 88 × 69 × 17,5 mm Jmenovité napětí: 230/400 V AC; 72 V DC (min. 12 V AC; 12 V DC) Jmenovitá frekvence: 50/60 Hz Stupeň krytí: IP 20 Teplota okolí: –25 až +55 °C Skladovací teplota: –40 °C až +70 °C Připojení tuhého/slaněného Cu vodiče: max. 35 mm^2 Připojení pružného Cu vodiče: max. 25 mm^2 Utahovací moment: 2,8 N·m Max. průřez přípojnic: 10 mm^2 Montážní poloha: libovolná Napájecí strana: libovolná Možnost dovybavit jistič příslušenstvím: ano Splňuje normu: ČSN EN 60947-2				
		1 A	S201-C1	2CDS251001R0014	10/1
		2 A	S201-C2	2CDS251001R0024	10/1
		3 A	S201-C3	2CDS251001R0034	10/1
		4 A	S201-C4	2CDS251001R0044	10/1
		6 A	S201-C6	2CDS251001R0064	10/1
		8 A	S201-C8	2CDS251001R0084	10/1
		10 A	S201-C10	2CDS251001R0104	10/1
		13 A	S201-C13	2CDS251001R0134	10/1
		16 A	S201-C16	2CDS251001R0164	10/1
		20 A	S201-C20	2CDS251001R0204	10/1
		25 A	S201-C25	2CDS251001R0254	10/1
		32 A	S201-C32	2CDS251001R0324	10/1
		40 A	S201-C40	2CDS251001R0404	10/1
		50 A	S201-C50	2CDS251001R0504	10/1
		63 A	S201-C63	2CDS251001R0634	10/1

Poznámky:

Rozvodnice a modulární přístroje
Jističe

Název	Jmenovitý proud	Typové číslo	Objednací číslo	Jednot. bal. ks
Technické údaje				
Jistič S200, 3fázový System pro M Compact s instalací na lištu DIN. Řada S200. Jmenovitá zkratová vypínací schopnost I_{cn}: 6 kA Vypínací charakteristika: B Počet fází (modulů): 3 Indikátor reálné polohy kontaktů: ano Rozměry (V × H × Š): 88 × 69 × 52,5 mm Jmenovité napětí: 230/400 V AC; 72 V DC (min. 12 V AC; 12 V DC) Jmenovitá frekvence: 50/60 Hz Stupeň krytí: IP 20 Teplota okolí: –25 °C až +55 °C. Skladovací teplota: –40 °C až +70 °C Připojení tuhého/slaněného Cu vodiče: max. 35 mm² Připojení pružného Cu vodiče: max. 25 mm² Utahovací moment: 2,8 N·m Max. průřez přípojnic: 10 mm² Montážní poloha: libovolná Napájecí strana: libovolná Možnost dovybavit jistič příslušenstvím: ano Splňuje normu: ČSN EN 60947-2				
	6 A	S203-B6	2CDS253001R0065	1
	10 A	S203-B10	2CDS253001R0105	1
	13 A	S203-B13	2CDS253001R0135	1
	16 A	S203-B16	2CDS253001R0165	1
	20 A	S203-B20	2CDS253001R0205	1
	25 A	S203-B25	2CDS253001R0255	1
	32 A	S203-B32	2CDS253001R0325	1
	40 A	S203-B40	2CDS253001R0405	1
	50 A	S203-B50	2CDS253001R0505	1
	63 A	S203-B63	2CDS253001R0635	1



Jistič S200, 3fázový
System pro M Compact s instalací na lištu DIN.
Řada S200.

Jmenovitá zkratová vypínací schopnost I_{cn}: 6 kA
Vypínací charakteristika: C
Počet fází (modulů): 3
Indikátor reálné polohy kontaktů: ano
Rozměry (V × H × Š): 88 × 69 × 52,5 mm
Jmenovité napětí: 230/400 V AC; 72 V DC (min. 12 V AC; 12 V DC)
Jmenovitá frekvence: 50/60 Hz
Stupeň krytí: IP 20
Teplota okolí: –25 °C až +55 °C
Skladovací teplota: –40 °C až +70 °C
Připojení tuhého/slaněného Cu vodiče: max. 35 mm²
Připojení pružného Cu vodiče: max. 25 mm²
Utahovací moment: 2,8 N·m
Max. průřez přípojnic: 10 mm²
Montážní poloha: libovolná
Napájecí strana: libovolná
Možnost dovybavit jistič příslušenstvím: ano
Splňuje normu: ČSN EN 60947-2



1 A	S203-C1	2CDS253001R0014	1
2 A	S203-C2	2CDS253001R0024	1
3 A	S203-C3	2CDS253001R0034	1
4 A	S203-C4	2CDS253001R0044	1
6 A	S203-C6	2CDS253001R0064	1
8 A	S203-C8	2CDS253001R0084	1
10 A	S203-C10	2CDS253001R0104	1
13 A	S203-C13	2CDS253001R0134	1
16 A	S203-C16	2CDS253001R0164	1
20 A	S203-C20	2CDS253001R0204	1
25 A	S203-C25	2CDS253001R0254	1
32 A	S203-C32	2CDS253001R0324	1
40 A	S203-C40	2CDS253001R0404	1
50 A	S203-C50	2CDS253001R0504	1
63 A	S203-C63	2CDS253001R0634	1

Poznámky:

Rozvodnice a modulární přístroje
Jističe

	Název	Jmenovitý proud	Typové číslo	Objednací číslo	Jednot. bal. ks
	Technické údaje				
	**Jistič S200M, 1fázový** System pro M Compact s instalací na lištu DIN. Řada S200M. Jmenovitá zkratová vypínací schopnost I_{cn}: 10 kA Vypínací charakteristika: B Počet fází (modulů): 1 Indikátor reálné polohy kontaktů: ano Rozměry (V × H × Š): 88 × 69 × 17,5 mm Jmenovité napětí: 230/400 V AC; 72 V DC (min. 12 V AC; 12 V DC) Jmenovitá frekvence: 50/60 Hz Stupeň krytí: IP 20 Teplota okolí: –25 °C až +55 °C. Skladovací teplota: –40 °C až +70 °C Připojení tuhého/slaněného Cu vodiče: max. 35 mm² Připojení pružného Cu vodiče: max. 25 mm² Utahovací moment: 2,8 N·m. Max. průřez přípojnic: 10 mm² Montážní poloha: libovolná. Napájecí strana: libovolná Možnost dovybavit jistič příslušenstvím: ano Splňuje normu: ČSN EN 60947-2				
		6 A	S201M-B6	2CDS271001R0065	10/1
		10 A	S201M-B10	2CDS271001R0105	10/1
		13 A	S201M-B13	2CDS271001R0135	10/1
		16 A	S201M-B16	2CDS271001R0165	10/1
		20 A	S201M-B20	2CDS271001R0205	10/1
		25 A	S201M-B25	2CDS271001R0255	10/1
		32 A	S201M-B32	2CDS271001R0325	10/1
		40 A	S201M-B40	2CDS271001R0405	10/1
		50 A	S201M-B50	2CDS271001R0505	10/1
		63 A	S201M-B63	2CDS271001R0635	10/1
	**Jistič S200M, 1fázový** System pro M Compact s instalací na lištu DIN. Řada S200M. Jmenovitá zkratová vypínací schopnost I_{cn}: 10 kA Vypínací charakteristika: C Počet fází (modulů): 1 Indikátor reálné polohy kontaktů: ano Rozměry (V × H × Š): 88 × 69 × 17,5 mm Jmenovité napětí: 230/400 V AC; 72 V DC (min. 12 V AC; 12 V DC) Jmenovitá frekvence: 50/60 Hz Stupeň krytí: IP 20 Teplota okolí: –25 °C až +55 °C Skladovací teplota: –40 °C až +70 °C Připojení tuhého/slaněného Cu vodiče: max. 35 mm² Připojení pružného Cu vodiče: max. 25 mm² Utahovací moment: 2,8 N·m Max. průřez přípojnic: 10 mm² Montážní poloha: libovolná Napájecí strana: libovolná Možnost dovybavit jistič příslušenstvím: ano Splňuje normu: ČSN EN 60947-2				
		1 A	S201M-C1	2CDS271001R0014	10/1
		2 A	S201M-C2	2CDS271001R0024	10/1
		3 A	S201M-C3	2CDS271001R0034	10/1
		4 A	S201M-C4	2CDS271001R0044	10/1
		6 A	S201M-C6	2CDS271001R0064	10/1
		8 A	S201M-C8	2CDS271001R0084	10/1
		10 A	S201M-C10	2CDS271001R0104	10/1
		13 A	S201M-C13	2CDS271001R0134	10/1
		16 A	S201M-C16	2CDS271001R0164	10/1
		20 A	S201M-C20	2CDS271001R0204	10/1
		25 A	S201M-C25	2CDS271001R0254	10/1
		32 A	S201M-C32	2CDS271001R0324	10/1
		40 A	S201M-C40	2CDS271001R0404	10/1
		50 A	S201M-C50	2CDS271001R0504	10/1
		63 A	S201M-C63	2CDS271001R0634	10/1

Poznámky:

Rozvodnice a modulární přístroje
Jističe

Název	Jmenovitý proud	Typové číslo	Objednací číslo	Jednot. bal. ks

Technické údaje



Jistič S200M, 3fázový
System pro M Compact s instalací na lištu DIN.
Řada S200M.

Jmenovitá zkratová vypínací schopnost I_{cn}: 10 kA
Vypínací charakteristika: B
Počet fází (modulů): 3
Indikátor reálné polohy kontaktů: ano
Rozměry (V × H × Š): 88 × 69 × 52,5 mm
Jmenovité napětí: 230/400 V AC; 72 V DC (min. 12 V AC; 12 V DC)
Jmenovitá frekvence: 50/60 Hz
Stupeň krytí: IP 20
Teplota okolí: –25 °C až +55 °C
Skladovací teplota: –40 °C až +70 °C
Připojení tuhého/slaněného Cu vodiče: max. 35 mm^2
Připojení pružného Cu vodiče: max. 25 mm^2
Utahovací moment: 2,8 N·m
Max. průřez přípojnic: 10 mm^2
Montážní poloha: libovolná
Napájecí strana: libovolná
Možnost dovybavit jistič příslušenstvím: ano
Splňuje normu: ČSN EN 60947-2

10 A	S203M-B10	2CDS273001R0105	1
16 A	S203M-B16	2CDS273001R0165	1
20 A	S203M-B20	2CDS273001R0205	1
25 A	S203M-B25	2CDS273001R0255	1
32 A	S203M-B32	2CDS273001R0325	1
40 A	S203M-B40	2CDS273001R0405	1
50 A	S203M-B50	2CDS273001R0505	1
63 A	S203M-B63	2CDS273001R0635	1



Jistič S200M, 3fázový
System pro M Compact s instalací na lištu DIN.
Řada S200M.

Jmenovitá zkratová vypínací schopnost I_{cn}: 10 kA
Vypínací charakteristika: C
Počet fází (modulů): 3
Indikátor reálné polohy kontaktů: ano
Rozměry (V × H × Š): 88 × 69 × 52,5 mm
Jmenovité napětí: 230/400 V AC; 72 V DC (min. 12 V AC; 12 V DC)
Jmenovitá frekvence: 50/60 Hz
Stupeň krytí: IP 20
Teplota okolí: –25 °C až +55 °C
Skladovací teplota: –40 °C až +70 °C
Připojení tuhého/slaněného Cu vodiče: max. 35 mm^2
Připojení pružného Cu vodiče: max. 25 mm^2
Utahovací moment: 2,8 N·m
Max. průřez přípojnic: 10 mm^2
Montážní poloha: libovolná
Napájecí strana: libovolná
Možnost dovybavit jistič příslušenstvím: ano
Splňuje normu: ČSN EN 60947-2

1 A	S203M-C1	2CDS273001R0014	1
2 A	S203M-C2	2CDS273001R0024	1
3 A	S203M-C3	2CDS273001R0034	1
4 A	S203M-C4	2CDS273001R0044	1
6 A	S203M-C6	2CDS273001R0064	1
8 A	S203M-C8	2CDS273001R0084	1
10 A	S203M-C10	2CDS273001R0104	1
13 A	S203M-C13	2CDS273001R0134	1
16 A	S203M-C16	2CDS273001R0164	1
20 A	S203M-C20	2CDS273001R0204	1
25 A	S203M-C25	2CDS273001R0254	1
32 A	S203M-C32	2CDS273001R0324	1
40 A	S203M-C40	2CDS273001R0404	1
50 A	S203M-C50	2CDS273001R0504	1
63 A	S203M-C63	2CDS273001R0634	1

Poznámky:

Rozvodnice a modulární přístroje
Jističe

	Název	Jmenovitý proud	Typové číslo	Objednací číslo	Jednot. bal. ks
	Technické údaje				
	**Jistič S200C, kompaktní 1fázový** System pro M Compact s instalací na lištu DIN. Řada S200C. Jmenovitá zkratová vypínací schopnost I_{cn}: 6 kA Vypínací charakteristika: B **Počet fází (modulů): 1P+1P (1)** Indikátor reálné polohy kontaktů: ano Rozměry (V × H × Š): 86 × 70 × 17,8 mm Jmenovité napětí: 230/400 V AC; 72 V DC (min. 12 V AC; 12 V DC) Jmenovitá frekvence: 50/60 Hz Stupeň krytí: IP 20 Teplota okolí: –25 °C až +55 °C Skladovací teplota: –40 °C až +70 °C Připojení tuhého/slaněného Cu vodiče: max. 35 mm² Připojení pružného Cu vodiče: max. 16 mm² Utahovací moment: 3 N·m Max. průřez přípojnic: 10 mm² Montážní poloha: horizontální/vertikální Napájecí strana: libovolná Možnost dovybavit jistič příslušenstvím: ano (G2C-H6 L+R; G2C-S/H6 L+R; G2C-S/H6 L+R KL) Splňuje normu: ČSN EN 60898-1	6 A	S2011C-B6	2CDS251281R0065	12/1
		10 A	S2011C-B10	2CDS251281R0105	12/1
		13 A	S2011C-B13	2CDS251281R0135	12/1
		16 A	S2011C-B16	2CDS251281R0165	12/1
		20 A	S2011C-B20	2CDS251281R0205	12/1
	**Jistič S200C, kompaktní 3fázový** System pro M Compact s instalací na lištu DIN. Řada S200C. Jmenovitá zkratová vypínací schopnost I_{cn}: 6 kA Vypínací charakteristika: B **Počet fází (modulů): 3 (2)** Indikátor reálné polohy kontaktů: ano Rozměry (V × H × Š): 86 × 70 × 35,6 mm Jmenovité napětí: 230/400 V AC; 72 V DC (min. 12 V AC; 12 V DC) Jmenovitá frekvence: 50/60 Hz Stupeň krytí: IP 20 Teplota okolí: –25 °C až +55 °C Skladovací teplota: –40 °C až +70 °C Připojení tuhého/slaněného Cu vodiče: max. 35 mm² Připojení pružného Cu vodiče: max. 16 mm² Utahovací moment: 3 N·m Max. průřez přípojnic: 10 mm² Montážní poloha: horizontální/vertikální Napájecí strana: libovolná Možnost dovybavit jistič příslušenstvím: ano (G2C-H6 L+R; G2C-S/H6 L+R; G2C-S/H6 L+R KL) Splňuje normu: ČSN EN 60898-1	6 A	S203C-B6	2CDS253280R0065	6/1
		10 A	S203C-B10	2CDS253280R0105	6/1
		16 A	S203C-B16	2CDS253280R0165	6/1
		20 A	S203C-B20	2CDS253280R0205	6/1
		25 A	S203C-B25	2CDS253280R0255	6/1
		32 A	S203C-B32	2CDS253280R0325	6/1

Poznámky:

Rozvodnice a modulární přístroje
Proudové chrániče

Název	Jmenovitý proud	Typové číslo	Objednací číslo	Jednot. bal. ks

Technické údaje

Kombinace jistič/chránič DS300C, 1fázový, 1modulový
System pro M Compact s instalací na lištu DIN.
Řada DS300C.



Počet modulů (pólů): 1 (1P+N)
Vypínací charakteristika: B
Jmenovitá zkratová vypínací schopnost: 6 kA
Jmenovitý reziduální proud: 30 mA
Typ: AC
Možnost dovybavit příslušenstvím: Ne
Indikátor polohy kontaktů: ano
Indikátor zemní poruchy: ano
Jmenovité napětí: 230/240 V AC
Jmenovitá frekvence: 50/60 Hz
Stupeň krytí: IP 20
Teplota okolí: –25 °C až +55 °C
Skladovací teplota: –40 °C až +70 °C
Připojení tuhého/slaněného Cu vodiče: max. 16 mm^2
Připojení pružného Cu vodiče: max.16 mm^2
Utahovací moment: 1,2 N·m
Max. průřez přípojnic: 10 mm^2
Montážní poloha: libovolná
Napájecí strana: libovolná
Rozměry (V × H × Š): 85 × 69 × 17,6 mm
Splňuje normu: ČSN EN 61009-1, ČSN EN 61009-2-1 a je napěťově nezávislý

6 A	DS301C B6 AC30	N 2CSR255063R1065	1
10 A	DS301C B10 AC30	N 2CSR255063R1105	1
13 A	DS301C B13 AC30	N 2CSR255063R1135	1
16 A	DS301C B16 AC30	N 2CSR255063R1165	1
20 A	DS301C B20 AC30	N 2CSR255063R1205	1

Kombinace jistič/chránič DS300C, 1fázový, 1modulový
System pro M Compact s instalací na lištu DIN.
Řada DS300C.



Počet modulů (pólů): 1 (1P+N)
Vypínací charakteristika: C
Jmenovitá zkratová vypínací schopnost: 6 kA
Jmenovitý reziduální proud: 30 mA
Typ: AC
Možnost dovybavit příslušenstvím: Ne
Indikátor polohy kontaktů: ano
Indikátor zemní poruchy: ano
Jmenovité napětí: 230/240 V AC
Jmenovitá frekvence: 50/60 Hz
Stupeň krytí: IP 20
Teplota okolí: –25 °C až +55 °C
Skladovací teplota: –40 °C až +70 °C
Připojení tuhého/slaněného Cu vodiče: max. 16 mm^2
Připojení pružného Cu vodiče: max.16 mm^2
Utahovací moment: 1,2 N·m
Max. průřez přípojnic: 10 mm^2
Montážní poloha: libovolná
Napájecí strana: libovolná
Rozměry (V × H × Š): 85 × 69 × 17,6 mm
Splňuje normu: ČSN EN 61009-1, ČSN EN 61009-2-1 a je napěťově nezávislý

6 A	DS301C C6 AC30	N 2CSR255063R1064	1
10 A	DS301C C10 AC30	N 2CSR255063R1104	1
13 A	DS301C C13 AC30	N 2CSR255063R1134	1
16 A	DS301C C16 AC30	N 2CSR255063R1164	1
20 A	DS301C C20 AC30	N 2CSR255063R1204	1

Poznámky:
N Novinka

Rozvodnice a modulární přístroje
Proudové chrániče

	Název	Jmenovitý proud	Typové číslo	Objednací číslo	Jednot. bal. ks
	Technické údaje				
	**Kombinace jistič/chránič DS300C, 1fázový, 1modulový** System pro M Compact s instalací na lištu DIN. Řada DS300C. Počet modulů (pólů): 1 (1P+N) Vypínací charakteristika: B Jmenovitá zkratová vypínací schopnost: 6 kA Jmenovitý reziduální proud: 30 mA Typ: A Možnost dovybavit příslušenstvím: Ne Indikátor polohy kontaktů: ano Indikátor zemní poruchy: ano Jmenovité napětí: 230/240 V AC Jmenovitá frekvence: 50/60 Hz Stupeň krytí: IP 20 Teplota okolí: –25 °C až +55 °C Skladovací teplota: –40 °C až +70 °C Připojení tuhého/slaněného Cu vodiče: max. 16 mm² Připojení pružného Cu vodiče: max.16 mm² Utahovací moment: 1,2 N·m Max. průřez přípojnic: 10 mm² Montážní poloha: libovolná Napájecí strana: libovolná Rozměry (V × H × Š): 85 × 69 × 17,6 mm Splňuje normu: ČSN EN 61009-1, ČSN EN 61009-2-1 a je napěťově nezávislý				
		6 A	DS301C B6 A30	N 2CSR255163R1065	1
		10 A	DS301C B10 A30	N 2CSR255163R1105	1
		13 A	DS301C B13 A30	N 2CSR255163R1135	1
		16 A	DS301C B16 A30	N 2CSR255163R1165	1
		20 A	DS301C B20 A30	N 2CSR255163R1205	1
	**Kombinace jistič/chránič DS300C, 1fázový, 1modulový** System pro M Compact s instalací na lištu DIN. Řada DS300C. Počet modulů (pólů): 1 (1P+N) Vypínací charakteristika: C Jmenovitá zkratová vypínací schopnost: 6 kA Jmenovitý reziduální proud: 30 mA Typ: A Možnost dovybavit příslušenstvím: Ne Indikátor polohy kontaktů: ano Indikátor zemní poruchy: ano Jmenovité napětí: 230/240 V AC Jmenovitá frekvence: 50/60 Hz Stupeň krytí: IP 20 Teplota okolí: –25 °C až +55 °C Skladovací teplota: –40 °C až +70 °C Připojení tuhého/slaněného Cu vodiče: max. 16 mm² Připojení pružného Cu vodiče: max.16 mm² Utahovací moment: 1,2 N·m Max. průřez přípojnic: 10 mm² Montážní poloha: libovolná Napájecí strana: libovolná Rozměry (V × H × Š): 85 × 69 × 17,6 mm Splňuje normu: ČSN EN 61009-1, ČSN EN 61009-2-1 a je napěťově nezávislý				
		6 A	DS301C C6 A30	N 2CSR255163R1064	1
		10 A	DS301C C10 A30	N 2CSR255163R1104	1
		13 A	DS301C C13 A30	N 2CSR255163R1134	1
		16 A	DS301C C16 A30	N 2CSR255163R1164	1
		20 A	DS301C C20 A30	N 2CSR255163R1204	1

Poznámky:
N Novinka

Rozvodnice a modulární přístroje
Proudové chrániče

Název	Jmenovitý proud	Typové číslo	Objednací číslo	Jednot. bal. ks

Technické údaje

Kombinace jistič/chránič DS200, 1fázový
System pro M Compact s instalací na lištu DIN.
Řada DS200.



Počet modulů/pólů: 2
Vypínací charakteristika: B
Jmenovitá zkratová vypínací schopnost: 6 kA
Jmenovitý reziduální proud: 30 mA
Typ: A
Možnost dovybavit příslušenstvím: ano
Indikátor polohy kontaktů: ano
Indikátor zemní poruchy: ano
Jmenovité napětí: 230/400 V AC
Jmenovitá frekvence: 50/60 Hz
Stupeň krytí: IP 20
Teplota okolí: –25 °C až +55 °C
Skladovací teplota: –40 °C až +70 °C
Připojení tuhého/slaněného Cu vodiče: max. 25 mm^2
Připojení pružného Cu vodiče: max. 25 mm^2
Utahovací moment: 2,8 N·m
Max. průřez přípojnic: 10 mm^2
Montážní poloha: libovolná
Napájecí strana: libovolná
Rozměry (V × H × Š): 85 × 69 × 35 mm
Splňuje normu: ČSN EN 61009-1, ČSN EN 61009-2-1

10 A	DS201 B10 A30	2CSR255180R1105	1
16 A	DS201 B16 A30	2CSR255180R1165	1

Kombinace jistič/chránič DS200, 1fázový
System pro M Compact s instalací na lištu DIN.
Řada DS200.



Počet modulů/pólů: 2
Vypínací charakteristika: B
Jmenovitá zkratová vypínací schopnost: 10 kA
Jmenovitý reziduální proud: 30 mA
Typ: A
Možnost dovybavit příslušenstvím: ano
Indikátor polohy kontaktů: ano
Indikátor zemní poruchy: ano
Jmenovité napětí: 230/400 V AC
Jmenovitá frekvence: 50/60 Hz
Stupeň krytí: IP 20
Teplota okolí: –25 °C až +55 °C
Skladovací teplota: –40 °C až +70 °C
Připojení tuhého/slaněného Cu vodiče: max. 25 mm^2
Připojení pružného Cu vodiče: max. 25 mm^2
Utahovací moment: 2,8 N·m
Max. průřez přípojnic: 10 mm^2
Montážní poloha: libovolná
Napájecí strana: libovolná
Rozměry (V × H × Š): 85 × 69 × 35 mm
Splňuje normu: ČSN EN 61009-1, ČSN EN 61009-2-1

10 A	DS201 M B10 A30	2CSR275180R1105	1
16 A	DS201 M B16 A30	2CSR275180R1165	1

Poznámky:

Rozvodnice a modulární přístroje
Proudové chrániče

Název	Jmenovitý proud	Typové číslo	Objednací číslo	Jednot. bal. ks
Technické údaje				
 **Proudový chránič FH200, 1fázový** System pro M Compact s instalací na lištu DIN. Řada FH200 (pro domovní instalace). Počet modulů/pólů: 2 Jmenovitý reziduální proud: 30 mA Typ: AC Jmenovitý podmíněný zkratový proud s předřazenou pojistkou: 6 kA Možnost dovybavit proudový chránič příslušenstvím: ne Rázová odolnost (vlna 8/20): 250 A Jmenovité napětí: 230/400 V AC Jmenovitá frekvence: 50/60 Hz Stupeň krytí: IP 20 Teplota okolí: –5 °C až +40 °C Skladovací teplota: –40 °C až +70 °C Připojení tuhého/slaněného Cu vodiče: max. 25 mm² Připojení pružného Cu vodiče: max. 25 mm² Utahovací moment: 2,8 N·m Max. průřez přípojnic: 10 mm² Montážní poloha: libovolná Napájecí strana: libovolná Rozměry (V × H × Š): 85 × 69 × 35 mm Splňuje normu: ČSN EN 61008; ČSN EN 60898-1				
	25 A	FH202 AC-25/0,03	2CSF202002R1250	1
	40 A	FH202 AC-40/0,03	2CSF202002R1400	1
 **Proudový chránič FH200, 3fázový** System pro M Compact s instalací na lištu DIN. Řada FH200 (pro domovní instalace). Počet modulů/pólů: 4 Jmenovitý reziduální proud: 30 mA Typ: AC Jmenovitý podmíněný zkratový proud s předřazenou pojistkou: 6 kA Možnost dovybavit proudový chránič příslušenstvím: ne Rázová odolnost (vlna 8/20): 250 A Jmenovité napětí: 230/400 V AC Jmenovitá frekvence: 50/60 Hz Stupeň krytí: IP 20 Teplota okolí: –5 °C až +40 °C Skladovací teplota: –40 °C až +70 °C Připojení tuhého/slaněného Cu vodiče: max. 25 mm² Připojení pružného Cu vodiče: max. 25 mm² Utahovací moment: 2,8 N·m Max. průřez přípojnic: 10 mm² Montážní poloha: libovolná Napájecí strana: libovolná Rozměry (V × H × Š): 85 × 69 × 70 mm Splňuje normu: ČSN EN 61008; ČSN EN 60898-1				
	25 A	FH204 AC-25/0,03	2CSF204002R1250	1
	40 A	FH204 AC-40/0,03	2CSF204002R1400	1
	63 A	FH204 AC-63/0,03	2CSF204002R1630	1

Poznámky:

Rozvodnice a modulární přístroje
Proudové chrániče

Název	Jmenovitý proud	Typové číslo	Objednací číslo	Jednot. bal. ks
Technické údaje				
Proudový chránič FH200, 1fázový System pro M Compact s instalací na lištu DIN. Řada FH200 (pro domovní instalace). Počet modulů/pólů: 2 Jmenovitý reziduální proud: 30 mA Typ: A Jmenovitý podmíněný zkratový proud s předřazenou pojistkou: 6 kA Možnost dovybavit proudový chránič příslušenstvím: ne Rázová odolnost (vlna 8/20 µs): 250 A Jmenovité napětí: 230/400 V AC Jmenovitá frekvence: 50/60 Hz Stupeň krytí: IP 20 Teplota okolí: –5 °C až +40 °C Skladovací teplota: –40 °C až +70 °C Připojení tuhého/slaněného Cu vodiče: max. 25 mm² Připojení pružného Cu vodiče: max. 25 mm² Utahovací moment: 2,8 N·m Max. průřez přípojnic: 10 mm² Montážní poloha: libovolná Napájecí strana: libovolná Rozměry (V × H × Š): 85 × 69 × 35 mm Splňuje normu: ČSN EN 61008; ČSN EN 60898-1				
	25 A	FH202 A-25/0,03	2CSF202102R1250	1
	40 A	FH202 A-40/0,03	2CSF202102R1400	1



Proudový chránič FH200, 3fázový System pro M Compact s instalací na lištu DIN. Řada FH200 (pro domovní instalace). Počet modulů/pólů: 4 Jmenovitý reziduální proud: 30 mA Typ: A Jmenovitý podmíněný zkratový proud s předřazenou pojistkou: 6 kA Možnost dovybavit proudový chránič příslušenstvím: ne Rázová odolnost (vlna 8/20 µs): 250 A Jmenovité napětí: 230/400 V AC Jmenovitá frekvence: 50/60 Hz Stupeň krytí: IP 20 Teplota okolí: –5 °C až +40 °C Skladovací teplota: –40 °C až +70 °C Připojení tuhého/slaněného Cu vodiče: max. 25 mm² Připojení pružného Cu vodiče: max. 25 mm² Utahovací moment: 2,8 N·m Max. průřez přípojnic: 10 mm² Montážní poloha: libovolná Napájecí strana: libovolná Rozměry (V × H × Š): 85 × 69 × 70 mm Splňuje normu: ČSN EN 61008; ČSN EN 60898-1				
	25 A	FH204 A-25/0,03	2CSF204102R1250	1
	40 A	FH204 A-40/0,03	2CSF204102R1400	1
	63 A	FH204 A-63/0,03	2CSF204102R1630	1



Poznámky:

Rozvodnice a modulární přístroje
Proudové chrániče

Název	Jmenovitý proud	Typové číslo	Objednací číslo	Jednot. bal. ks
Technické údaje				
 **Proudový chránič F200, 1fázový** System pro M Compact s instalací na lištu DIN. Řada F200. Počet modulů/pólů: 2 Indikátor reálné polohy kontaktů: ano Jmenovitý reziduální proud: 30 mA Typ: AC Jmenovitý podmíněný zkratový proud s předřazenou pojistkou: 10 kA Možnost dovybavit proudový chránič příslušenstvím: ano Rázová odolnost (vlna 8/20): 250 A Jmenovité napětí: 230/400 V AC Jmenovitá frekvence: 50/60 Hz Stupeň krytí: IP 20 Teplota okolí: –5 °C až +40 °C Skladovací teplota: –40 °C až +70 °C Připojení tuhého/slaněného Cu vodiče: max. 25 mm^2 Připojení pružného Cu vodiče: max. 25 mm^2 Utahovací moment: 2,8 N·m Max. průřez přípojnic: 10 mm^2 Montážní poloha: libovolná Napájecí strana: libovolná Rozměry (V × H × Š): 85 × 69 × 35 mm Splňuje normu: ČSN EN 61008-1				
	25 A	F202 AC-25/0,03	2CSF202001R1250	1
	40 A	F202 AC-40/0,03	2CSF202001R1400	1
 **Proudový chránič F200, 1fázový** System pro M Compact s instalací na lištu DIN. Řada F200. Počet modulů/pólů: 2 Indikátor reálné polohy kontaktů: ano Jmenovitý reziduální proud: 30 mA Typ: A Jmenovitý podmíněný zkratový proud s předřazenou pojistkou: 10 kA Možnost dovybavit proudový chránič příslušenstvím: ano Rázová odolnost (vlna 8/20): 250 A Jmenovité napětí: 230/400 V AC Jmenovitá frekvence: 50/60 Hz Stupeň krytí: IP 20 Teplota okolí: –5 °C až +40 °C Skladovací teplota: –40 °C až +70 °C Připojení tuhého/slaněného Cu vodiče: max. 25 mm^2 Připojení pružného Cu vodiče: max. 25 mm^2 Utahovací moment: 2,8 N·m Max. průřez přípojnic: 10 mm^2 Montážní poloha: libovolná Napájecí strana: libovolná Rozměry (V × H × Š): 85 × 69 × 35 mm Splňuje normu: ČSN EN 61008-1				
	25 A	F202 A-25/0,03	2CSF202101R1250	1
	40 A	F202 A-40/0,03	2CSF202101R1400	1

Poznámky:

Rozvodnice a modulární přístroje
Proudové chrániče

Název	Jmenovitý proud	Typové číslo	Objednací číslo	Jednot. bal. ks
Technické údaje				
Proudový chránič F200, 3fázový System pro M Compact s instalací na lištu DIN. Řada F200. Počet modulů/pólů: 4 Indikátor reálné polohy kontaktů: ano Jmenovitý reziduální proud: 30 mA Typ: AC Jmenovitý podmíněný zkratový proud s předřazenou pojistkou: 10 kA Možnost dovybavit proudový chránič příslušenstvím: ano Rázová odolnost (vlna 8/20): 250 A Jmenovité napětí: 230/400 V AC Jmenovitá frekvence: 50/60 Hz Stupeň krytí: IP 20 Teplota okolí: –5 °C až +40 °C Skladovací teplota: –40 °C až +70 °C Připojení tuhého/slaněného Cu vodiče: max. 25 mm² Připojení pružného Cu vodiče: max. 25 mm² Utahovací moment: 2,8 N·m Max. průřez přípojnic: 10 mm² Montážní poloha: libovolná Napájecí strana: libovolná Rozměry (V × H × Š): 85 × 69 × 70 mm Splňuje normu: ČSN EN 61008-1				
	25 A	F204 AC-25/0,03	2CSF204001R1250	1
	40 A	F204 AC-40/0,03	2CSF204001R1400	1
	63 A	F204 AC-63/0,03	2CSF204001R1630	1



Proudový chránič F200, 3fázový System pro M Compact s instalací na lištu DIN. Řada F200. Počet modulů/pólů: 4 Indikátor reálné polohy kontaktů: ano Jmenovitý reziduální proud: 300 mA Typ: AC Jmenovitý podmíněný zkratový proud s předřazenou pojistkou: 10 kA Možnost dovybavit proudový chránič příslušenstvím: ano Rázová odolnost (vlna 8/20): 250 A Jmenovité napětí: 230/400 V AC Jmenovitá frekvence: 50/60 Hz Stupeň krytí: IP 20 Teplota okolí: –5 °C až +40 °C Skladovací teplota: –40 °C až +70 °C Připojení tuhého/slaněného Cu vodiče: max. 25 mm² Připojení pružného Cu vodiče: max. 25 mm² Utahovací moment: 2,8 N·m Max. průřez přípojnic: 10 mm² Montážní poloha: libovolná Napájecí strana: libovolná Rozměry (V × H × Š): 85 × 69 × 70 mm Splňuje normu: ČSN EN 61008-1				
	25 A	F204 AC-25/0,3	2CSF204001R3250	1
	40 A	F204 AC-40/0,3	2CSF204001R3400	1
	63 A	F204 AC-63/0,3	2CSF204001R3630	1



Poznámky:

Rozvodnice a modulární přístroje
Proudové chrániče

Název	Jmenovitý proud	Typové číslo	Objednací číslo	Jednot. bal. ks
Technické údaje				
 **Proudový chránič F200, 3fázový** System pro M Compact s instalací na lištu DIN. Řada F200. Počet modulů/pólů: 4 Indikátor reálné polohy kontaktů: ano Jmenovitý reziduální proud: 30 mA Typ: A Jmenovitý podmíněný zkratový proud s předřazenou pojistkou: 10 kA Možnost dovybavit proudový chránič příslušenstvím: ano Rázová odolnost (vlna 8/20): 250 A Jmenovité napětí: 230/400 V AC Jmenovitá frekvence: 50/60 Hz Stupeň krytí: IP 20 Teplota okolí: –5 °C až +40 °C Skladovací teplota: –40 °C až +70 °C Připojení tuhého/slaněného Cu vodiče: max. 25 mm^2 Připojení pružného Cu vodiče: max. 25 mm^2 Utahovací moment: 2,8 N·m Max. průřez přípojnic: 10 mm^2 Montážní poloha: libovolná Napájecí strana: libovolná Rozměry (V × H × Š): 85 × 69 × 70 mm Splňuje normu: ČSN EN 61008-1				
	25 A	F204 A-25/0,03	2CSF204101R1250	1
	40 A	F204 A-40/0,03	2CSF204101R1400	1
	63 A	F204 A-63/0,03	2CSF204101R1630	1
 **Kombinace jistič/chránič DS200, 1fázový** System pro M Compact s instalací na lištu DIN. Řada DS200. Počet modulů/pólů: 2 Vypínací charakteristika: B Jmenovitá zkratová vypínací schopnost: 6 kA Jmenovitý reziduální proud: 30 mA Typ: AC Možnost dovybavit příslušenstvím: ano Indikátor polohy kontaktů: ano Indikátor zemní poruchy: ano Jmenovité napětí: 230/400 V AC Jmenovitá frekvence: 50/60 Hz Stupeň krytí: IP 20 Teplota okolí: –25 °C až +55 °C Skladovací teplota: –40 °C až +70 °C Připojení tuhého/slaněného Cu vodiče: max. 25 mm^2 Připojení pružného Cu vodiče: max. 25 mm^2 Utahovací moment: 2,8 N·m Max. průřez přípojnic: 10 mm^2 Montážní poloha: libovolná Napájecí strana: libovolná Rozměry (V × H × Š): 85 × 69 × 35 mm Splňuje normu: ČSN EN 61009-1, ČSN EN 61009-2-1				
	10 A	DS201 B10 AC30	2CSR255080R1105	1
	16 A	DS201 B16 AC30	2CSR255080R1165	1

Poznámky:

Rozvodnice a modulární přístroje
Proudové chrániče

Název	Jmenovitý proud	Typové číslo	Objednací číslo	Jednot. bal. ks

Technické údaje

Kombinace jistič/chránič DS200, 3fázový
System pro M Compact s instalací na lištu DIN.
Řada DS200.



Počet modulů/pólů: 4
Vypínací charakteristika: B
Jmenovitá zkratová vypínací schopnost: 6 kA
Jmenovitý reziduální proud: 30 mA
Typ: AC
Možnost dovybavit příslušenstvím: ano
Indikátor polohy kontaktů: ano
Jmenovité napětí: 230/400 V AC
Jmenovitá frekvence: 50/60 Hz
Stupeň krytí: IP 20
Teplota okolí: –25 °C až +55 °C
Skladovací teplota: –40 °C až +70 °C
Připojení tuhého/slaněného Cu vodiče: max. 25 mm^2
Připojení pružného Cu vodiče: max. 25 mm^2
Utahovací moment: 2,8 N·m
Max. průřez přípojnic: 10 mm^2
Montážní poloha: libovolná
Napájecí strana: libovolná
Rozměry (V × H × Š): 85 × 69 × 105 mm
Splňuje normu: ČSN EN 61009-1, ČSN EN 61009-2-1

16 A	DS204 AC-B16/0,03	2CSR254001R1165	1
20 A	DS204 AC-B20/0,03	2CSR254001R1205	1
25 A	DS204 AC-B25/0,03	2CSR254001R1255	1
32 A	DS204 AC-B32/0,03	2CSR254001R1325	1

Kombinace jistič/chránič DS200, 1fázový
System pro M Compact s instalací na lištu DIN.
Řada DS200.



Počet modulů/pólů: 2
Vypínací charakteristika: B
Jmenovitá zkratová vypínací schopnost: 10 kA
Jmenovitý reziduální proud: 30 mA
Typ: AC
Možnost dovybavit příslušenstvím: ano
Indikátor polohy kontaktů: ano
Indikátor zemní poruchy: ano
Jmenovité napětí: 230/400 V AC
Jmenovitá frekvence: 50/60 Hz
Stupeň krytí: IP 20
Teplota okolí: –25 °C až +55 °C
Skladovací teplota: –40 °C až +70 °C
Připojení tuhého/slaněného Cu vodiče: max. 25 mm^2
Připojení pružného Cu vodiče: max. 25 mm^2
Utahovací moment: 2,8 N·m
Max. průřez přípojnic: 10 mm^2
Montážní poloha: libovolná
Napájecí strana: libovolná
Rozměry (V × H × Š): 85 × 69 × 35 mm
Splňuje normu: ČSN EN 61009-1, ČSN EN 61009-2-1

10 A	DS201 M B10 AC30	2CSR275080R1105	1
16 A	DS201 M B16 AC30	2CSR275080R1165	1

Poznámky:

Rozvodnice a modulární přístroje
Svodiče přepětí

Název	Varianty	Typové číslo	Objednací číslo	Jednot. bal. ks

Technické údaje



Svodič přepětí OVR, typ T1-T2
Svodič přepětí OVR s technologií QS
System pro M Compact s instalací na lištu DIN.

Technologie: jiskřiště, varistor
S výměnným modulem: ano
S bezpečnostní rezervou: ano
S pomocným kontaktem: ne
Indikátor konce životnosti s technologií QS: ano
Typ svodiče přepětí: T1-T2
Impulsní proud I_{imp} (10/350): 12,5 kA
Maximální impulsní svodový proud I_{max} (8/20): 80 kA
Jmenovitý impulsní svodový proud I_n: 30 kA
Ochranná úroveň U_p (provedení bez N): 1,3 kV
Ochranná úroveň U_p (provedení s N): 1,1 kV
Jmenovité napětí U_n: 230/400 V AC
Maximální trvalé pracovní napětí U_c: 275 V
Teplota okolí: –40 °C až +80 °C
Skladovací teplota: –40 °C až +80 °C
Připojení tuhého Cu vodiče: max. 35 mm²
Připojení pružného Cu vodiče: max. 25 mm²
Utahovací moment: 2,8 N·m
Krytí: IP 20
Splňuje normu: ČSN EN 61643-11

1 modul (L1)	OVR T1-T2 12.5-275s P QS	2CTB815710R1200	1
2 moduly (L1, N)	OVR T1-T2 1N 12.5-275s P QS	2CTB815710R1300	1
4 moduly (L1, L2, L3, N)	OVR T1-T2 3N 12.5-275s P QS	2CTB815710R1900	1
3 moduly (L1, L2, L3)	OVR T1-T2 3L 12.5-275s P QS	2CTB815710R1800	1
4 moduly (L1, L2, L3, L4)	OVR T1-T2 4L 12.5-275s P QS	2CTB815710R2300	1



Svodič přepětí OVR, typ T2
Svodič přepětí OVR s technologií QS
System pro M Compact s instalací na lištu DIN.

Technologie: varistor
S výměnným modulem: ano
S bezpečnostní rezervou: ne
S pomocným kontaktem: ne
Indikátor konce životnosti s technologií QS: ano
Typ svodiče přepětí: T2
Impulsní proud I_{imp} (10/350): 40 kA
Maximální impulsní svodový proud I_{max} (8/20): 80 kA
Jmenovitý impulsní svodový proud I_n: 20 kA
Ochranná úroveň U_p: 1,25 kV
Jmenovité napětí U_n: 230/400 V AC
Maximální trvalé pracovní napětí U_c: 275 V
Teplota okolí: –40 °C až +80 °C
Skladovací teplota: –40 °C až +80 °C
Připojení tuhého Cu vodiče: max. 50 mm²
Připojení pružného Cu vodiče: max. 35 mm²
Utahovací moment: 3,5 N·m
Krytí: IP 20
Splňuje normu: ČSN EN 61643-11

3 moduly (L1, L2, L3)	OVR T2 3L 40-275 P QS	2CTB803873R2400	1
4 moduly (L1, L2, L3, N)	OVR T2 3N 40-275 P QS	2CTB803973R1100	1
4 moduly (L1, L2, L3, L4)	OVR T2 4L 40-275 P QS	2CTB803873R5600	1

Poznámky:

Rozvodnice a modulární přístroje
Svodiče přepětí • Odpínače

Název	Varianty	Typové číslo	Objednací číslo	Jednot. bal. ks

Technické údaje

Svodič přepětí OVR, typ T2, s bezpečnostní rezervou
Svodič přepětí OVR s technologií QS
System pro M Compact s instalací na lištu DIN.



Technologie: varistor
S výměnným modulem: ano
S bezpečnostní rezervou: ano
S pomocným kontaktem: ne
Indikátor konce životnosti s technologií QS: ano
Typ svodiče přepětí: T2
Impulsní proud I_{imp} (10/350): 40 kA
Maximální impulsní svodový proud I_{max} (8/20): 80 kA
Jmenovitý impulsní svodový proud I_n: 20 kA
Ochranná úroveň U_p: 1,25 kV
Jmenovité napětí U_n: 230/400 V AC
Maximální trvalé pracovní napětí U_c: 275 V
Teplota okolí: –40 °C až +80 °C
Skladovací teplota: –40 °C až +80 °C
Připojení tuhého Cu vodiče: max. 50 mm²
Připojení pružného Cu vodiče: max. 35 mm²
Utahovací moment: 3,5 N·m
Krytí: IP 20
Splňuje normu: ČSN EN 61643-11

1 modul (L1)	OVR T2 40-275s P QS	2CTB815704R1200	1
3 moduly (L1, L2, L3)	OVR T2 3L 40-275s P QS	2CTB815704R1800	1
4 moduly (L1, L2, L3, L4)	OVR T2 4L 40-275s P QS	2CTB815704R2300	1

Odpínač SHD200, 1fázový
System pro M Compact s instalací na lištu DIN.
Řada SHD200 (pro domovní instalace).



Počet fází (modulů): 1
Rozměry (V × H × Š): 85 × 69 × 17,5 mm
Jmenovité napětí: 240 V AC, 60 V DC
Jmenovitá frekvence: 50/60 Hz
Stupeň krytí: IP 20
Teplota okolí: –25 °C až +55 °C
Skladovací teplota: –40 °C až +70 °C
Připojení tuhého/slaněného Cu vodiče: max. 25 mm²
Připojení pružného Cu vodiče: max. 25 mm²
Utahovací moment: 2 N·m
Montážní poloha: 1
Napájecí strana: libovolná
Možnost dovybavit odpínač příslušenstvím: ne, pouze zámek a přípojnice
Splňuje normu: ČSN EN 60947-3

16 A	SHD201/16	2CDD271111R0016	1
25 A	SHD201/25	2CDD271111R0025	1
32 A	SHD201/32	2CDD271111R0032	1
40 A	SHD201/40	2CDD271111R0040	1
50 A	SHD201/50	2CDD271111R0050	1
63 A	SHD201/63	2CDD271111R0063	1

Poznámky:

Rozvodnice a modulární přístroje
Odpínače

Název	Jmenovitý proud	Typové číslo	Objednací číslo	Jednot. bal. ks

Technické údaje



Odpínač SHD200, 3fázový
System pro M Compact s instalací na lištu DIN.
Řada SHD200 (pro domovní instalace).

Počet fází (modulů): 3
Rozměry (V × H × Š): 85 × 69 × 52,5 mm
Jmenovité napětí: 415 V AC
Jmenovitá frekvence: 50/60 Hz
Stupeň krytí: IP 20
Teplota okolí: –25 °C až +55 °C
Skladovací teplota: –40 °C až +70 °C
Připojení tuhého/slaněného Cu vodiče: max. 25 mm^2
Připojení pružného Cu vodiče: max. 25 mm^2
Utahovací moment: 2 N·m
Montážní poloha: 1
Napájecí strana: libovolná
Možnost dovybavit odpínač příslušenstvím: ne, pouze zámek a přípojnice
Splňuje normu: ČSN EN 60947-3

16 A	SHD203/16	2CDD273111R0016	1
25 A	SHD203/25	2CDD273111R0025	1
32 A	SHD203/32	2CDD273111R0032	1
40 A	SHD203/40	2CDD273111R0040	1
50 A	SHD203/50	2CDD273111R0050	1
63 A	SHD203/63	2CDD273111R0063	1



Odpínač SD200, 1fázový
System pro M Compact s instalací na lištu DIN.
Řada SD200.

Počet fází (modulů): 1
Indikátor reálné polohy kontaktů: ano
Rozměry (V × H × Š): 85 × 69 × 17,5 mm
Jmenovité napětí: 253 V AC, 60 V DC
Jmenovitá frekvence: 50/60 Hz
Stupeň krytí: IP 20
Teplota okolí: –25 °C až +55 °C
Skladovací teplota: –40 °C až +70 °C
Připojení tuhého/slaněného Cu vodiče: max. 35 mm^2
Připojení pružného Cu vodiče: max. 35 mm^2
Utahovací moment: 2,8 N·m
Max. průřez přípojnic: 10 mm^2
Montážní poloha: 1
Napájecí strana: libovolná
Možnost dovybavit odpínač příslušenstvím: ano
Splňuje normu: ČSN EN 60947-3

16 A	SD201/16	2CDD281101R0016	1
25 A	SD201/25	2CDD281101R0025	1
32 A	SD201/32	2CDD281101R0032	1
40 A	SD201/40	2CDD281101R0040	1
50 A	SD201/50	2CDD281101R0050	1
63 A	SD201/63	2CDD281101R0063	1

Poznámky:

Rozvodnice a modulární přístroje
Odpínače • Elektroměry

Název	Jmenovitý proud	Typové číslo	Objednací číslo	Jednot. bal. ks	
Technické údaje					
Odpínač SD200, 3fázový System pro M Compact s instalací na lištu DIN. Řada SD200. Počet fází (modulů): 3 Indikátor reálné polohy kontaktů: ano Rozměry (V × H × Š): 85 × 69 × 52,5 mm Jmenovité napětí: 440 V AC Jmenovitá frekvence: 50/60 Hz Stupeň krytí: IP 20 Teplota okolí: –25 °C až +55 °C Skladovací teplota: –40 °C až +70 °C Připojení tuhého/slaněného Cu vodiče: max. 35 mm² Připojení pružného Cu vodiče: max. 35 mm² Utahovací moment: 2,8 N·m Max. průřez přípojnic: 10 mm² Montážní poloha: 1 Napájecí strana: libovolná Možnost dovybavit odpínač příslušenstvím: ano Splňuje normu: ČSN EN 60947-3					
	16 A	SD203/16	2CDD283101R0016	1	
	25 A	SD203/25	2CDD283101R0025	1	
	32 A	SD203/32	2CDD283101R0032	1	
	40 A	SD203/40	2CDD283101R0040	1	
	50 A	SD203/50	2CDD283101R0050	1	
	63 A	SD203/63	2CDD283101R0063	1	
Elektroměr pro přímé měření do 40 A, jednofázový Rozměry (V × H × Š): 88 × 69 × 17,5 mm Šířka: 1 M Typové číslo: C11 110-301 IEC			2CMA103572R1000	1	
Elektroměr pro přímé měření do 40 A, trojfázový Rozměry (V × H × Š): 88 × 69 × 52,5 mm Šířka: 3 M Typové číslo: C13 110-301 IEC			2CMA103575R1000	1	
Elektroměr pro přímé měření do 65 A, jednofázový Rozměry (V × H × Š): 88 × 69 × 35 mm Šířka: 2 M Typové číslo: B21 111-100			2CMA100149R1000	1	
Elektroměr pro přímé měření do 65 A, trojfázový Rozměry (V × H × Š): 88 × 69 × 70 mm Šířka: 4 M Typové číslo: B23 111-100			2CMA100163R1000	1	

Poznámky:
1 M = cca 18 mm

Rozvodnice a modulární přístroje

Elektroměry • Obloukové ochrany AFDD

	Název	Objednací číslo	Jednot. bal. ks
	Technické údaje		
	**Elektroměr pro nepřímé měření, trojfázový** Rozměry (V × H × Š): 88 × 69 × 70 mm Šířka: 4 M Typové číslo: B24 111-100	2CMA100177R1000	1
	**Oblouková ochrana AFDD s jističem** System pro M Compact s instalací na lištu DIN. Řada S-ARC1. Doplňková ochrana (detekce sériových L-N a paralelních L-L/L-N oblouků). Jmenovitá zkratová vypínací schopnost I_{cn}: 6 kA Vypínací charakteristika: B Počet modulů/pólů: 2 (1P+N) Indikátor reálné polohy kontaktů: ano Indikátor AFDD vybavení: ano LED dioda interního testu: ano Možnost dovybavit AFDD obloukovou ochranu příslušenstvím: ano Jmenovité napětí: 230/240 V AC Jmenovitá frekvence: 50/60 Hz Min. provozní napětí: 170 V AC Prahová hodnota ochrany před přepětím: 275 V AC Stupeň krytí: IP 20 Teplota okolí: –25 °C až +55 °C. Skladovací teplota: –40 °C až +70 °C Připojení tuhého/slaněného Cu vodiče: max. 25 mm² Připojení pružného Cu vodiče: max. 25 mm² Utahovací moment: 2,8 N·m Max. průřez přípojnic: 10 mm² Montážní poloha: libovolná Napájecí strana: libovolná Rozměry (V × H × Š): 85 × 69 × 35 mm Splňuje normu: ČSN 33 2000-4-42 ed. 2, ČSN EN 62606, ČSN EN 60898-1		
	6 A	S-ARC1 B6	2CSA255901R9065	1
	10 A	S-ARC1 B10	2CSA255901R9105	1
	13 A	S-ARC1 B13	2CSA255901R9135	1
	16 A	S-ARC1 B16	2CSA255901R9165	1
	20 A	S-ARC1 B20	2CSA255901R9205	1
	**Oblouková ochrana AFDD s kombinací jistič/chránič** System pro M Compact s instalací na lištu DIN. Řada DS-ARC1. Doplňková ochrana (detekce sériových L-N a paralelních L-L/L-N oblouků). Jmenovitá zkratová vypínací schopnost I_{cn}: 6 kA Vypínací charakteristika: B Jmenovitý reziduální proud: 30 mA Typ: A Počet modulů/pólů: 3 (1P+N) Indikátor reálné polohy kontaktů: ano Indikátor AFDD vybavení: ano LED dioda interního testu: ano Možnost dovybavit AFDD obloukovou ochranu příslušenstvím: ano Jmenovité napětí: 230/240 V AC Jmenovitá frekvence: 50/60 Hz Min. provozní napětí: 170 V AC Prahová hodnota ochrany před přepětím: 275 V AC Stupeň krytí: IP 20 Teplota okolí: –25 °C až +55 °C. Skladovací teplota: –40 °C až +70 °C Připojení tuhého/slaněného Cu vodiče: max. 25 mm² Připojení pružného Cu vodiče: max. 25 mm² Utahovací moment: 2,8 N·m. Max. průřez přípojnic: 10 mm² Montážní poloha: libovolná. Napájecí strana: libovolná Rozměry (V × H × Š): 85 × 69 × 52,5 mm Splňuje normu: ČSN 33 2000-4-42 ed. 2, ČSN EN 62606, ČSN EN 60898-1, ČSN EN 61009-2-1		
	6 A	DS-ARC1 B6 A30	2CSA255103R1065	1
	10 A	DS-ARC1 B10 A30	2CSA255103R1105	1
	13 A	DS-ARC1 B13 A30	2CSA255103R1135	1
	16 A	DS-ARC1 B16 A30	2CSA255103R1165	1
	20 A	DS-ARC1 B20 A30	2CSA255103R1205	1

Poznámky:
1 M = cca 18 mm

Rozvodnice a modulární přístroje
Instalační stykače

Název	Ovládací napětí	Kontakty	S páčkou	Typové číslo	Objednací číslo	Jednot. bal. ks
Technické údaje						
Stykače instalační, 16 A						
System pro M Compact s instalací na lištu DIN.						
Řada ESB..N.						
Počet modulů: 1						
Bezhlučná cívka.						
Jmenovitý proud: 16 A (AC-1/AC-7a)						
Jmenovité napětí: 220 V DC, 250 V AC						
Jmenovitá frekvence: DC, 50/60 Hz						
Stupeň krytí: IP 20						
Teplota okolí: –25 °C až +55 °C						
Skladovací teplota: –40 °C až +80 °C						
Připojení tuhého/slaněného Cu vodiče: max. 10 mm^2						
Připojení pružného Cu vodiče: max. 6 mm^2						
Rozměry (V × H × Š): 85 × 65 × 18 mm						
	230 V AC/DC	1 NO + 1 NC	Ne	ESB16-11N-06	1SBE111111R0611	1
	230 V AC/DC	2 NO	Ne	ESB16-20N-06	1SBE111111R0620	1
	24 V AC/DC	1 NO + 1 NC	Ne	ESB16-11N-01	1SBE111111R0111	1
	24 V AC/DC	2 NO	Ne	ESB16-20N-01	1SBE111111R0120	1
Pomocný kontakt:						
		1 NO + 1 NC		EH04-11N	1SAE901901R1011	1
		2 NO		EH04-20N	1SAE901901R1020	1



Stykače instalační, 20 A
System pro M Compact s instalací na lištu DIN.
Řada ESB..N, EN..N.

Počet modulů: 1
Bezhlučná cívka.
Verzi EN..N lze ovládat automaticky, nebo manuálně páčkovým přepínačem.
Jmenovitý proud: 20 A (AC-1/AC-7a)
Jmenovité napětí: 220 V DC, 250 V AC
Jmenovitá frekvence: DC, 50/60 Hz
Stupeň krytí: IP 20
Teplota okolí: –25 °C až +55 °C
Skladovací teplota: –40 °C až +80 °C
Připojení tuhého/slaněného Cu vodiče: max. 10 mm^2
Připojení pružného Cu vodiče: max. 6 mm^2
Rozměry (V × H × Š): 85 × 65 × 18 mm

	230 V AC/DC	1 NO + 1 NC	Ne	ESB20-11N-06	1SBE121111R0611	1
	230 V AC/DC	2 NO	Ne	ESB20-20N-06	1SBE121111R0620	1
	24 V AC/DC	1 NO + 1 NC	Ne	ESB20-11N-01	1SBE121111R0111	1
	24 V AC/DC	2 NO	Ne	ESB20-20N-01	1SBE121111R0120	1
	230 V AC/DC	2 NO	Ano	EN20-20N-06	1SBE122111R0620	1
	24 V AC/DC	2 NO	Ano	EN20-20N-01	1SBE122111R0120	1
Pomocný kontakt:						
		1 NO + 1 NC		EH04-11N	1SAE901901R1011	1
		2 NO		EH04-20N	1SAE901901R1020	1





Poznámky:

Rozvodnice a modulární přístroje
Instalační stykače

Název	Ovládací napětí	Kontakty	S páčkou	Typové číslo	Objednací číslo	Jednot. bal. ks

Technické údaje





Stykače instalační, 25 A
System pro M Compact s instalací na lištu DIN.
Řada ESB..N, EN..N.

Počet modulů: 2
Bezhlučná cívka.
Verzi EN..N lze ovládat automaticky, nebo manuálně páčkovým přepínačem.
Jmenovitý proud: 25 A (AC-1/AC-7a)
Jmenovité napětí: 220 V DC, 400 V AC
Jmenovitá frekvence: DC, 50/60 Hz
Stupeň krytí: IP 20
Teplota okolí: –25 °C až +55 °C
Skladovací teplota: –40 °C až +80 °C
Připojení tuhého/slaněného Cu vodiče: max. 10 mm^2
Připojení pružného Cu vodiče: max. 10 mm^2
Rozměry (V × H × Š): 85 × 65 × 36 mm

230 V AC/DC	2 NO	Ne	ESB25-20N-06	1SAE231111R0620	1
230 - 240 V AC/DC	2 NO + 2 NC	Ne	ESB25-22N-06	1SAE231111R0622	1
24 V AC/DC	2 NO + 2 NC	Ne	ESB25-22N-01	1SAE231111R0122	1
230 - 240 V AC/DC	4 NO	Ne	ESB25-40N-06	1SAE231111R0640	1
24 V AC/DC	4 NO	Ne	ESB25-40N-01	1SAE231111R0140	1
230 - 240 V AC/DC	4 NO	Ano	EN25-40N-06	1SAE232111R0640	1
24 V AC/DC	4 NO	Ano	EN25-40N-01	1SAE232111R0140	1

Pomocný kontakt:

1 NO + 1 NC	EH04-11N	1SAE901901R1011	1
2 NO	EH04-20N	1SAE901901R1020	1





Stykače instalační, 40 A
System pro M Compact s instalací na lištu DIN.
Řada ESB..N, EN..N.

Počet modulů: 3.
Bezhlučná cívka.
Verzi EN..N lze ovládat automaticky, nebo manuálně páčkovým přepínačem.
Jmenovitý proud pro NO: 40 A, pro NC: 30 A (AC-1/AC-7a)
Jmenovité napětí: 220 V DC, 400 V AC
Jmenovitá frekvence: DC, 50/60 Hz
Stupeň krytí: IP 20
Teplota okolí: –25 °C až +55 °C
Skladovací teplota: –40 °C až +80 °C
Připojení tuhého/slaněného Cu vodiče: max. 25 mm^2
Připojení pružného Cu vodiče: max. 16 mm^2
Rozměry (V × H × Š): 85 × 65 × 54 mm

230 V AC/DC	4 NO	Ne	ESB40-40N-06	1SAE341111R0640	1
24 V AC/DC	2 NO + 2 NC	Ne	ESB40-22N-01	1SAE341111R0122	1
230 V AC/DC	4 NO	Ano	EN40-40N-06	1SAE342111R0640	1
24 V AC/DC	4 NO	Ano	EN40-40N-01	1SAE342111R0140	1

Pomocný kontakt:

1 NO + 1 NC	EH04-11N	1SAE901901R1011	1
2 NO	EH04-20N	1SAE901901R1020	1

Poznámky:

Rozvodnice a modulární přístroje
Instalační stykače

Název	Ovládací napětí	Kontakty	S páčkou	Typové číslo	Objednací číslo	Jednot. bal. ks

Technické údaje

Stykače instalační, 63 A
System pro M Compact s instalací na lištu DIN.
Řada ESB..N.



Počet modulů: 3
Bezhlučná cívka.
Jmenovitý proud pro NO: 63 A, pro NC: 30 A (AC-1/AC-7a)
Jmenovité napětí: 220 V DC, 400 V AC
Jmenovitá frekvence: DC, 50/60 Hz
Stupeň krytí: IP 20
Teplota okolí: –25 °C až +55 °C
Skladovací teplota: –40 °C až +80 °C
Připojení tuhého/slaněného Cu vodiče: max. 25 mm^2
Připojení pružného Cu vodiče: max. 16 mm^2
Rozměry (V × H × Š): 85 × 65 × 54 mm

230 V AC/DC	2 NO + 2 NC	Ne	ESB63-22N-06	1SAE351111R0622	1
230 V AC/DC	3 NO	Ne	ESB63-30N-06	1SAE351111R0630	1
230 V AC/DC	4 NO	Ne	ESB63-40N-06	1SAE351111R0640	1
24 V AC/DC	4 NO	Ne	ESB63-40N-01	1SAE351111R0140	1

Pomocný kontakt:

1 NO + 1 NC	EH04-11N	1SAE901901R1011	1
2 NO	EH04-20N	1SAE901901R1020	1

Stykače instalační, 100 A
System pro M Compact s instalací na lištu DIN.
Řada ESB..N.





Počet modulů: 3 (dvoupólový), nebo 6 (čtyřpólový)
Bezhlučná cívka.
Jmenovitý proud: 100 A (AC-1/AC-7a)
Jmenovité napětí: 220 V DC, 400 V AC
Jmenovitá frekvence: DC, 50/60 Hz
Stupeň krytí: IP 20
Teplota okolí: –25 °C až +55 °C
Skladovací teplota: –40 °C až +80 °C
Připojení tuhého/slaněného Cu vodiče: max. 50 mm^2
Připojení pružného Cu vodiče: max. 35 mm^2
Rozměry (V × H × Š): 85 × 65 × 54 mm (dvoupólový),
nebo 85 × 65 × 108 mm (čtyřpólový)

230 V AC/DC	2 NO	Ne	ESB100-20N-06	1SAE361111R0620	1
230 V AC/DC	4 NO	Ne	ESB100-40N-06	1SAE661111R0640	1

Pomocný kontakt:

1 NO + 1 NC	EH04-11N	1SAE901901R1011	1
2 NO	EH04-20N	1SAE901901R1020	1

Další instalační stykače a příslušenství naleznete v katalogu na stránce https://new.abb.com/low-voltage/cs/nizke-napeti/produkty/rizeni-a-ochrana-motoru/instalacni-stykace

Poznámky:

Rozvodnice a modulární přístroje
Ostatní modulární přístroje

Název	Rozměry (Š × V × H)	Typové číslo	Objednací číslo	Jednot. bal. ks
Technické údaje				
 **Odpínač pojistkový** System pro M Compact s instalací na lištu DIN. Řada E90. Jmenovitý proud: 32 A Určeno pro pojistky: 10,3 × 38 mm (AC-22B) Bez indikátoru přepálené pojistky. Jmenovité napětí: 230/400 V AC Jmenovitá frekvence: 50/60 Hz Stupeň krytí: IP 20 Teplota okolí: –5 °C až +40 °C Skladovací teplota: –25 °C až +70 °C Připojení tuhého/slaněného Cu vodiče: max. 25 mm² Připojení pružného Cu vodiče: max. 16 mm² Utahovací moment: 2,5 N·m				
1fázový (1 modul)	85 × 64 × 18 mm	E91/32	2CSM200923R1801	1
3fázový (3 moduly)	85 × 64 × 54 mm	E93/32	2CSM204753R1801	1
 **Přepínač 16 A** System pro M Compact s instalací na lištu DIN. Řada E211, E213. Počet pólů (modulů): 1 (0,5) Jmenovitý proud: 16 A Funkce: ON/OFF Jmenovité napětí: 250 V AC Jmenovitá frekvence: 50/60 Hz Teplota okolí: –25 °C až +55 °C Skladovací teplota: –40 °C až +70 °C Připojení: od 1× 1 mm² do 1× 6 mm², nebo 2× 2,5 mm², tuhé vodiče; od 1× 0,75 mm² do 2× 1,5 mm² pružné vodiče s koncovou návlačkou nebo kolíkovým zakončením vodiče Utahovací moment: 1,5 N·m Rozměry (V × H × Š): 85 × 68 × 9 mm				
Kontakty: 1NO		E211-16-10	2CCA703000R0001	10/1
Kontakty: 1CO		E213-16-001	2CCA703040R0001	10/1
 **Přepínač 25 A** System pro M Compact s instalací na lištu DIN. Řada E213. Počet pólů (modulů): 1 (0,5) Jmenovitý proud: 25 A Kontakty: 1CO Funkce: ON/OFF Jmenovité napětí: 250 V AC Jmenovitá frekvence: 50/60 Hz Teplota okolí: –25 °C až +55 °C Skladovací teplota: –40 °C až +70 °C Připojení: od 1× 1 mm² do 1× 6 mm², nebo 2× 2,5 mm², tuhé vodiče; od 1× 0,75 mm² do 2× 1,5 mm² pružné vodiče s koncovou návlačkou nebo kolíkovým zakončením vodiče Utahovací moment: 1,5 N·m Rozměry (V × H × Š): 85 × 68 × 9 mm				
		E213-25-001	2CCA703041R0001	10/1

Poznámky:

Rozvodnice a modulární přístroje
Ostatní modulární přístroje

Název	Rozměry (Š × V × H)	Typové číslo	Objednací číslo	Jednot. bal. ks
Technické údaje				
Spínač skupinový 16 A System pro M Compact s instalací na lištu DIN. Řada E214 Počet pólů (modulů): 1 (0,5); 2 (1) Jmenovitý proud: 16 A Funkce: I-0-II Jmenovité napětí: 250 V AC Jmenovitá frekvence: 50/60 Hz Teplota okolí: –25 °C až +55 °C Skladovací teplota: –40 °C až +70 °C Připojení: od 1× 1 mm² do 1× 6 mm², nebo 2× 2,5 mm², tuhé vodiče; od 1× 0,75 mm² do 2× 1,5 mm² pružné vodiče s koncovou návlačkou nebo kolíkovým zakončením vodiče Utahovací moment: 1,5 N·m Rozměry (V × H × Š): 85 × 68 × 9 (18) mm				
Kontakty: 1CO		E214-16-101	2CCA703025R0001	10/1
Kontakty: 2CO		E214-16-202	2CCA703030R0001	10/1



Spínač skupinový 25 A System pro M Compact s instalací na lištu DIN. Řada E214 Počet pólů (modulů): 1 (0,5); 2 (1) Jmenovitý proud: 25 A Funkce: I-0-II Jmenovité napětí: 250 V AC Jmenovitá frekvence: 50/60 Hz Teplota okolí: –25 °C až +55 °C Skladovací teplota: –40 °C až +70 °C Připojení: od 1× 1 mm² do 1× 6 mm², nebo 2× 2,5 mm², tuhé vodiče; od 1× 0,75 mm² do 2× 1,5 mm² pružné vodiče s koncovou návlačkou nebo kolíkovým zakončením vodiče Utahovací moment: 1,5 N·m Rozměry (V × H × Š): 85 × 68 × 9 (18) mm				
Kontakty: 1CO		E214-25-101	N 2CCA703026R0001	10/1
Kontakty: 2CO		E214-25-202	N 2CCA703031R0001	10/1

NOVINKA



Tlačítko System pro M Compact s instalací na lištu DIN. Řada E215 Počet pólů (modulů): 0,5 Jmenovitý proud: 16 A Kontakty: 1NO+1NC Barva tlačítka: Černá Jmenovité napětí: 250 V AC Jmenovitá frekvence: 50/60 Hz Teplota okolí: –25 °C až +55 °C Skladovací teplota: –40 °C až +70 °C Připojení: od 1× 1 mm² do 1× 6 mm², nebo 2× 2,5 mm², tuhé vodiče; od 1× 0,75 mm² do 2× 1,5 mm² pružné vodiče s koncovou návlačkou nebo kolíkovým zakončením vodiče Utahovací moment: 1,5 N·m Rozměry (V × H × Š): 85 × 68 × 9 mm				
		E215-16-11F	2CCA703154R0001	10/1



Poznámky:
N Novinka

Rozvodnice a modulární přístroje
Ostatní modulární přístroje

	Název	Typové číslo	Objednací číslo	Jednot. bal. ks
	Technické údaje			
	**Spínač ovládací** System pro M Compact s instalací na lištu DIN. Řada E218. Počet pólů (modulů): 1 Jmenovitý proud: 16 A Kontakty: 2NO+2NC Jmenovité napětí: 250 V AC Jmenovitá frekvence: 50/60 Hz Teplota okolí: –25 °C až +55 °C Skladovací teplota: –40 °C až +70 °C Připojení: od 1× 1 mm² do 1× 6 mm², nebo 2× 2,5 mm², tuhé vodiče; od 1× 0,75 mm² do 2× 1,5 mm² pružné vodiče s koncovou návlačkou nebo kolíkovým zakončením vodiče Utahovací moment: 1,5 N·m Rozměry (V × H × Š): 85 × 68 × 18 mm	E218-16-22	2CCA703060R0001	10/1
	**Signálka** System pro M Compact s instalací na lištu DIN. Řada E219. Počet pólů (modulů): 0,5 Barva signálky: zelená/červená Jmenovité napětí: 115 - 250 V AC Jmenovitá frekvence: 50/60 Hz Teplota okolí: –25 °C až +55 °C Skladovací teplota: –40 °C až +70 °C Připojení: od 1× 1 mm² do 1× 6 mm², nebo 2× 2,5 mm², tuhé vodiče; od 1× 0,75 mm² do 2× 1,5 mm² pružné vodiče s koncovou návlačkou nebo kolíkovým zakončením vodiče Utahovací moment: 1,5 N·m Rozměry (V × H × Š): 85 × 68 × 9 mm	E219-2CD	2CCA703910R0001	10/1
	**Signálka** System pro M Compact s instalací na lištu DIN. Řada E219. Počet pólů (modulů): 0,5 Barva signálky: červená/žlutá/zelená Jmenovité napětí: 115 - 250 V AC Jmenovitá frekvence: 50/60 Hz Teplota okolí: –25 °C až +55 °C Skladovací teplota: –40 °C až +70 °C Připojení: od 1× 1 mm² do 1× 6 mm², nebo 2× 2,5 mm², tuhé vodiče; od 1× 0,75 mm² do 2× 1,5 mm² pružné vodiče s koncovou návlačkou nebo kolíkovým zakončením vodiče Utahovací moment: 1,5 N·m Rozměry (V × H × Š): 85 × 68 × 9 mm	E219-3CDE	2CCA703902R0001	10/1

Poznámky:

Rozvodnice a modulární přístroje
Ostatní modulární přístroje

Název	Typové číslo	Objednací číslo	Jednot. bal. ks	
Technické údaje				
Relé impulsní System pro M Compact s instalací na lištu DIN. Řada E290. Počet pólů (modulů): 1 Jmenovitý proud: 16 A Jmenovité napětí: 250 V AC Ovládací napětí cívky: 230 V AC /110 V DC Jmenovitá frekvence: 50 Hz Stupeň krytí: IP 20 Teplota okolí: –25 °C až +55 °C Skladovací teplota: –40 °C až +70 °C Připojení tuhého/slaněného Cu vodiče: max. 25 mm² Připojení pružného Cu vodiče: max. 16 mm² Utahovací moment: 1,5 N·m Rozměry (V × H × Š): 85 × 68 × 18 mm				
Kontakty: 1NO	E290-16-10/230	2TAZ312000R2011	10/1	
Kontakty: 2NO	E290-16-20/230	2TAZ312000R2012	10/1	
Relé instalační System pro M Compact s instalací na lištu DIN. Řada E297. Počet pólů (modulů): 1 Jmenovitý proud: 16 A Jmenovité napětí: 250 V AC Ovládací napětí cívky: 230 V AC / 110 V DC Jmenovitá frekvence: 50 Hz Stupeň krytí: IP 20 Teplota okolí: –25 °C až +55 °C Skladovací teplota: –40 °C až +70 °C Připojení tuhého/slaněného Cu vodiče: max. 25 mm² Připojení pružného Cu vodiče: max. 16 mm² Utahovací moment: 1,5 N·m Rozměry (V × H × Š): 85 × 68 × 18 mm				
Kontakty: 1NO	E297-16-10/230	2TAZ311000R2011	10/1	
Kontakty: 2NO	E297-16-20/230	2TAZ311000R2012	10/1	
Zásuvka s ochranným kolíkem, s clonkami System pro M Compact s instalací na lištu DIN. Zásuvka M1174 (dle LCIE a CEBEC) je určena pro české/francouzské vidlice do 16 A. Jmenovitý proud: 16 A Jmenovité napětí: 230 V AC Montáž na lištu DIN. Barva: šedá Rozměry (V × H × Š): 85 × 68 × 40 mm				
	M1174	2CSM110000R0711	1	
Zvonek System pro M Compact s instalací na lištu DIN Řada RM. Určeno pro přerušovaný chod, max. 15 s Ovládací napětí: 230 V AC / 12 V AC Jmenovitá frekvence: 50 Hz Příkon: 6 V·A / 4 V·A Max. průřez vodiče: 10 mm² Stupeň krytí: IP 40 Montážní poloha: vertikální Rozměry (V × H × Š): 87,5 × 60 × 18 mm				
230 V AC / 6 V·A	RI230	2CSM232335R0821	1	
12 V AC / 4 V·A	RI12	2CSM232345R0821	1	

Poznámky:

Rozvodnice a modulární přístroje
Ostatní modulární přístroje

	Název	Typové číslo	Objednací číslo	Jednot. bal. ks
	Technické údaje			
	**Spínač časový elektromechanický** System pro M Compact s instalací na lištu DIN. Řada AD1NO-15m. Časový rozsah: 0,05 s - 15 min. Počet modulů: 1 Jmenovitý zatěžovací proud kontaktů: 16 A Kontakt: 1 NO, beznapěťový Napájecí napětí: 230 V Jmenovitá frekvence: 50 - 60 Hz Verze: denní Rezerva chodu: ne Teplota okolí: –10 °C až +50 °C Připojení tuhého/slaněného Cu vodiče: 1,5 - 4 mm² Rozměry (V × H × Š): 80 × 63 × 18 mm	AD1NO-15m	2CSM222471R1000	1
	**Spínač časový elektromechanický** System pro M Compact s instalací na lištu DIN. Řada CT-D. Časový rozsah: 0,05 s - 100 h v 7 rozsazích Počet modulů: 1 Jmenovitý zatěžovací proud kontaktů: 6 A (AC-12 při 230 V AC); 3 A (AC-15 při 230 V AC) Kontakt: 1CO Napájecí napětí: duální 24 - 240 V AC, 24 - 48 V DC Jmenovitá frekvence: 50/60 Hz nebo DC Časové funkce: zpožděný přítah, zpožděný odpad, jeden impuls začínající přítahem, jeden impuls začínající mezerou, blikač startující impulsem, blikač startující mezerou, tvarovač pulzu, generátor pulzů, přepínač hvězda - trojúhelník Stupeň krytí: IP 50 přístroj, IP 20 svorky Teplota okolí: –20 °C až +60 °C Skladovací teplota: –40 °C až +85 °C Připojení tuhého/slaněného Cu vodiče: max. 2× 0,5 - 1,5 mm², 1× 0,5 - 4 mm² Připojení pružného Cu vodiče: max. 2× 0,5 - 1,5 mm², 1× 0,5 - 4 mm² Rozměry (V × H × Š): 70 × 63 × 17,5 mm			
	multifunkční	CT-MFD.12	N 1SVR500020R0000	1
	multifunkční	CT-MFD.21	N 1SVR500020R1100	1
	zpožděný přítah/ON-delay	CT-ERD.12	N 1SVR500100R0000	1
	zpožděný odpad/OFF-delay	CT-AHD.12	N 1SVR500110R0000	1
	hvězda-trojúhelník	CT-SDD.22	N 1SVR500211R0100	1
	generátor pulzu	CT-TGD.12	N 1SVR500160R0000	1
	**Spínač časový digitální** System pro M Compact s instalací na lištu DIN. Řada DW1. Časový rozsah: 0,05 s - 15 min. Počet modulů: 2 Počet kanálů: 1 Jmenovitý zatěžovací proud kontaktů: 16 A Kontakt: 1NO/NC Napájecí napětí: 230 V Jmenovitá frekvence: 50/60 Hz Verze: týdenní Stupeň krytí: IP 20 Teplota okolí: –20 °C až +50 °C Skladovací teplota: –25 °C až +70 °C Připojení tuhého/slaněného Cu vodiče: 2,5 mm² Rozměry (V × H × Š): 80 × 63 × 35 mm	DW1	2CSM222531R1000	1

Poznámky:
N Novinka

Rozvodnice a modulární přístroje
Ostatní modulární přístroje

Název	Typové číslo	Objednací číslo	Jednot. bal. ks	
Technické údaje				
Spínač schodišťový System pro M Compact s instalací na lištu DIN. Řada E232. Časový rozsah (plynule): 0,5 - 20 min. Napájecí napětí: 230 V AC Žárovková zátěž: 150 mA Ovládání vodiče 3/4: automaticky Možnost zapojení do série. Spínač s trvalým světlem. Jmenovité napětí: 240 V AC, 50/60 Hz Zatížitelnost: 16 A, 230 V AC Žárovková/halogenová zátěž: 2 300 W Zářivky bez/s kompenzací: 2 300 V·A Zářivka s bočníkem a kompenzací: 400 V·A Elektronické řídicí zařízení: 9×7 W, 7×11 W, 7×20 W, 7×23 W Maximální průřez vodiče: 4 mm²	E232E-230N	2CDE110003R0511	10/1	
Spínač soumrakový řadový System pro M Compact s instalací na lištu DIN. Řada TL1. Napájecí napětí: 110 - 230 V AC Kontakty: 1NO Jmenovitý proud: 16 A Počet modulů: 1 Rozsah nastavení úrovně osvětlení: 2 - 200 lx Krytí: IP 20 Teplota okolí: –25 °C až +55 °C Indikace: 2× LED Elektromechanický Včetně čidla TLs	TL1	2CSM229921R1341	1	
Spínač soumrakový řadový System pro M Compact s instalací na lištu DIN. Řada TL. Senzor pro soumrakový spínač TL1. Stupeň krytí: IP 65 Napájecí napětí: 230 V Teplota okolí: –40 °C až +70 °C	TLs	2CSM229931R1341	1	
Primárně spínané zdroje napájení System pro M Compact s instalací na lištu DIN. Řada CP-D. Jmenovité výstupní napětí: 12 V DC Jmenovité výstupní proud: 2,1 A Jmenovité výstupní výkon: 25 W Napájecí napětí: duální 90 - 264 V AC, 120 - 375 V DC Jmenovité vstupní napětí: 100 - 240 V AC Jmenovitá frekvence: 50/60 Hz nebo DC Výstupní charakteristika: U/I Stupeň krytí: IP 20 přístroj, IP 20 svorky Teplota okolí: –40 °C až +70 °C. Skladovací teplota: –40 °C až +85 °C. Připojení tuhého/slaněného Cu vodiče: max. 0,2 - 2,5 mm² Připojení pružného Cu vodiče: max. 0,2 - 2,5 mm²				
Výstup 12 V DC/ 2,1 A	CP-D 12/2.1	N 1SVR427043R1200	1	
Výstup 12 V DC/ 0,83 A	CP-D 12/0.83	N 1SVR427041R1000	1	
Výstup 24 V DC/ 0,42 A	CP-D 24/0.42	N 1SVR427041R0000	1	
Výstup 24 V DC/ 1,3 A	CP-D 24/1.3	N 1SVR427043R0100	1	
Výstup 24 V DC/ 2,5 A	CP-D 24/2.5	N 1SVR427044R0200	1	
Výstup 24 V DC/ 4,2 A	CP-D 24/4.2	N 1SVR427045R0400	1	

NOVINKA

Poznámky:
N Novinka

Rozvodnice a modulární přístroje
Příslušenství

	Název	Typové číslo	Objednací číslo	Jednot. bal. ks
	Technické údaje			
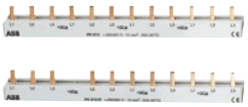	**Přípojnice** System pro M Compact s instalací na lištu DIN. Řada PS. Počet fází: 3 Počet modulů: 12 Průřez: 10 mm² Max. proud: 63 A			
	Řazení: L1, L2, L3, L1 …	PS3/12	2CDL230001R1012	1
	Řazení: L1, L2, L3, mezera (N), L1 …	PS3/12FI	2CDL231002R1012	1
	**Přípojnice** System pro M Compact s instalací na lištu DIN. Řada PS. Počet fází: 1 Počet modulů: 12 Průřez: 10 mm² Max. proud: 63 A Řazení: L1, L1 …			
		PS1/12	2CDL210001R1012	1
	**Přípojnice** System pro M Compact s instalací na lištu DIN. Řada PS. Počet fází: 1 Počet modulů: 3 Průřez: 10 mm² Max. proud: 63 A Řazení: L1, L1, L1			
		PS1/3	2CDL210001R1003	1
	**Přípojnice** System pro M Compact s instalací na lištu DIN. Řada PS. Počet fází: 3 Počet modulů: 60 Průřez: 10 mm² Max. proud: 63 A Řazení: L1, L2, L3, L1 …			
		PS3/60	2CDL230001R1060	1
	**Přípojnice** System pro M Compact s instalací na lištu DIN. Řada PS. Počet fází: 1 Počet modulů: 60 Průřez: 10 mm² Max. proud: 63 A Řazení: L1, L1 …			
		PS1/60	2CDL210001R1060	1
	**Přípojnice - koncová krytka** System pro M Compact s instalací na lištu DIN. Řada PS.			
	Určeno pro 2- a 3fázové přípojnice	PS-END	2CDL200001R0001	50/1
	Určeno pro 1fázové přípojnice	END1.1	2CDL200011R0011	50/1
	**Přípojnice** System pro M Compact s instalací na lištu DIN. Řada DS300C. Počet fází: 1 Průřez: 10 mm² Max. proud: 63 A Řazení: L1, N, L1…			
	Počet přístrojů: 12	PSc 1/24/10 N	N 2CDL210331R1012	1
	Počet přístrojů: 56	PSc 1/120/10 N	N 2CDL210331R1060	1

NOVINKA

Poznámky:
N Novinka

Rozvodnice a modulární přístroje
Příslušenství

Název	Typové číslo	Objednací číslo	Jednot. bal. ks	
Technické údaje				
Přípojnice pro DS300C System pro M Compact s instalací na lištu DIN. Řada DS300C. Počet fází: 3 Průřez: 10 mm² Max. proud: 63 A Řazení: L1, N, L2, N, L3, N, L1, N…				
Počet přístrojů: 12	PSc 3/24/10 N	N 2CDL230331R1012	1	
Počet přístrojů: 56	PSc 3/120/10 N	N 2CDL230331R1060	1	
Krytka koncová pro přípojnice System pro M Compact s instalací na lištu DIN. Řada DS300C.	PSc-END	N 2CDL200331R0003	50/1	
Svorka napájecí pro přípojnice System pro M Compact s instalací na lištu DIN. Řada DS300C.	AST25/27QS	N 2CDL200001R2506	10/1	
Krytka ochranná pro přípojnice System pro M Compact s instalací na lištu DIN. Řada DS300C.	BSKc	N 2CDL200331R0013	10/1	
Kontakt pomocný System pro M Compact s instalací na lištu DIN. Řada S2C Montáž na levou stranu Kontakty: 1NO/1NC Max. průřez: 2× 1,5mm²	S2C-H11L	2CDS200936R0001	10/1	
Kontakt pomocný System pro M Compact s instalací na lištu DIN. Řada S2C Montáž na pravou stranu Kontakty: 1CO (přepínací) Max. průřez: 2× 1,5mm²	S2C-H6R	2CDS200912R0001	10/1	
Kryt jističe Plastový kryt jističe pro montáž na povrch nebo na přístrojovou desku. 2 (4) otvory pro upevnění, 4 předlisované otvory pro kabel Ø 15 mm. Na vnitřní straně zadní stěny je plastová DIN lišta. Součástí dodávky je kolíček pro připevnění plomby.				
– pro přístroj šířky 1 modulu (Š × V × H: 26 × 130 × 60 mm)		KJ-B 181	250/1	
– pro přístroj šířky 3 modulů (Š × V × H: 65 × 130 × 60 mm)		KJ-B 183	100/1	
– pro přístroj šířky 4 (nebo 3) modulů (Š × V × H: 83 × 159 × 60 mm)		KJ-B 184	100/1	

Poznámky:
N Novinka

27

Spínače a zásuvky IP 44, IP 54, IP 55, IP 66

Spínače a zásuvky IP 44, IP 54, IP 55, IP 66

Přístroje pro zapuštěnou montáž	501
Bezpečnostní zásuvky FI-DOS s proudovým chráničem	509
Přístroje pro nástěnnou montáž	510
Speciální zásuvky podle ČSN 35 4517	520



IP 44, IP 54,
IP 55, IP 66

NOVINKA

27

Spínače a zásuvky
IP 44, IP 54, IP 55, IP 66



IP XX

IP 44, IP 54,
IP 55, IP 66

NOVINKA

V designech
- Swing®
- Swing®L
- Zoni®
- Tango®
- Levit®
- Levit®M
- Element®
- Time®
- Praktik
- Variant+
- Garant
- FI-DOS



Přístroje IP 44
pro zapuštěnou montáž
Jsou určeny pro pevné rozvody elektrického proudu pod omítkou, zejm. v mokrém prostředí. Svým tvarem ladí s ostatními přístroji.



Praktik IP 44
Velmi rozšířená řada přístrojů pro vrchní montáž, která vyhoví ve většině praktických aplikací v prostředí obyčejném i v prostředí se stříkající vodou.



Garant
Má vysoké krytí a je mechanicky odolný. Dobré přístrojové vybavení řady Garant usnadňuje realizaci instalací. Přístroje lze montovat i na hořlavé podklady.



Variant+ IP 54
Používá se v prostředí obyčejném, prašném i mokrém. Řada je velmi variabilní a přístrojově široce vybavená. V šedé barvě je vhodná i pro montáž na hořlavé podklady.

Variant+
Variabilní, odolný, moderní

Přístroje se zvýšeným stupněm krytí IP 54

Výhody a přednosti
- Též v bezšroubovém provedení
- Přístroje s krytím IP 54
- Moderní design a barevná provedení
- Možnost průběžné montáže
- Možnost otočení o 180° pro přívod shora nebo zespodu při zachování správné funkce spínačů a zásuvek
- Přívodní kabel může při použití krabice se čtyřmi vývodkami vstupovat do přístroje z jakékoliv strany
- Pro montáž na podklady třídy reakce na oheň B, C, D, E
- Kryty přístrojů jsou vyrobeny z kvalitního a mechanicky odolného materiálu (PC)
- Možnost vkládání modulů Profil 45
- Krabice IP 20, bez víčka pro Profil 45

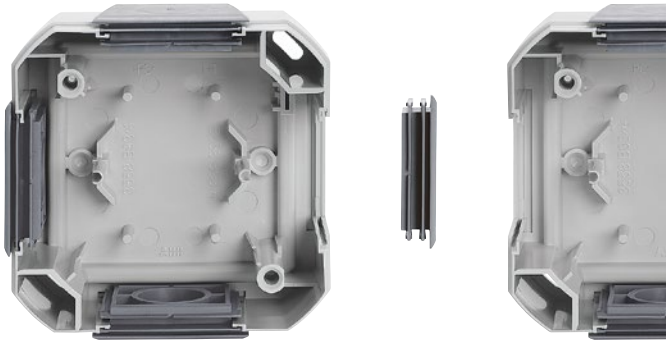

- Žaluziový spínač s blokováním
- Speciální zásuvky s kontakty vzor C, C1, C2, D, K, L dle ČSN 35 4517
- Balení usnadňující práci elektromontérům
- Propojovací (svorkovací) krabice v designu pro vložení věnečku nebo „wago“ svorek

Vytvořte sestavu, kterou potřebujete
- Možnost vícenásobných zásuvek a kombinací zásuvka + spínač
- Přístroje mohou mít 1 nebo 4 průchodky, které umožňují nejen přivedení vodičů, ale také spojování přístrojů do vícenásobných provedení vodorovně, svisle a také plošně



Jasné určení místa připojení
Jednotné popisové pole jak u spínačů, tak zásuvek jako volba.

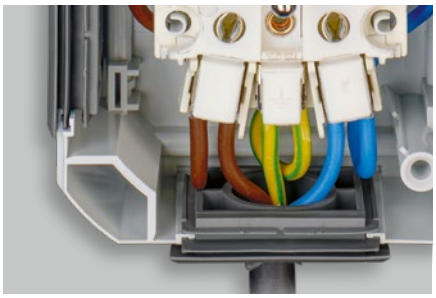

Snadné připojení
Velký připojovací prostor pro vodiče 6× 2,5 mm². Dostatek místa pro úpravu a snadné protažení a připojení vodičů.



Jednoduchá montáž použitím pozidriv šroubu
Odolnost (+/-) PZ 1 šroubu v mokrém prostředí je zajištěna zinkováním.



Propojovací krabice v designu zásuvek a spínačů
Krabice má čtyři vstupy. Lze použít také kruhové svorkovnice (tzv. věnečky).



Průchod ochranného vodiče
Pro zajištění průchodu ochranného vodiče je možné použít bezšroubovou propojovací svorku.

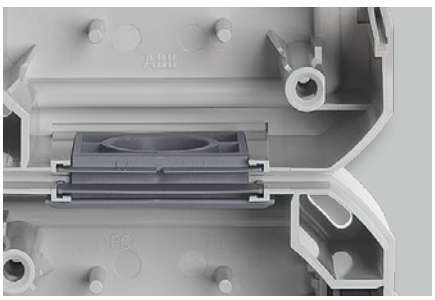

Průběžná montáž spínačů a zásuvek
Kryty přístrojů je možné vzájemně propojovat do násobných kombinací využitím speciální konstrukce průchodek.

Spínače a zásuvky IP 44, IP 54, IP 55, IP 66

Přístroje pro zapuštěnou montáž

Řazení	Název	Barva	Objednací číslo	Jednot. bal. ks	
Pro design	**Technické údaje**		**Kompletnost**		
1	**Spínač jednopólový** [26]				
	Pro kompletaci se používají standardní	jasně bílá	3557G-A01940 B1	10/1	
	rámečky (3901J-A000.0 ..). Pro zajištění	krémová	3557G-A01940 C1	10/1	
	uvedeného stupně krytí je dovolena	béžová	3557G-A01940 D1	10/1	
	montáž do vícenásobných rámečků	světle šedá	3557G-A01940 S1	10/1	
	pouze ve vodorovné orientaci.	hnědá	3557G-A01940 H1	10/1	
	Upevnění šrouby i drápky.				
	IP 44				
Swing®L	10 AX, 250 V AC		1 **2** 3 4 **5** 6 7 8		
6	**Přepínač střídavý** [26]				
	Pro kompletaci se používají standardní	jasně bílá	3557G-A06940 B1	10/1	
	rámečky (3901J-A000.0 ..). Pro zajištění	krémová	3557G-A06940 C1	10/1	
	uvedeného stupně krytí je dovolena	béžová	3557G-A06940 D1	10/1	
	montáž do vícenásobných rámečků	světle šedá	3557G-A06940 S1	10/1	
	pouze ve vodorovné orientaci.	hnědá	3557G-A06940 H1	10/1	
	Upevnění šrouby i drápky.				
	IP 44				
Swing®L	10 AX, 250 V AC		1 **2** 3 4 **5** 6 7 8		
7	**Přepínač křížový** [26]				
	Pro kompletaci se používají standardní	jasně bílá	3557G-A07940 B1	10/1	
	rámečky (3901J-A000.0 ..). Pro zajištění	krémová	3557G-A07940 C1	10/1	
	uvedeného stupně krytí je dovolena	béžová	3557G-A07940 D1	10/1	
	montáž do vícenásobných rámečků	světle šedá	3557G-A07940 S1	10/1	
	pouze ve vodorovné orientaci.	hnědá	3557G-A07940 H1	10/1	
	Upevnění šrouby i drápky.				
	IP 44				
Swing®L	10 AX, 250 V AC		1 **2** 3 4 **5** 6 7 8		
1/0	**Ovládač zapínací** [26]				
	Pro kompletaci se používají standardní	jasně bílá	3557G-A80940 B1	10/1	
	rámečky (3901J-A000.0 ..). Pro zajištění	krémová	3557G-A80940 C1	10/1	
	uvedeného stupně krytí je dovolena	béžová	3557G-A80940 D1	10/1	
	montáž do vícenásobných rámečků	světle šedá	3557G-A80940 S1	10/1	
	pouze ve vodorovné orientaci.	hnědá	3557G-A80940 H1	10/1	
	Upevnění šrouby i drápky.				
	IP 44				
Swing®L	10 A, 250 V AC		1 **2** 3 4 **5** 6 7 8		
2P+PE	**Zásuvka jednonásobná**				
	s ochranným kolíkem, s víčkem [26] [38]	jasně bílá	5518G-A02989 B	10/1	
	Pro kompletaci se používají standardní	(s bílým víčkem)			
	rámečky (3901J-A000.0 ..). Pro zajištění	jasně bílá	5518G-A02989 B1	10/1	
	uvedeného stupně krytí je dovolena	(s průhledným víčkem)			
	montáž do vícenásobných rámečků				
	pouze ve vodorovné orientaci.				
	Upevnění šrouby i drápky.				
	IP 44				
Swing®L	16 A, 250 V AC		1 **2** 3 4 **5** 6 7 8		

Poznámky:

[26] Přístroj splňuje uvedený stupeň krytí při montáži na svislou, hladkou a neporézní stěnu.

[38] Uvedený stupeň krytí je zajištěn pouze při zavřeném víčku.

Exportní typy zásuvek v kapitole „Zásuvky jiných systémů“.

Spínače a zásuvky IP 44, IP 54, IP 55, IP 66
Přístroje pro zapuštěnou montáž

	Řazení	Název	Barva	Objednací číslo	Jednot. bal. ks
	Pro design	**Technické údaje**		**Kompletnost**	
	6 (1)	**Přepínač střídavý** [26]			
		Pro kompletaci se používají standardní	bílá	N 3559T-A06940 500	10/1
		rámečky (3901T-A.. ..). Pro zajištění	matná bílá	N 3559T-A06940 240	10/1
		uvedeného stupně krytí se doporučuje	šedá	N 3559T-A06940 241	10/1
		montáž maximálně do trojnásobných	pudrová	N 3559T-A06940 242	10/1
		rámečků (ve vodorovné i svislé orientaci).	olivová	N 3559T-A06940 243	10/1
			greige	N 3559T-A06940 244	10/1
		Bezšroubové připojení vodičů.	matná černá	N 3559T-A06940 237	10/1
		IP 44			
	Zoni®	10 AX, 250 V AC		1 2 3 4 5 6 7 8	
	7	**Přepínač křížový** [26]			
		Pro kompletaci se používají standardní	bílá	N 3559T-A07940 500	10/1
		rámečky (3901T-A.. ..). Pro zajištění	matná bílá	N 3559T-A07940 240	10/1
		uvedeného stupně krytí se doporučuje	šedá	N 3559T-A07940 241	10/1
		montáž maximálně do trojnásobných	pudrová	N 3559T-A07940 242	10/1
		rámečků (ve vodorovné i svislé orientaci).	olivová	N 3559T-A07940 243	10/1
			greige	N 3559T-A07940 244	10/1
		Bezšroubové připojení vodičů.	matná černá	N 3559T-A07940 237	10/1
		IP 44			
	Zoni®	10 AX, 250 V AC		1 2 3 4 5 6 7 8	
	6/0 (1/0)	**Ovládač přepínací** [26]			
		Pro kompletaci se používají standardní	bílá	N 3559T-A86940 500	10/1
		rámečky (3901T-A.. ..). Pro zajištění	matná bílá	N 3559T-A86940 240	10/1
		uvedeného stupně krytí se doporučuje	šedá	N 3559T-A86940 241	10/1
		montáž maximálně do trojnásobných	pudrová	N 3559T-A86940 242	10/1
		rámečků (ve vodorovné i svislé orientaci).	olivová	N 3559T-A86940 243	10/1
			greige	N 3559T-A86940 244	10/1
		Bezšroubové připojení vodičů.	matná černá	N 3559T-A86940 237	10/1
		IP 44			
	Zoni®	10 A, 250 V AC		1 2 3 4 5 6 7 8	
	5	**Přepínač sériový** [26]			
		Pro kompletaci se používají standardní	bílá	N 3559T-A05940 500	10/1
		rámečky (3901T-A.. ..). Pro zajištění	matná bílá	N 3559T-A05940 240	10/1
		uvedeného stupně krytí se doporučuje	šedá	N 3559T-A05940 241	10/1
		montáž maximálně do trojnásobných	pudrová	N 3559T-A05940 242	10/1
		rámečků (ve vodorovné i svislé orientaci).	olivová	N 3559T-A05940 243	10/1
			greige	N 3559T-A05940 244	10/1
		Bezšroubové připojení vodičů.	matná černá	N 3559T-A05940 237	10/1
		IP 44			
	Zoni®	10 AX, 250 V AC		1 2 3 4 5 6 7 8	
	6+6 (6+1)	**Přepínač střídavý dvojitý** [26]			
		Pro kompletaci se používají standardní	bílá	N 3559T-A52940 500	10/1
		rámečky (3901T-A.. ..). Pro zajištění	matná bílá	N 3559T-A52940 240	10/1
		uvedeného stupně krytí se doporučuje	šedá	N 3559T-A52940 241	10/1
		montáž maximálně do trojnásobných	pudrová	N 3559T-A52940 242	10/1
		rámečků (ve vodorovné i svislé orientaci).	olivová	N 3559T-A52940 243	10/1
			greige	N 3559T-A52940 244	10/1
		Bezšroubové připojení vodičů.	matná černá	N 3559T-A52940 237	10/1
		IP 44			
	Zoni®	10 AX, 250 V AC		1 2 3 4 5 6 7 8	
	1/0+1/0 s blokováním	**Ovládač žaluziový jednopólový** [26]			
		Pro kompletaci se používají standardní	bílá	N 3559T-A88940 500	10/1
		rámečky (3901T-A.. ..). Pro zajištění	matná bílá	N 3559T-A88940 240	10/1
		uvedeného stupně krytí se doporučuje	šedá	N 3559T-A88940 241	10/1
		montáž maximálně do trojnásobných	pudrová	N 3559T-A88940 242	10/1
		rámečků (ve vodorovné i svislé orientaci).	olivová	N 3559T-A88940 243	10/1
			greige	N 3559T-A88940 244	10/1
		Bezšroubové připojení vodičů.	matná černá	N 3559T-A88940 237	10/1
		IP 44			
	Zoni®	10 A, 250 V AC		1 2 3 4 5 6 7 8	
	2P+PE	**Zásuvka jednonásobná s ochranným kolíkem, s clonkami, s víčkem** [26] [38]	bílá	N 6619T-A06995 500	10/1
		Pro kompletaci se používají standardní	matná bílá	N 6619T-A06995 240	10/1
		rámečky (3901T-A.. ..). Pro zajištění	šedá	N 6619T-A06995 241	10/1
		uvedeného stupně krytí se doporučuje	pudrová	N 6619T-A06995 242	10/1
		montáž maximálně do trojnásobných	olivová	N 6619T-A06995 243	10/1
		rámečků (ve vodorovné i svislé orientaci).	greige	N 6619T-A06995 244	10/1
		Bezšroubové připojení vodičů.	matná černá	N 6619T-A06995 237	10/1
		IP 44			
	Zoni®	16 A, 250 V AC		1 2 3 4 5 6 7 8	

Poznámky:
[26] Přístroj splňuje uvedený stupeň krytí při montáži na svislou, hladkou a neporézní stěnu.
[38] Uvedený stupeň krytí je zajištěn pouze při zavřeném víčku.
N Novinka

Spínače a zásuvky IP 44, IP 54, IP 55, IP 66

Přístroje pro zapuštěnou montáž

Řazení	Název	Barva	Objednací číslo	Jednot. bal. ks	
Pro design	**Technické údaje**		**Kompletnost**		
6 (1)	**Přepínač střídavý** [26]				
	Pro kompletaci se používají standardní	bílá	3559A-A06940 B	10/1	
	rámečky (3901A-B.. ..). Pro zajištění	slonová kost	3559A-A06940 C	10/1	
	uvedeného stupně krytí se doporučuje	šedá	3559A-A06940 S	10/1	
	montáž maximálně do trojnásobných	béžová	3559A-A06940 D	10/1	
	rámečků (ve vodorovné i svislé orientaci).	hnědá	3559A-A06940 H	10/1	
		kouřová šedá	3559A-A06940 S2	10/1	
	Bezšroubové připojení vodičů.	vřesová červená	3559A-A06940 R2	10/1	
	IP 44				
Tango®	10 AX, 250 V AC		1 **2** 3 4 **5** 6 7 8		
7	**Přepínač křížový** [26]				
	Pro kompletaci se používají standardní	bílá	3559A-A07940 B	10/1	
	rámečky (3901A-B.. ..). Pro zajištění	slonová kost	3559A-A07940 C	10/1	
	uvedeného stupně krytí se doporučuje	šedá	3559A-A07940 S	10/1	
	montáž maximálně do trojnásobných	béžová	3559A-A07940 D	10/1	
	rámečků (ve vodorovné i svislé orientaci).	hnědá	3559A-A07940 H	10/1	
		kouřová šedá	3559A-A07940 S2	10/1	
	Bezšroubové připojení vodičů.	vřesová červená	3559A-A07940 R2	10/1	
	IP 44				
Tango®	10 AX, 250 V AC		1 **2** 3 4 **5** 6 7 8		
6/0 (1/0)	**Ovládač přepínací** [26]				
	Pro kompletaci se používají standardní	bílá	3559A-A86940 B	10/1	
	rámečky (3901A-B.. ..). Pro zajištění	slonová kost	3559A-A86940 C	10/1	
	uvedeného stupně krytí se doporučuje	šedá	3559A-A86940 S	10/1	
	montáž maximálně do trojnásobných	béžová	3559A-A86940 D	10/1	
	rámečků (ve vodorovné i svislé orientaci).	hnědá	3559A-A86940 H	10/1	
		kouřová šedá	3559A-A86940 S2	10/1	
	Bezšroubové připojení vodičů.	vřesová červená	3559A-A86940 R2	10/1	
	IP 44				
Tango®	10 A, 250 V AC		1 **2** 3 4 **5** 6 7 8		
5	**Přepínač sériový** [26]				
	Pro kompletaci se používají standardní	bílá	3559A-A05940 B	10/1	
	rámečky (3901A-B.. ..). Pro zajištění	slonová kost	3559A-A05940 C	10/1	
	uvedeného stupně krytí se doporučuje	šedá	3559A-A05940 S	10/1	
	montáž maximálně do trojnásobných	béžová	3559A-A05940 D	10/1	
	rámečků (ve vodorovné i svislé orientaci).	hnědá	3559A-A05940 H	10/1	
		kouřová šedá	3559A-A05940 S2	10/1	
	Bezšroubové připojení vodičů.	vřesová červená	3559A-A05940 R2	10/1	
	IP 44				
Tango®	10 AX, 250 V AC		1 **2** 3 4 **5** 6 7 8		
6+6 (6+1)	**Přepínač střídavý dvojitý** [26]				
	Pro kompletaci se používají standardní	bílá	3559A-A52940 B	10/1	
	rámečky (3901A-B.. ..). Pro zajištění	slonová kost	3559A-A52940 C	10/1	
	uvedeného stupně krytí se doporučuje	šedá	3559A-A52940 S	10/1	
	montáž maximálně do trojnásobných	béžová	3559A-A52940 D	10/1	
	rámečků (ve vodorovné i svislé orientaci).	hnědá	3559A-A52940 H	10/1	
		kouřová šedá	3559A-A52940 S2	10/1	
	Bezšroubové připojení vodičů.	vřesová červená	3559A-A52940 R2	10/1	
	IP 44				
Tango®	10 AX, 250 V AC		1 **2** 3 4 **5** 6 7 8		
1/0, 1/0So	**Ovládač zapínací**				
	s prosvětleným popisovým polem [1) 2) 26)]	bílá	3558A-80920 B	10/1	
		slonová kost	3558A-80920 C	10/1	
	Pro řazení So je nutné použít orientační	šedá	3558A-80920 S	10/1	
	doutnavku (3916-1222.).	béžová	3558A-80920 D	10/1	
	Nelze použít pro montáž do vícenásobných	hnědá	3558A-80920 H	10/1	
	rámečků.	kouřová šedá	3558A-80920 S2	10/1	
	Upevnění šrouby i drápky.	vřesová červená	3558A-80920 R2	10/1	
	IP 44				
Tango®	10 A, 250 V AC		1 2 **3** 4 5 6 7 8		
2P+PE	**Zásuvka jednonásobná s ochranným kolíkem,**				
	s clonkami, s víčkem [26) 38)]	bílá	N 6619A-A06997 B	10/1	
	Pro kompletaci se používají standardní	slonová kost	N 6619A-A06997 C	10/1	
	rámečky (3901A-B.. ..). Pro zajištění	šedá	N 6619A-A06997 S	10/1	
	uvedeného stupně krytí se doporučuje	béžová	N 6619A-A06997 D	10/1	
	montáž maximálně do trojnásobných	hnědá	N 6619A-A06997 H	10/1	
	rámečků (ve vodorovné i svislé orientaci).	kouřová šedá	N 6619A-A06997 S2	10/1	
	Bezšroubové připojení vodičů.	vřesová červená	N 6619A-A06997 R2	10/1	
	IP 44				
Tango®	16 A, 250 V AC		1 **2** 3 4 **5** 6 7 8		

NOVINKA

Poznámky:

[1)] Doutnavka ani LED není součástí spínače – viz strana 47, 48.

[2)] Orientační doutnavka osazená ve spínači může způsobovat blikání úsporných světelných zdrojů (viz též 2CKA006599A2290 na straně 35).

[26)] Přístroj splňuje uvedený stupeň krytí při montáži na svislou, hladkou a neporézní stěnu.

[38)] Uvedený stupeň krytí je zajištěn pouze při zavřeném víčku.

N Novinka ❷ Produkt nemusí být skladem; bude dodán nejpozději do 3 týdnů.

Spínače a zásuvky IP 44, IP 54, IP 55, IP 66

Přístroje pro zapuštěnou montáž

	Řazení	Název	Barva	Objednací číslo	Jednot. bal. ks
	Pro design	**Technické údaje**		**Kompletnost**	
	2P+PE	**Zásuvka jednonásobná s ochranným kolíkem, s clonkami, s víčkem** [26) 38)]	bílá	Ⓥ 5519A-A02997 B	10/1
		Pro kompletaci se používají standardní rámečky (3901A-B.. ..). Pro zajištění uvedeného stupně krytí se doporučuje montáž maximálně do trojnásobných rámečků (ve vodorovné i svislé orientaci). Bezšroubové připojení vodičů.	slonová kost	Ⓥ 5519A-A02997 C	10/1
			šedá	Ⓥ 5519A-A02997 S	10/1
			béžová	Ⓥ 5519A-A02997 D	10/1
			hnědá	Ⓥ 5519A-A02997 H	10/1
			kouřová šedá	Ⓥ 5519A-A02997 S2	10/1
			vřesová červená	Ⓥ 5519A-A02997 R2	10/1
		IP 44			
	Tango®	16 A, 250 V AC		1 **2** 3 4 **5** 6 7 8	
	2P+PE	**Zásuvka jednonásobná s ochranným kolíkem, s clonkami, s víčkem, s ochranou před přepětím** [26) 38)]	bílá	5598A-2999B	1
		Optická signalizace poruchy. Nelze použít pro montáž do vícenásobných rámečků. Technické parametry – viz strana 609. Upevnění šrouby i drápky.			
		IP 44			
	Tango®	16 A, 230 V AC		1 2 **3** 4 5 6 7 8	
	6 (1)	**Přepínač střídavý** [26)]			
		Pro kompletaci se používají standardní rámečky (3901H-A050.0 ..). Pro zajištění uvedeného stupně krytí se doporučuje montáž maximálně do trojnásobných rámečků (ve vodorovné i svislé orientaci).	**Levit®**		
			bílá / bílá	3559H-A06940 03	10/1
			macchiato / bílá	② 3559H-A06940 18	10/1
			bílá / kouřová černá	② 3559H-A06940 62	10/1
			Levit®M		
		Bezšroubové připojení vodičů.	onyx / kouřová černá	3559H-A06940 63	10/1
	Levit®	IP 44	titanová / kouřová černá	3559H-A06940 70	10/1
	Levit®M	10 AX, 250 V AC		1 **2** 3 4 **5** 6 7 8	
	7	**Přepínač křížový** [26)]			
		Pro kompletaci se používají standardní rámečky (3901H-A050.0 ..). Pro zajištění uvedeného stupně krytí se doporučuje montáž maximálně do trojnásobných rámečků (ve vodorovné i svislé orientaci).	**Levit®**		
			bílá / bílá	3559H-A07940 03	10/1
			macchiato / bílá	② 3559H-A07940 18	10/1
			bílá / kouřová černá	② 3559H-A07940 62	10/1
			Levit®M		
		Bezšroubové připojení vodičů.	onyx / kouřová černá	② 3559H-A07940 63	10/1
	Levit®	IP 44	titanová / kouř. černá	② 3559H-A07940 70	10/1
	Levit®M	10 AX, 250 V AC		1 **2** 3 4 **5** 6 7 8	
	6/0 (1/0)	**Ovládač přepínací** [26)]			
		Pro kompletaci se používají standardní rámečky (3901H-A050.0 ..). Pro zajištění uvedeného stupně krytí se doporučuje montáž maximálně do trojnásobných rámečků (ve vodorovné i svislé orientaci).	**Levit®**		
			bílá / bílá	3559H-A86940 03	10/1
			macchiato / bílá	② 3559H-A86940 18	10/1
			bílá / kouřová černá	② 3559H-A86940 62	10/1
			Levit®M		
		Bezšroubové připojení vodičů.	onyx / kouřová černá	3559H-A86940 63	10/1
	Levit®	IP 44	titanová / kouřová černá	3559H-A86940 70	10/1
	Levit®M	10 A, 250 V AC		1 **2** 3 4 **5** 6 7 8	
	5	**Přepínač sériový** [26)]			
		Pro kompletaci se používají standardní rámečky (3901H-A050.0 ..). Pro zajištění uvedeného stupně krytí se doporučuje montáž maximálně do trojnásobných rámečků (ve vodorovné i svislé orientaci).	**Levit®**		
			bílá / bílá	3559H-A05940 03	10/1
			macchiato / bílá	② 3559H-A05940 18	10/1
			bílá / kouřová černá	② 3559H-A05940 62	10/1
			Levit®M		
		Bezšroubové připojení vodičů.	onyx / kouřová černá	3559H-A05940 63	10/1
	Levit®	IP 44	titanová / kouřová černá	3559H-A05940 70	10/1
	Levit®M	10 AX, 250 V AC		1 **2** 3 4 **5** 6 7 8	
	2P+PE	**Zásuvka jednonásobná s ochranným kolíkem, s clonkami, s víčkem** [26) 38)]	**Levit®**		
		Pro kompletaci se používají standardní rámečky (3901H-A050.0 ..). Pro zajištění uvedeného stupně krytí se doporučuje montáž maximálně do trojnásobných rámečků (ve vodorovné i svislé orientaci).	bílá / bílá	N 6619H-A06997 03	10/1
			macchiato / bílá	N 6619H-A06997 18	10/1
			bílá / kouřová černá	N 6619H-A06997 62	10/1
			Levit®M		
		Bezšroubové připojení vodičů.	onyx / kouřová černá	N 6619H-A06997 63	10/1
	Levit®	IP 44	titanová / kouř. černá	N 6619H-A06997 70	10/1
	Levit®M	16 A, 250 V AC		1 **2** 3 4 **5** 6 7 8	

NOVINKA

Poznámky:

[26)] Přístroj splňuje uvedený stupeň krytí při montáži na svislou, hladkou a neporézní stěnu.

[38)] Uvedený stupeň krytí je zajištěn pouze při zavřeném víčku.

N Novinka

② Produkt nemusí být skladem; bude dodán nejpozději do 3 týdnů.

Ⓥ Výběh – v období po 1. 3. 2024 již produkt nemusí být dostupný.

Spínače a zásuvky IP 44, IP 54, IP 55, IP 66

Přístroje pro zapuštěnou montáž

Řazení	Název	Barva	Objednací číslo	Jednot. bal. ks	
Pro design	**Technické údaje**		**Kompletnost**		
2P+PE	**Zásuvka jednonásobná s ochranným kolíkem, s clonkami, s víčkem** [26) 38)]	**Levit®**			
	Pro kompletaci se používají standardní rámečky (3901H-A050.0 ..). Pro zajištění uvedeného stupně krytí se doporučuje montáž maximálně do trojnásobných rámečků (ve vodorovné i svislé orientaci). Bezšroubové připojení vodičů.	bílá / bílá	Ⓥ 5519H-A02997 03	10/1	
		macchiato / bílá	Ⓥ 5519H-A02997 18	10/1	
		bílá / kouřová černá	Ⓥ 5519H-A02997 62	10/1	
		Levit®M			
		onyx / kouřová černá	Ⓥ 5519H-A02997 63	10/1	
Levit®	IP 44	titanová / kouř. černá	Ⓥ 5519H-A02997 70	10/1	
Levit®M	16 A, 250 V AC		1 **2** 3 4 **5** 6 7 8		
6 (1)	**Přepínač střídavý** [26)]				
		bílá / ledová bílá	3558E-A06940 01	5	
		bílá / bílá	3558E-A06940 03	5	
	Upevnění šrouby i drápky. IP 44				
Element®	10 AX, 250 V AC		1 **2** 3 4 **5** 6 7 8		
7	**Přepínač křížový** [26)]				
		bílá / ledová bílá	3558E-A07940 01	5	
		bílá / bílá	3558E-A07940 03	5	
	Upevnění šrouby i drápky. IP 44				
Element®	10 AX, 250 V AC		1 **2** 3 4 **5** 6 7 8		
6/0	**Ovládač přepínací** [26)]				
		bílá / ledová bílá	3558E-A86940 01	5	
		bílá / bílá	3558E-A86940 03	5	
	Upevnění šrouby i drápky. IP 44				
Element®	10 A, 250 V AC		1 **2** 3 4 **5** 6 7 8		
6 (1)	**Přepínač střídavý** [26)] **s popisovým polem**				
		bílá / ledová bílá	❷ 3558E-A06910 01	5/1	
		bílá / bílá	❷ 3558E-A06910 03	5/1	
	Upevnění šrouby i drápky. IP 44				
Element®	10 AX, 250 V AC		1 **2** 3 4 **5** 6 7 8		
6/0	**Ovládač přepínací** [26)] **s popisovým polem**				
		bílá / ledová bílá	❷ 3558E-A86910 01	5/1	
		bílá / bílá	3558E-A86910 03	5/1	
	Upevnění šrouby i drápky. IP 44				
Element®	10 A, 250 V AC		1 **2** 3 4 **5** 6 7 8		
1/0, 1/0So	**Ovládač zapínací s prosvětleným popisovým polem** [1) 2) 26)]				
		bílá / ledová bílá	3558E-A80920 01	5/1	
		bílá / bílá	3558E-A80920 03	5/1	
	Pro řazení So je nutné použít orientační doutnavku (3916-1222.).				
	Upevnění šrouby i drápky. IP 44				
Element®	10 A, 250 V AC		1 **2** 3 4 **5** 6 7 8		

Poznámky:

[1)] Doutnavka ani LED není součástí spínače – viz strana 47, 48.

[2)] Orientační doutnavka osazená ve spínači může způsobovat blikání úsporných světelných zdrojů (viz též 2CKA006599A2290 na straně 35).

[26)] Přístroj splňuje uvedený stupeň krytí při montáži na svislou, hladkou a neporézní stěnu.

[38)] Uvedený stupeň krytí je zajištěn pouze při zavřeném víčku.

❷ Produkt nemusí být skladem; bude dodán nejpozději do 3 týdnů. Ⓥ Výběh – v období po 1. 3. 2024 již produkt nemusí být dostupný.

Spínače a zásuvky IP 44, IP 54, IP 55, IP 66

Přístroje pro zapuštěnou montáž

	Řazení	Název	Barva	Objednací číslo	Jednot. bal. ks
	Pro design	**Technické údaje**		**Kompletnost**	
	5	**Přepínač sériový** [26]	bílá / ledová bílá bílá / bílá	3558E-A05940 01 3558E-A05940 03	5 5
	Element®	Upevnění šrouby i drápky. IP 44 10 AX, 250 V AC		1 2 3 4 5 6 7 8	
	6+6 (6+1)	**Přepínač střídavý dvojitý** [26]	bílá / ledová bílá bílá / bílá	3558E-A52940 01 3558E-A52940 03	5 5
	Element®	Upevnění šrouby i drápky. IP 44 10 AX, 250 V AC		1 2 3 4 5 6 7 8	
	1/0+1/0 s blokováním	**Ovládač žaluziový jednopólový** [26]	bílá / ledová bílá bílá / bílá	3558E-A88943 01 3558E-A88943 03	5/1 5/1
	Element®	Upevnění šrouby i drápky. IP 44 10 A, 250 V AC		1 2 3 4 5 6 7 8	
	2P+PE	**Zásuvka jednonásobná s ochranným kolíkem, s clonkami, s víčkem** [26] [38]	bílá / ledová bílá bílá / bílá	5518E-A02999 01 5518E-A02999 03	5 5
	Element®	Upevnění šrouby i drápky. IP 44 16 A, 250 V AC		1 2 3 4 5 6 7 8	
		**Rámeček pro elektroinstalační přístroje jednonásobný** [26] S těsnicí manžetou.	bílá	3901E-A00941 B	10
	Element®	IP 44		1 2 3 4 5 6 7 8	
		**Rámeček pro elektroinstalační přístroje dvojnásobný, vodorovný** [26] S těsnicí manžetou.	bílá	3901E-A00942 B	10/1
	Element®	IP 44		1 2 3 4 5 6 7 8	

Poznámky:

[26] Přístroj splňuje uvedený stupeň krytí při montáži na svislou, hladkou a neporézní stěnu.

[38] Uvedený stupeň krytí je zajištěn pouze při zavřeném víčku.

Exportní typy zásuvek v kapitole „Zásuvky jiných systémů“.

Spínače a zásuvky IP 44, IP 54, IP 55, IP 66

Přístroje pro zapuštěnou montáž

Řazení	Název	Barva	Objednací číslo	Jednot. bal. ks	
Pro design	**Technické údaje**		**Kompletnost**		
6 (1)	**Přepínač střídavý** [26]				
		bílá / ledová bílá	3558E-A06940 01	5	
		bílá / bílá	3558E-A06940 03	5	
		titanová	3558E-A06940 08	5/1	
		šampaňská	3558E-A06940 33	5/1	
	Upevnění šrouby i drápky. IP 44				
Time®	10 AX, 250 V AC		1 **2** 3 4 **5** 6 7 8		
7	**Přepínač křížový** [26]				
		bílá / ledová bílá	3558E-A07940 01	5	
		bílá / bílá	3558E-A07940 03	5	
		titanová	3558E-A07940 08	5/1	
		šampaňská	3558E-A07940 33	5/1	
	Upevnění šrouby i drápky. IP 44				
Time®	10 AX, 250 V AC		1 **2** 3 4 **5** 6 7 8		
6/0	**Ovládač přepínací** [26]				
		bílá / ledová bílá	3558E-A86940 01	5	
		bílá / bílá	3558E-A86940 03	5	
		titanová	3558E-A86940 08	5/1	
		šampaňská	3558E-A86940 33	5/1	
	Upevnění šrouby i drápky. IP 44				
Time®	10 A, 250 V AC		1 **2** 3 4 **5** 6 7 8		
6 (1)	**Přepínač střídavý** [26] **s popisovým polem**				
		bílá / ledová bílá	❷ 3558E-A06910 01	5/1	
		bílá / bílá	❷ 3558E-A06910 03	5/1	
		titanová	❷ 3558E-A06910 08	5/1	
		šampaňská	❷ 3558E-A06910 33	5/1	
	Upevnění šrouby i drápky. IP 44				
Time®	10 AX, 250 V AC		1 **2** 3 4 **5** 6 7 8		
6/0	**Ovládač přepínací** [26] **s popisovým polem**				
		bílá / ledová bílá	❷ 3558E-A86910 01	5/1	
		bílá / bílá	3558E-A86910 03	5/1	
		titanová	3558E-A86910 08	5/1	
		šampaňská	3558E-A86910 33	5/1	
	Upevnění šrouby i drápky. IP 44				
Time®	10 A, 250 V AC		1 **2** 3 4 **5** 6 7 8		
1/0, 1/0So	**Ovládač zapínací s prosvětleným popisovým polem** [1) 2) 26)]				
		bílá / ledová bílá	3558E-A80920 01	5/1	
		bílá / bílá	3558E-A80920 03	5/1	
	Pro řazení So je nutné použít orientační doutnavku (3916-1222.).	titanová	3558E-A80920 08	5/1	
		šampaňská	3558E-A80920 33	5/1	
	Upevnění šrouby i drápky. IP 44				
Time®	10 A, 250 V AC		1 **2** 3 4 **5** 6 7 8		
5	**Přepínač sériový** [26]				
		bílá / ledová bílá	3558E-A05940 01	5	
		bílá / bílá	3558E-A05940 03	5	
		titanová	3558E-A05940 08	5/1	
		šampaňská	3558E-A05940 33	5/1	
	Upevnění šrouby i drápky. IP 44				
Time®	10 AX, 250 V AC		1 **2** 3 4 **5** 6 7 8		

Poznámky:

[1)] Doutnavka ani LED není součástí spínače – viz strana 47, 48.

[2)] Orientační doutnavka osazená ve spínači může způsobovat blikání úsporných světelných zdrojů (viz též 2CKA006599A2290 na straně 35).

[26)] Přístroj splňuje uvedený stupeň krytí při montáži na svislou, hladkou a neporézní stěnu.

❷ Produkt nemusí být skladem; bude dodán nejpozději do 3 týdnů.

Spínače a zásuvky IP 44, IP 54, IP 55, IP 66

Přístroje pro zapuštěnou montáž

	Řazení	Název	Barva	Objednací číslo	Jednot. bal. ks
	Pro design	**Technické údaje**		**Kompletnost**	
	6+6 (6+1)	**Přepínač střídavý dvojitý** [26]			
			bílá / ledová bílá	3558E-A52940 01	5
			bílá / bílá	3558E-A52940 03	5
			titanová	3558E-A52940 08	5/1
			šampaňská	3558E-A52940 33	5/1
		Upevnění šrouby i drápky.			
		IP 44			
	Time®	10 AX, 250 V AC		1 **2** 3 4 **5** 6 7 8	
	1/0+1/0	**Ovládač žaluziový jednopólový** [26]			
	s blokováním		bílá / ledová bílá	3558E-A88943 01	5/1
			bílá / bílá	3558E-A88943 03	5/1
			titanová	3558E-A88943 08	5/1
			šampaňská	3558E-A88943 33	5/1
		Upevnění šrouby i drápky.			
		IP 44			
	Time®	10 A, 250 V AC		1 **2** 3 4 **5** 6 7 8	
	2P+PE	**Zásuvka jednonásobná s ochranným kolíkem, s clonkami, s víčkem** [26] [38]			
			bílá / ledová bílá	5518E-A02999 01	5
			bílá / bílá	5518E-A02999 03	5
			titanová	5518E-A02999 08	5/1
			šampaňská	5518E-A02999 33	5/1
		Upevnění šrouby i drápky.			
		IP 44			
	Time®	16 A, 250 V AC		1 **2** 3 4 **5** 6 7 8	
		**Rámeček pro elektroinstalační přístroje jednonásobný** [26]			
		S těsnicí manžetou.	bílá	3901F-A00941 B	10
			titanová	3901F-A00941 G	10/1
			šampaňská	3901F-A00941 K3	10/1
	Time®	IP 44		1 2 3 4 **5** 6 7 8	
		**Rámeček pro elektroinstalační přístroje dvojnásobný, vodorovný** [26]			
		S těsnicí manžetou.	bílá	3901F-A00942 B	10/1
			titanová	3901F-A00942 G	10/1
			šampaňská	3901F-A00942 K3	10/1
	Time®	IP 44		1 2 3 4 **5** 6 7 8	

Poznámky:

[26] Přístroj splňuje uvedený stupeň krytí při montáži na svislou, hladkou a neporézní stěnu.

[38] Uvedený stupeň krytí je zajištěn pouze při zavřeném víčku.

Exportní typy zásuvek v kapitole „Zásuvky jiných systémů“.

Spínače a zásuvky IP 44, IP 54, IP 55, IP 66

Bezpečnostní zásuvky FI-DOS s proudovým chráničem

Řazení	Název	Barva	Objednací číslo	Jednot. bal. ks	
Pro design	**Technické údaje**		**Kompletnost**		
2P+PE	**Zásuvka bezpečnostní FI-DOS s vestavěným proudovým chráničem, s clonkami, zapuštěná** [26) 38) 59)] Reziduální pracovní proud $I_{\Delta n}$: 30 mA Typ A, citlivost na střídavý i pulsní proud Jmenovitý proud I_n: 16 A Jmenovitá frekvence: 45 - 60 Hz Vybavovací čas při 5× $I_{\Delta n}$: max. 30 ms Jmenovitý zkratový proud: 3 000 A Odolnost proti impulsním proudům: 3 000 A, 8/20 µs Stupeň ochrany krytím: IP 44 Připojovací průřez: 1,5 až 2,5 mm² Vestavná hloubka: 27 mm Instalace je možná v soustavách TN-S, TN-C, TT. Ke svorkám L', N' lze připojit další zásuvky, které budou rovněž pod kontrolou proudového chrániče. Bezšroubové připojení vodičů. 16 A, 230 V AC	bílá	5526N-C26469 B 1 2 **3** 4 5 6 7 8	1	
2P+PE	**Zásuvka bezpečnostní FI-DOS s vestavěným proudovým chráničem, s clonkami, nástěnná** [27) 38) 59)] Reziduální pracovní proud $I_{\Delta n}$: 30 mA Typ A, citlivost na střídavý i pulsní proud Jmenovitý proud I_n: 16 A Jmenovitá frekvence: 45 - 60 Hz Vybavovací čas při 5× $I_{\Delta n}$: max. 30 ms Jmenovitý zkratový proud: 3 000 A Odolnost proti impulsním proudům: 3 000 A, 8/20 µs Stupeň ochrany krytím: IP 44 Připojovací průřez: 1,5 až 2,5 mm² Instalace je možná v soustavách TN-S, TN-C, TT. Ke svorkám L', N' lze připojit další zásuvky, které budou rovněž pod kontrolou proudového chrániče. Bezšroubové připojení vodičů. 16 A, 230 V AC	bílá	5526N-C26410 B 1 2 **3** 4 5 6 7 8	1	

Poznámky:
[26)] Přístroj splňuje uvedený stupeň krytí při montáži na svislou, hladkou a neporézní stěnu.
[27)] Dochází-li vlivem vnějších podmínek k rosení uvnitř přístroje, je nutné u jeho krabice otevřít odkapní otvor směrem k zemi.
[38)] Uvedený stupeň krytí je zajištěn pouze při zavřeném víčku.
[59)] Tento produkt bude dostupný pravděpodobně ve 2. pololetí 2024.
Schéma zapojení k bezpečnostním zásuvkám FI-DOS – viz strana 641.

Spínače a zásuvky IP 44, IP 54, IP 55, IP 66

Přístroje pro nástěnnou montáž

	Řazení	Název	Barva	Objednací číslo	Jednot. bal. ks
	Pro design	**Technické údaje**		**Kompletnost**	
	1	**Spínač jednopólový** [27) 28)]			
		IP 44	bílá	3553-01929 B	26
		10 AX, 250 V AC	šedá	3553-01929 S	26
			béžová	3553-01929 D	26
			hnědá	3553-01929 H	26
	6	**Přepínač střídavý** [27) 28)]			
		IP 44	bílá	3553-06929 B	26
		10 AX, 250 V AC	šedá	3553-06929 S	26
			béžová	3553-06929 D	26
			hnědá	3553-06929 H	26
	7	**Přepínač křížový** [27) 28)]			
		IP 44	bílá	3553-07929 B	26
		10 AX, 250 V AC	šedá	3553-07929 S	26
			béžová	3553-07929 D	26
			hnědá	3553-07929 H	26
	1/0	**Ovládač zapínací** [27) 28)]			
		IP 44	bílá	3553-80929 B	26
		10 A, 250 V AC	šedá	3553-80929 S	26
			béžová	3553-80929 D	26
			hnědá	3553-80929 H	26
	Praktik	Typová řada: 3558		1 2 **3** 4 5 6 7 8	
	6S, 6So (1S, 1So)	**Přepínač střídavý s čirým průzorem, se svorkou N** [1) 2) 27) 28)]	bílá	3553-25922 B	26/1
		IP 44	šedá	3553-25922 S	26/1
		10 AX, 250 V AC	béžová	3553-25922 D	26/1
			hnědá	3553-25922 H	26/1
	7So	**Přepínač křížový s čirým průzorem** [1) 2) 27) 28)]			
		IP 44	bílá	❷ 3553-07921 B	26/1
		10 AX, 250 V AC	šedá	❷ 3553-07921 S	26/1
			béžová	❷ 3553-07921 D	26/1
			hnědá	❷ 3553-07921 H	26/1
	1/0S, 1/0So	**Ovládač zapínací s čirým průzorem, se svorkou N** [1) 2) 27) 28)]	bílá	3553-91922 B	26/1
		IP 44	šedá	3553-91922 S	26/1
		10 A, 250 V AC	béžová	3553-91922 D	26/1
			hnědá	3553-91922 H	26/1
		Pro řazení So je nutné použít orientační doutnavku (3916-1222.). Pro řazení S je nutné použít signalizační doutnavku (3916-22221).			
	Praktik	Typová řada: 3558		1 2 **3** 4 5 **6** 7 8	
	2S	**Spínač dvojpólový s čirým průzorem, se signalizační doutnavkou** [27) 28)]	bílá	3553-02922 B	26/1
			šedá	3553-02922 S	26/1
		Náhradní doutnavka: 3916-22221	béžová	3553-02922 D	26/1
			hnědá	3553-02922 H	26/1
		Typová řada: 3558 IP 44			
	Praktik	10 AX, 250 V AC		1 2 **3** 4 5 6 7 8	
	5	**Přepínač sériový** [27) 28)]	bílá	3553-05929 B	26
			šedá	3553-05929 S	26
			béžová	3553-05929 D	26
			hnědá	3553-05929 H	26
		Typová řada: 3558 IP 44			
	Praktik	10 AX, 250 V AC		1 2 **3** 4 5 6 7 8	

Poznámky:

[1)] Doutnavka ani LED není součástí spínače – viz strana 47, 48.

[2)] Orientační doutnavka osazená ve spínači může způsobovat blikání úsporných světelných zdrojů (viz též 2CKA006599A2290 na straně 35).

[27)] Dochází-li vlivem vnějších podmínek k rosení uvnitř přístroje, je nutné u jeho krabice otevřít odkapní otvor směrem k zemi.

[28)] Spodní část krabice přístroje lze otočit o 180° pro přívod kabelu zespodu.

❷ Produkt nemusí být skladem; bude dodán nejpozději do 3 týdnů.

Spínače a zásuvky IP 44, IP 54, IP 55, IP 66

Přístroje pro nástěnnou montáž

Řazení	Název	Barva	Objednací číslo	Jednot. bal. ks	
Pro design	**Technické údaje**		**Kompletnost**		
6+6	**Přepínač střídavý dvojitý** [27) 28)]				
		bílá	3553-52929 B	24/1	
		šedá	3553-52929 S	24/1	
		béžová	3553-52929 D	24/1	
		hnědá	3553-52929 H	24/1	
	Typová řada: 3558				
	IP 44				
Praktik	10 AX, 250 V AC		1 2 **3** 4 5 6 7 8		
6, 2P+PE	**Kombinace přepínače střídavého a zásuvky jednonásobné s ochranným kolíkem a víčkem** [27) 28) 38)]				
		bílá	3932-20062 B	12/1	
		šedá	3932-20062 S	12/1	
		béžová	3932-20062 D	12/1	
		hnědá	3932-20062 H	12/1	
	Typová řada: 3558				
	IP 44				
	10 AX, 250 V AC				
Praktik	16 A, 250 V AC		1 2 **3** 4 5 6 7 8		
2P+PE	**Zásuvka jednonásobná s ochranným kolíkem, s víčkem** [27) 28) 38)]				
		bílá	5518-2929 B	28	
		šedá	5518-2929 S	28	
		béžová	5518-2929 D	28	
		hnědá	5518-2929 H	28	
	IP 44				
Praktik	16 A, 250 V AC		1 2 **3** 4 5 6 7 8		
2P+PE	**Zásuvka jednonásobná s ochranným kolíkem, s víčkem, pro průběžnou montáž** [27) 38)]				
		bílá	5518-2969 B	24	
		šedá	5518-2969 S	24	
		béžová	5518-2969 D	24	
		hnědá	5518-2969 H	24	
	IP 44				
Praktik	16 A, 250 V AC		1 2 **3** 4 5 6 7 8		
2P+PE	**Zásuvka jednonásobná s ochranným kolíkem, s víčkem, s ochranou před přepětím** [27) 28) 38)] Optická signalizace poruchy.				
		bílá	5598-2929B	1	
		šedá	5598-2929S	1	
		béžová	5598-2929D	1	
		hnědá	5598-2929H	1	
	Technické parametry – viz strana 609.				
	IP 44				
Praktik	16 A, 230 V AC		1 2 **3** 4 5 6 7 8		
2×(2P+PE)	**Zásuvka dvojnásobná s ochrannými kolíky, s víčky** [27) 28) 38)] Zásuvky jsou vzájemně propojeny 3 vodiči.				
		bílá	5518-2029 B	14	
		šedá	5518-2029 S	14	
		béžová	5518-2029 D	14	
		hnědá	5518-2029 H	14	
	IP 44				
Praktik	16 A, 250 V AC		1 2 **3** 4 5 6 7 8		
2×(2P+PE)	**Zásuvka dvojnásobná s ochrannými kolíky, s víčky, pro průběžnou montáž** [27) 28) 38)] Zásuvky jsou vzájemně propojeny 3 vodiči.				
		bílá	5518-2069 B	14	
		šedá	5518-2069 S	14	
		béžová	5518-2069 D	14	
		hnědá	5518-2069 H	14	
	IP 44				
Praktik	16 A, 250 V AC		1 2 **3** 4 5 6 7 8		

Poznámky:

[27)] Dochází-li vlivem vnějších podmínek k rosení uvnitř přístroje, je nutné u jeho krabice otevřít odkapní otvor směrem k zemi.

[28)] Spodní část krabice přístroje lze otočit o 180° pro přívod kabelu zespodu.

[38)] Uvedený stupeň krytí je zajištěn pouze při zavřeném víčku.

Exportní typy zásuvek v kapitole „Zásuvky jiných systémů“.

Spínače a zásuvky IP 44, IP 54, IP 55, IP 66

Přístroje pro nástěnnou montáž

	Řazení	Název	Barva	Objednací číslo	Jednot. bal. ks
	Pro design	**Technické údaje**		**Kompletnost**	
	2×(2P+PE)	**Zásuvka dvojnásobná** **s ochrannými kolíky, s víčky,** **pro průběžnou montáž,** **s ochranou před přepětím** [27) 28) 38)] Optická signalizace poruchy. Zásuvky jsou vzájemně propojeny 3 vodiči. Technické parametry – viz strana 609. IP 44	bílá šedá béžová hnědá	5598-2069 B 5598-2069 S 5598-2069 D 5598-2069 H	1 1 1 1
	Praktik	16 A, 230 V AC		1 2 **3** 4 5 6 7 8	
		Průchodka náhradní Pro průměr kabelu 6 - 16 mm (viz strana 645).	bílá šedá béžová hnědá	ND3553-G50 B ND3553-G50 S ND3553-G50 D ND3553-G50 H	100/10 100/10 100/10 100/10
	Praktik	IP 44		1 2 3 4 5 6 7 **8**	
	1	**Spínač jednopólový** [28) 46)] IP 54 10 AX, 250 V AC	bílá šedá	3559N-C01510 B 3559N-C01510 S	10 10
	6	**Přepínač střídavý** [28) 46)] IP 54 10 AX, 250 V AC	bílá šedá	3559N-C06510 B 3559N-C06510 S	10 10
	7	**Přepínač křížový** [28) 46)] IP 54 10 AX, 250 V AC	bílá šedá	3559N-C07510 B 3559N-C07510 S	10 10
	6/0 (1/0)	**Ovládač přepínací** [28) 46)] IP 54 10 A, 250 V AC	bílá šedá	3559N-C86510 B 3559N-C86510 S	10 10
	Variant+	Bezšroubové připojení vodičů		1 2 **3** 4 5 6 7 8	
	6	**Přepínač střídavý pro průběžnou montáž** [46)] Krabice obsahuje 1 průchodku a 3 záslepky. Bezšroubové připojení vodičů IP 54	bílá šedá	3559N-C06540 B 3559N-C06540 S	10 10
	Variant+	10 AX, 250 V AC		1 2 **3** 4 5 6 7 8	
	6S, 6So (1S, 1So)	**Přepínač střídavý s čirým průzorem,** **se svorkou N** [1) 2) 28) 46)] IP 54 10 AX, 250 V AC	bílá šedá	3559N-C25511 B 3559N-C25511 S	10/1 10/1
	7So	**Přepínač křížový s čirým průzorem** [1) 2) 28) 46)] IP 54 10 AX, 250 V AC	bílá šedá	3559N-C07511 B ❷ 3559N-C07511 S	10/1 10/1
	6/0So, 6/0S (1/0So, 1/0S)	**Ovládač přepínací s čirým průzorem,** **se svorkou** N [1) 28) 46)] IP 54 10 A, 250 V AC Pro řazení So je nutné použít orientační doutnavku (3916-1222.). Pro řazení S je nutné použít signalizační doutnavku (3916-22221).	bílá šedá	3559N-C86511 B 3559N-C86511 S	10/1 10/1
	Variant+	Bezšroubové připojení vodičů		1 2 **3** 4 5 **6** 7 8	

Poznámky:

[1)] Doutnavka ani LED není součástí spínače – viz strana 47, 48.

[27)] Dochází-li vlivem vnějších podmínek k rosení uvnitř přístroje, je nutné u jeho krabice otevřít odkapní otvor směrem k zemi.

[28)] Spodní část krabice přístroje lze otočit o 180° pro přívod kabelu zespodu. [38)] Uvedený stupeň krytí je zajištěn pouze při zavřeném víčku.

[46)] Dochází-li vlivem vnějších podmínek k rosení uvnitř přístroje, je nutné otevřít odkapní otvor směrem k zemi. Krytí se tím sníží na IP 44.

❷ Produkt nemusí být skladem; bude dodán nejpozději do 3 týdnů.

Spínače a zásuvky IP 44, IP 54, IP 55, IP 66

Přístroje pro nástěnnou montáž

Řazení	Název	Barva	Objednací číslo	Jednot. bal. ks	
Pro design	**Technické údaje**		**Kompletnost**		
6S, 6So (1S, 1So)	**Přepínač střídavý s čirým průzorem, s popisovým polem, se svorkou N** [1) 2) 28) 46)] IP 54 10 AX, 250 V AC	bílá šedá	3559N-C25512 B 3559N-C25512 S	10/1 10/1	
1/0S, 1/0So	**Ovládač zapínací s čirým průzorem, s popisovým polem, se svorkou N** [1) 2) 28) 46)] IP 54 10 A, 250 V AC	bílá šedá	3559N-C91512 B 3559N-C91512 S	10/1 10/1	
	Pro řazení So je nutné použít orientační doutnavku (3916-1222.). Pro řazení S je nutné použít signalizační doutnavku (3916-22221).				
Variant+	Bezšroubové připojení vodičů		1 2 **3** 4 5 **6** 7 8		
2S	**Spínač dvojpólový s červeným průzorem, se signalizační doutnavkou, s popisovým polem** [28) 46)]	bílá šedá	3559N-C02512 B 3559N-C02512 S	10/1 10/1	
	Náhradní doutnavka: 3916-22221				
Variant+	Bezšroubové připojení vodičů IP 54 10 AX, 250 V AC		1 2 **3** 4 5 6 7 8		
5	**Přepínač sériový** [28) 46)] IP 54 10 AX, 250 V AC	bílá šedá	3559N-C05510 B 3559N-C05510 S	10 10	
1/0+1/0	**Ovládač zapínací dvojitý** [28) 46)] IP 54 10 A, 250 V AC	bílá šedá	3559N-C87510 B 3559N-C87510 S	10/1 10/1	
Variant+	Bezšroubové připojení vodičů		1 2 **3** 4 5 6 7 8		
1/0+1/0 s blokováním	**Ovládač žaluziový jednopólový** [28) 46)]	bílá šedá	3559N-C88510 B 3559N-C88510 S	10/1 10/1	
Variant+	Bezšroubové připojení vodičů IP 54 10 A, 250 V AC		1 2 **3** 4 5 6 7 8		
1+1 s blokováním	**Spínač žaluziový jednopólový** [28) 46)]	bílá šedá	3559N-C89510 B 3559N-C89510 S	10/1 10/1	
Variant+	Bezšroubové připojení vodičů IP 54 10 AX, 250 V AC		1 2 **3** 4 5 6 7 8		
2P+PE	**Zásuvka jednonásobná s ochranným kolíkem, s clonkami, s víčkem** [28) 38) 46)]	bílá šedá	5519N-C02510 B 5519N-C02510 S	10 10	
Variant+	Bezšroubové připojení vodičů IP 54 16 A, 250 V AC		1 2 **3** 4 5 6 7 8		

Poznámky:

[1)] Doutnavka ani LED není součástí spínače – viz strana 47, 48.

[2)] Orientační doutnavka osazená ve spínači může způsobovat blikání úsporných světelných zdrojů (viz též 2CKA006599A2290 na straně 35).

[28)] Spodní část krabice přístroje lze otočit o 180° pro přívod kabelu zespodu.

[38)] Uvedený stupeň krytí je zajištěn pouze při zavřeném víčku.

[46)] Dochází-li vlivem vnějších podmínek k rosení uvnitř přístroje, je nutné otevřít odkapní otvor směrem k zemi. Krytí se tím sníží na IP 44.

Spínače a zásuvky IP 44, IP 54, IP 55, IP 66

Přístroje pro nástěnnou montáž

	Řazení	Název	Barva	Objednací číslo	Jednot. bal. ks
	Pro design	**Technické údaje**		**Kompletnost**	
	2P+PE	**Zásuvka jednonásobná** **s ochranným kolíkem, s clonkami,** **s víčkem, pro průběžnou montáž** [28) 38) 46)] Krabice obsahuje 1 průchodku a 3 záslepky.	bílá šedá	5519N-C02540 B 5519N-C02540 S	10 10
	Variant⁺	Bezšroubové připojení vodičů IP 54 16 A, 250 V AC		1 2 **3** 4 5 6 7 8	
	2P+PE	**Zásuvka jednonásobná** **s ochranným kolíkem, s clonkami,** **s víčkem, s popisovým polem,** **pro průběžnou montáž** [28) 38) 46)] Krabice obsahuje 1 průchodku a 3 záslepky.	bílá šedá	5519N-C02542 B 5519N-C02542 S	10/1 10/1
	Variant⁺	Bezšroubové připojení vodičů IP 54 16 A, 230 V AC		1 2 **3** 4 5 6 7 8	
	1	**Spínač jednopólový** [28) 46)] IP 54 10 AX, 250 V AC	bílá šedá	3558N-C01510 B 3558N-C01510 S	10 10
	6	**Přepínač střídavý** [28) 46)] IP 54 10 AX, 250 V AC	bílá šedá	3558N-C06510 B 3558N-C06510 S	10 10
	7	**Přepínač křížový** [28) 46)] IP 54 10 AX, 250 V AC	bílá šedá	3558N-C07510 B 3558N-C07510 S	10 10
	6/0 (1/0)	**Ovládač přepínací** [28) 46)] IP 54 10 A, 250 V AC	bílá šedá	3558N-C86510 B 3558N-C86510 S	10 10
	Variant⁺			1 2 **3** 4 5 6 7 8	
	6	**Přepínač střídavý pro průběžnou montáž** [46)] Krabice obsahuje 1 průchodku a 3 záslepky.	bílá šedá	3558N-C06540 B 3558N-C06540 S	10 10
	Variant⁺	IP 54 10 AX, 250 V AC		1 2 **3** 4 5 6 7 8	
	6S, 6So (1S, 1So)	**Přepínač střídavý s čirým průzorem,** **se svorkou N** [1) 2) 28) 46)] IP 54 10 AX, 250 V AC	bílá šedá	3558N-C25511 B 3558N-C25511 S	10/1 10/1
	7So	**Přepínač křížový s čirým průzorem** [1) 2) 28) 46)] IP 54 10 AX, 250 V AC	bílá šedá	3558N-C07511 B ❷ 3558N-C07511 S	10/1 10/1
	6/0So, 6/0S (1/0So, 1/0S)	**Ovládač přepínací s čirým průzorem,** **se svorkou** N [1) 28) 46)] IP 54 10 A, 250 V AC Pro řazení So je nutné použít orientační doutnavku (3916-1222.). Pro řazení S je nutné použít signalizační doutnavku (3916-22221).	bílá šedá	3558N-C86511 B 3558N-C86511 S	10/1 10/1
	Variant⁺			1 2 **3** 4 5 **6** 7 8	

Poznámky:

[1)] Doutnavka ani LED není součástí spínače – viz strana 47, 48.

[2)] Orientační doutnavka osazená ve spínači může způsobovat blikání úsporných světelných zdrojů (viz též 2CKA006599A2290 na straně 35).

[28)] Spodní část krabice přístroje lze otočit o 180° pro přívod kabelu zespodu. [38)] Uvedený stupeň krytí je zajištěn pouze při zavřeném víčku.

[46)] Dochází-li vlivem vnějších podmínek k rosení uvnitř přístroje, je nutné otevřít odkapní otvor směrem k zemi. Krytí se tím sníží na IP 44.

❷ Produkt nemusí být skladem; bude dodán nejpozději do 3 týdnů.

Spínače a zásuvky IP 44, IP 54, IP 55, IP 66

Přístroje pro nástěnnou montáž

Řazení	Název	Barva	Objednací číslo	Jednot. bal. ks	
Pro design	**Technické údaje**		**Kompletnost**		
6S, 6So (1S, 1So)	**Přepínač střídavý s čirým průzorem, s popisovým polem, se svorkou N** [1) 2) 28) 46)] IP 54 10 AX, 250 V AC	bílá šedá	3558N-C25512 B 3558N-C25512 S	10/1 10/1	
1/0S, 1/0So	**Ovládač zapínací s čirým průzorem, s popisovým polem, se svorkou N** [1) 2) 28) 46)] IP 54 10 A, 250 V AC	bílá šedá	3558N-C91512 B 3558N-C91512 S	10/1 10/1	
	Pro řazení So je nutné použít orientační doutnavku (3916-1222.). Pro řazení S je nutné použít signalizační doutnavku (3916-22221).				
Variant+			1 2 **3** 4 5 **6** 7 8		
2S	**Spínač dvojpólový s červeným průzorem, se signalizační doutnavkou, s popisovým polem** [28) 46)] Náhradní doutnavka: 3916-22221	bílá šedá	3558N-C02512 B 3558N-C02512 S	10/1 10/1	
Variant+	IP 54 10 AX, 250 V AC		1 2 **3** 4 5 6 7 8		
5	**Přepínač sériový** [28) 46)] IP 54 10 AX, 250 V AC	bílá šedá	3558N-C05510 B 3558N-C05510 S	10 10	
6+6	**Přepínač střídavý dvojitý** [28) 46)] IP 54 10 AX, 250 V AC	bílá šedá	3558N-C52510 B 3558N-C52510 S	10/1 10/1	
1/0+1/0	**Ovládač zapínací dvojitý** [28) 46)] IP 54 10 A, 250 V AC	bílá šedá	3558N-C87510 B 3558N-C87510 S	10/1 10/1	
Variant+			1 2 **3** 4 5 6 7 8		
1/0+1/0 s blokováním	**Ovládač žaluziový jednopólový** [28) 46)]	bílá šedá	3558N-C88510 B 3558N-C88510 S	10/1 10/1	
Variant+	IP 54 10 A, 250 V AC		1 2 **3** 4 5 6 7 8		
1+1 s blokováním	**Spínač žaluziový jednopólový** [28) 46)]	bílá šedá	3558N-C89510 B 3558N-C89510 S	10/1 10/1	
Variant+	IP 54 10 AX, 250 V AC		1 2 **3** 4 5 6 7 8		

Poznámky:

[1)] Doutnavka ani LED není součástí spínače – viz strana 47, 48.

[2)] Orientační doutnavka osazená ve spínači může způsobovat blikání úsporných světelných zdrojů (viz též 2CKA006599A2290 na straně 35).

[28)] Spodní část krabice přístroje lze otočit o 180° pro přívod kabelu zespodu.

[46)] Dochází-li vlivem vnějších podmínek k rosení uvnitř přístroje, je nutné otevřít odkapní otvor směrem k zemi. Krytí se tím sníží na IP 44.

Spínače a zásuvky IP 44, IP 54, IP 55, IP 66

Přístroje pro nástěnnou montáž

	Řazení	Název	Barva	Objednací číslo	Jednot. bal. ks
	Pro design	**Technické údaje**		**Kompletnost**	
	2P+PE	**Zásuvka jednonásobná** **s ochranným kolíkem, s víčkem** [28) 38) 46)]	bílá šedá	5518N-C02510 B 5518N-C02510 S	10 10
	Variant+	IP 54 16 A, 250 V AC		1 2 **3** 4 5 6 7 8	
	2P+PE	**Zásuvka jednonásobná** **s ochranným kolíkem, s víčkem,** **pro průběžnou montáž** [28) 38) 46)] Krabice obsahuje 1 průchodku a 3 záslepky.	bílá šedá	5518N-C02540 B 5518N-C02540 S	10 10
	Variant+	IP 54 16 A, 250 V AC		1 2 **3** 4 5 6 7 8	
	2P+PE	**Zásuvka jednonásobná** **s ochranným kolíkem, s víčkem,** **s popisovým polem,** **pro průběžnou montáž** [28) 38) 46)] Krabice obsahuje 1 průchodku a 3 záslepky.	bílá šedá	5518N-C02542 B 5518N-C02542 S	10/1 10/1
	Variant+	IP 54 16 A, 230 V AC		1 2 **3** 4 5 6 7 8	
		**Krabice nástěnná se čtyřmi vstupy,** **pro násobnou montáž přístrojů Variant+** [46)] Krabice 3903N-A04540 je určena pro zásuvky 5518N-C025xx, 5519N-C025xx a pro spínače se šroubovými svorkami 3558N-Cxxxx.	bílá šedá	3903N-A04540 B 3903N-A04540 S	10/1 10/1
		Krabice 3959N-A05450 je určena pouze pro spínače s bezšroubovými svorkami 3559N-Cxxxx.	bílá šedá	3559N-A05450 B 3559N-A05450 S	10/1 10/1
	Variant+	Krabice obsahuje 1 průchodku a 3 záslepky.		1 2 3 4 5 6 **7** 8	
		**Krabice nástěnná propojovací** **se čtyřmi vstupy** [46)] V krabici lze použít i kruhové svorkovnice (tzv. věnečky), např. typ S-66 nebo typ 6303-13. Krabice obsahuje 1 průchodku a 3 záslepky.	bílá šedá	3903N-C05540 B 3903N-C05540 S	10/1 10/1
	Variant+	IP 54		1 2 **3** 4 5 6 7 8	
		**Krabice nástěnná pro přístroje 45×45** **s víčkem, pro průběžnou montáž** [28) 38) 46)]	bílá šedá	3903N-C06541 B 3903N-C06541 S	10/1 10/1
+		Lze kompletovat s přístrojem osvětlení s LED a se všemi přístroji řady Profil 45: 3917U-A0005. **Přístroj osvětlení orientačního a signalizačního s LED** 5525N-C02357 . **Zásuvka** 5525N-C02347 . Zásuvka (bez clonek) 5525N-C05359 R1 **Zásuvka kódovaná** 5595N-C02357 . **Zásuvka s ochranou před přepětím**, s optickou signalizací poruchy 5585N-C02357 . Zásuvka s ochranou před přepětím, s akustickou signalizací poruchy 5595N-C05359 R1 Zásuvka kódovaná s ochranou před přepětím, s optickou signalizací poruchy 5585N-C05359 R1 Zásuvka kódovaná s ochranou před přepětím, s akustickou signalizací poruchy 5580N-C02357 . **Zásuvka se signalizací provozního stavu** 5525N-C03357 . **Zásuvka s bočními kontakty** 136811-1 **Modul 22,5 × 45 mm pro komunikační zásuvku** (nelze použít pro keystony RJ45C5S, RJ45C6AS v kombinaci s krabicemi Variant+ (3903N-C06541 ., 3903N-C03540 .)) 5525-C00100 B **Záslepka 45 × 45 mm**			
		Krabice obsahuje 1 průchodku a 3 záslepky.			
	Variant+	IP 54		1 2 3 **4** 5 6 7 8	

Poznámky:

[28)] Spodní část krabice přístroje lze otočit o 180° pro přívod kabelu zespodu.

[38)] Uvedený stupeň krytí je zajištěn pouze při zavřeném víčku.

[46)] Dochází-li vlivem vnějších podmínek k rosení uvnitř přístroje, je nutné otevřít odkapní otvor směrem k zemi. Krytí se tím sníží na IP 44.

Exportní typy zásuvek v kapitole „Zásuvky jiných systémů“.

Spínače a zásuvky IP 44, IP 54, IP 55, IP 66

Přístroje pro nástěnnou montáž

Řazení	Název	Barva	Objednací číslo	Jednot. bal. ks
Pro design	**Technické údaje**		**Kompletnost**	
	Krabice nástěnná pro přístroje 45×45, pro průběžnou montáž [28]	bílá	3903N-C03540 B	10/1
	Určeno pro instalace na omítku v případech, kde u zásuvky není vyžadován zvýšený stupeň krytí.	šedá	3903N-C03540 S	10/1
	Lze kompletovat s přístrojem osvětlení s LED a se všemi přístroji řady Profil 45:			
	3917U-A0005. **Přístroj osvětlení orientačního a signalizačního s LED**			
	5525N-C02357 . **Zásuvka**			
	5525N-C02347 . Zásuvka (bez clonek)			
	5525N-C05359 R1 **Zásuvka kódovaná**			
	5595N-C02357 . **Zásuvka s ochranou před přepětím**, s optickou signalizací poruchy			
	5585N-C02357 . Zásuvka s ochranou před přepětím, s akustickou signalizací poruchy			
	5595N-C05359 R1 Zásuvka kódovaná s ochranou před přepětím, s optickou signalizací poruchy			
	5585N-C05359 R1 Zásuvka kódovaná s ochranou před přepětím, s akustickou signalizací poruchy			
	5580N-C02357 . **Zásuvka se signalizací provozního stavu**			
	5525N-C03357 . **Zásuvka s bočními kontakty**			
	136811-1 **Modul 22,5 × 45 mm pro komunikační zásuvku** (nelze použít pro keystony RJ45C5S, RJ45C6AS v kombinaci s krabicemi Variant+ (3903N-C06541 ., 3903N-C03540 .))			
	5525-C00100 B **Záslepka 45 × 45 mm**			
	Krabice obsahuje 1 průchodku a 3 záslepky.			
Variant+	IP 20		1 2 3 **4** 5 6 7 8	







	Zásuvka jednonásobná s víčkem, s popisovým polem, nástěnná, dle ČSN 35 4517 [28] [38] [46]			
C (2P+PE)	10 A, 250 V	bílá	❷ 5515N-C05521 B	10/1
		šedá	5515N-C05521 S	10/1
C1 (2P+PE)	10 A, 250 V	bílá	❷ 5515N-C05522 B	10/1
		šedá	❷ 5515N-C05522 S	10/1
C2 (2P+PE)	10 A, 250 V	bílá	❷ 5515N-C05523 B	10/1
		šedá	❷ 5515N-C05523 S	10/1
D (3P+PE)	10 A, 400 V	bílá	❷ 5515N-C05524 B	10/1
		šedá	5515N-C05524 S	10/1
K (2P)	10 A, 48 V	bílá	5515N-C05525 B	10/1
		šedá	5515N-C05525 S	10/1
L (3P+N)	10 A, 48 V	bílá	5515N-C05526 B	10/1
		šedá	5515N-C05526 S	10/1
	Uspořádání kontaktů a doporučená pracovní napětí – viz strana 648.			
	Pouze pro vidlice typu 5538N – viz strana 560.			



Variant+	IP 54		1 2 **3** 4 5 6 7 8	
	Průchodka			
	Předlisovaný otvor pro kabel o průměru 4,5 - 13 mm.	bílá	ND3558-G102 B	100/10
		šedá	ND3558-G102 S	100/10
Variant+	IP 54		1 2 3 4 5 6 7 **8**	
	Záslepka / průchodka membránová			
		bílá	ND3558-G102/1 B	100/10
		šedá	ND3558-G102/1 S	100/10
Variant+	IP 54		1 2 3 4 5 6 7 **8**	

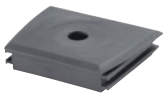



Poznámky:

[28] Spodní část krabice přístroje lze otočit o 180° pro přívod kabelu zespodu.

[38] Uvedený stupeň krytí je zajištěn pouze při zavřeném víčku.

[46] Dochází-li vlivem vnějších podmínek k rosení uvnitř přístroje, je nutné otevřít odkapní otvor směrem k zemi. Krytí se tím sníží na IP 44.

❷ Produkt nemusí být skladem; bude dodán nejpozději do 3 týdnů.

Spínače a zásuvky IP 44, IP 54, IP 55, IP 66

Přístroje pro nástěnnou montáž

	Řazení	Název	Barva	Objednací číslo	Jednot. bal. ks
	Pro design	**Technické údaje**		**Kompletnost**	
	1	**Spínač jednopólový** [46]	šedá stříbrná	3558-01750 3558-01750 39	10 10
	6	**Přepínač střídavý** [46]	šedá stříbrná	3558-06750 3558-06750 39	10/1 10/1
	7	**Přepínač křížový** [46]	šedá stříbrná	3558-07750 3558-07750 39	10/1 10/1
	Garant	Díra pro průchodku není opatřena závitem. IP 66, 10 AX, 250 V AC		1 2 **3** 4 5 6 7 8	
	1/0	**Ovládač zapínací** [46]	šedá stříbrná	3558-80750 3558-80750 39	10/1 10/1
	Garant	Díra pro průchodku není opatřena závitem. IP 66 10 A, 250 V AC		1 2 **3** 4 5 6 7 8	
	2S	**Spínač dvojpólový s červeným průzorem, se signalizační doutnavkou** [46] Náhradní doutnavka: 3916-22221	šedá stříbrná	3558-02752 3558-02752 39	10/1 10/1
	Garant	Díra pro průchodku není opatřena závitem. IP 66 10 AX, 250 V AC		1 2 **3** 4 5 6 7 8	
	6S, 6So (1S, 1So)	**Přepínač střídavý s čirým průzorem, se svorkou N** [1) 2) 46)] Pro řazení So je nutné použít orientační doutnavku (3916-1222.). Pro řazení S je nutné použít signalizační doutnavku (3916-22221).	šedá stříbrná	3558-25752 3558-25752 39	10/1 10/1
	Garant	Díra pro průchodku není opatřena závitem. IP 66 10 AX, 250 V AC		1 2 **3** 4 5 **6** 7 8	
	7So	**Přepínač křížový s čirým průzorem** [1) 2) 46)] Pro řazení So je nutné použít orientační doutnavku (3916-1222.).	šedá stříbrná	❷ 3558-07751 ❷ 3558-07751 39	10/1 10/1
	Garant	Díra pro průchodku není opatřena závitem. IP 66 10 AX, 250 V AC		1 2 **3** 4 5 **6** 7 8	
	1/0S, 1/0So	**Ovládač zapínací s čirým průzorem se svorkou N** [1) 46)] Pro řazení So je nutné použít orientační doutnavku (3916-1222.). Pro řazení S je nutné použít signalizační doutnavku (3916-22221).	šedá stříbrná	3558-91752 3558-91752 39	10/1 10/1
	Garant	Díra pro průchodku není opatřena závitem. IP 66 10 A, 250 V AC		1 2 **3** 4 5 **6** 7 8	
	5	**Přepínač sériový** [46]	šedá stříbrná	3558-05750 3558-05750 39	10/1 10/1
	Garant	Díra pro průchodku není opatřena závitem. IP 66 10 AX, 250 V AC		1 2 **3** 4 5 6 7 8	

Poznámky:

[1)] Doutnavka ani LED není součástí spínače – viz strana 47, 48.

[2)] Orientační doutnavka osazená ve spínači může způsobovat blikání úsporných světelných zdrojů (viz též 2CKA006599A2290 na straně 35).

[46)] Dochází-li vlivem vnějších podmínek k rosení uvnitř přístroje, je nutné otevřít odkapní otvor směrem k zemi. Krytí se tím sníží na IP 44.

❷ Produkt nemusí být skladem; bude dodán nejpozději do 3 týdnů.

Spínače a zásuvky IP 44, IP 54, IP 55, IP 66

Přístroje pro nástěnnou montáž

Řazení	Název	Barva	Objednací číslo	Jednot. bal. ks	
Pro design	**Technické údaje**		**Kompletnost**		
6+6 (6+1, 1+1)	**Přepínač střídavý dvojitý** [46] Pro průměr kabelu do 13 mm (nelze připojit kabel např. CYKY 7×2,5C).	šedá stříbrná	3558-52750 3558-52750 39	10/1 10/1	
Garant	Díra pro průchodku není opatřena závitem. IP 66 10 AX, 250 V AC		1 2 **3** 4 5 6 7 8		
2P+PE	**Zásuvka jednonásobná** **s ochranným kolíkem, s víčkem** [38] [46]	šedá stříbrná	5518-2750 5518-2750 39	10 10	
Garant	Díra pro průchodku není opatřena závitem. IP 55 16 A, 250 V AC		1 2 **3** 4 5 6 7 8		
2P+PE	**Zásuvka jednonásobná** **s ochranným kolíkem, s víčkem,** **zapuštěná** [26] [38] Zásuvku lze připevnit k instalační krabici (s roztečí otvorů pro šrouby 60 mm).	šedá stříbrná	5518-2790 5518-2790 39	10 10	
Garant	IP 55 16 A, 250 V AC		1 2 **3** 4 5 6 7 8		
2P+PE	**Zásuvka jednonásobná** **s ochranným kolíkem, s víčkem,** **s kovovou kabelovou průchodkou** [38] [46] Pro osazení dalších kabelových průchodek je třeba vyříznout v předlisovaných otvorech závit PG 16.	šedá stříbrná	5518-2760 5518-2760 39	6/1 6/1	
Garant	IP 55 16 A, 250 V AC		1 2 **3** 4 5 6 7 8		
	Průchodka kabelová náhradní Pro průměr kabelu do 13 mm.	krémová bílá	NDEMT-F20	100/10	
Garant	IP 66		1 2 3 4 5 6 7 **8**		
	Průchodka kabelová náhradní Pro průměr kabelu 8 - 14 mm. S těsnicím kroužkem. Materiál: poniklovaná mosaz Typ: SKINTOP® MS PG 16 Do krabice zásuvky Garant je nutné v předlisovaném otvoru vyříznout závit PG 16.		ND52015740	50/1	
Garant	IP 68		1 2 3 4 5 6 7 **8**		
	Membrána spínače náhradní	průhledná	ND0025-1-0029	50/10	
Garant	IP 66		1 2 3 4 5 6 7 **8**		

Poznámky:

[26] Přístroj splňuje uvedený stupeň krytí při montáži na svislou, hladkou a neporézní stěnu.

[38] Uvedený stupeň krytí je zajištěn pouze při zavřeném víčku.

[46] Dochází-li vlivem vnějších podmínek k rosení uvnitř přístroje, je nutné otevřít odkapní otvor směrem k zemi. Krytí se tím sníží na IP 44.

Exportní typy zásuvek v kapitole „Zásuvky jiných systémů“.

Spínače a zásuvky IP 44, IP 54, IP 55, IP 66

Speciální zásuvky podle ČSN 35 4517

Řazení	Název	Barva	Objednací číslo	Jednot. bal. ks
Pro design	**Technické údaje**		**Kompletnost**	
	Zásuvka jednonásobná s víčkem, s popisovým polem, nástěnná, dle ČSN 35 4517 [28) 38) 46)]			
C (2P+PE)	10 A, 250 V	bílá	❷ 5515N-C05521 B	10/1
		šedá	5515N-C05521 S	10/1
C1 (2P+PE)	10 A, 250 V	bílá	❷ 5515N-C05522 B	10/1
		šedá	5515N-C05522 S	10/1
C2 (2P+PE)	10 A, 250 V	bílá	❷ 5515N-C05523 B	10/1
		šedá	5515N-C05523 S	10/1
D (3P+PE)	10 A, 400 V	bílá	❷ 5515N-C05524 B	10/1
		šedá	5515N-C05524 S	10/1
K (2P)	10 A, 48 V	bílá	5515N-C05525 B	10/1
		šedá	5515N-C05525 S	10/1
L (3P+N)	10 A, 48 V	bílá	❷ 5515N-C05526 B	10/1
		šedá	5515N-C05526 S	10/1
	Uspořádání kontaktů a doporučená pracovní napětí – viz strana 648. Pouze pro vidlice typu 5538N – viz strana 560.			
Variant+	IP 54		1 2 **3** 4 5 6 7 8	
	Zásuvka jednonásobná s víčkem, nástěnná [38) 46)]			
C (2P+PE)	10 A, 250 V	šedá	5515N-C05751	10/1
C1 (2P+PE)	10 A, 250 V	šedá	5515N-C05752	10/1
C2 (2P+PE)	10 A, 250 V	šedá	❷ 5515N-C05753	10/1
D (3P+PE)	10 A, 400 V	šedá	5515N-C05754	10/1
K (2P)	10 A, 48 V	šedá	5515N-C05755	10/1
L (3P+N)	10 A, 48 V	šedá	5515N-C05756	10/1
	Uspořádání kontaktů a doporučená pracovní napětí – viz strana 648. Pouze pro vidlice typu 5538N – viz strana 560. Díra pro průchodku není opatřena závitem.			
Garant	IP 55		1 2 **3** 4 5 6 7 8	
	Zásuvka jednonásobná s víčkem, vestavná [26) 38)]			
C (2P+PE)	10 A, 250 V	šedá	5515N-C05761	10/1
C1 (2P+PE)	10 A, 250 V	šedá	❷ 5515N-C05762	10/1
C2 (2P+PE)	10 A, 250 V	šedá	❷ 5515N-C05763	10/1
D (3P+PE)	10 A, 400 V	šedá	5515N-C05764	10/1
K (2P)	10 A, 48 V	šedá	5515N-C05765	10/1
L (3P+N)	10 A, 48 V	šedá	5515N-C05766	10/1
	Uspořádání kontaktů a doporučená pracovní napětí – viz strana 648. Pouze pro vidlice typu 5538N – viz strana 560. Zásuvku lze připevnit k instalační krabici (s roztečí otvorů pro šrouby 60 mm). Zásuvka není určena pro průběžnou montáž. Díra pro průchodku není opatřena závitem.			
Garant	IP 55		1 2 **3** 4 5 6 7 8	

Poznámky:

[26)] Přístroj splňuje uvedený stupeň krytí při montáži na svislou, hladkou a neporézní stěnu.

[28)] Spodní část krabice přístroje lze otočit o 180° pro přívod kabelu zespodu.

[38)] Uvedený stupeň krytí je zajištěn pouze při zavřeném víčku.

[46)] Dochází-li vlivem vnějších podmínek k rosení uvnitř přístroje, je nutné otevřít odkapní otvor směrem k zemi. Krytí se tím sníží na IP 44.

❷ Produkt nemusí být skladem; bude dodán nejpozději do 3 týdnů.

Poznámky

← Návrat na obsah

28

Profil 45

Profil 45

Zásuvky	526
Adaptéry	527
Zásuvkové moduly	527
Příslušenství	527



28

Profil 45



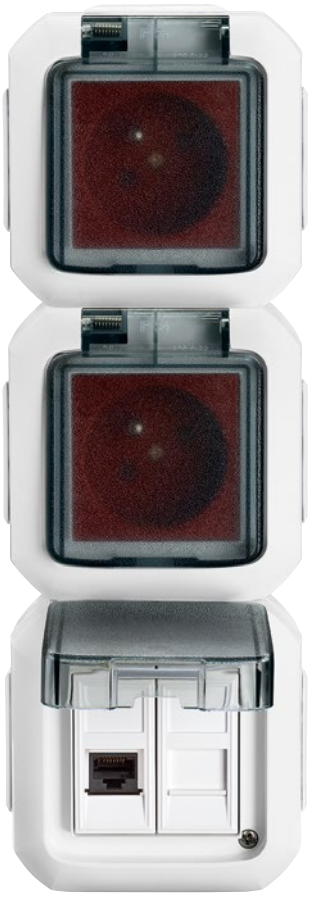

Trojnásobná kombinace zásuvek
Konstrukce krabic umožňuje kombinovat přístroje řad Variant+ a Profil 45 do sestav. Takové sestavy usnadňují průběžné provádění násobné montáže zásuvek jak v silových, tak i v datových obvodech. Používají se pro instalace na povrch, kde je požadován zvýšený stupeň krytí, a to až do stupně IP 54.



Zásuvka s ochranou před přepětím
Je určena pro instalace do kabelových žlabů, podlahových krabic a speciálních krabic na povrch. Je vybavena přepěťovou ochranou.



Kódovaná zásuvka
Vidlici bez speciálního odlišovacího adaptéru nelze do této zásuvky zapojit. Zásuvka tak chrání před připojením spotřebičů, jež mohou působit jako zdroje rušení.

Profil 45
Zásuvky

	Řazení	Název	Barva	Objednací číslo	Jednot. bal. ks
	Pro design	**Technické údaje**		**Kompletnost**	
	2P+PE	**Zásuvka 45×45** **s ochranným kolíkem**	bílá (RAL 9010)	5525N-C02347 B	20
			karmínová (RAL 3003)	5525N-C02347 R1	20
			hnědá (RAL 8014)	❷ 5525N-C02347 H	20/1
			žlutá (RAL 1018)	❷ 5525N-C02347 Y	20/1
			zelená (RAL 6018)	❷ 5525N-C02347 Z	20/1
			oranžová (RAL 2004)	❷ 5525N-C02347 P	20/1
			modrá (RAL 5005)	❷ 5525N-C02347 M	20/1
		Svorky jsou určeny pro 2 vodiče 1,5 - 2,5 mm².	safír. modrá (RAL 5003)	❷ 5525N-C02347 M5	20/1
	Profil 45	16 A, 250 V AC		1 2 **3** 4 5 6 7 8	
	2P+PE	**Zásuvka 45×45** **s ochranným kolíkem, s clonkami**	bílá (RAL 9010)	5525N-C02357 B	20
			karmínová (RAL 3003)	5525N-C02357 R1	20
			hnědá (RAL 8014)	❷ 5525N-C02357 H	20/1
			žlutá (RAL 1018)	❷ 5525N-C02357 Y	20/1
			zelená (RAL 6018)	❷ 5525N-C02357 Z	20/1
			oranžová (RAL 2004)	❷ 5525N-C02357 P	20/1
			modrá (RAL 5005)	❷ 5525N-C02357 M	20/1
		Svorky jsou určeny pro 2 vodiče 1,5 - 2,5 mm².	safír. modrá (RAL 5003)	❷ 5525N-C02357 M5	20/1
	Profil 45	16 A, 250 V AC		1 2 **3** 4 5 6 7 8	
	2P+PE	**Zásuvka 45×45 kódovaná** **s ochranným kolíkem, s clonkami**	karmínová (RAL 3003)	5525N-C05359 R1	20
		Kódovací clonka v klidovém stavu blokuje obě pracovní dutinky zásuvky. Dutinky se zpřístupní pouze při zasunutí vidlice opatřené odlišovacím adaptérem obj. č. ND5525-B6 R1, který je dodáván se zásuvkou. Slouží např. k ochraně před připojením spotřebičů, které mohou působit jako zdroje rušení.			
	Profil 45	16 A, 230 V AC (Svorky jsou určeny pro 2 vodiče 1,5 - 2,5 mm²)		1 2 **3** 4 5 6 7 8	
	2P+PE	**Zásuvka 45×45** **s ochranným kolíkem, s clonkami,** s ochranou před přepětím Akustická signalizace poruchy.	bílá (RAL 9010)	5585N-C02357 B	1
			karmínová (RAL 3003)	5585N-C02357 R1	1
		Technické parametry – viz strana 609. Svorky jsou určeny pro 2 vodiče 1,5 - 2,5 mm².			
	Profil 45	16 A, 230 V AC		1 2 **3** 4 5 6 7 8	
	2P+PE	**Zásuvka 45×45** **s ochranným kolíkem, s clonkami,** s ochranou před přepětím Optická signalizace poruchy.	bílá (RAL 9010)	5595N-C02357 B	1
			karmínová (RAL 3003)	5595N-C02357 R1	1
		Technické parametry – viz strana 609. Svorky jsou určeny pro 2 vodiče 1,5 - 2,5 mm².			
	Profil 45	16 A, 230 V AC		1 2 **3** 4 5 6 7 8	
	2P+PE	**Zásuvka 45×45** **s ochranným kolíkem, s clonkami,** se signalizací provozního stavu	bílá (RAL 9010)	❷ 5580N-C02357 B	1
			karmínová (RAL 3003)	❷ 5580N-C02357 R1	1
			hnědá (RAL 8014)	❷ 5580N-C02357 H	1
			žlutá (RAL 1018)	❷ 5580N-C02357 Y	1
			zelená (RAL 6018)	❷ 5580N-C02357 Z	1
			oranžová (RAL 2004)	❷ 5580N-C02357 P	1
			modrá (RAL 5005)	❷ 5580N-C02357 M	1
		Svorky jsou určeny pro 2 vodiče 1,5 - 2,5 mm².			
	Profil 45	16 A, 250 V AC		1 2 **3** 4 5 6 7 8	
	2P+PE	**Zásuvka 45×45 kódovaná** **s ochranným kolíkem, s clonkami,** **s ochranou před přepětím**	karmínová (RAL 3003)	❷ 5585N-C05359 R1	1
		Akustická signalizace poruchy. Slouží k ochraně před připojením spotřebičů, které mohou působit jako zdroje rušení. Kódovací clonka v klidovém stavu blokuje obě pracovní dutinky zásuvky. Dutinky se zpřístupní pouze při zasunutí vidlice opatřené odlišovacím adaptérem obj. č. ND5525-B6 R1, který je dodáván se zásuvkou. Technické parametry – viz strana 609.			
	Profil 45	16 A, 230 V AC (Svorky jsou určeny pro 2 vodiče 1,5 - 2,5 mm²)		1 2 **3** 4 5 6 7 8	

Poznámky:
❷ Produkt nemusí být skladem; bude dodán nejpozději do 3 týdnů.

Profil 45

Zásuvky • Adaptéry • Zásuvkové moduly • Příslušenství

Řazení / Pro přístroje	Název	Barva	Objednací číslo	Jednot. bal. ks	
Pro design	**Technické údaje**		**Kompletnost**		
2P+PE	**Zásuvka 45×45 kódovaná** **s ochranným kolíkem, s clonkami,** **s ochranou před přepětím** Optická signalizace poruchy. Slouží k ochraně před připojením spotřebičů, které mohou působit jako zdroje rušení. Kódovací clonka v klidovém stavu blokuje obě pracovní dutinky zásuvky. Dutinky se zpřístupní pouze při zasunutí vidlice opatřené odlišovacím adaptérem obj. č. ND5525-B6 R1, který je dodáván se zásuvkou. Technické parametry – viz strana 609.	karmínová (RAL 3003)	5595N-C05359 R1	1	
Profil 45	16 A, 230 V AC (Svorky jsou určeny pro 2 vodiče 1,5 - 2,5 mm²)		1 2 **3** 4 5 6 7 8		
	Adaptér odlišovací na vidlice **pro kódované zásuvky 45×45** pro bezpečné odlišení napájecích obvodů Adaptér se navléká na kolíky běžné vidlice.	karmínová	ND5525-B6 R1	50/10	
Profil 45	Vidlici opatřenou adaptérem lze zasunout pouze do následujících kódovaných zásuvek: 5525N-C05359 R1, 5585N-C05359 R1, 5595N-C05359 R1.		1 2 3 4 5 6 7 **8**		
2P+PE	**Zásuvka 45×45** [20] **s bočními kontakty, s clonkami**	bílá (RAL 9010) karmínová (RAL 3003) hnědá (RAL 8014) žlutá (RAL 1018) zelená (RAL 6018) oranžová (RAL 2004) modrá (RAL 5005)	5525N-C03357 B Ⓩ 5525N-C03357 R1 Ⓩ 5525N-C03357 H Ⓩ 5525N-C03357 Y Ⓩ 5525N-C03357 Z Ⓩ 5525N-C03357 P Ⓩ 5525N-C03357 M	20/1 20/1 20/1 20/1 20/1 20/1 20/1	
Profil 45	Svorky jsou určeny pro 2 vodiče 1,5 - 2,5 mm². 16 A, 250 V AC		1 2 **3** 4 5 6 7 8		
Swing® (L) **Zoni®** **Tango®** **Levit® (M)** **Neo® (Tech)** **Element®** **Time® (Arbo)** **Profil 45**	**Adaptér pro přístroje Profil 45** Pro zapuštěnou montáž libovolných přístrojů Profil 45 do designových řad. Pro kompletaci je nutné použít kryt 5016.-A00070 .. a rámeček ve zvolené designové řadě.		5525U-A00100 **1** 2 3 **4** **5** 6 7 8	5/1	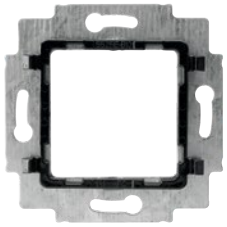
1228.01 RJ 12-6 RJ45C5U RJ45C6U RJ45C5S RJ45C6AS	**Modul zásuvkový 22,5×45 se záclonkou** [39] Rozměry otvoru: 19,4 × 14,8 mm Pro komunikační zásuvky RJ 12, RJ 45 typu Modular-Jack (keystone), které jsou vhodné pro uchycení do otvoru o výšce 19,4 mm. Např. pro zásuvku 1228.01 RJ 12-6 nebo RJ45C5U, RJ45C6U, RJ45C5S, RJ45C6AS. Keystony RJ45C5S, RJ45C6AS nelze použít pro krabice Variant⁺ (3903N-C06541 .,	bílá	136811-1	25/1	
Profil 45	3903N-C03540 .).		1 2 3 **4** 5 6 7 8		
	Záslepka 45×45	bílá	5525-C00100 B	10/1	
Profil 45			1 2 3 4 5 6 **7** 8		

Poznámky:

[20] Nelze používat v ČR – pouze pro export.

[39] V případě potřeby je možné použít keystone s bočním výstupem kabelu, např. firmy AMP (0-1479552-1, Cat6/STP nebo 0-1479717-1, Cat5e/STP) nebo RiT (R3010082, Cat5e/STP nebo R3010072, Cat5e/UTP).

Ⓩ Produkt nemusí být skladem; bude dodán nejpozději do 3 týdnů.

29

Zásuvky jiných systémů

Zásuvky jiných systémů

Zásuvky pro zapuštěnou montáž	532
Zásuvky se zvýšeným stupněm krytí	535
Zásuvky Profil 45	537

29

Zásuvky jiných systémů



—

V designech

- Swing®
- Swing®L
- Zoni®
- Tango®
- Levit®
- Levit®M
- Neo®
- Neo® Tech
- Element®
- Time®
- Time® Arbo
- Decento®
- Praktik
- Variant+
- Garant
- Profil 45









Zásuvky s bočními kontakty
Systém ochrany zemnicím kolíkem se používá pouze v několika zemích. Jiný, v Evropě rozšířený systém, využívá zemnicí pásek s kontakty nahoře a dole.

V tuzemsku není dovoleno instalovat zásuvky s jiným systémem ochrany než s kolíkem. Využití nacházejí u výrobců zařízení určených na export.

Zásuvky jiných systémů

Zásuvky pro zapuštěnou montáž

	Řazení	Název	Barva	Objednací číslo	Jednot. bal. ks
	Pro design	**Technické údaje**		**Kompletnost**	
	2P+PE	**Zásuvka jednonásobná s bočními kontakty, s clonkami** [20]	jasně bílá	5518G-A03459 B1	10
			krémová	5518G-A03459 C1	10
			béžová	5518G-A03459 D1	10
			světle šedá	5518G-A03459 S1	10
			hnědá	5518G-A03459 H1	10
	Swing®	Upevnění šrouby i drápky.			
	Swing®L	16 A, 250 V AC		1 **2** 3 4 **5** 6 7 8	
	2×(2P+PE)	**Zásuvka dvojnásobná s bočními kontakty, s clonkami** [20]	jasně bílá	5512J-C03459 B1	10
			krémová	5512J-C03459 C1	10
			béžová	5512J-C03459 D1	10
			světle šedá	5512J-C03459 S1	10
			hnědá	5512J-C03459 H1	10
		Upevnění šrouby i drápky.			
	Swing®L	16 A, 250 V AC		1 2 **3** 4 5 6 7 8	
	2P+PE	**Zásuvka jednonásobná s bočními kontakty, s clonkami** [20]	bílá	N 6620T-A07657 500	10/1
			matná bílá	N 6620T-A07657 240	10/1
			šedá	N 6620T-A07657 241	10/1
			pudrová	N 6620T-A07657 242	10/1
			olivová	N 6620T-A07657 243	10/1
			greige	N 6620T-A07657 244	10/1
		Upevnění šrouby i drápky.	matná černá	N 6620T-A07657 237	10/1
		Bezšroubové připojení vodičů.			
	Zoni®	16 A, 250 V AC		1 **2** 3 4 **5** 6 7 8	
	2P+PE	**Zásuvka jednonásobná s bočními kontakty, s clonkami** [20]	bílá	5518A-A3459 BX	10
		Upevnění šrouby i drápky.			
	Tango®	16 A, 250 V AC		1 **2** 3 4 **5** 6 7 8	
	2×(2P+PE)	**Zásuvka dvojnásobná s bočními kontakty, s clonkami** [20]	bílá	5512A-3459 B	10
		Upevnění šrouby i drápky.			
	Tango®	16 A, 250 V AC		1 2 **3** 4 5 6 7 8	
	2P+PE	**Zásuvka jednonásobná s bočními kontakty, s clonkami** [20]	**Levit®**		
			bílá / ledová bílá	2CHH203457A6001	14/1
			bílá / bílá	2CHH203457A6003	14/1
			šedá / bílá	2CHH203457A6016	14/1
			slonová kost / bílá	2CHH203457A6017	14/1
			macchiato / bílá	2CHH203457A6018	14/1
			bílá / kouřová černá	2CHH203457A6062	14/1
			žlutá / kouřová černá	2CHH203457A6064	14/1
			červená / kouřová černá	2CHH203457A6065	14/1
			oranžová / kouřová černá	2CHH203457A6066	14/1
			zelená / kouřová černá	2CHH203457A6067	14/1
			Levit®M		
			onyx / kouřová černá	2CHH203457A6063	14/1
			perleťová / ledová bílá	2CHH203457A6068	14/1
			ocelová / kouřová černá	2CHH203457A6069	14/1
			titanová / kouřová černá	2CHH203457A6070	14/1
		Bezšroubové připojení vodičů.			
	Levit®	Upevnění šrouby i drápky.			
	Levit®M	16 A, 250 V AC		1 **2** 3 4 **5** 6 7 8	

NOVINKA

Poznámky:
[20] Nelze používat v ČR – pouze pro export.
N Novinka
Nekompletní přístroje se osazují do rámečků v designových řadách Swing®, Swing®L, Zoni®, Tango®, Levit® a Levit®M – viz strany 70 - 71, 82, 100 - 101, 124 - 125.

Zásuvky jiných systémů

Zásuvky pro zapuštěnou montáž

Řazení	Název	Barva	Objednací číslo	Jednot. bal. ks	
Pro design	**Technické údaje**		**Kompletnost**		
2×(2P+PE)	**Zásuvka dvojnásobná s bočními kontakty, s clonkami** [20]	**Levit®**			
		bílá / ledová bílá	5522H-C03457 01	10/1	
		bílá / bílá	5522H-C03457 03	10/1	
		šedá / bílá	❷ 5522H-C03457 16	10/1	
		slonová kost / bílá	❷ 5522H-C03457 17	10/1	
		macchiato / bílá	❷ 5522H-C03457 18	10/1	
		bílá / kouřová černá	5522H-C03457 62	10/1	
		žlutá / kouřová černá	❷ 5522H-C03457 64	10/1	
		červená / kouř. černá	❷ 5522H-C03457 65	10/1	
		oranžová / kouř. černá	❷ 5522H-C03457 66	10/1	
		zelená / kouřová černá	❷ 5522H-C03457 67	10/1	
		Levit®M			
		onyx / kouřová černá	5522H-C03457 63	10/1	
		perleťová / ledová bílá	5522H-C03457 68	10/1	
		ocelová / kouřová černá	5522H-C03457 69	10/1	
		titanová / kouřová černá	5522H-C03457 70	10/1	
	Bezšroubové připojení vodičů.				
Levit®	Upevnění šrouby i drápky.				
Levit®M	16 A, 250 V AC		1 2 **3** 4 5 6 7 8		
2P+PE	**Zásuvka jednonásobná s bočními kontakty, s clonkami** [20]	**Neo®**			
		bílá / ledová bílá	Ⓥ 5518M-A03459 01	10/1	
		bílá / ledová modrá	Ⓥ 5518M-A03459 41	10/1	
		bílá / ledová zelená	Ⓥ 5518M-A03459 42	10/1	
		bílá / ledová oranžová	Ⓥ 5518M-A03459 43	10/1	
		bílá / ledová šedá	Ⓥ 5518M-A03459 44	10/1	
		grafitová / ledová bílá	Ⓥ 5518M-A03459 61	10/1	
		Neo® Tech			
		ocelová / teracotta	Ⓥ 5518M-A03459 71	10/1	
		titanová / onyx	Ⓥ 5518M-A03459 72	10/1	
		ocelová / titanová	Ⓥ 5518M-A03459 73	10/1	
		onyx / titanová	Ⓥ 5518M-A03459 74	10/1	
Neo®	Upevnění šrouby i drápky.				
Neo® Tech	16 A, 250 V AC		1 **2** 3 4 **5** 6 7 8		
2×(2P+PE)	**Zásuvka dvojnásobná s bočními kontakty, s clonkami** [20]	bílá / ledová bílá	Ⓥ 5512M-C03459 01	10/1	
		bílá / bílá	Ⓥ 5512M-C03459 03	10/1	
		bílá / ledová modrá	Ⓥ 5512M-C03459 41	10/1	
		bílá / ledová zelená	Ⓥ 5512M-C03459 42	10/1	
		bílá / ledová oranžová	Ⓥ 5512M-C03459 43	10/1	
		bílá / ledová šedá	Ⓥ 5512M-C03459 44	10/1	
		grafitová / ledová bílá	Ⓥ 5512M-C03459 61	10/1	
	Upevnění šrouby i drápky.				
Neo®	16 A, 250 V AC		1 2 **3** 4 5 6 7 8		
2P+PE	**Zásuvka jednonásobná s bočními kontakty, s clonkami** [20]	bílá / ledová bílá	5518E-A03459 01	10	
		bílá / bílá	5518E-A03459 03	10	
		bílá / ledová šedá	5518E-A03459 04	10	
	Upevnění šrouby i drápky.				
Element®	16 A, 250 V AC		1 **2** 3 4 **5** 6 7 8		
2P+PE	**Zásuvka jednonásobná s bočními kontakty, s clonkami** [20]	bílá / ledová bílá	5518E-A03459 01	10	
		bílá / bílá	5518E-A03459 03	10	
		titanová	5518E-A03459 08	10	
		starostříbrná	5518E-A03459 32	10	
		šampaňská	5518E-A03459 33	10	
		antracitová	5518E-A03459 34	10	
		ocelová	5518E-A03459 36	10	
Time®	Upevnění šrouby i drápky.				
Time® Arbo	16 A, 250 V AC		1 **2** 3 4 **5** 6 7 8		

Poznámky:

[20] Nelze používat v ČR – pouze pro export.

❷ Produkt nemusí být skladem; bude dodán nejpozději do 3 týdnů.

Ⓥ Výběh – v období po 1. 3. 2024 již produkt nemusí být dostupný.

Nekompletní přístroje se osazují do rámečků v designových řadách Neo®, Neo® Tech, Element®, Time® a Time® Arbo – viz strany 124 - 125, 142 - 143, 159 - 160, 179 - 180, 181.

Zásuvky jiných systémů

Zásuvky pro zapuštěnou montáž

Řazení	Název	Barva	Objednací číslo	Jednot. bal. ks
Pro design	**Technické údaje**		**Kompletnost**	
2P+PE	**Zásuvka jednonásobná s bočními kontakty, s clonkami** [20]	bílá [25]	5520K-C03459	1
		bílá / přírodní buk [25]	❷ 5520K-C03459 50	1
		bílá / třešeň [25]	❷ 5520K-C03459 52	1
		černá [25]	5520K-C03459 N	1
	Bezšroubové připojení vodičů. Upevnění šrouby i drápky.			
Decento®	16 A, 250 V AC		1 2 **3** 4 5 6 7 8	

Poznámky:
[20] Nelze používat v ČR – pouze pro export.
[25] Kryt je vyroben z plastu.
❷ Produkt nemusí být skladem; bude dodán nejpozději do 3 týdnů.

Zásuvky jiných systémů

Zásuvky se zvýšeným stupněm krytí

Řazení	Název	Barva	Objednací číslo	Jednot. bal. ks	
Pro design	**Technické údaje**		**Kompletnost**		
2P+PE	**Zásuvka jednonásobná s bočními kontakty, s clonkami, s víčkem** [20) 26) 38)]	bílá	N 6620T-A07995 500	10/1	
	Pro kompletaci se používají standardní rámečky (3901T-A... ...). Pro zajištění uvedeného stupně krytí se doporučuje montáž maximálně do trojnásobných rámečků (ve vodorovné i svislé orientaci). Bezšroubové připojení vodičů. Upevnění šrouby i drápky.	matná bílá	N 6620T-A07995 240	10/1	
		šedá	N 6620T-A07995 241	10/1	
		pudrová	N 6620T-A07995 242	10/1	
		olivová	N 6620T-A07995 243	10/1	
		greige	N 6620T-A07995 244	10/1	
		matná černá	N 6620T-A07995 237	10/1	
Zoni®	IP 44, 16 A, 250 V AC		1 **2** 3 4 **5** 6 7 8		
2P+PE	**Zásuvka jednonásobná s bočními kontakty, s clonkami, s víčkem** [20) 26) 38)]	bílá	5518A-3999 B	10	
		slonová kost	❷ 5518A-3999 C	10	
		šedá	❷ 5518A-3999 S	10	
		béžová	❷ 5518A-3999 D	10	
		hnědá	❷ 5518A-3999 H	10/1	
		kouřová šedá	❷ 5518A-3999 S2	10/1	
	Upevnění šrouby i drápky. IP 44	vřesová červená	❷ 5518A-3999 R2	10/1	
Tango®	16 A, 250 V AC		1 2 **3** 4 5 6 7 8		
2P+PE	**Zásuvka jednonásobná s bočními kontakty, s víčkem** [20) 27) 28) 38)]	bílá	5518-3929 B	28	
		šedá	5518-3929 S	28	
		béžová	❷ 5518-3929 D	28	
		hnědá	5518-3929 H	28	
	IP 44				
Praktik	16 A, 250 V AC		1 2 **3** 4 5 6 7 8		
2P+PE	**Zásuvka jednonásobná s bočními kontakty, s víčkem, pro průběžnou montáž** [20) 27) 28) 38)]	bílá	5518-3969 B	24	
		šedá	❷ 5518-3969 S	24	
		béžová	5518-3969 D	24	
		hnědá	❷ 5518-3969 H	24	
	IP 44				
Praktik	16 A, 250 V AC		1 2 **3** 4 5 6 7 8		
2×(2P+PE)	**Zásuvka dvojnásobná s bočními kontakty, s víčky** [20) 27) 28) 38)]	bílá	5518-3029 B	14	
	Zásuvky jsou vzájemně propojeny 3 vodiči.	šedá	❷ 5518-3029 S	14	
		béžová	❷ 5518-3029 D	14	
		hnědá	❷ 5518-3029 H	14	
	IP 44				
Praktik	16 A, 250 V AC		1 2 **3** 4 5 6 7 8		
2×(2P+PE)	**Zásuvka dvojnásobná s bočními kontakty, s víčky, pro průběžnou montáž** [20) 27) 28) 38)]	bílá	5518-3069 B	14	
	Zásuvky jsou vzájemně propojeny 3 vodiči.	šedá	❷ 5518-3069 S	14	
		béžová	❷ 5518-3069 D	14	
		hnědá	❷ 5518-3069 H	14	
	IP 44				
Praktik	16 A, 250 V AC		1 2 **3** 4 5 6 7 8		
	Průchodka náhradní				
	Pro průměr kabelu 6 - 16 mm (viz strana 645).	bílá	ND3553-G50 B	100/10	
		šedá	ND3553-G50 S	100/10	
		béžová	ND3553-G50 D	100/10	
		hnědá	ND3553-G50 H	100/10	
Praktik	IP 44		1 2 3 4 5 6 7 **8**		

Poznámky:

[20)] Nelze používat v ČR – pouze pro export.
[26)] Přístroj splňuje uvedený stupeň krytí při montáži na svislou, hladkou a neporézní stěnu.
[27)] Dochází-li vlivem vnějších podmínek k rosení uvnitř přístroje, je nutné u jeho krabice otevřít odkapní otvor směrem k zemi.
[28)] Spodní část krabice přístroje lze otočit o 180° pro přívod kabelu zespodu.
[38)] Uvedený stupeň krytí je zajištěn pouze při zavřeném víčku.

N Novinka
❷ Produkt nemusí být skladem; bude dodán nejpozději do 3 týdnů.

Zásuvky jiných systémů

Zásuvky se zvýšeným stupněm krytí

	Řazení	Název	Barva	Objednací číslo	Jednot. bal. ks
	Pro design	**Technické údaje**		**Kompletnost**	
	2P+PE	**Zásuvka jednonásobná s bočními kontakty, s víčkem** [20) 28) 38) 46)]	bílá šedá	❷ 5518N-C03510 B 5518N-C03510 S	10/1 10/1
	Variant+	IP 54 16 A, 230 V AC		1 2 **3** 4 5 6 7 8	
	2P+PE	**Zásuvka jednonásobná s bočními kontakty, s víčkem, pro průběžnou montáž** [20) 28) 38) 46)] Krabice obsahuje 1 průchodku a 3 záslepky.	bílá šedá	❷ 5518N-C03540 B 5518N-C03540 S	10/1 10/1
	Variant+	IP 54 16 A, 230 V AC		1 2 **3** 4 5 6 7 8	
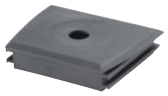		**Průchodka** Předlisovaný otvor pro kabel o průměru 4,5 - 13 mm.	bílá šedá	ND3558-G102 B ND3558-G102 S	100/10 100/10
	Variant+	IP 54		1 2 3 4 5 6 7 **8**	
		**Záslepka / průchodka membránová**	bílá šedá	ND3558-G102/1 B ND3558-G102/1 S	100/10 100/10
	Variant+	IP 54		1 2 3 4 5 6 7 **8**	
	2P+PE	**Zásuvka jednonásobná s bočními kontakty, s víčkem** [20) 28) 38) 46)]	šedá stříbrná	5518-3750 5518-3750 39	10/1 10/1
	Garant	IP 55 16 A, 250 V AC		1 2 **3** 4 5 6 7 8	
		**Průchodka náhradní** Pro průměr kabelu do 13 mm.	krémová bílá	NDEMT-F20	100/10
	Garant	IP 66		1 2 3 4 5 6 7 **8**	

Poznámky:
[20)] Nelze používat v ČR – pouze pro export.
[28)] Spodní část krabice přístroje lze otočit o 180° pro přívod kabelu zespodu.
[38)] Uvedený stupeň krytí je zajištěn pouze při zavřeném víčku.
[46)] Dochází-li vlivem vnějších podmínek k rosení uvnitř přístroje, je nutné otevřít odkapní otvor směrem k zemi. Krytí se tím sníží na IP 44.
❷ Produkt nemusí být skladem; bude dodán nejpozději do 3 týdnů.

Zásuvky jiných systémů

Zásuvky Profil 45

Řazení	Název	Barva	Objednací číslo	Jednot. bal. ks
Pro design	**Technické údaje**		**Kompletnost**	
2P+PE	**Zásuvka 45×45** [20]			
	s bočními kontakty, s clonkami	bílá (RAL 9010)	5525N-C03357 B	20/1
		karmínová (RAL 3003)	❷ 5525N-C03357 R1	20/1
		hnědá (RAL 8014)	❷ 5525N-C03357 H	20/1
		žlutá (RAL 1018)	❷ 5525N-C03357 Y	20/1
		zelená (RAL 6018)	❷ 5525N-C03357 Z	20/1
		oranžová (RAL 2004)	❷ 5525N-C03357 P	20/1
		modrá (RAL 5005)	❷ 5525N-C03357 M	20/1
	Svorky jsou určeny pro 2 vodiče 1,5 - 2,5 mm².			
Profil 45	16 A, 250 V AC		1 2 **3** 4 5 6 7 8	



Poznámky:

[20] Nelze používat v ČR – pouze pro export.

❷ Produkt nemusí být skladem; bude dodán nejpozději do 3 týdnů.

Přístroje Profil 45 jsou vhodné také pro parapetní kanály fy KOPOS KOLÍN a.s. (typy PK 90X55 D HD, PK 120X55 D HD, PK 160X65 D HD a PK 210X70 D HD).

30

Ostatní přístroje

Ostatní přístroje

Odpínače ONE20	542
Stiskací spínače	543
Páčkové spínače	544
Ostatní spínače	544
Příslušenství	545



30

Ostatní přístroje





Odpínač ONE20 v krytu IP 67
Odpínač do 20 A ve 2-,3- a 4pólovém provedení a ve třech barevných variantách. Pro bezpečné odpojování při aplikacích v technologickém zázemí obytných a komerčních budov.



Stiskací spínač PRESSTO
Trojpólový spínač 25 A s krytím IP 55, se svorkami N a PE, se signalizací zapnutého stavu je určen pro prostory s nároky na technické parametry i design, např. ve zdravotnických zařízeních a v lázeňství.



Páčkový trojpólový spínač
Tzv. sporáková kombinace je páčkový trojpólový spínač 16 A se svorkami N a PE. Je vybaven krabicí pro zapuštěnou montáž v obyčejném prostředí.



Dvojnásobný zvonkový ovládač
Sestava dvou jednopólových ovládačů malého napětí je určena pro spínání signálních obvodů, zejména zvonkových.

Ostatní přístroje
Odpínače ONE20

	Počet pólů	Název	Typ	Objednací číslo	Jednot. bal. ks
		Technické údaje			
		**Odpínač ONE20 v krytu IP 67** Barva: bílá/bílá Vhodný pro bezpečné odpojení. Ovládací páka uzamykatelná až třemi zámky. Pro vnitřní i venkovní použití. Jednotná velikost krytu pro všechna provedení. Kryt odolný vůči UV záření. Mechanická odolnost krytu IK 09. Pracovní teplota: –30 °C až +60 °C Jmenovitý tepelný proud: I_{th} = 20 A Připojovací Cu vodiče: 0,75 až 4 mm² Propojovací svorky PE u 2pólové verze. Propojovací svorky PE a N u 3- a 4pólové verze. Součástí dodávky jsou 2 průchodky M20×1,5 / IP 67.			
	2	20 A / 240 V / AC-22A; 15,2 A / 230 V / AC-23A	ONE20M2W	1SCA138456R1001	10/1
	3	20 A / 415 V / AC-22A; 15,2 A / 400 V / AC-23A	ONE20M3W	1SCA138457R1001	10/1
	4	20 A / 415 V / AC-22A; 15,2 A / 400 V / AC-23A	ONE20M4W	1SCA138459R1001	10/1
		**Odpínač ONE20 v krytu IP 67** Barva: šedá/šedá Vhodný pro bezpečné odpojení. Ovládací páka uzamykatelná až třemi zámky. Pro vnitřní i venkovní použití. Jednotná velikost krytu pro všechna provedení. Kryt odolný vůči UV záření. Mechanická odolnost krytu IK 09. Pracovní teplota: –30 °C až +60 °C Jmenovitý tepelný proud: I_{th} = 20 A Připojovací Cu vodiče: 0,75 až 4 mm² Propojovací svorky PE u 2pólové verze. Propojovací svorky PE a N u 3- a 4pólové verze. Součástí dodávky jsou 2 průchodky M20×1,5 / IP 67.			
	2	20 A / 240 V / AC-22A; 15,2 A / 230 V / AC-23A	ONE20M2G	1SCA135532R1001	10/1
	3	20 A / 415 V / AC-22A; 15,2 A / 400 V / AC-23A	ONE20M3G	1SCA135535R1001	10/1
	4	20 A / 415 V / AC-22A; 15,2 A / 400 V / AC-23A	ONE20M4G	1SCA135538R1001	10/1
		**Odpínač ONE20 v krytu IP 67** Barva: žlutá/červená Vhodný pro bezpečné odpojení. Ovládací páka uzamykatelná až třemi zámky. Pro vnitřní i venkovní použití. Jednotná velikost krytu pro všechna provedení. Kryt odolný vůči UV záření. Mechanická odolnost krytu IK 09. Pracovní teplota: –30 °C až +60 °C Jmenovitý tepelný proud: I_{th} = 20 A Připojovací Cu vodiče: 0,75 až 4 mm² Propojovací svorky PE u 2pólové verze. Propojovací svorky PE a N u 3- a 4pólové verze. Součástí dodávky jsou 2 průchodky M20×1,5 / IP 67.			
	2	20 A / 240 V / AC-22A; 15,2 A / 230 V / AC-23A	ONE20M2Y	1SCA135533R1001	10/1
	3	20 A / 415 V / AC-22A; 15,2 A / 400 V / AC-23A	ONE20M3Y	1SCA135536R1001	10/1
	4	20 A / 415 V / AC-22A; 15,2 A / 400 V / AC-23A	ONE20M4Y	1SCA135540R1001	10/1

Poznámky:

Ostatní přístroje
Stiskací spínače

Řazení/Pro přístroje	Název	Barva	Objednací číslo	Jednot. bal. ks	
Pro design	**Technické údaje**		**Kompletnost**		
3S	**Spínač stiskací PRESSTO, zapuštěný, se signalizační doutnavkou** S propojovacími svorkami N a PE. Barva za lomítkem se vztahuje na krytku tlačítka. Součástí dodávky je žlutý a červený kryt tlačítka. Možnost upevnění do dutých příček. Pro vodiče max. 6mm². Typové číslo: 3536N IP 55 25 (10) A, 400 V AC	bílá / bílá bílá / šedá šedá / tmavě šedá	3536N-C03252 11 3536N-C03252 12 3536N-C03252 23 1 2 **3** 4 5 6 7 8	5/1 5/1 5/1	
3S	**Spínač stiskací PRESSTO, nástěnný, se signalizační doutnavkou** S propojovacími svorkami N a PE. Barva za lomítkem se vztahuje na krytku tlačítka. Součástí dodávky je žlutý a červený kryt tlačítka a 4 propichovací průchodky pro průměr kabelu do 18mm. Pro vodiče max. 6mm². Typové číslo: 3536N IP 55 25 (10) A, 400 V AC	bílá / šedá šedá / tmavě šedá	3536N-C03251 12 3536N-C03251 23 1 2 **3** 4 5 6 7 8	5/1 5/1	
3536N-C03251 ..	**Průchodka náhradní** Pro průměr kabelu do 18mm. IP 55	krémová bílá	❷ NDEMT-F25 1 2 3 4 5 6 7 **8**	100/10	
3	**Spínač stiskací, nástěnný** S propojovacími svorkami N a PE. IP 30 16 (6) A, 400 V AC		35303-10 1 2 **3** 4 5 6 7 8	8	
3	**Spínač stiskací, nástěnný** S propojovacími svorkami N a PE. Pryžové těsnicí průchodky pro vodiče vnějšího průměru 10,5 až 19mm. IP 43 16 (6) A, 400 V AC		35303-71 1 2 **3** 4 5 6 7 8	4	
3	**Spínač stiskací, nástěnný** S propojovacími svorkami N a PE. IP 20 25 (10) A, 400 V AC		35363-10 1 2 **3** 4 5 6 7 8	12	
3	**Spínač stiskací, nástěnný** S propojovacími svorkami N a PE. Průchodka Pg 29 (není součástí dodávky). IP 55 25 (10) A, 400 V AC		35363-81 1 2 **3** 4 5 6 7 8	5	

Poznámky:
❷ Produkt nemusí být skladem; bude dodán nejpozději do 3 týdnů.

Ostatní přístroje

Páčkové spínače • Ostatní spínače

	Řazení/Pro přístroje	Název	Barva	Objednací číslo	Jednot. bal. ks
	Pro design	**Technické údaje**		**Kompletnost**	
	3	**Spínač páčkový, nástěnný** S propojovacími svorkami N a PE. IP 20 16 (6) A, 400 V AC		34253-10 1 2 **3** 4 5 6 7 8	16
	3 **Tango®**	**Spínač páčkový trojpólový** **s instalační krabicí a upevňovací sponou** S propojovacími svorkami N a PE. Možnost upevnění do dutých příček. IP 20 16 (6) A, 400 V AC	bílá slonová kost šedá béžová hnědá černá kouřová šedá vřesová červená	3425A-0344 B 3425A-0344 C 3425A-0344 S 3425A-0344 D 3425A-0344 H ❷ 3425A-0344 N 3425A-0344 S2 ❷ 3425A-0344 R2 1 2 **3** 4 5 6 7 8	6 6 6/1 6 6/1 6/1 6/1 6/1
	3S	**Přípojka sporáková pro zapuštěnou montáž** **se signalizační doutnavkou** S propojovacími svorkami N a PE. IP 20 25 (10) A, 400 V AC		39563-23 1 2 **3** 4 5 6 7 8	10
	3S	**Přípojka sporáková nástěnná** **se signalizační doutnavkou** S propojovacími svorkami N a PE. IP 20 25 (10) A, 400 V AC		39563-13 1 2 **3** 4 5 6 7 8	14
	3536N-C03252 .. 3536N-C03251 .. 39563-13 39563-23	**Doutnavka signalizační náhradní** Pro spínač stiskací PRESSTO a sporákovou přípojku. Barva světla: oranžová 1 mA, 400 V AC		3916-23330 1 2 3 4 5 6 7 **8**	100/10
	6 (1) 1/0	**Přepínač střídavý zárubňový** **Ovládač zapínací zárubňový** Pouze pro náhradní spotřebu – nepoužívat pro nové projekty. 10 A, 250 V AC		3555-06428 3555-80428 1 2 **3** 4 5 6 7 8	10 10
	1/0 1/0	**Ovládač zvonkový jednonásobný** **Ovládač zvonkový dvojnásobný** U vícepodlažních domů lze použít násobky nebo součty uvedených provedení. Mohou být použity i mimo budovu, pokud jsou chráněny před deštěm. 1 A, 50 V	bílá šedá bílá	3171-80114 3171-80119 3171-80124 1 2 **3** 4 5 6 7 8	20 20 20

Poznámky:
❷ Produkt nemusí být skladem; bude dodán nejpozději do 3 týdnů.

Ostatní přístroje
Příslušenství

Řazení	Název	Barva	Objednací číslo	Jednot. bal. ks	
Pro design	**Technické údaje**		**Kompletnost**		
	Zátka bezpečnostní Pro zaslepení dutin zásuvek bez clonek.		5912-91004	400	
	Klíček zátky bezpečnostní Pro vyjmutí zátky ze zásuvky.		5910-91011	2000/100	
			1 2 3 4 5 6 **7** 8		
	Kryt ochranný pro malování Zabraňuje vniknutí malířské barvy do přístrojů. Určeno pro zapuštěné spínače typových řad 3557, 3558, 3559, pro zásuvky typových řad 6619, 6698, 5599, 5518, 5519, 5598, 5599, pro elektronické přístroje a základny přístrojů ABB-free@home®. Instaluje se na přístroje po sejmutí krytů a rámečků. Balení obsahuje 20 ks krytů.		9999-B5	1	
			1 2 3 4 5 6 **7** 8		

Poznámky:

31

Úložný materiál

Úložný materiál

Přístrojové krabice pro nástěnnou montáž	550
Přístrojové krabice pro zapuštěnou montáž	553



Úložný materiál

NOVINKA

31

Úložný materiál



—

V designech
- Classic
- Swing®
- Swing®L
- Zoni®
- Tango®
- Levit®
- Levit®M
- Neo®
- Neo® Tech
- Element®
- Time®
- Time® Arbo
- Decento®
- future® linear
- solo®
- solo® carat
- Busch-axcent®
- Reflex SI
- Reflex SI Linear



Krabice pro vícenásobnou montáž
Krabice pro zapuštěnou montáž jsou základní možností pro upevnění elektroinstalačních přístrojů. Výstupky po obou stranách krabic umožňují jejich snadné sestavení ve vodorovném nebo svislém směru. Rozteč středů krabic v obou směrech je konstantní a umožňuje použití vícenásobných rámečků.



Krabice pro lištové rozvody
Tyto krabice jsou potřebné pro povrchovou montáž spínačů, zásuvek apod. Vnějším tvarem odpovídají rámečkům přístrojů, vodiče jsou skryty v lištách.



Krabice do dutých příček
Do sádrokartonových příček nebo stropů je ideální krabice, která má zadní upevňovací háčky. Dostatečná vnitřní hloubka umožňuje použití všech přístrojů.

Úložný materiál

NOVINKA

Úložný materiál

Přístrojové krabice pro nástěnnou montáž

	Pro přístroje	Název	Barva	Objednací číslo	Jednot. bal. ks
	Pro design	**Technické údaje**		**Kompletnost**	
	**Classic Swing®**	**Krabice přístrojová jednonásobná pro lištové rozvody** Pro spínače a zásuvky dvojnásobné polozapuštěné. Vnitřní hloubka: 14 mm Vnější rozměry: 81 × 81 × 16 mm Součástí dodávky jsou vruty pro upevnění přístrojů.	bílá	LK 80R/1 1 2 3 4 5 6 **7** 8	10
	**Classic Swing®**	**Rámeček distanční** Pro spínače a zásuvky. Rozměry: 81 × 81 × 12,5 mm Součástí dodávky jsou vruty pro upevnění přístrojů.	bílá	NR 80/R 1 2 3 4 5 6 **7** 8	10
	**Classic Swing®**	**Krabice přístrojová pro lištové rozvody** Pro zásuvky dvojnásobné. Pro zásuvky s ochranou před přepětím je nutné použít distanční rámeček 5914-0169 B1. Vnitřní hloubka: 26 mm Vnější rozměry: 81 × 105 × 28 mm	bílá	LK 80X28 2ZK 1 2 3 4 5 6 **7** 8	10
	**Classic Swing®**	**Rámeček distanční** Pro zásuvky dvojnásobné. Rozměry: 81 × 105 × 12,5 mm Součástí dodávky jsou vruty pro upevnění přístrojů.	jasně bílá	5914-0169 B1 1 2 3 4 5 6 **7** 8	35
	**Swing®L**	**Krabice přístrojová jednonásobná pro lištové rozvody** Vnitřní hloubka: 26 mm Vnější rozměry: 85 × 85 × 28 mm Součástí dodávky jsou vruty pro upevnění přístrojů.	jasně bílá	3900J-C00001 B 1 2 3 4 5 6 **7** 8	10
	**Swing®L**	**Krabice přístrojová pro lištové rozvody** Pro zásuvky dvojnásobné 5513J-C02357 .. Vnitřní hloubka: 26 mm Vnější rozměry: 85 × 109 × 28 mm Součástí dodávky jsou vruty pro upevnění přístrojů.	jasně bílá	3900J-C00002 B 1 2 3 4 5 6 **7** 8	10
	**Tango®**	**Krabice přístrojová jednonásobná pro lištové rozvody** Pro spínače a zásuvky. Vnitřní hloubka: 25 mm Vnější rozměry: 81 × 81 × 28 mm Součástí dodávky jsou vruty pro upevnění přístrojů.	bílá	LK 80X28/T 1 2 3 4 5 6 **7** 8	10

Poznámky:

Úložný materiál

Přístrojové krabice pro nástěnnou montáž

Pro přístroje	Název	Barva	Objednací číslo	Jednot. bal. ks	
Pro design	**Technické údaje**		**Kompletnost**		
	Krabice přístrojová dvojnásobná vodorovná, pro lištové rozvody Pro spínače a zásuvky. Vnitřní hloubka: 25 mm Vnější rozměry: 150 × 81 × 28 mm Rozteč středů jednotlivých pozic: 71 mm Součástí dodávky jsou vruty pro upevnění	bílá	LK 80X28/2T	10	
Tango®	přístrojů.		1 2 3 4 5 6 **7** 8		
	Krabice přístrojová jednonásobná nízká, pro lištové rozvody Pro telefonní a komunikační zásuvky. Vnitřní hloubka: 14 mm Vnější rozměry: 81 × 81 × 16 mm Součástí dodávky jsou vruty pro upevnění	bílá	LK 80X16/T	10	
Tango®	přístrojů.		1 2 3 4 5 6 **7** 8		
	Krabice přístrojová pro lištové rozvody Pro zásuvky dvojnásobné. Vnitřní hloubka: 26 mm Vnější rozměry: 81 × 105 × 28 mm Součástí dodávky jsou vruty pro upevnění	bílá	LK 80X28/2ZT	10	
Tango®	přístrojů.		1 2 3 4 5 6 **7** 8		
	Víko krabice přístrojové jednonásobné	bílá	VLK 80/T	10	
Tango®			1 2 3 4 5 6 **7** 8		
	Krabice přístrojová pro lištové rozvody [59] Vnitřní hloubka: 36 mm Vnější rozměry: průměr 95,5 × 40,5 mm	bílá černá	N 2CHK000102C4300 N 2CHK000102C4301	1 1	
Decento®	Dva protilehlé vstupy pro kabel o průměru max. 21 mm.				
	Krabice přístrojová jednonásobná pro lištové rozvody Vnitřní hloubka: 39 mm Výška krabice: 42 mm Součástí dodávky jsou vruty pro upevnění přístrojů, pružná kabelová průchodka, propojovací svorka a 2 krytky vrutů do dna krabice.	antracitová slonová kost hliníková stříbrná studio bílá mechová bílá mechová černá	❷ 2CKA001799A0895 ❷ 2CKA001799A0896 ❷ 2CKA001799A0905 2CKA001799A0897 ❷ 2CKA001799A0921 ❷ 2CKA001799A0923	10/1 10/1 10/1 10/1 10/1 10/1	
future® linear [58]	Typové číslo: 1701-8xx		1 2 3 4 5 6 **7** 8		
	Krabice přístrojová dvojnásobná pro vodorovnou i svislou montáž, pro lištové rozvody Vnitřní hloubka / výška krabice: 39 / 42 mm Rozteč středů jednotlivých pozic: 71 mm Součástí dodávky jsou vruty pro upevnění přístrojů, pružná kabelová průchodka, propojovací svorka a 4 krytky vrutů do dna krabice.	antracitová slonová kost hliníková stříbrná studio bílá mechová bílá mechová černá	❷ 2CKA001799A0900 ❷ 2CKA001799A0901 ❷ 2CKA001799A0906 ❷ 2CKA001799A0902 ❷ 2CKA001799A0922 ❷ 2CKA001799A0924	10/1 10/1 10/1 10/1 10/1 10/1	
future® linear [58]	Typové číslo: 1702-8xx		1 2 3 4 5 6 **7** 8		

NOVINKA

Poznámky:

[58] Krabici lze omezeně použít rovněž pro designovou řadu Levit®(M), s respektováním odlišností v barevných odstínech.

[59] Tento produkt bude dostupný pravděpodobně ve 2. pololetí 2024.

N Novinka

❷ Produkt nemusí být skladem; bude dodán nejpozději do 3 týdnů.

Úložný materiál

Přístrojové krabice pro nástěnnou montáž

	Pro přístroje	Název	Barva	Objednací číslo	Jednot. bal. ks
	Pro design	**Technické údaje**		**Kompletnost**	
		**Krabice přístrojová trojnásobná**			
		pro vodorovnou i svislou montáž,	antracitová	❷ 2CKA001799A0915	1
		pro lištové rozvody	slonová kost	❷ 2CKA001799A0916	1
		Vnitřní hloubka / výška krabice: 39 / 42 mm	hliníková stříbrná	❷ 2CKA001799A0917	1
		Rozteč středů jednotlivých pozic: 71 mm	studio bílá	❷ 2CKA001799A0918	1
			mechová bílá	❷ 2CKA001799A0955	1
		Součástí dodávky jsou vruty pro upevnění přístrojů, pružná kabelová průchodka, propojovací svorka a 6 krytek vrutů do dna krabice.	mechová černá	❷ 2CKA001799A0956	1
	future® linear [58]	Typové číslo: 1703-8xx		1 2 3 4 5 6 **7** 8	
		**Krabice instalační nástěnná**			
		– jednonásobná (typové číslo: 1701-214)	alpská bílá	2CKA001799A0295	10/1
		– dvojnásobná (typové číslo: 1702-214)	alpská bílá	❷ 2CKA001799A0345	10/1
		– trojnásobná (typové číslo: 1703-214)	alpská bílá	❷ 2CKA001799A0394	1
		Výška krabice: 42 mm			
		Rozteč středů jednotlivých krabic: 71 mm			
	Reflex SI	Součástí dodávky jsou šrouby pro upevnění přístroje.		1 2 3 4 5 6 **7** 8	
		**Průchodka pro kabel**			
		Pro nástěnnou krabici.		❷ 2CKA001761A1301	10/1
		Průměr kabelu: max. 10 mm			
	Reflex SI	Typové číslo: 2088-214		1 2 3 4 5 6 **7** 8	
		**Průchodka pro kabel lištová**			
		Pro nástěnnou krabici.		❷ 2CKA001761A1236	10/1
		Se zakončením pro nástěnnou lištu.			
		Průměr kabelu: max. 13 mm			
		Rozměry lišty: 13 × 15 až 19 × 19 mm			
	Reflex SI	Typové číslo: 2087-214		1 2 3 4 5 6 **7** 8	

Poznámky:

[58] Krabici lze omezeně použít rovněž pro designovou řadu Levit®(M), s respektováním odlišností v barevných odstínech.

❷ Produkt nemusí být skladem; bude dodán nejpozději do 3 týdnů.

Úložný materiál

Přístrojové krabice pro zapuštěnou montáž

Pro přístroje	Název	Barva	Objednací číslo	Jednot. bal. ks	
Pro design	**Technické údaje**		**Kompletnost**		
	Krabice univerzální **pro montáž do dutých příček** Vnitřní hloubka: 46 mm Hloubka krabice: 47 mm		9063-32	25/1	
Classic **Swing® (L)** **Zoni®** **Tango®** **Levit® (M)** **Neo® (Tech)** **Element®** **Time® (Arbo)** **Decento®** **future® linear** **solo® (carat)** **Busch-axcent®** **Reflex SI (Linear)**	Přístroje designové řady Decento® nelze instalovat do vícenásobných rámečků. Při instalaci více přístrojů této řady ve vodorovném nebo svislém směru musí být rozteč středů instalačních krabic alespoň 90 mm.		1 2 3 4 5 6 **7** 8		
	Krabice univerzální **pro montáž násobných přístrojů** Rozteč středů krabic při sestavení je 71 mm. Vnitřní hloubka: 44 mm Hloubka krabice: 46 mm		1055-41	25/1	
Classic **Swing® (L)** **Zoni®** **Tango®** **Levit® (M)** **Neo® (Tech)** **Element®** **Time® (Arbo)** **Decento®** **future® linear** **solo® (carat)** **Busch-axcent®** **Reflex SI (Linear)**	Typové číslo: 1055-04 Přístroje designové řady Decento® nelze instalovat do vícenásobných rámečků. Při instalaci více přístrojů této řady ve vodorovném nebo svislém směru musí být rozteč středů instalačních krabic alespoň 90 mm.		1 2 3 4 5 6 **7** 8		
	Rozpěrka krabic Pro nastavení rozteče středů krabic 1055-41 na 91 mm pro případ vícenásobné montáže přístrojů Decento®.		1159-34	25/1	
Decento®			1 2 3 4 5 6 7 **8**		

Poznámky:

← Návrat na obsah

32

Elektroinstalační materiál pro pohyblivé přívody

Elektroinstalační materiál pro pohyblivé přívody

Vidlice a pohyblivé zásuvky v kaučukovém pouzdru	558
Vidlice	559
Speciální vidlice podle ČSN 35 4517	560
Pohyblivé zásuvky	561
Adaptory	562
Šňůrové spínače	563

32

Elektroinstalační materiál pro pohyblivé přívody





Zásuvka pohyblivá čtyřnásobná s ochrannými kolíky, s clonkami
Čtyřnásobná zásuvka s clonkami dimenzovaná na 16 A.



Trojnásobný rozbočovací adaptor
Používá se k napájení až tří spotřebičů z jedné zásuvky ve vnitřních rozvodech elektrické energie.



Dvojpólová vidlice s ouškem
Vidlice má praktické ouško pro snadné vyjmutí ze zásuvky.
Je určena pro zásuvky s kolíkem i s ochrannými bočními kontakty tzv. německého systému.



Trojnásobná zásuvka v kaučukovém pouzdru
Tato zásuvka se vyznačuje dobrou mechanickou odolností a stupněm krytí IP 44, který umožňuje její použití ve venkovním prostředí.



Pohyblivé přívody

Pohyblivé přívody

Vidlice a pohyblivé zásuvky v kaučukovém pouzdru

	Řazení	Název	Barva	Objednací číslo	Jednot. bal. ks
	Pro design	**Technické údaje**		**Kompletnost**	
	2P+PE	**Vidlice dvojpólová s ochranným kontaktem, s přímým vývodem** Pro kabel H07RN-F3G1,5 max. Typové číslo: 214.71 Stupeň krytí: IP 44 16 A, 250 V AC	černá	1.214.71	100/1
	2P+PE	**Zásuvka pohyblivá s ochranným kontaktem, s clonkami, s přímým vývodem** Pro kabel H07RN-F3G1,5 max. Typové číslo: 214.74 Stupeň krytí: IP 40 16 A, 250 V AC	černá	1.214.74	50/1
	2P+PE	**Vidlice dvojpólová s ochranným kontaktem, s přímým vývodem** Pro kabel H07RN-F3G1,5 max. Typové číslo: 214.77 Stupeň krytí: IP 65 (v kombinaci s pohyblivou zásuvkou 1.214.80) Stupeň mechanické ochrany: IK 08 [37)] 16 A, 250 V AC	černá	1.214.77	50/1
	2P+PE	**Zásuvka pohyblivá s ochranným kontaktem, s clonkami, s přímým vývodem** Pro kabel H07RN-F3G1,5 max. Typové číslo: 214.80 Stupeň krytí: IP 65 Stupeň mechanické ochrany: IK 08 [37)] 16 A, 250 V AC	černá	1.214.80	50/1
	3×(2P+PE)	**Zásuvka trojnásobná pohyblivá s ochranným kontaktem, s clonkami, s přímým vývodem** Pro kabel H07RN-F3G1,5 max. Typové číslo: 214.85 Stupeň krytí: IP 44 16 A, 250 V AC	černá	214.85	5/1

Poznámky:

[37)] Ve smyslu ČSN EN 50102 vyjadřuje IK kód odolnost krytů proti vnějším mechanickým rázům. Konkrétně kódu IK 08 odpovídá energie rázu 5 J.

Pohyblivé přívody
Vidlice

Řazení	Název	Barva	Objednací číslo	Jednot. bal. ks	
Pro design	**Technické údaje**		**Kompletnost**		
2P+PE	**Vidlice dvojpólová** **s ochranným kontaktem,** **s postranním vývodem** S možností natočení vnitřní vložky 4× 90°. Pro kabel o průměru max. 9,4 mm. 16 A, 250 V AC	bílá hnědá černá	5536-2154 5536-2159 H1 5536-2159 N	60 60 60	
2P+PE	**Vidlice dvojpólová** **s dvojími ochrannými kontakty,** **s postranním vývodem a ouškem** Pro vodiče 0,75 - 1,5 mm². 16 A, 250 V AC	bílá (RAL 9003) černá (RAL 9005) hnědá (RAL 8014) oranžová (RAL 2004)	5537-206 B 5537-206 N 5537-206 H 5537-206 P	40/1 40/1 40/1 40/1	
2P+PE	**Vidlice dvojpólová** **s dvojími ochrannými kontakty,** **s postranním vývodem** Spojení krytu a vložky s kolíky je provedeno pružným úchytem. Pro vodiče 0,75 - 1,5 mm². 16 A, 250 V AC	bílá	5537-2004	60	
2P+PE	**Vidlice dvojpólová** **s dvojími ochrannými kontakty,** **s postranním vývodem** Spojení krytu a vložky s kolíky je provedeno šroubem. Pro vodiče 0,75 - 1,5 mm². 16 A, 250 V AC	bílá černá	5537-2054 5537-2050	60 60	
2P+PE	**Vidlice dvojpólová** **s ochranným kontaktem,** **s přímým vývodem** 16 A, 250 V AC	bílá šedá černá	5534N-C02100 B 5534N-C02100 S 5534N-C02100 N	28 28 28	

Poznámky:

Pohyblivé přívody

Speciální vidlice podle ČSN 35 4517

	Řazení	Název	Barva	Objednací číslo	Jednot. bal. ks
	Pro design	**Technické údaje**		**Kompletnost**	
	C (2P+PE)	**Vidlice s plochými kontakty, s přímým vývodem** Uspořádání kontaktů a doporučená pracovní napětí – viz strana 648. Pouze pro zásuvky typu 5515N – viz strana 520. 10 A, 250 V	bílá šedá	5538N-C01701 B 5538N-C01701 S	10 10
	C1 (2P+PE)	**Vidlice s plochými kontakty, s přímým vývodem** Uspořádání kontaktů a doporučená pracovní napětí – viz strana 648. Pouze pro zásuvky typu 5515N – viz strana 520. 10 A, 250 V	bílá šedá	5538N-C01702 B Ⓩ 5538N-C01702 S	10/1 10/1
	C2 (2P+PE)	**Vidlice s plochými kontakty, s přímým vývodem** Uspořádání kontaktů a doporučená pracovní napětí – viz strana 648. Pouze pro zásuvky typu 5515N – viz strana 520. 10 A, 250 V	bílá šedá	Ⓩ 5538N-C01703 B Ⓩ 5538N-C01703 S	10 10
	D (3P+PE)	**Vidlice s plochými kontakty, s přímým vývodem** Uspořádání kontaktů a doporučená pracovní napětí – viz strana 648. Pouze pro zásuvky typu 5515N – viz strana 520. 10 A, 400 V	bílá šedá	5538N-C01704 B 5538N-C01704 S	10 10
	K (2P)	**Vidlice s plochými kontakty, s přímým vývodem** Uspořádání kontaktů a doporučená pracovní napětí – viz strana 648. Pouze pro zásuvky typu 5515N – viz strana 520. 10 A, 48 V	bílá šedá	5538N-C01705 B 5538N-C01705 S	10 10
	L (3P+N)	**Vidlice s plochými kontakty, s přímým vývodem** Uspořádání kontaktů a doporučená pracovní napětí – viz strana 648. Pouze pro zásuvky typu 5515N – viz strana 520. 10 A, 48 V	bílá šedá	5538N-C01706 B 5538N-C01706 S	10 10

Poznámky:
Ⓩ Produkt nemusí být skladem; bude dodán nejpozději do 3 týdnů.

Pohyblivé přívody
Pohyblivé zásuvky

Řazení	Název	Barva	Objednací číslo	Jednot. bal. ks	
Pro design	**Technické údaje**		**Kompletnost**		
2P+PE	**Zásuvka pohyblivá s ochranným kolíkem, s přímým vývodem** 16 A, 250 V AC	bílá šedá černá	5543N-C02100 B 5543N-C02100 S 5543N-C02100 N	18 18 18	
4×(2P+PE)	**Zásuvka pohyblivá čtyřnásobná s ochrannými kolíky, s clonkami** NOVINKA Typové číslo: 31220-000 16 A, 250 V AC, celkem max. 3 680 W	bílá	N 2CDB720016R0000	1	
4×(2P+PE)	**Zásuvka pohyblivá čtyřnásobná s ochrannými kolíky, s clonkami** NOVINKA Typové číslo: 31220-002 16 A, 250 V AC, celkem max. 3 680 W	černá	N 2CDB720010R0000	1	

Poznámky:
N Novinka

Pohyblivé přívody
Adaptory

	Řazení	Název	Barva	Objednací číslo	Jednot. bal. ks
	Pro design	**Technické údaje**		**Kompletnost**	
	2P+PE	**Adaptor bezpečnostní FI-DOS ELGARDplus s vestavěným proudovým chráničem, s clonkami** [59] Reziduální pracovní proud $I_{\Delta n}$: 30 mA Typ A, citlivost na střídavý i pulsní proud Jmenovitý proud I_n: 10 A Jmenovitá frekvence: 45 - 60 Hz Vybavovací čas při 5× $I_{\Delta n}$: max. 30 ms Jmenovitý zkratový proud: 3 000 A Odolnost proti impulsním proudům: 3 000 A, 8/20 µs Stupeň ochrany krytím: IP 20 Klimatická odolnost: v souladu s ČSN EN 61008-1	bílá	5526N-C02310 B	1
		10 A, 230 V AC		1 2 **3** 4 5 6 7 8	
	2×(2P+PE) 1×2P	**Adaptor trojnásobný rozbočovací** Obsahuje dvě zásuvky s ochranným kolíkem a jednu zásuvku bez ochranného kontaktu. Stupeň krytí: IP 20	bílá slonová kost šedá béžová černá	5323-23 B 5323-23 C 5323-23 S 5323-23 D 5323-23 N	40 20 20 20 20
		Jmenovité hodnoty zásuvek: 2× 16 A + 1× 2,5 A, 250 V AC Celkem max. 3 680 W, 16 A, 230 V AC			
		**Světélko orientační** Provedení s doutnavkou. Barva světla: oranžová	bílá	5913-1019 B	50
		0,25 W, 230 V AC			

Poznámky:
[59] Tento produkt bude dostupný pravděpodobně ve 2. pololetí 2024.

Pohyblivé přívody
Šňůrové spínače

Řazení	Název	Barva	Objednací číslo	Jednot. bal. ks	
Pro design	**Technické údaje**		**Kompletnost**		
1	**Spínač šňůrový průchozí**				
	Pro montáž na pohyblivé přívody	bílá	3251-01915	50	
	CYLY 2× 0,5 mm²	šedá	3251-01919	50	
	(H03VV-F 2X0,5).	černá	3251-01910	50	
	2 A, 250 V AC				
1/0	**Ovládač šňůrový průchozí**				
	Pro montáž na pohyblivé přívody	šedá	3251-80919	50	
	CYLY 2× 0,5 mm²				
	(H03VV-F 2X0,5).				
	2 A, 250 V AC				
1	**Spínač šňůrový koncový**				
	Pro montáž na pohyblivé přívody.	bílá	3555-01927	85	
	Páčka má černou barvu.	šedá	3555-01921	85	
		černá	3555-01920	85	
	10 A, 250 V AC				
1/0	**Ovládač šňůrový koncový**				
	Pro montáž na pohyblivé přívody.	šedá	3555-80921	85	
	Páčka má černou barvu.				
	10 A, 250 V AC				

Poznámky:

33

Elektroinstalační přístroje pro rozvody ve zdravotnictví

Elektroinstalační přístroje pro rozvody ve zdravotnictví

Zásuvky	568
Komponenty pro vyrovnání potenciálu	569
Spínače	570
Sdělovací technika	571
Stmívače	571
Žaluziové spínače	571
Ostatní přístroje	572
Rámečky	572
Úložný materiál	573

33

Elektroinstalační přístroje pro rozvody ve zdravotnictví



—
V designech
- Reflex SI
- Reflex SI Linear



Dvojitá svorka pro vyrovnání potenciálů
Je součástí soustavy ochranného pospojení. Umožňuje propojení krytů mobilních zařízení s pevnými vodivými částmi budovy.



Zásuvka se signalizací provozního stavu
Zelené zásuvky označují tzv. důležité obvody zálohované dieselagregátem. Zelená LED indikuje přítomnost napájecího napětí.



Zásuvka v oranžové barvě
Zásuvky s oranžovým krytem označují velmi důležité obvody, které jsou napájeny speciálním nouzovým zdrojem s obnovením dodávky proudu do 0,5 s.



Úhlová zdířka pro ochranné pospojování
Používá se pro zakončení kabelu ochranného pospojování. Šroubové připojení zjednodušuje montáž zdířky na kabel bez nutnosti použití speciálních lisovacích kleští.

Přístroje pro zdravot.
NOVINKA

Elektroinstalační přístroje pro rozvody ve zdravotnictví
Zásuvky

	Řazení	Název	Barva	Objednací číslo	Jednot. bal. ks
	Pro design	**Technické údaje**		**Kompletnost**	
	2P+PE	**Zásuvka jednonásobná s ochranným kolíkem, s clonkami**	alpská bílá	N 6619B-A06357 B	10/1
		Designový kryt i pod ním umístěný kryt svorek mají stejnou barvu. Usnadňuje to namontování krytu správné barvy po předchozí demontáži (např. při malování).	hnědá	N 6619B-A06357 H	10/1
			zelená	N 6619B-A06357 Z	10/1
			žlutá	N 6619B-A06357 Y	10/1
			oranžová	N 6619B-A06357 P	10/1
			červená	N 6619B-A06357 R	10/1
		Bezšroubové připojení vodičů.			
	Reflex SI	IP 40			
	Reflex SI Linear	16 A, 250 V AC		1 **2** 3 4 **5** 6 7 8	
	2P+PE	**Zásuvka jednonásobná s ochranným kolíkem, s víčkem**	alpská bílá	N 6619B-A06387 B	10/1
		Designový kryt i pod ním umístěný kryt svorek mají stejnou barvu. Usnadňuje to namontování krytu správné barvy po předchozí demontáži (např. při malování).	zelená	N 6619B-A06387 Z	10/1
			žlutá	N 6619B-A06387 Y	10/1
			oranžová	N 6619B-A06387 P	10/1
		Pro jinou než svislou montáž je nutné doplnit objednací číslo poznámkou „**s pružinou**“.			
	Reflex SI	Bezšroubové připojení vodičů.			
	Reflex SI Linear	16 A, 250 V AC		1 **2** 3 4 **5** 6 7 8	
	2P+PE	**Zásuvka jednonásobná s ochranným kolíkem, s clonkami, se signalizací provozního stavu** [59]	alpská bílá	N 6689B-A06357 B	1
		Designový kryt i pod ním umístěný kryt svorek mají stejnou barvu. Usnadňuje to namontování krytu správné barvy po předchozí demontáži (např. při malování).	hnědá	N 6689B-A06357 H	1
			zelená	N 6689B-A06357 Z	1
			žlutá	N 6689B-A06357 Y	1
			oranžová	N 6689B-A06357 P	1
		Bezšroubové připojení vodičů.			
	Reflex SI	IP 40			
	Reflex SI Linear	16 A, 230 V AC		1 **2** 3 4 **5** 6 7 8	
	2P+PE	**Zásuvka jednonásobná s ochranným kolíkem, s clonkami, s ochranou před přepětím** [59]	alpská bílá	N 6699B-A06357 B	1
		Optická signalizace poruchy. Designový kryt i pod ním umístěný kryt svorek mají stejnou barvu. Usnadňuje to namontování krytu správné barvy po předchozí demontáži (např. při malování).	hnědá	N 6699B-A06357 H	1
			zelená	N 6699B-A06357 Z	1
			žlutá	N 6699B-A06357 Y	1
			oranžová	N 6699B-A06357 P	1
		Technické parametry – viz strana 609.			
	Reflex SI	Bezšroubové připojení vodičů. IP 40.			
	Reflex SI Linear	16 A, 250 V AC		1 **2** 3 4 **5** 6 7 8	
	2P+PE	**Zásuvka jednonásobná s ochranným kolíkem**	alpská bílá	V 5519B-A02347 B	10/1
		Designový kryt i pod ním umístěný kryt svorek mají stejnou barvu. Usnadňuje to namontování krytu správné barvy po předchozí demontáži (např. při malování).	hnědá	V 5519B-A02347 H	10/1
			zelená	V 5519B-A02347 Z	10/1
			žlutá	V 5519B-A02347 Y	10/1
			oranžová	V 5519B-A02347 P	10/1
	Reflex SI	Bezšroubové připojení vodičů.			
	Reflex SI Linear	16 A, 250 V AC		1 **2** 3 4 **5** 6 7 8	
	2P+PE	**Zásuvka jednonásobná s ochranným kolíkem, s clonkami**	alpská bílá	V 5519B-A02357 B	10/1
		Designový kryt i pod ním umístěný kryt svorek mají stejnou barvu. Usnadňuje to namontování krytu správné barvy po předchozí demontáži (např. při malování).	hnědá	V 5519B-A02357 H	10/1
			zelená	V 5519B-A02357 Z	10/1
			žlutá	V 5519B-A02357 Y	10/1
			oranžová	V 5519B-A02357 P	10/1
			červená	V 5519B-A02357 R	10/1
	Reflex SI	Bezšroubové připojení vodičů.			
	Reflex SI Linear	16 A, 250 V AC		1 **2** 3 4 **5** 6 7 8	
	2P+PE	**Zásuvka jednonásobná s ochranným kolíkem, s víčkem**	alpská bílá	V 5519B-A02387 B	10/1
		Designový kryt i pod ním umístěný kryt svorek mají stejnou barvu. Usnadňuje to namontování krytu správné barvy po předchozí demontáži (např. při malování).	zelená	V 5519B-A02387 Z	10/1
			žlutá	V 5519B-A02387 Y	10/1
			oranžová	V 5519B-A02387 P	10/1
		Pro jinou než svislou montáž je nutné doplnit objednací číslo poznámkou „**s pružinou**“.			
	Reflex SI	Bezšroubové připojení vodičů.			
	Reflex SI Linear	16 A, 250 V AC		1 **2** 3 4 **5** 6 7 8	

Poznámky:
[59] Tento produkt bude dostupný pravděpodobně ve 2. pololetí 2024.
N Novinka
V Výběh – v období po 1. 3. 2024 již produkt nemusí být dostupný.
Na zakázku je možné vyrobit zásuvky Reflex SI v barvě světle modrá (M2). Je nutné počítat s delší dodací lhůtou. Nepoužívat pro nové projekty!
Rámečky k přístrojům v designové řadě Reflex SI – viz strana 572.

Elektroinstalační přístroje pro rozvody ve zdravotnictví

Zásuvky • Komponenty pro vyrovnání potenciálu

Řazení	Název	Barva	Objednací číslo	Jednot. bal. ks	
Pro design	**Technické údaje**		**Kompletnost**		
2P+PE	**Zásuvka jednonásobná s ochranným kolíkem, s clonkami, se signalizací provozního stavu**	alpská bílá	ⓥ 5589B-A02357 B	1	
	Designový kryt i pod ním umístěný kryt svorek mají stejnou barvu. Usnadňuje to namontování krytu správné barvy po předchozí demontáži (např. při malování).	hnědá	ⓥ 5589B-A02357 H	1	
		zelená	ⓥ 5589B-A02357 Z	1	
		žlutá	ⓥ 5589B-A02357 Y	1	
		oranžová	ⓥ 5589B-A02357 P	1	
Reflex SI **Reflex SI Linear**	Bezšroubové připojení vodičů. 16 A, 250 V AC		1 **2** 3 4 **5** 6 7 8		
2P+PE	**Zásuvka jednonásobná s ochranným kolíkem, s clonkami, s ochranou před přepětím**	alpská bílá	ⓥ 5599B-A02357 B	1	
	Optická signalizace poruchy.	hnědá	ⓥ 5599B-A02357 H	1	
	Designový kryt i pod ním umístěný kryt svorek mají stejnou barvu. Usnadňuje to namontování krytu správné barvy po předchozí demontáži (např. při malování).	zelená	ⓥ 5599B-A02357 Z	1	
		žlutá	ⓥ 5599B-A02357 Y	1	
		oranžová	ⓥ 5599B-A02357 P	1	
	Technické parametry – viz strana 609.				
Reflex SI **Reflex SI Linear**	Bezšroubové připojení vodičů. 16 A, 250 V AC		1 **2** 3 4 **5** 6 7 8		
2P+PE	**Zásuvka jednonásobná s ochranným kolíkem, s clonkami** [41]	zelená	ⓥ 5519A-A02357 Z	10/1	
	Bezšroubové připojení vodičů. IP 40				
Tango®	16 A, 250 V AC		1 **2** 3 4 **5** 6 7 8		
2P+PE	**Zásuvka jednonásobná s ochranným kolíkem, s clonkami, se signalizací provozního stavu** [41]	bílá	ⓥ 5588A-A2359B	1	
Tango®	16 A, 250 V AC		1 **2** 3 4 **5** 6 7 8		
	Svorka pro vyrovnání potenciálů, dvojitá	alpská bílá	2CKA002495A0059	10/1	
	Zapuštěné provedení do instalační krabice.				
	Pro úhlové zdířky 0299-0-0032, ...0032.2.				
	Připojovací svorky: 1× 6 mm², 4× 2,5 mm²				
Reflex SI **Reflex SI Linear**	Vestavná hloubka: 17 mm Typové číslo: 2095 UC-214		1 **2** 3 4 **5** 6 7 8		
	Svorka pro vyrovnání potenciálů		SVP-6	20/1	
	Provedení pro vodivé upevnění na kostru přístroje šroubem M6. Délka závitu: 20 mm				
	Pro úhlové zdířky 0299-0-0032, ...0032.2.				
	Součástí dodávky je matice M6, podložky a samolepka.		1 2 **3** 4 5 6 7 8		
	Svorka pro vyrovnání potenciálů		0471-0-0037	10/1	
	Vestavné provedení pro izolované upevnění do otvoru ⌀ 18 mm a pro vodivé spojení s přístrojem šroubem M6.				
	Pro úhlové zdířky 0299-0-0032, ...0032.2.				
	Dodává se s maticí a podložkami.		1 2 **3** 4 5 6 7 8		

Poznámky:

[41] Pohledová strana přístroje zásuvky je barevně shodná s krytem.

ⓥ Výběh – v období po 1. 3. 2024 již produkt nemusí být dostupný.

Na zakázku je možné vyrobit zásuvky Reflex SI v barvě světle modrá (M2). Je nutné počítat s delší dodací lhůtou. Nepoužívat pro nové projekty!

Rámečky k přístrojům v designové řadě Reflex SI – viz strana 572.

Rámečky k přístrojům v designové řadě Tango® – viz strany 100, 101.

Elektroinstalační přístroje pro rozvody ve zdravotnictví

Komponenty pro vyrovnání potenciálu • Spínače

	Pro přístroje	Název	Barva	Objednací číslo	Jednot. bal. ks
	Pro design	**Technické údaje**		**Kompletnost**	
		**Zdířka úhlová pro ochranné pospojování** Pro zakončení kabelu ochranného pospojování (pro vodič o průřezu 6 mm²). Šroubové připojení kabelu.		0299-0-0032.2 1 2 **3** 4 5 6 7 8	10/1
		**Zdířka úhlová pro ochranné pospojování** Pro zakončení kabelu ochranného pospojování (pro vodič o průřezu max. 6 mm²). Připojení kabelu zalisováním.		0299-0-0032 1 2 **3** 4 5 6 7 8	10/1
		**Svorka pro vyrovnání potenciálů trojnásobná** Trojnásobný pohyblivý rozbočovač pro ochranné pospojení až 3 mobilních zařízení. Délka kabelu: cca 1 m		0471-0-0037/3 1 2 **3** 4 5 6 7 8	1
	3559-A01345 3559-A06345 3559-A07345 3559-A91345 3559-A86345 **Reflex SI** **Reflex SI Linear**	**Kryt jednoduchý** Pro spínače řazení 1, 6, 7. Pro ovládače řazení 1/0, 6/0.	alpská bílá	3559B-A00651214 **1** 2 3 **4** **5** 6 7 8	20/1
	3559-A05345 3559-A52345 3559-A53345 3559-A87345 **Reflex SI** **Reflex SI Linear**	**Kryt dělený** Pro spínače řazení 5, 6+6 (6+1), 6+6/0 (6+1/0). Pro ovládač řazení 1/0+1/0.	alpská bílá	3559B-A00652214 **1** 2 3 **4** **5** 6 7 8	20/1
	3559-A01345 3559-A06345 3559-A07345 3559-A91345 3559-A86345 **Reflex SI** **Reflex SI Linear**	**Kryt jednoduchý s popisovým polem** Pro spínače řazení 1, 6, 7. Pro ovládače řazení 1/0, 6/0.	alpská bílá	3559B-A00620214 **1** 2 3 **4** **5** 6 7 8	20/1
	3559-A01345 3559-A21345 3559-A06345 3559-A25345 3559-A07345 3559-A91345 3559-A86345 **Reflex SI** **Reflex SI Linear**	**Kryt jednoduchý s čirým průzorem** Pro spínače řazení 1So, 1S, 6So, 6S, 7So. Pro ovládače řazení 1/0So (1/0S), 6/0So (6/0S).	alpská bílá	3559B-A00653214 **1** 2 3 **4** **5** 6 7 8	20/1

Poznámky:
Přístroje pro kompletaci s kryty naleznete v příslušných kapitolách katalogu.
Rámečky ke krytům v designové řadě Reflex SI – viz strana 572.

Elektroinstalační přístroje pro rozvody ve zdravotnictví

Sdělovací technika • Stmívače • Žaluziové spínače

Pro přístroje / kryty	Název	Barva	Objednací číslo	Jednot. bal. ks	
Pro design	**Technické údaje**		**Kompletnost**		
5011-A....	**Kryt zásuvky**				
	– televizní a rozhlasové Typové číslo: 2531-214	alpská bílá	2CKA001724A0897	10/1	
	– televizní, rozhlasové a satelitní Typové číslo: 1743-03-214	alpská bílá	2CKA001724A1754	10/1	
Reflex SI **Reflex SI Linear**			1 2 3 **4** **5** 6 7 8		
2CKA001764A0174 2CKA001764A0182 2CKA001764A0208	**Kryt zásuvky komunikační** S popisovým polem. S kovovým upevňovacím třmenem. Pro různé komunikační zásuvky s použitím odpovídající nosné masky.	alpská bílá	2CKA001724A1663	10/1	
Reflex SI **Reflex SI Linear**	Typové číslo: 1758-214		1 2 3 **4** **5** **6** 7 8		
2CKA001724A1663 1228.01 RJ 12-6 RJ45C5U RJ45C6U RJ45C5S RJ45C6AS	**Maska nosná pro komunikační přístroje**				
	– s jedním otvorem 19,4 × 14,8 mm		2CKA001764A0174	10/1	
	– se dvěma otvory 19,4 × 14,8 mm		2CKA001764A0182	10/1	
	– uzavřená		❷ 2CKA001764A0208	10/1	
Reflex SI **Reflex SI Linear**			1 2 3 4 5 **6** 7 8		
5014M-A11018 .. 2CKA001710A3... 2CKA001710A2... 2CKA001753A8030 **Neo®** **future® linear** **solo® (carat)** **Busch-axcent®** **Reflex SI (Linear)**	**Třmen se soklem** Pro upevnění dvou komunikačních zásuvek typu Modular-Jack (keystone). Rozměry otvorů: 19,4 × 14,8 mm ABB s.r.o. dodává pro třmen pouze zásuvky uvedené na straně 350. Do soklu lze zabudovat též např. zásuvky keystone firem AMP, Panduit aj. Barva soklu: červená Typové číslo: 1812	červená	2CKA001753A8055	10/1	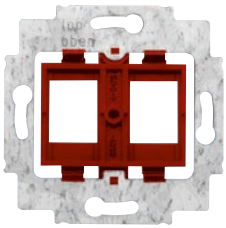
	Kryt zásuvky komunikační S popisovým polem a krycími clonkami, pro dvě komunikační zásuvky keystone. Pro třmen se soklem 2CKA001753A8055, 2CKA001753A8057.	alpská bílá	2CKA001753A8030	10/1	
Reflex SI **Reflex SI Linear**	Typové číslo: 1800-214		1 2 3 **4** **5** 6 7 8		
2CKA006512A0345 2CKA006515A0704 2CKA006520A0227 2CKA006599A2035 [16] 2CKA006599A2988 2CKA006599A2987 2CKA006599A3026 2CKA006599A3025	**Kryt stmívače s otočným ovladačem** S upevňovací maticí a doutnavkou.	alpská bílá	❷ 2CKA006599A0237	10/1	
Reflex SI **Reflex SI Linear**	Typové číslo: 2115-214		1 2 3 **4** **5** 6 7 8		
2CKA001012A1309 2CKA001413A0590	**Kryt spínače žaluziového dělený s potiskem** Pro spínač řazení 1+1 s blokováním. Pro ovládač řazení 1/0+1/0 s blokováním.	alpská bílá	2CKA001713A0163	10/1	
Reflex SI **Reflex SI Linear**	Typové číslo: 2504-214		1 2 3 **4** **5** 6 7 8		

Poznámky:

[16] Osvětlení krytu doutnavkou ani LED nelze použít.

❷ Produkt nemusí být skladem; bude dodán nejpozději do 3 týdnů.

Přístroje pro kompletaci s kryty naleznete v příslušných kapitolách katalogu.

Rámečky ke krytům v designové řadě Reflex SI – viz strana 572.

Elektroinstalační přístroje pro rozvody ve zdravotnictví

Žaluziové spínače • Ostatní přístroje • Rámečky

	Pro přístroje	Název	Barva	Objednací číslo	Jednot. bal. ks
	Pro design	**Technické údaje**		**Kompletnost**	
	2CKA001101A0534 2CKA001101A0542 2CKA001101A0559 2CKA001101A0567	**Kryt spínače žaluziového s otočným ovladačem** Pro spínač řazení 1+1 s blokováním. Pro ovládač řazení 1/0+1/0 s blokováním.	alpská bílá	❷ 2CKA001753A2264	10/1
	Reflex SI **Reflex SI Linear**	Typové číslo: 2542 DR-214		1 2 3 **4** **5** 6 7 8	
		**Kryt zaslepovací** S kovovým upevňovacím třmenem.	alpská bílá	2CKA001715A0275	10/1
	Reflex SI **Reflex SI Linear**	Typové číslo: 2538-214		1 **2** 3 4 **5** 6 7 8	
		**Rámeček pro elektroinstalační přístroje pro vodorovnou i svislou montáž**			
		1násobný	alpská bílá	2CKA001725A0928	10/1
		2násobný	alpská bílá	2CKA001725A0936	10/1
		3násobný	alpská bílá	2CKA001725A0944	10/1
		4násobný	alpská bílá	2CKA001725A0951	10/1
		5násobný	alpská bílá	2CKA001725A0969	10/1
	Reflex SI	Typové číslo: 251x-214		1 2 3 4 **5** 6 7 8	
		**Rámeček pro elektroinstalační přístroje pro vodorovnou i svislou montáž**			
		1násobný	žlutá	❷ 1725-0-0928 Y	10/1
		2násobný	žlutá	❷ 1725-0-0936 Y	10/1
		3násobný	žlutá	❷ 1725-0-0944 Y	10/1
		4násobný	žlutá	❷ 1725-0-0951 Y	10/1
		5násobný	žlutá	❷ 1725-0-0969 Y	10/1
	Reflex SI	Dodává se na specifické požadavky jednotlivých zdravotnických zařízení.		1 2 3 4 **5** 6 7 8	
		**Rámeček pro elektroinstalační přístroje s popisovým polem pro vodorovnou montáž**			
		1násobný	alpská bílá	2CKA001754A2155	10/1
		2násobný	alpská bílá	2CKA001754A2171	10/1
		3násobný	alpská bílá	2CKA001754A3732	10/1
		4násobný	alpská bílá	❷ 2CKA001754A4101	10/1
		5násobný	alpská bílá	❷ 1754-0-4102/1	10/1
	Reflex SI	Typové číslo: 172x NS-214		1 2 3 4 **5** 6 7 8	
		**Rámeček pro elektroinstalační přístroje, pro vodorovnou i svislou montáž** Vhodné např. také pro parapetní žlaby apod.			
		1násobný	alpská bílá	2CKA001725A1494	10/1
		2násobný	alpská bílá	2CKA001725A1495	10/1
		3násobný	alpská bílá	2CKA001725A1496	10/1
		4násobný	alpská bílá	2CKA001725A1497	10/1
		5násobný	alpská bílá	2CKA001725A1498	10/1
	Reflex SI Linear	Typové číslo: 251x-214K-102		1 2 3 4 **5** 6 7 8	
		**Rámeček pro elektroinstalační přístroje s popisovým polem, pro vodorovnou montáž** Vhodné např. také pro parapetní žlaby apod.			
		1násobný	alpská bílá	❷ 2CKA001754A4058	10/1
		2násobný	alpská bílá	❷ 2CKA001754A4060	10/1
		3násobný	alpská bílá	❷ 2CKA001754A4062	10/1
		4násobný	alpská bílá	❷ 2CKA001754A4064	1
		5násobný	alpská bílá	❷ 1754-0-4209/1	1
	Reflex SI Linear	Typové číslo: 173x NSKA-214		1 2 3 4 **5** 6 7 8	

Poznámky:
❷ Produkt nemusí být skladem; bude dodán nejpozději do 3 týdnů.
Přístroje pro kompletaci s kryty naleznete v příslušných kapitolách katalogu.

Elektroinstalační přístroje pro rozvody ve zdravotnictví
Úložný materiál

Pro přístroje	Název	Barva	Objednací číslo	Jednot. bal. ks	
Pro design	**Technické údaje**		**Kompletnost**		
	Krabice instalační nástěnná				
	– jednonásobná (typové číslo: 1701-214)	alpská bílá	2CKA001799A0295	10/1	
	– dvojnásobná (typové číslo: 1702-214)	alpská bílá	❷ 2CKA001799A0345	10/1	
	– trojnásobná (typové číslo: 1703-214)	alpská bílá	❷ 2CKA001799A0394	1	
	Výška krabice: 42 mm Rozteč středů jednotlivých krabic: 71 mm				
Reflex SI	Součástí dodávky jsou šrouby pro upevnění přístroje.		1 2 3 4 5 6 **7** 8		
	Průchodka pro kabel				
	Pro nástěnnou krabici.		❷ 2CKA001761A1301	10/1	
	Průměr kabelu: max. 10 mm				
Reflex SI	Typové číslo: 2088-214		1 2 3 4 5 6 **7** 8		
	Průchodka pro kabel lištová				
	Pro nástěnnou krabici. Se zakončením pro nástěnnou lištu.		❷ 2CKA001761A1236	10/1	
	Průměr kabelu: max. 13 mm Rozměry lišty: 13 × 15 až 19 × 19 mm				
Reflex SI	Typové číslo: 2087-214		1 2 3 4 5 6 **7** 8		

Poznámky:
❷ Produkt nemusí být skladem; bude dodán nejpozději do 3 týdnů.

34

Nouzová signalizace

Nouzová signalizace

Sada pro nouzovou signalizaci	579
Prvky systému nouzové signalizace	579
Příslušenství	581

34

Nouzová signalizace







—

V designech
- Reflex SI
- Reflex SI Linear



Kontrolní modul s alarmem
Základní prvek přivolávacího systému. Na jakoukoliv změnu v kontrolní smyčce reaguje spuštěním optického a akustického poplachu, s možností informace na jiném místě.



Bzučák
Intenzita alarmu se plynule reguluje zabudovaným potenciometrem, frekvence je volitelná propojkou. Alarm se nejčastěji aktivuje napěťovým výstupem kontrolního modulu.



Transformátor
Poskytuje bezpečné malé napětí pro napájení až dvou kontrolních modulů s alarmem nebo až tří kontrolních modulů bez alarmu.



Tahové signální tlačítko
Zapínací bezpotenciálový kontakt je ovládán tahem za šňůru a je paralelně připojen k vedlejšímu prosvětlenému tlačítku.

Nouzová signalizace
Přehled základních aplikací

—
01 Přivolání pomoci invalidní osobou
—
02 Nouzové přivolání v sauně
—
03 Signalizace pacient – personál

Komponenty systému nouzové signalizace tvoří soustavu elektronických prvků pro široké využití v rámci signálních, volacích a kontrolních aplikací. Základní charakteristikou je modulová konstrukce a otevřená architektura, je tedy možné v praktickém využití vytvořit sestavy odpovídající konkrétnímu požadavku uživatele. Systém nemá žádnou centrální jednotku (ústřednu), což je výhoda u jednoduchých instalací s minimálním osazením prvků.

Tím však není omezeno rozšiřování vstupů a výstupů v budoucnosti. Zároveň tato koncepce umožňuje propojování menších celků do větších. Předností je vyšší spolehlivost, neboť případná porucha, přerušení napájení nebo odpojení části systému nezpůsobí vyřazení instalovaného celku. K bezpečnosti instalace i snadnému propojování vodiči přispívá napájení malým napětím, které může být střídavé nebo stejnosměrné.

—
01



—
02



—
03



Přehled aplikací

Přivolání pomoci invalidní osobou
Využití:
WC nebo koupelny ve zdravotnických zařízeních, pečovatelských domech, hotelích, na čerpacích stanicích.

Princip:
Jednoduchý způsob přivolání pomoci handicapovanou osobou např. z WC v případě, že dojde v tomto přechodně uzavřeném prostoru k náhlému zhoršení zdravotního stavu. Po stisknutí volacího tlačítka je nad dveřmi z vnější strany aktivován zvukový a světelný poplach. Osoba, která po zaregistrování alarmu poskytne pomoc, aktivovaný alarm zruší.

Nouzové přivolání v sauně
Využití:
V případě nevolnosti, kritického zvýšení teploty nebo zablokování dveří.

Princip:
S ohledem na extrémní prostředí v sauně je přivolávací tlačítko instalováno mimo kabinu a v dřevěném obložení je pouze průchodka pro tahovou šňůru, kterou se aktivuje alarm v případě nouzového volání. Externí signalizaci je nutné vyvést do místa trvalé přítomnosti personálu. Zrušení alarmu se provádí resetovacím tlačítkem a je možné pouze vně saunového prostoru.

Signalizace pacient – personál
Využití:
Nemocnice, pečovatelské domy, penziony pro seniory, léčebny dlouhodobě nemocných.

Princip:
Potřebná osoba (např. pacient) kontaktuje prostřednictvím volacího tlačítka obslužný personál. V místnosti personálu je aktivován zvukový alarm a rozsvítí se LED dioda identifikující místo volání. Současně se rozsvítí vně nad dveřmi světlo alarmu pro případ, že se obsluha pohybuje po chodbě. Po odbavení volajícího obsluha na pokoji alarm v celém rozsahu zruší.

Poznámky:
Schémata zapojení aplikací a technická data jednotlivých prvků systému nouzové signalizace – viz strana 654 a další.

Nouzová signalizace

Sada pro nouzovou signalizaci • Prvky systému nouzové signalizace

Pro přístroje	Název	Barva	Objednací číslo	Jednot. bal. ks	
Pro design	**Technické údaje**		**Kompletnost**		
	Sada pro nouzovou signalizaci Pro přivolání pomoci tělesně postiženým osobám (podle vyhlášky č. 398/2009 Sb. o bezbariérovém užívání staveb), např. na WC. Skládá se z následujících prvků: kontrolní modul s alarmem, tlačítko signální tahové, tlačítko resetovací, transformátor. Součástí dodávky jsou rámečky (1× 2násobný, 2× 1násobný). Stiskem tlačítka nebo tahem za šňůru (délka 2,5 m) se vyvolá alarm vně místnosti. LED v tlačítku se rozsvítí jako znamení, že přijde pomoc. Resetovacím tlačítkem se alarm zruší. Optický/akustický alarm: blikající červené světlo / 2,3 kHz, 78 dB K výstupům kontrolního modulu je možné připojit další prvky systému nouzové signalizace. Do kontrolní smyčky lze také doplnit další signální tlačítka, např. 2TKA002095G1. Napěťový výstup: 15 V AC Bezpotenciálový výstup: reléový přepínač Vestavná hloubka: 21,5 mm Vstupní svorky transformátoru: šroubové, max. 4 mm² Ostatní svorky přístrojů: šroubové, max. 1 mm² Pracovní teplota: +5 °C až +40 °C 230 V AC, 50/60 Hz	alpská bílá	3280B-C10001 B 1 2 **3** 4 5 6 7 8	1	
Reflex SI **Reflex SI Linear**	**Modul kontrolní s alarmem** Kontrolní modul s alarmem je prvek slučující v sobě kontrolní proudovou smyčku, bzučák a blikající signální světlo. Smyčka je napájena konstantním proudem; tím lze do ní zapojovat zapínací i vypínací kontakty. Má resetovací vstup, napěťový a bezpotenciálový výstup. Volitelná funkce paměti. Zakončovací rezistor je součástí dodávky. Vestavná hloubka: 21,5 mm. Šroubové svorky, max. 1 mm². Typové číslo: FEH 2001. 15 - 28 V AC / 18 - 35 V DC	alpská bílá	2TKA002112G1 1 **2** 3 4 **5** 6 7 8	10/1	
Reflex SI **Reflex SI Linear**	**Modul kontrolní s resetovacím tlačítkem** Kontrolní modul s jednou proudovou smyčkou napájenou konstantním proudem; tím lze do ní zapojovat zapínací i vypínací kontakty. LED v resetovacím tlačítku při aktivaci bliká. Napěťový a bezpotenciálový výstup. Volitelná časová prodleva a paměť. Popisový štítek a barevné označovací pole. Zakončovací rezistor je součástí dodávky. Vestavná hloubka: 21,5 mm. Šroubové svorky, max. 1 mm². Typové číslo: FEH 1001. 15 - 28 V AC / 18 - 35 V DC	alpská bílá	2TKA002107G1 1 **2** 3 4 **5** 6 7 8	10/1	
	Modul kontrolní dvojitý s resetovacími tlačítky Kontrolní modul se dvěma nezávislými proudovými smyčkami napájenými konstantním proudem; tím lze do nich zapojovat zapínací i vypínací kontakty. LED v resetovacích tlačítkách při aktivaci bliká. Společný napěťový a bezpotenciálový výstup. Volitelná časová prodleva a paměť. Popisový štítek a barevné označovací pole. Zakončovací rezistor je součástí dodávky. Vestavná hloubka: 21,5 mm Šroubové svorky, max. 1 mm².	alpská bílá	❷ 2TKA002110G1	10/1	
Reflex SI **Reflex SI Linear**	Typové číslo: FEH 1002 15 - 28 V AC / 18 - 35 V DC		1 **2** 3 4 **5** 6 7 8		
	Tlačítko signální/resetovací prosvětlené Prosvětlené signální tlačítko se zapínacím kontaktem. Prosvětlení plní úlohu uklidňovacího světla. Programovatelná funkce identifikace místa, ze kterého bylo voláno. Používá se také ve funkci resetovacího tlačítka pro kontrolní modul 2TKA002112G1. Místo pro popisový štítek a barevné označovací pole na ploše tlačítka. Vestavná hloubka: 21,5 mm. Šroubové svorky, max. 1 mm². Typové číslo: FAP 2001. 9,5 - 28 V AC / 9,5 - 35 V DC	alpská bílá	2TKA002095G1 1 **2** 3 4 **5** 6 7 8	10/1	

Poznámky:
❷ Produkt nemusí být skladem; bude dodán nejpozději do 3 týdnů.
Rámečky k přístrojům – viz strana 581.
Schémata zapojení a další technické informace – viz strany 654 - 658, 659 - 664.

Nouzová signalizace

Prvky systému nouzové signalizace

	Pro přístroje	Název	Barva	Objednací číslo	Jednot. bal. ks
	Pro design	**Technické údaje**		**Kompletnost**	
		**Tlačítko signální tahové** Tahové signální tlačítko slouží k aktivaci alarmu na WC nebo v koupelnách. Má jedno zapínací prosvětlené tlačítko na čelní ploše modulu a jedno zapínací tahové tlačítko se šňůrou o délce 2,5 m. Programovatelná funkce identifikace místa, ze kterého bylo voláno. Vestavná hloubka: 21,5 mm Šroubové svorky, max. 1 mm².	alpská bílá	2TKA002098G1	10/1
	Reflex SI **Reflex SI Linear**	Typové číslo: FAP 3002. 9,5 - 28 V AC / 9,5 - 35 V DC		1 **2** 3 4 **5** 6 7 8	
		**Tlačítko signální s konektorem** Signální tlačítko má jedno zapínací prosvětlené tlačítko na čelní ploše modulu a zásuvku pro připojení šňůrového tlačítka s konektorem Jack 6,3 mm. Programovatelná funkce identifikace místa, ze kterého bylo voláno. Vestavná hloubka: 21,5 mm Šroubové svorky, max. 1 mm².	alpská bílá	2TKA002103G1	10/1
	Reflex SI **Reflex SI Linear**	Typové číslo: FAP 3011. 9,5 - 28 V AC / 9,5 - 35 V DC		1 **2** 3 4 **5** 6 7 8	
		**Jednotka spínací adresná** Adresná spínací jednotka slouží pro připojení šňůry s přivolávacím tlačítkem. Volitelná funkce paměti místa volání, prosvětlený štítek. Popisový štítek se signální diodou LED. Vestavná hloubka: 21,5 mm Šroubové svorky, max. 1 mm².	alpská bílá	❷ 2TKA002102G1	10/1
	Reflex SI **Reflex SI Linear**	Typové číslo: FAP 3010 9,5 - 28 V AC / 9,5 - 35 V DC		1 **2** 3 4 **5** 6 7 8	
	2TKA002103G1 2TKA002102G1	**Ovládač šňůrový koncový** Šňůra je zakončena konektorem Jack 6,3 mm pro připojení k signálnímu tlačítku 2TKA002103G1. Po odstranění konektoru lze šňůru připojit přímo na svorkovnici adresné spínací jednotky (2TKA002102G1). Délka kabelu: 2 m	bílá	2TKA002105G1	10/1
		Typové číslo: FAP 9001		1 2 **3** 4 5 6 7 8	
		**Alarm** Akustická a optická signalizace. Zdrojem červeného blikajícího světla jsou LED diody. Kryt tvaru zakřivené čočky je dobře viditelný i ze strany. Modul může pracovat též jako blikající světlo (bzučák lze deaktivovat vnitřní propojkou). Může být použit jako samostatný signalizační prvek nebo jako součást poplachového systému. Vestavná hloubka: 21,5 mm. Šroubové svorky, max. 1 mm².	alpská bílá	2TKA002131G1	10/1
	Reflex SI **Reflex SI Linear**	Typové číslo: FIM 1200. 9,5 - 28 V AC / 9,5 - 35 V DC		1 **2** 3 4 **5** 6 7 8	
		**Světlo signální** Barva světla:			
		– červená (typové číslo: FIM 1000)	alpská bílá	2TKA002120G1	10/1
		– žlutá (typové číslo: FIM 1010)	alpská bílá	❷ 2TKA002123G1	10/1
		– zelená (typové číslo: FIM 1020)	alpská bílá	❷ 2TKA002125G1	10/1
		Může být použito jako samostatný signalizační prvek nebo jako součást poplachového systému. Vestavná hloubka: 21,5 mm			
	Reflex SI **Reflex SI Linear**	Šroubové svorky, max. 1 mm² 9,5 - 28 V AC / 9,5 - 35 V DC		1 **2** 3 4 **5** 6 7 8	
		**Bzučák** Bzučák je akustický poplachový prvek. Kmitočet zvuku je přepínatelný vnitřní propojkou. Regulátory hlasitosti pro denní a noční režim. Možnost snížení hlasitosti vnějším bezpotenciálovým kontaktem (noční režim). Může být použit jako samostatný signalizační prvek nebo jako součást poplachového systému.	alpská bílá	2TKA002128G1	10/1
	Reflex SI **Reflex SI Linear**	Vestavná hloubka: 21,5 mm. Šroubové svorky, max. 1 mm². Typové číslo: FIM 1100. 9,5 - 28 V AC / 9,5 - 35 V DC		1 **2** 3 4 **5** 6 7 8	

Poznámky:
❷ Produkt nemusí být skladem; bude dodán nejpozději do 3 týdnů.
Rámečky k přístrojům – viz strana 581.
Schémata zapojení a další technické informace – viz strany 654 - 658, 659 - 664.

Nouzová signalizace

Prvky systému nouzové signalizace • Příslušenství

Pro přístroje	Název	Barva	Objednací číslo	Jednot. bal. ks	
Pro design	**Technické údaje**		**Kompletnost**		
	Panel signalizační Signalizační LED diody ve třech řadách, možné použít pro signalizaci 3 nebo 6 samostatných napěťových vstupů. Tři popisová pole, společný napěťový výstup. Vestavná hloubka: 21,5 mm Šroubové svorky, max. 1 mm².	alpská bílá	2TKA002136G1	10/1	
Reflex SI **Reflex SI Linear**	Typové číslo: FIM 1300 12 - 24 V AC/DC		1 **2** 3 4 **5** 6 7 8		
2TKA002112G1 2TKA002107G1 2TKA002110G1	**Relé pomocné** Pro spínání větších zátěží, např. při požadavku na připojení externí signalizace ke kontrolnímu modulu. Cívka se ovládá bezpotenciálovým kontaktem, není tedy třeba pomocný zdroj malého napětí. Bezpečné oddělení malého a nízkého napětí. Vestavná hloubka: 21,5 mm Šroubové svorky: max. 4 mm² pro přívod 230 V AC, max. 1 mm² pro ovládání Zatížení: 10 A / 230 V AC, max. 300 V·A pro zářivky	alpská bílá	❷ 2TKA002152G1	10/1	
Reflex SI **Reflex SI Linear**	Typové číslo: FIR 1000 230 V AC		1 **2** 3 4 **5** 6 7 8		
	Transformátor Transformátor 230/15 V, 2 V·A, pro zabudování do instalační krabice. Slouží jako napájecí zdroj pro moduly systému nouzové signalizace. Výstupy transformátorů není dovoleno propojovat. Vestavná hloubka: 21,5 mm Vstupní svorky: šroubové, max. 4 mm² Výstupní svorky: šroubové, max. 1 mm²	alpská bílá	2TKA002168G1	10/1	
Reflex SI **Reflex SI Linear**	Typové číslo: FLM 1000 230 V AC		1 **2** 3 4 **5** 6 7 8		
	Zdroj napájecí 2 500 mA, SELV, řadový Pro centrální napájení prvků nouzového systému. Jmenovité napětí: 230 V AC +10 % / –15 % Jmenovitý kmitočet: 50 až 60 Hz Výstupní napětí: 24 V DC ±1 % Jmenovitý proud: 2 500 mA Stupeň krytí: IP 20 Rozsah pracovních teplot: –5 °C až +45 °C Šířka: 4 M Typové číslo: CP-D 24/2.5		❷ 2CDG120037R0011	1	
	1 2 **3** 4 5 6 7 8				
	Rámeček pro elektroinstalační přístroje pro vodorovnou i svislou montáž				
	1násobný	alpská bílá	2CKA001725A0928	10/1	
	2násobný	alpská bílá	2CKA001725A0936	10/1	
	3násobný	alpská bílá	2CKA001725A0944	10/1	
	4násobný	alpská bílá	2CKA001725A0951	10/1	
	5násobný	alpská bílá	2CKA001725A0969	10/1	
Reflex SI	Typové číslo: 251x-214		1 2 3 **4** **5** 6 7 8		
	Krabice instalační nástěnná				
	– jednonásobná (typové číslo: 1701-214)	alpská bílá	2CKA001799A0295	10/1	
	– dvojnásobná (typové číslo: 1702-214)	alpská bílá	❷ 2CKA001799A0345	10/1	
	– trojnásobná (typové číslo: 1800-214)	alpská bílá	❷ 2CKA001799A0394	1	
	Výška krabice: 42 mm Rozteč středů jednotlivých krabic: 71 mm				
Reflex SI	Součástí dodávky jsou šrouby pro upevnění přístroje.		1 2 3 4 5 6 **7** 8		

Poznámky:
❷ Produkt nemusí být skladem; bude dodán nejpozději do 3 týdnů.
1 M = cca 18 mm
Další možnosti rámečků k přístrojům – viz strana 572.
Schémata zapojení a další technické informace – viz strany 654 - 658, 659 - 664.

35

Technické údaje

Technické údaje

Použité značky a symboly	586
Klasifikace různých stupňů ochrany dle ČSN EN 60529	586
Spínače	587
Classic	590
Swing®, Swing®L	591
Zoni®	593
Tango®	595
Levit®, Levit®M	598
Neo®, Neo® Tech	600
Element®	601
Time®, Time® Arbo	603
Decento®	606
future® linear	607
solo®, solo® carat	607
Busch-axcent®	607
Reflex SI	607
Reflex SI Linear	607
Rozměry rámečků designových řad	608
Zásuvky s ochranou před přepětím	609
Anténní zásuvky	610
Telefonní zásuvky	611
Zásuvky ISDN	611
Datové zásuvky	612
Nosné masky pro datové zásuvky	614
Termostaty	617
Časové spínače	618
Stmívače	620
Stmívače pro řadovou montáž	621
Automatické spínače	622
Snímače pohybu BasicLINE	628
Snímače přítomnosti flex	629
Domovní strážci	630
Bezdrátové dálkové ovládání radiofrekvenčním signálem (RF)	634
Chytré ovladače Bluetooth Low Energy (BLE)	637
Žaluziové spínače	638
AudioWorld	639
Hlásiče kouře	640
Snímač kvality vzduchu	641
Bezpečnostní zásuvky FI-DOS s proudovým chráničem	641
Spínače a zásuvky IP 44 zapuštěné	643
Spínače a zásuvky IP 44 až IP 66 nástěnné	645
Speciální zásuvky a vidlice dle ČSN 35 4517	648
Profil 45	649
Odpínače ONE20 a spínače Pressto	650
Ostatní přístroje	650
Úložný materiál	651
Elektroinstalační přístroje pro rozvody ve zdravotnictví	652
Prvky systému nouzové signalizace	654

35

Technické údaje

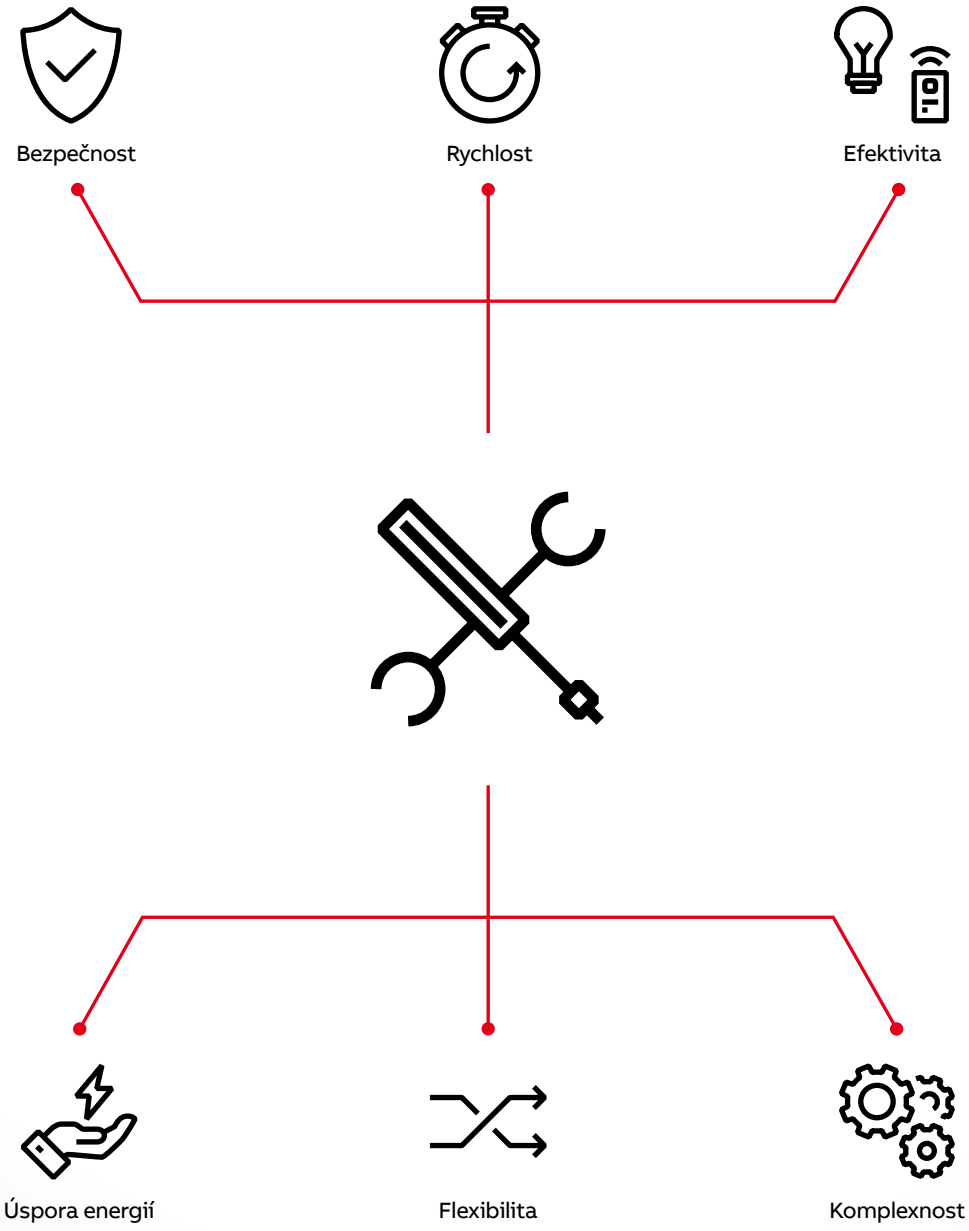

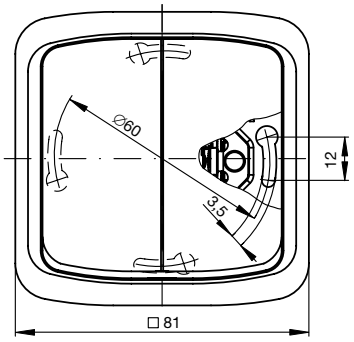
Ø60
12
3,5
□ 81

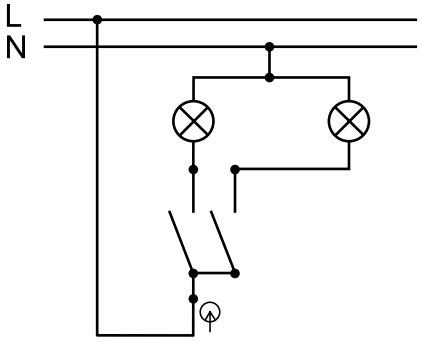
L
N

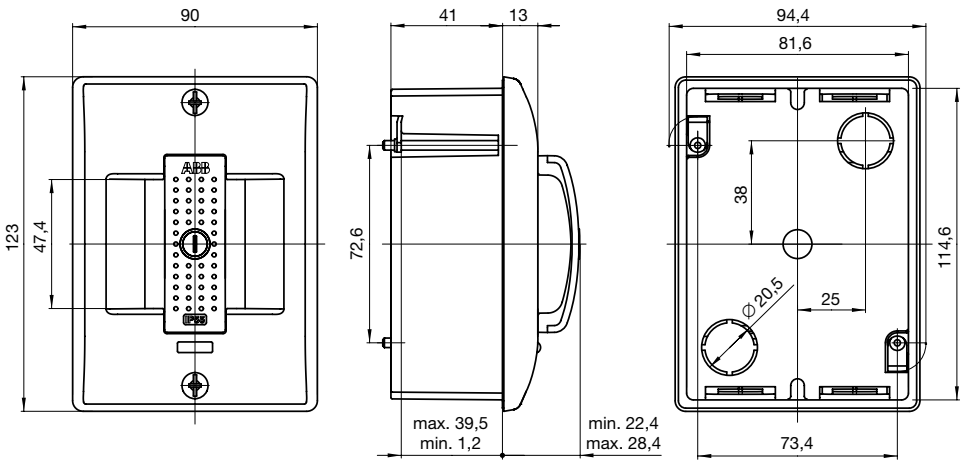
90
123
47,4
41
13
72,6
max. 39,5
min. 1,2
min. 22,4
max. 28,4
94,4
81,6
38
114,6
Ø 20,5
25
73,4

Technické údaje

Použité značky a symboly

Značka/symbol	Význam
AC	Střídavý proud
DC	Stejnosměrný proud
P, L	Svorka přístroje pro fázový vodič (barva černá, hnědá)
N	Svorka pro střední vodič (barva světle modrá)
PE	Svorka pro ochranný vodič (barva zelená/žlutá)
A	Ampér (jiné proudy)
AX	Ampér (proud zářivky)
K	Kelvin (rozdíl teplot, absolutní teplota)
M	Šířka jednoho modulu u přístrojů pro řadovou montáž (cca 18 mm)
mn	Malé napětí, malonapěťový
V	Volt
V·A	Voltampér (obecná zátěž)
W	Watt (ohmická zátěž)
I, ZAP, ON	Poloha „zapnuto“ – zapnutí
O, VYP, OFF	Poloha „vypnuto“ – vypnutí
⊙	Poloha „vypnuto“, „zapnuto“ (u ovládačů)
IK xx	Stupeň mechanické ochrany dle ČSN EN 50102
IP xx	Stupeň ochrany před vniknutím pevných cizích těles a vody dle ČSN EN60 529
So	Orientační osvětlení (indikuje vypnutý stav spotřebiče)
S	Signalizační osvětlení (indikuje zapnutý stav spotřebiče)
Cat. 3, 5e, 6	Přenosové kategorie ve sdělovací technice
RF	Radiofrekvenční
RJ	Systém propojování ve sdělovací technice
RJ 12-6	6pólový konektor / zásuvka typu Modular-Jack
RJ 45-8	8pólový konektor / zásuvka typu Modular-Jack
STP, UTP	Kroucený pár vodičů stíněný, nestíněný

Značka/symbol	Význam
LED	Svítivá dioda (LED dioda)
LEDi	Stmívatelná LED žárovka
	Žárovka na 230 V AC
	Halogenová žárovka na 230 V AC
(L)	Konvenční (vinutý) transformátor pro žárovky (halogenové, LEDi) na malé napětí
(C, LC)	Elektronický transformátor (driver) pro žárovky (halogenové, LEDi) na malé napětí
	Zářivková zátěž
DALI, DALI-2	Protokol pro digitální spínání a stmívání svítidel
0 - 10 V	Rozhraní pro analogové ovládání proměnným napětím
1 - 10 V	Rozhraní pro analogové ovládání proměnným odporem
Ⓜ	Motorová zátěž
AC-1	Ohmická zátěž
AC-3	Motory s kotvou nakrátko – spouštění a vypínání v chodu
AC-22A	Spínání smíšených odporových a induktivních zátěží, včetně mírného přetížení
AC-23A	Spínání motorových nebo jiných vysoce induktivních zátěží
1 2 3 **4** **5** 6 7 8	Kód pro sestavování kompletních přístrojů – viz strana 26
r	Označení přístrojů s bezšroubovými svorkami pro montáž tuhých slaněných vodičů (platí jen pro zásuvky, spínače se takto neoznačují)
N	Novinka
V	Výběh – v období po 1. 3. 2024 již produkt nemusí být dostupný
Z	Produkt nemusí být skladem; bude dodán nejpozději do 3 týdnů

Klasifikace různých stupňů ochrany dle ČSN EN 60529

Stupeň ochrany před dotykem nebezpečných částí a před vniknutím pevných cizích těles

1. číslice kódu	Význam	Dřívější značení
0x	Žádná ochrana	–
1x	Ochrana proti tělesům o průměru 50 mm a větším	–
2x	Ochrana proti tělesům o průměru 12,5 mm a větším	–
3x	Ochrana proti tělesům o průměru 2,5 mm a větším	–
4x	Ochrana proti tělesům o průměru 1 mm a větším	–
5x	Ochrana shodná s 4x, ochrana před prachem	
6x	Ochrana shodná s 4x, prachotěsné	

Stupeň ochrany proti vniknutí vody

2. číslice kódu	Význam	Dřívější značení
x0	Žádná ochrana	–
x1	Ochrana proti svisle padajícím vodním kapkám	
x2	Ochrana shodná s x1, sklon krytu pod úhlem max. 15° (od svislé osy)	–
x3	Ochrana proti kropení vodou (deštěm) pod úhlem max. 60° (od svislé osy)	
x4	Ochrana proti stříkající vodě z jakéhokoliv libovolného směru	
x5	Ochrana proti tryskající vodě z jakéhokoliv libovolného směru	
x6	Ochrana proti intenzivně tryskající vodě z jakéhokoliv libovolného směru	–
x7	Ochrana proti účinkům dočasného ponoření do vody	.. m
x8	Ochrana proti účinkům trvalého ponoření do vody	
x9	Ochrana proti tryskající vysokotlaké horké vodě	

Poznámky:

Technické údaje
Spínače

Spínač nn 3559, 3558, 3557
3553

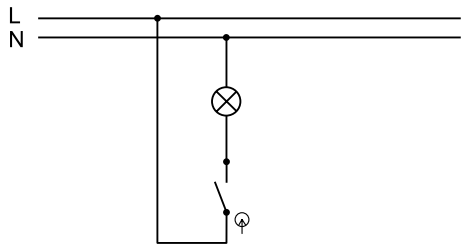

Řazení 1

Spínač nn 3559, 3558, 3557

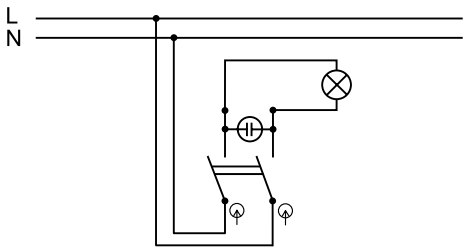

Řazení 2S

Spínač nn 3559, 3558, 3557
3553

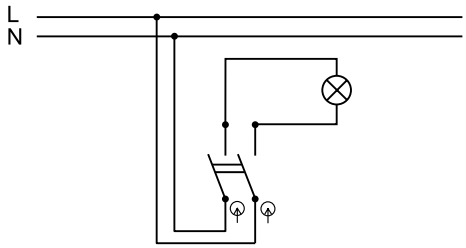

Řazení 2

Spínač nn 3559, 3558, 3557
3553

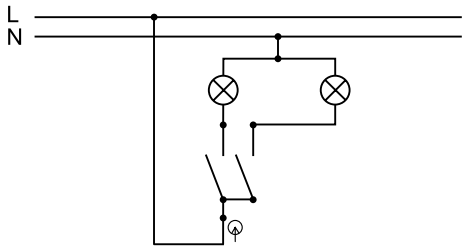

Řazení 5

Spínač nn 3559, 3558, 3557
3553

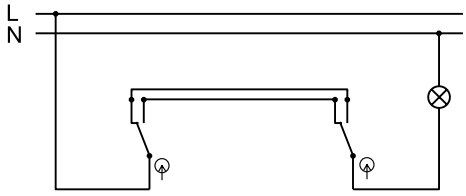

Řazení 6 6

Spínač nn 3559, 3558, 3557
3553

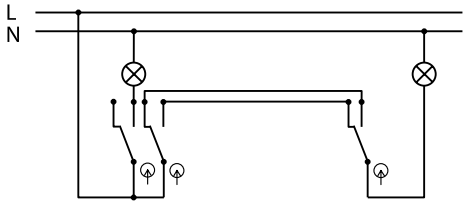

Řazení 6+1 (použít 6+6) 6

Spínač nn 3559, 3558, 3557
3553

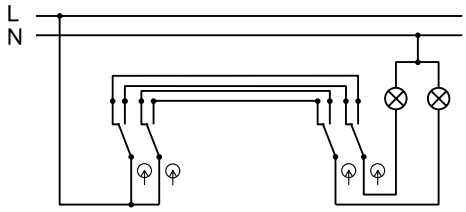

Řazení 6+6 6+6

Spínač nn 3559, 3558, 3557
3553

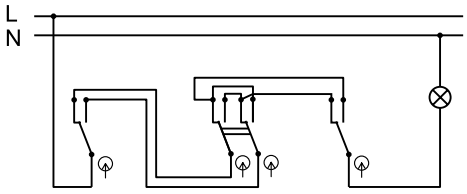

Řazení 6 7 6

Poznámky:
S signalizační osvětlení doutnavkou (indikuje zapnutý stav spotřebiče)

Technické údaje
Spínače

Spínač nn 3559, 3558, 3553

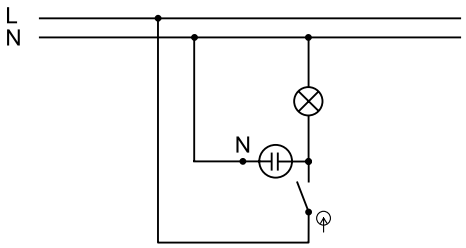

Řazení 1S

Spínač nn 3559, 3558, 3557
3553

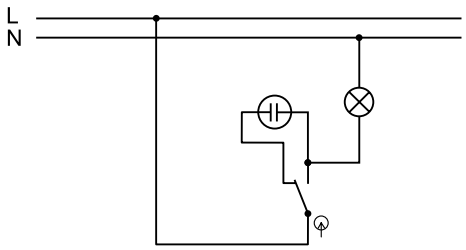

Řazení 6So

Spínač nn 3559, 3558, 3557
3553

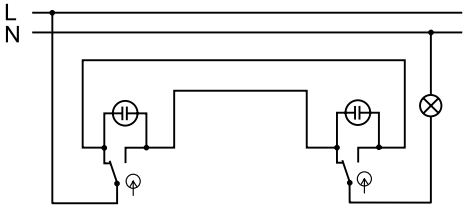

Řazení 6So 6So

Spínač nn 3559-A25345
Ovládání svítidla s elektronickým předřadníkem z jednoho místa (zamezení blikání) 3558-A25342

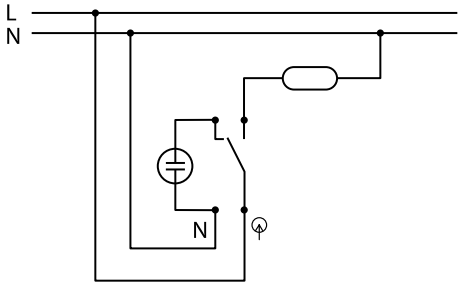

Řazení 1So (se svorkou N)

Ovládač nn 3559-A91345
3558-A91342
3557G-.91342

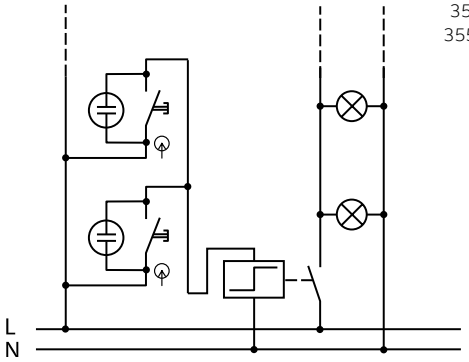

Řazení 1/0So impulsní relé [61)]

Ovládač nn 3559-A86345

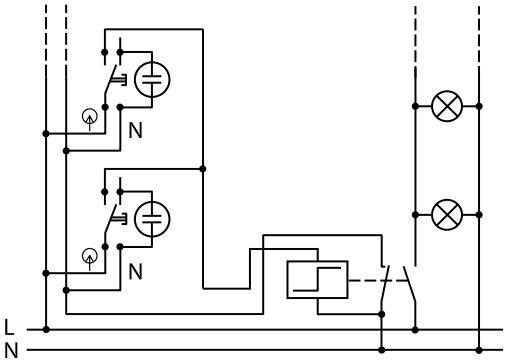

Řazení 1/0So impulsní relé

Ovládač nn 3559-A86345

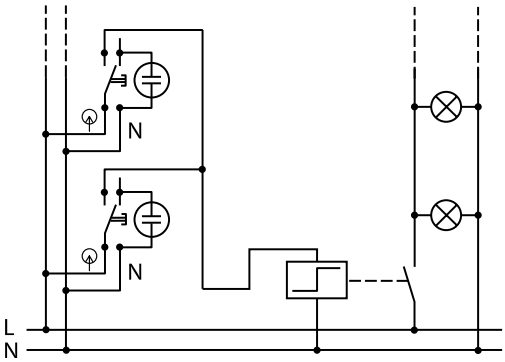

Řazení 1/0So impulsní relé

Ovládač nn 3559-A86345

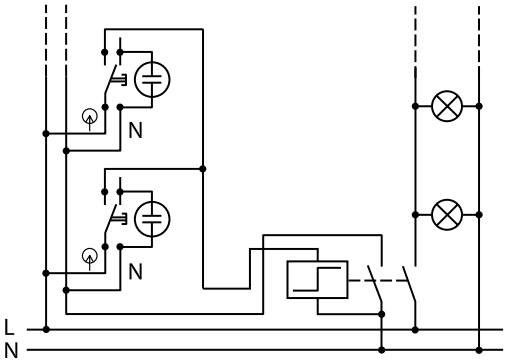

Řazení 1/0S impulsní relé

Poznámky:
[61)] Použití doutnavek nebo LED musí být dovoleno výrobcem impulsního relé. Je nutné se řídit přesně informacemi v návodech výrobců impulsních relé.
So orientační osvětlení doutnavkou (indikuje vypnutý stav spotřebiče)
S signalizační osvětlení doutnavkou (indikuje zapnutý stav spotřebiče)

Technické údaje
Spínače

Ovládač nn dvojitý — 3559-A87345, 3558-A87340, 3557G-A87340

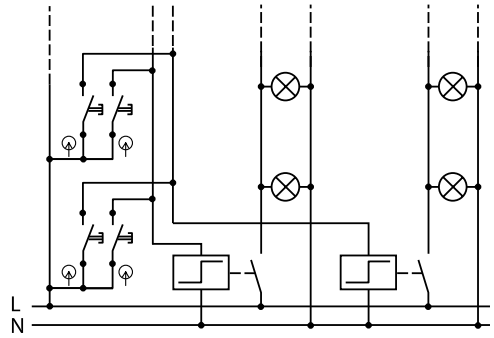

Řazení 1/0+1/0 impulsní relé

Ovládač nn — 3559-A86345

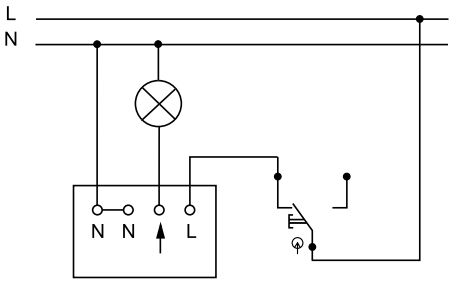

Řazení 3299U-A00006 6/0

Spínač nn — 3559-A53345

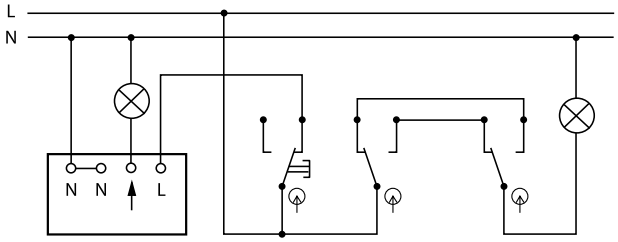

Řazení 3299U-A00006 6+6/0 6

Spínač nn trojnásobný — 2TKA000153G1

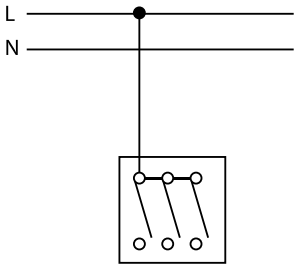

Spínač nn kartový — 3559-A92445, 2CKA001012A1713

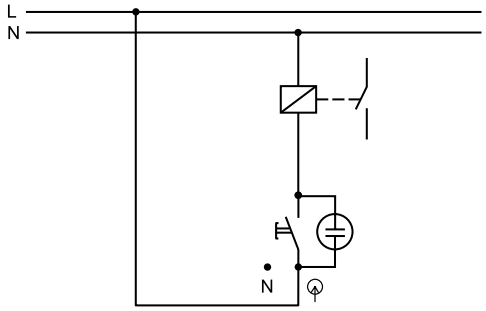

Řazení 1/0So

Spínač nn trojpólový — 1011-0-0816 CZ

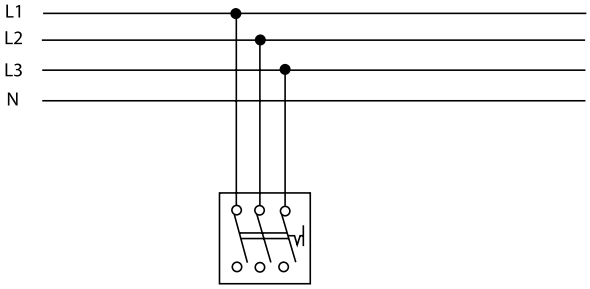

Řazení 3

Spínač nn otočný trojstupňový, s nulovou polohou — 2CKA001101A0918

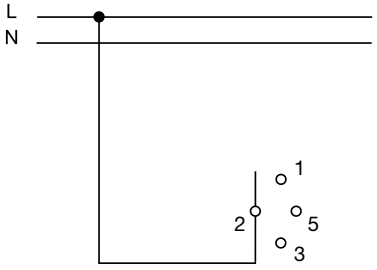

Spínač nn trojpólový s instalační krabicí — 3425A-0344

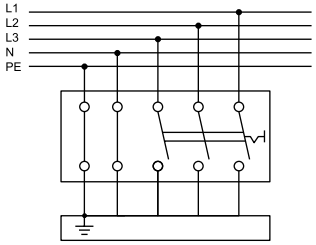

Řazení 3

Poznámky:
So orientační osvětlení doutnavkou (indikuje vypnutý stav spotřebiče)

Technické údaje
Classic

Spínač nn kompletní

Classic
3553-..289

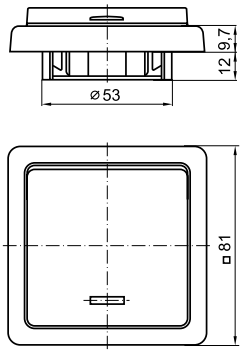

Spínač automatický se snímačem pohybu kompletní

Classic
3299C-C.2100

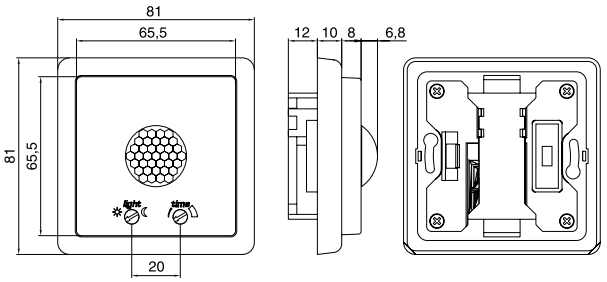

Zásuvka nn kompletní

Classic
5517-2389
* 5597-2389

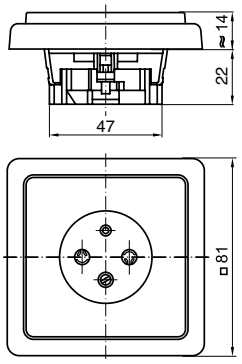

* Hloubka přístroje s ochranou před přepětím je cca 34 mm.

Zásuvka nn dvojnásobná polozapuštěná kompletní

Classic
5512-2249

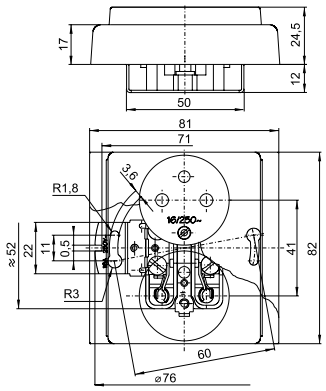

Zásuvka nn dvojnásobná kompletní

Classic
5512C-2349
* 5592C-2349

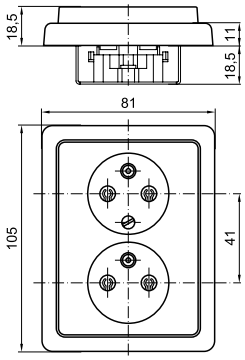

* Hloubka přístroje s ochranou před přepětím je cca 30 mm.

Svorkovnice s krytem

Classic
3938C-A102

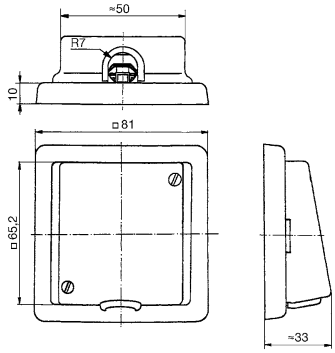

Svorkovnice s krytem a rámečkem.

Rámeček jednonásobný

Classic
3901C-B10

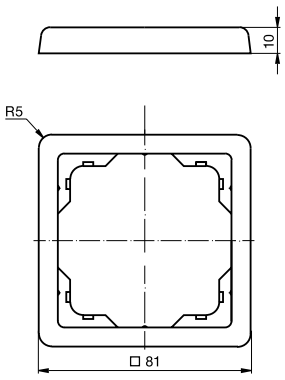

Poznámky:

Technické údaje
Swing®, Swing®L

Spínač nn

Swing®, Swing®L
3557G

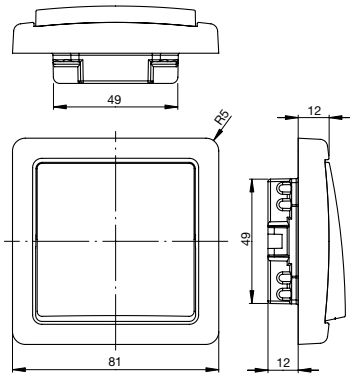

Přístroj s krytem a rámečkem Swing®.

Termostat prostorový s otočným ovladačem

Swing®, Swing®L
3292G-A00300

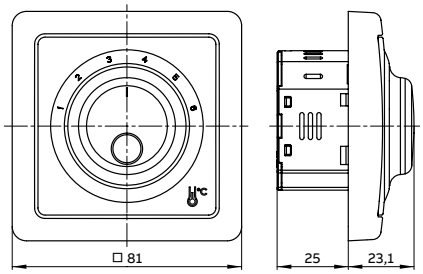

Přístroj s krytem s rámečkem Swing®.

Termostat univerzální s otočným ovládáním

Swing®, Swing®L
3292G-A10101

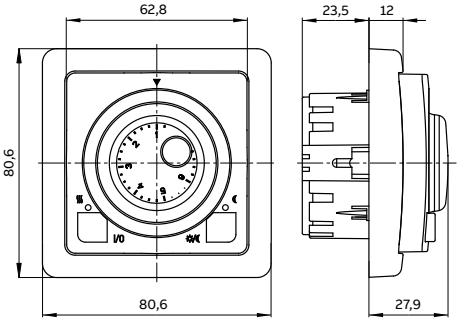

Ovládací jednotka se spínacím přístrojem a rámečkem Swing®.

Spínač automatický se snímačem pohybu

Swing®, Swing®L
3299G-A02180

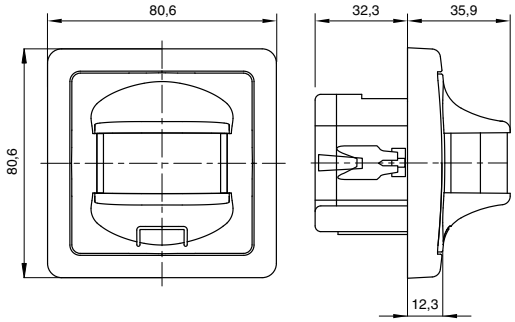

Přístroj s krytem a rámečkem Swing®.

Kryt zaslepovací

Swing®, Swing®L
3902G-A00001

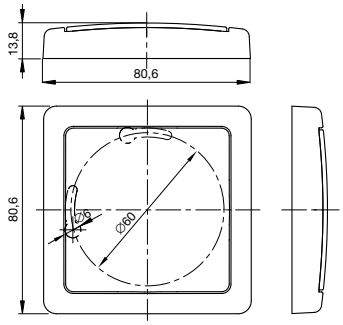

Přístroj s krytem a rámečkem Swing®.

Zásuvka nn

Swing®, Swing®L
6619G-A06357

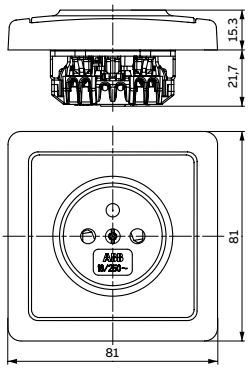

Přístroj s krytem s rámečkem Swing®.

Zásuvka nn

Swing®, Swing®L
5518G-A023.9
* 5598G-A02349

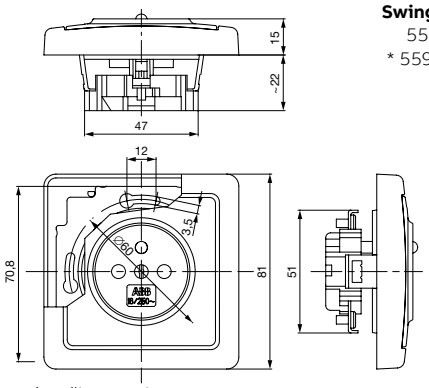

Přístroj s krytem s rámečkem Swing®.
* Hloubka přístroje s ochranou před přepětím je cca 33,5 mm.

Zásuvka bezpečnostní
s vestavěným proudovým chráničem

Swing®, Swing®L
5526G-A02369

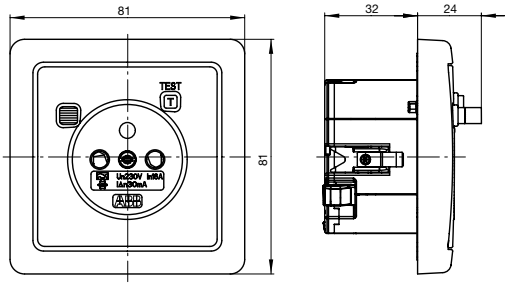

Přístroj s krytem a rámečkem Swing®.

Poznámky:

Technické údaje
Swing®, Swing®L

Zásuvka nn dvojnásobná kompletní

Swing®
5512G-C02349
* 5592G-C02349

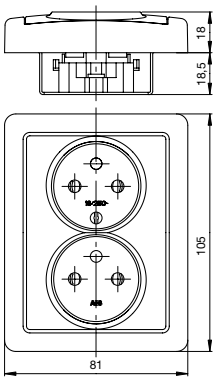

* Hloubka přístroje s ochranou před přepětím je cca 30,5 mm.

Zásuvka nn dvojnásobná polozapuštěná kompletní

Swing®
5512G-C02249

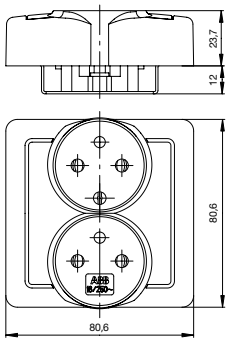

Zásuvka nn dvojnásobná kompletní

Swing®L
5513J-C02357
* 5593J-C02357

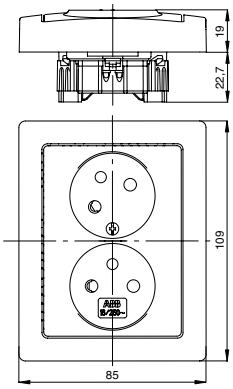

* Hloubka přístroje s ochranou před přepětím je cca 32 mm.

Zásuvka nn dvojnásobná polozapuštěná kompletní

Swing®L
5512J-C02259

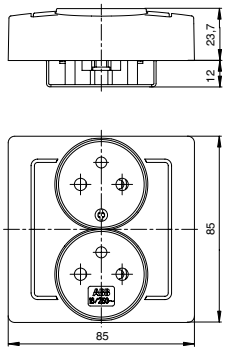

Rámeček jednonásobný

Swing®
3901G-A00010

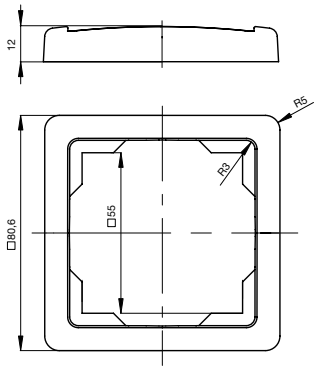

Rozměry vícenásobných rámečků – viz tabulka na straně 608.

Rámeček jednonásobný

Swing®L
3901J-A00010

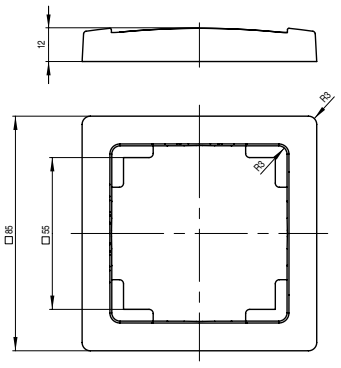

Rozměry vícenásobných rámečků – viz tabulka na straně 608.

Poznámky:

Technické údaje
Zoni®

Spínač nn

Zoni®
3559

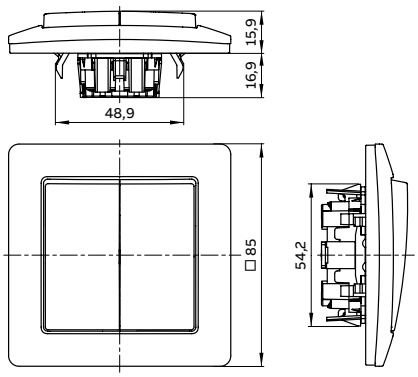

Přístroj 3559 s krytem a rámečkem.
Přístroj 3559-A52345 má vestavnou hloubku 25 mm.

Spínač nn
trojnásobný

Zoni®
3559T-A00666

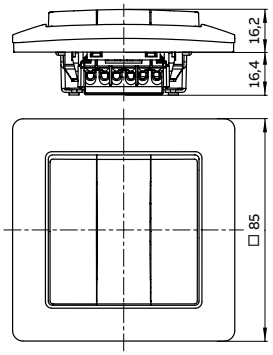

Přístroj s krytem a rámečkem.

Spínač kartový

Zoni®
3559-A92445

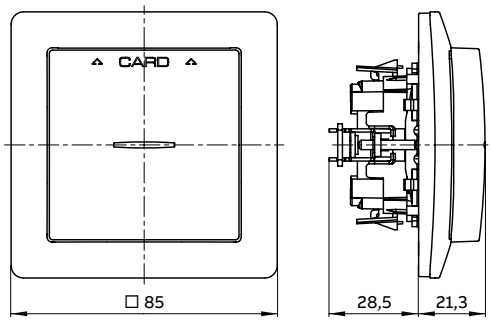

Přístroj s krytem a rámečkem.

Termostat prostorový s otočným ovládáním

Zoni®
3292T-A00300

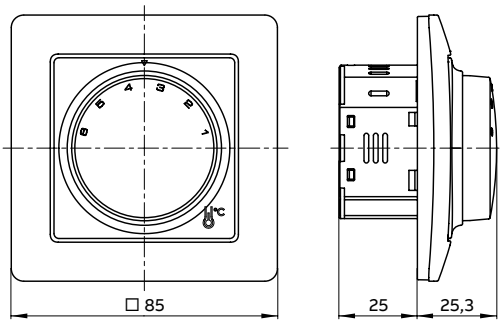

Přístroj s krytem a rámečkem.

Termostat univerzální s plovoucím krytem

Zoni®
3299T-A40100

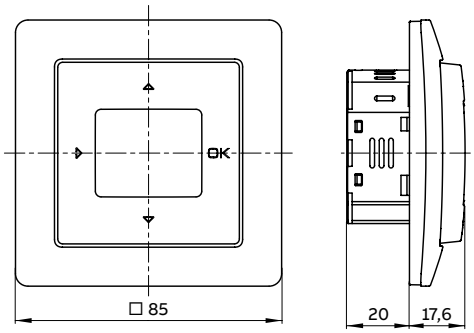

Přístroj s krytem a rámečkem.

Stmívač s otočným ovládáním

Zoni®
3294T-A00123

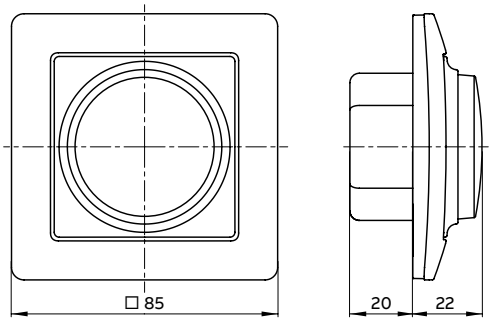

Přístroj s krytem a rámečkem.

Spínač automatický se snímačem pohybu

Zoni®
3299T-A02182

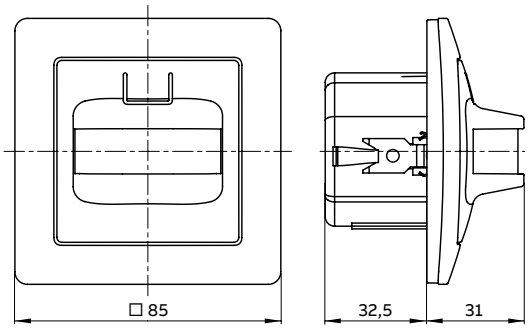

Přístroj s krytem a rámečkem.

Reproduktor AudioWorld

Zoni®
5016T-A00075

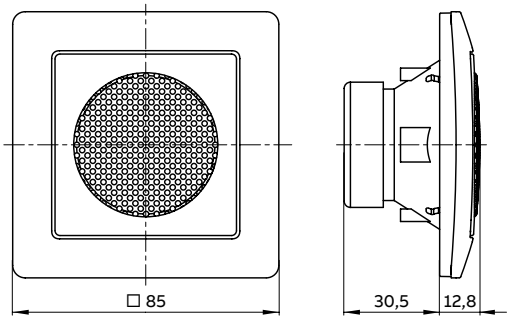

Přístroj s krytem a rámečkem.

Poznámky:

Technické údaje
Zoni®

Vývodka kabelová

Zoni®
3938T-A00034

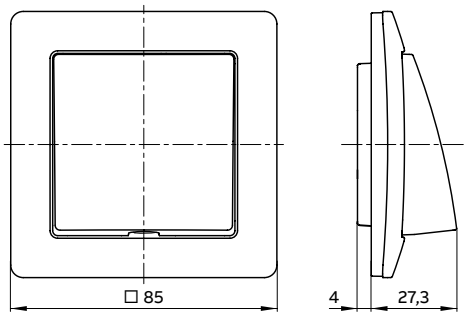

Vývodka s krytem a rámečkem.

Kryt zaslepovací

Zoni®
3902T-A00001

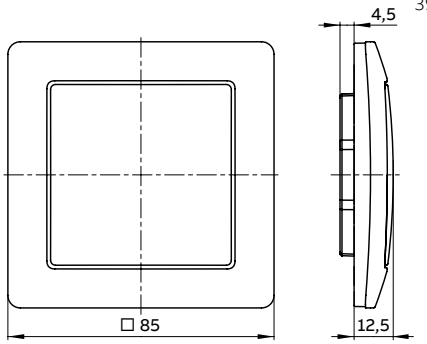

Kryt s rámečkem.

Zásuvka centrálního vysávání

Zoni®
5530T-C67107

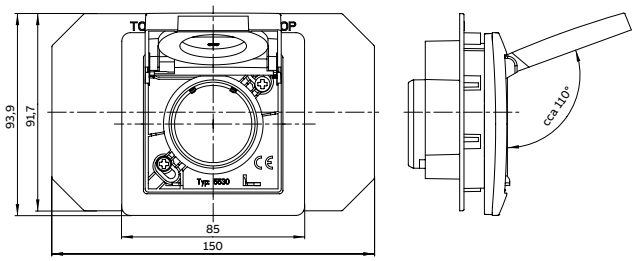

Zásuvka s krytem a rámečkem.

Zásuvka nn

Zoni®
6619T-A06657
* 6699T-A06657

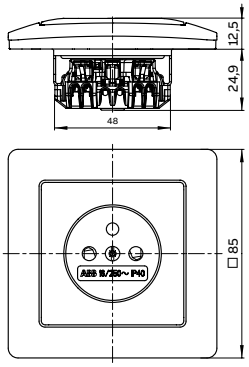

Přístroj s krytem a rámečkem.
* Hloubka přístroje s ochranou před přepětím je cca 36,5 mm.

Zásuvka nn dvojnásobná kompletní

Zoni®
5513T-C02357
* 5593T-C02357

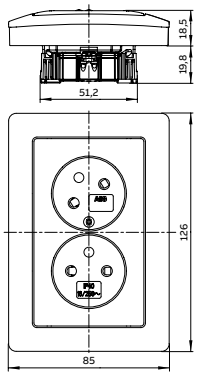

* Hloubka přístroje s ochranou před přepětím je cca 32 mm.

Zásuvka s USB nabíjením

Zoni®
5569T-A32357

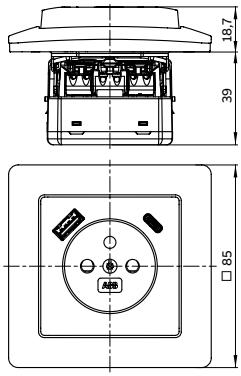

Přístroj s krytem a rámečkem.

Zásuvka bezpečnostní FI-DOS, s vestavěným proudovým chráničem

Zoni®
5526T-A02369

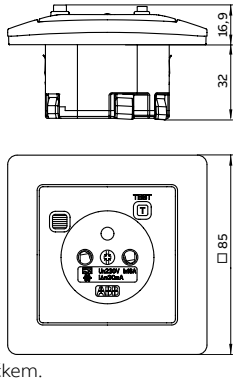

Přístroj s krytem a rámečkem.

Rámeček jednonásobný

Zoni®
3901T-A00010

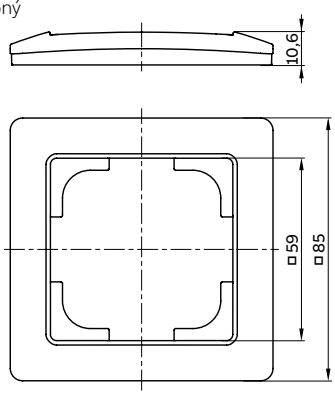

Rozměry vícenásobných rámečků – viz tabulka na straně 608.

Poznámky:

Technické údaje
Tango®

Spínač nn

Tango®
3559

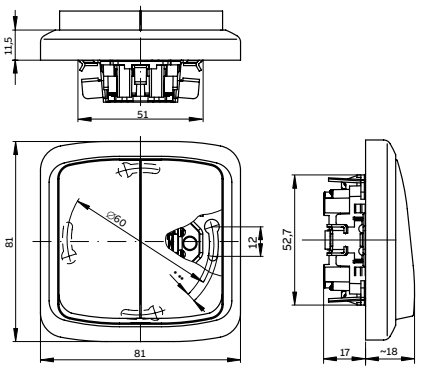

Přístroj 3559 s krytem a rámečkem.
Přístroj 3559-A52345 má vestavnou hloubku 25 mm.

Spínač nn

Tango®
3558

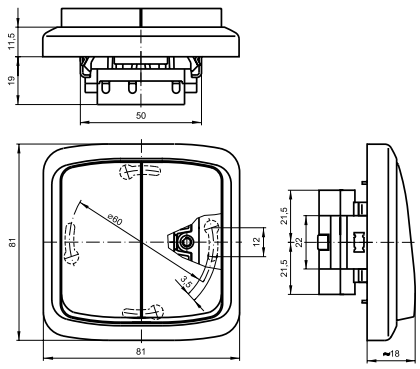

Přístroj 3558 s krytem a rámečkem.

Spínač kartový

Tango®
3559-A92445

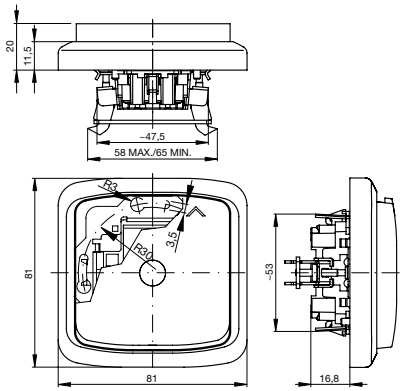

Přístroj 3559 s krytem a rámečkem.

Termostat prostorový s otočným ovladačem

Tango®
3292A-A00300

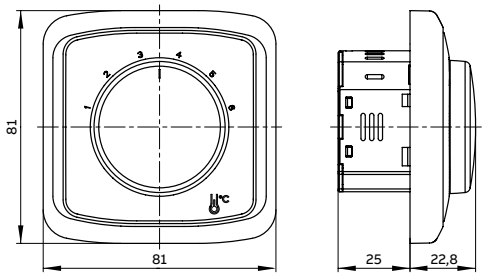

Přístroj s krytem s rámečkem.

Termostat univerzální s otočným ovládáním

Tango®
3292A-A10101

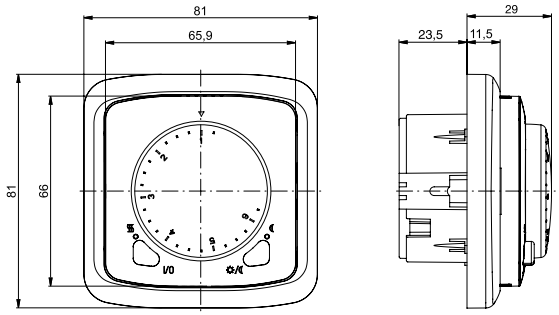

Ovládací jednotka se spínacím přístrojem a rámečkem.

Hodiny spínací programovatelné
Termostat univerzální programovatelný

Tango®
3292A-A.0301

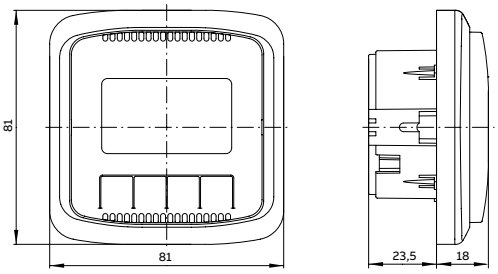

Ovládací jednotka se spínacím přístrojem a rámečkem.

Stmívač s otočným ovládáním

Tango®

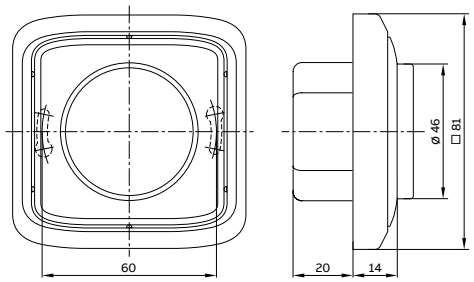

Přístroj s krytem a rámečkem.

Spínač automatický se snímačem pohybu

Tango®
3299A-A02100

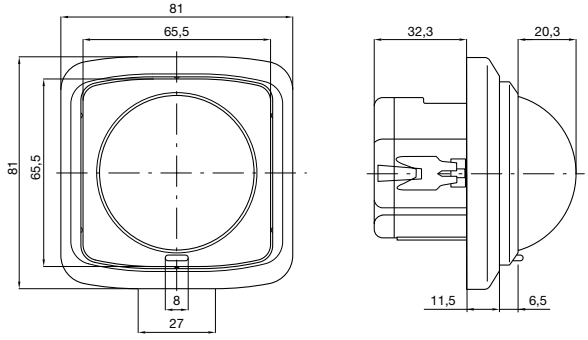

Přístroj s krytem a rámečkem.

Poznámky:

Technické údaje
Tango®

Spínač automatický se snímačem pohybu

Tango®
3299A-A02180

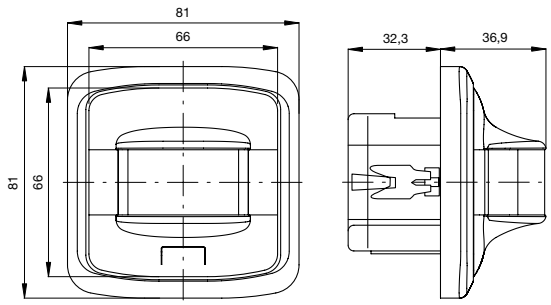

Přístroj s krytem a rámečkem.

Svorkovnice s krytem

Tango®
3938A-A106

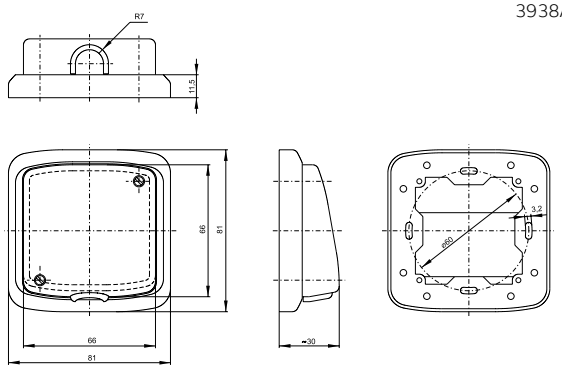

Svorkovnice s krytem a rámečkem.

Kryt zaslepovací

Tango®
3902A-A001

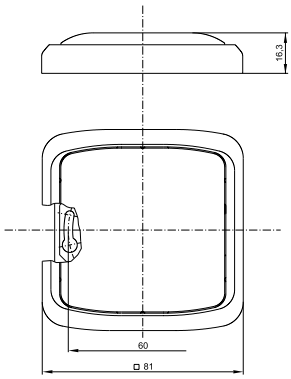

Kryt s rámečkem.

Zásuvka centrálního vysávání

Tango®
5530A-A67107

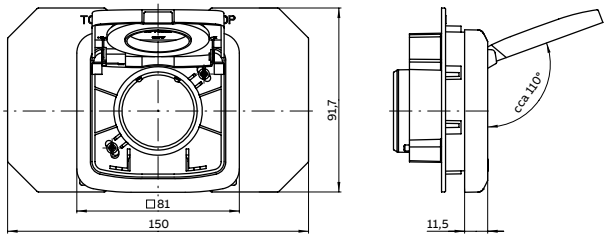

Zásuvka s krytem a rámečkem.

Zásuvka nn

Tango®
6619A-A06357
* 6699A-A06357
** 6689A-A06357

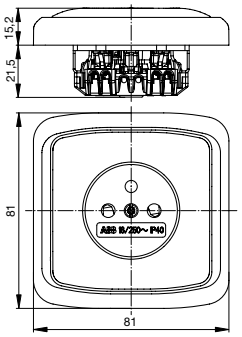

Přístroj s krytem a rámečkem.
Hloubka přístroje s ochranou před přepětím je cca *33,5 mm/**36 mm.

Zásuvka nn s víčkem

Tango®
6619A-A06397

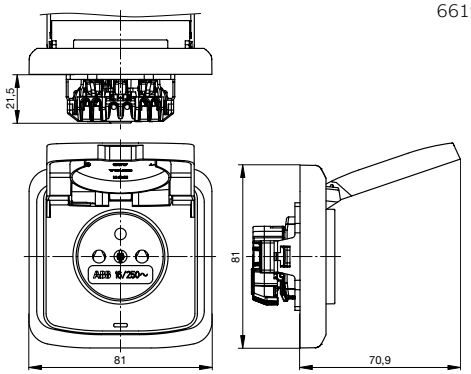

Přístroj s krytem a rámečkem.

Zásuvka nn

Tango®
5519A-A02357
* 5599A-A02357
** 5589A-A02357

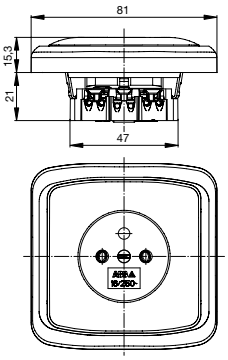

Přístroj s krytem a rámečkem.
Hloubka přístroje s ochranou před přepětím je cca *32,5 mm/**35 mm.

Zásuvka nn s víčkem

Tango®
5519A-A02397

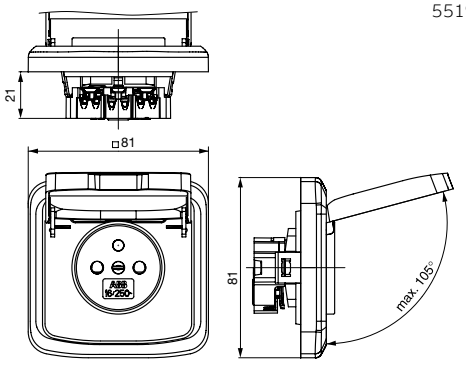

Přístroj s krytem a rámečkem.

Poznámky:

Technické údaje
Tango®

Zásuvka nn

Tango®
5518A-A2349
* 5598A-A2349

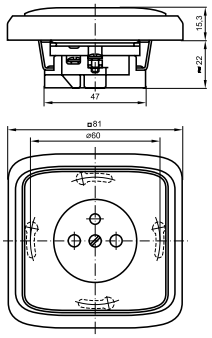

Přístroj s krytem a rámečkem.
* Hloubka přístroje s ochranou před přepětím je cca 32,5 mm.

Zásuvka nn

Tango®
5518A-A2359

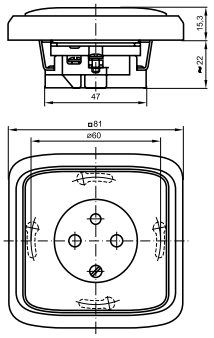

Přístroj s krytem a rámečkem.

Zásuvka nn dvojnásobná kompletní

Tango®
5513A-C02357
* 5593A-C02357
* 5583A-C02357

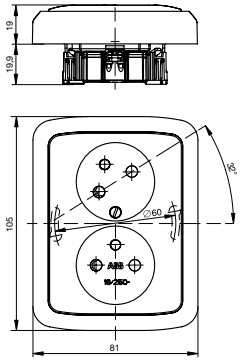

* Hloubka přístroje s ochranou před přepětím je cca 32 mm.

Zásuvka nn dvojnásobná kompletní

Tango®
5512A-23.9
* 5592A-A2349

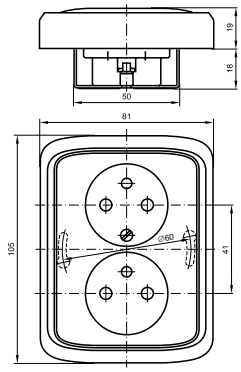

* Hloubka přístroje s ochranou před přepětím je cca 30 mm.

Zásuvka s USB nabíjením

Tango®
5569A-A32357

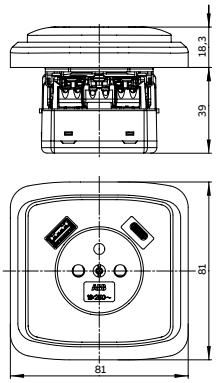

Přístroj s krytem a rámečkem.

Zásuvka s USB nabíjením

Tango®
5569A-A22357

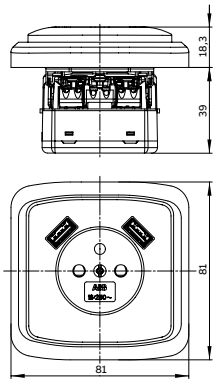

Přístroj s krytem a rámečkem.

Zásuvka bezpečnostní s vestavěným proudovým chráničem

Tango®
5526A-A02369

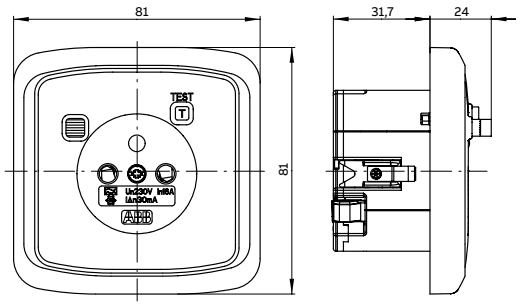

Přístroj s krytem a rámečkem.

Rámeček jednonásobný

Tango®
3901A-B10

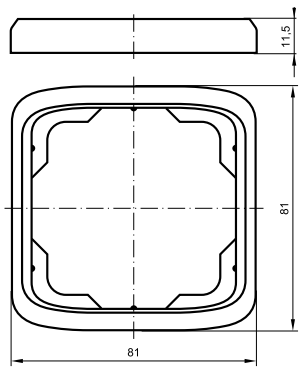

Rozměry vícenásobných rámečků – viz tabulka na straně 608.

Poznámky:

Technické údaje
Levit®, Levit®M

Spínač nn

Levit®, Levit®M
3559

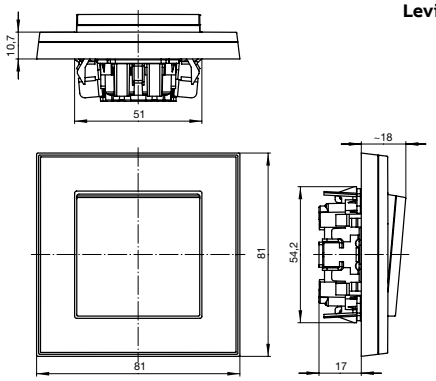

Přístroj 3559 s krytem a rámečkem.
Přístroj 3559-A52345 má vestavnou hloubku 25 mm.

Spínač kartový

Levit®, Levit®M
3559-A92445

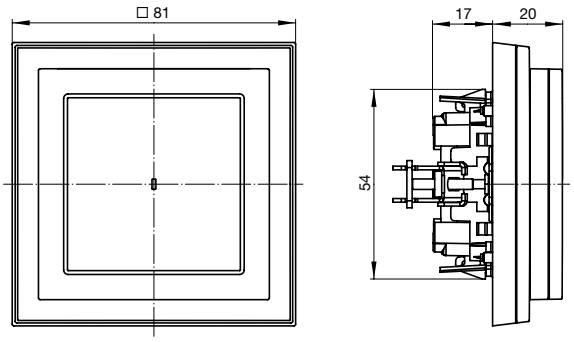

Přístroj s krytem a rámečkem.

Termostat prostorový s otočným ovladačem

Levit®, Levit®M
3292H-A00300

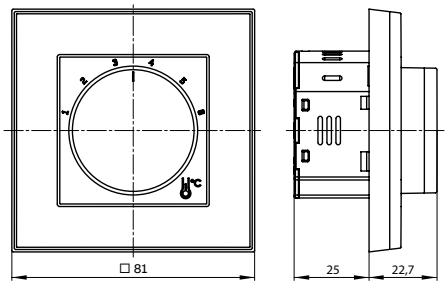

Přístroj s krytem s rámečkem.

Termostat univerzální s otočným ovládáním

Levit®, Levit®M
3292H-A10101

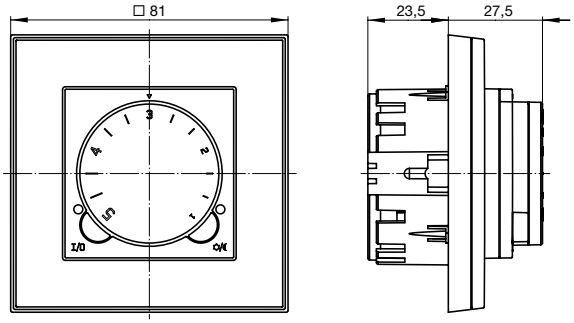

Ovládací jednotka se spínacím přístrojem a rámečkem.

Hodiny spínací programovatelné
Termostat univerzální programovatelný

Levit®, Levit®M
3292H-A.0301

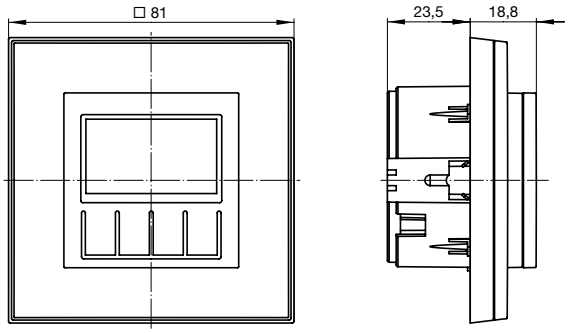

Ovládací jednotka se spínacím přístrojem a rámečkem.

Spínač automatický se snímačem pohybu

Levit®, Levit®M
3299H-A02182

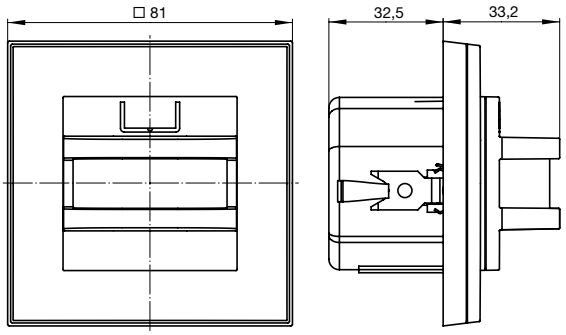

Přístroj s krytem a rámečkem.

Kryt zaslepovací

Levit®, Levit®M
3902H-A00001

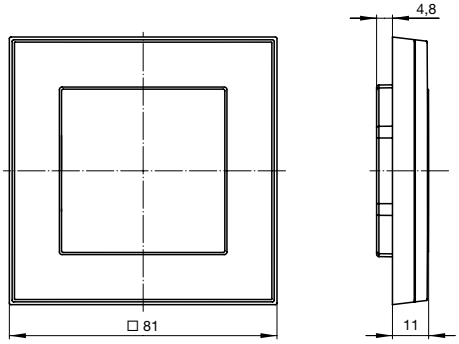

Kryt s rámečkem.

Zásuvka centrálního vysávání

Levit®, Levit®M
5530H-C67107

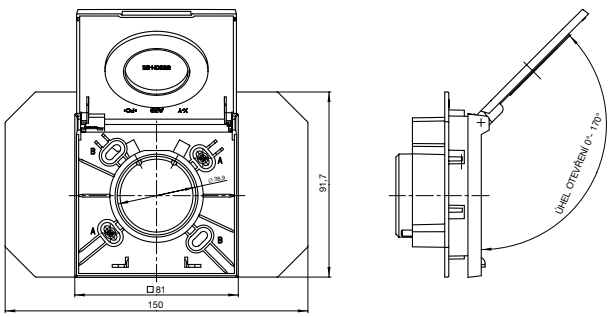

Poznámky:

Designové řady

Technické údaje
Levit®, Levit®M

Zásuvka nn

Levit®, Levit®M
6619H-A06357
* 6699H-A06357

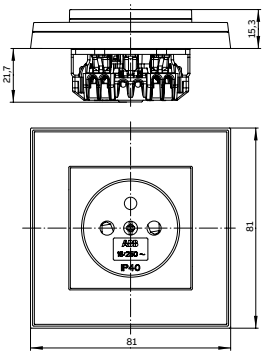

Přístroj s krytem a rámečkem.
* Hloubka přístroje s ochranou před přepětím je cca 33,5 mm.

Zásuvka nn s víčkem

Levit®, Levit®M
6619H-A06397

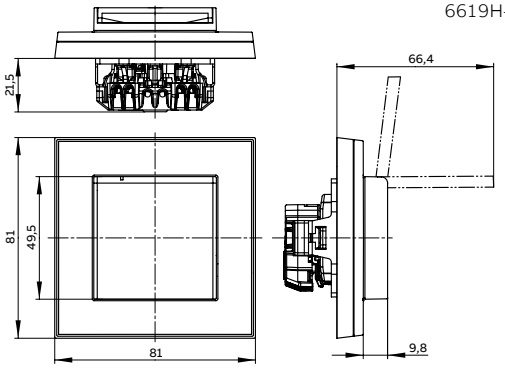

Přístroj s krytem a rámečkem.

Zásuvka nn

Levit®, Levit®M
5519H-A02357
* 5599H-A02357

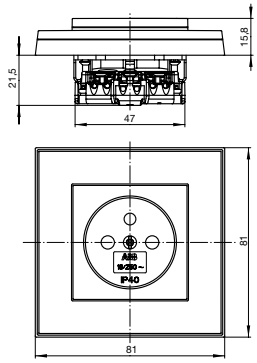

Přístroj s krytem a rámečkem.
* Hloubka přístroje s ochranou před přepětím je cca 32,5 mm.

Zásuvka nn s víčkem

Levit®, Levit®M
5519H-A02397

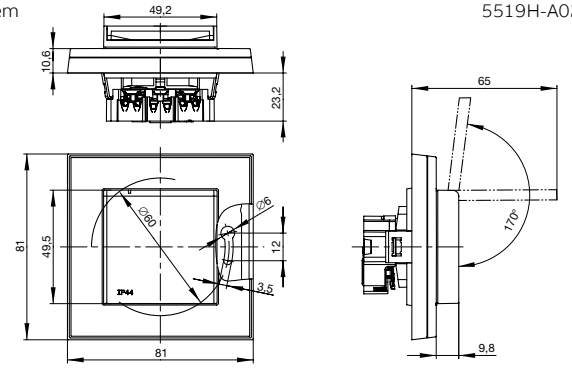

Přístroj s krytem a rámečkem.

Zásuvka nn dvojnásobná kompletní

Levit®, Levit®M
5513H-C02357
* 5593H-C02357

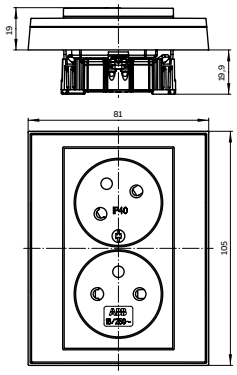

* Hloubka přístroje s ochranou před přepětím je cca 32 mm.

Zásuvka s USB nabíjením

Levit®, Levit®M
5569H-A32357

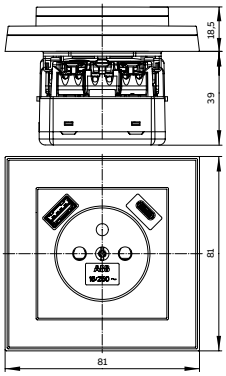

Přístroj s krytem a rámečkem.

Zásuvka s USB nabíjením

Levit®, Levit®M
5569H-A22357

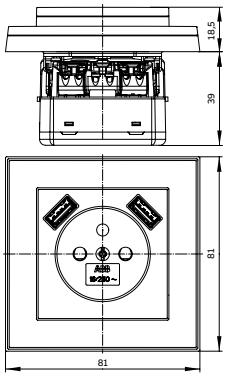

Přístroj s krytem a rámečkem.

Rámeček jednonásobný

Levit®, Levit®M
3901H-A05010

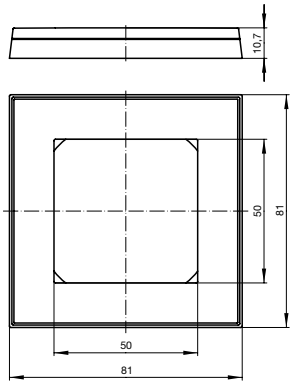

Rozměry vícenásobných rámečků – viz tabulka na straně 608.

Poznámky:

Technické údaje
Neo®, Neo® Tech

Spínač nn

Neo®, Neo® Tech
3559

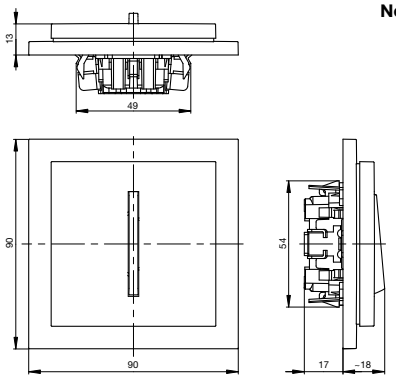

Přístroj 3559 s krytem a rámečkem.
Přístroj 3559-A52345 má vestavnou hloubku 25 mm.

Spínač kartový

Neo®, Neo® Tech
3559-A92445

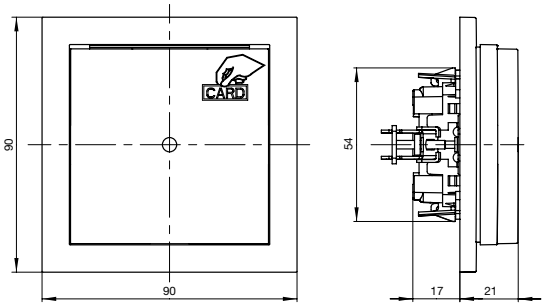

Přístroj s krytem a rámečkem.

Termostat univerzální s otočným ovládáním

Neo®
3292M-A10101

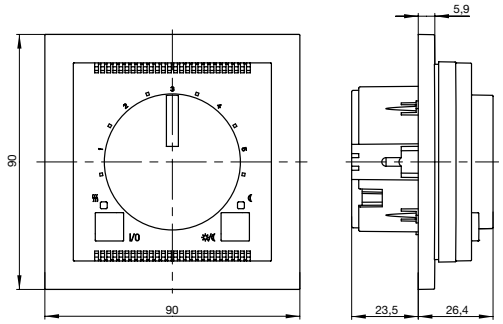

Ovládací jednotka se spínacím přístrojem a rámečkem.

Hodiny spínací programovatelné
Termostat univerzální programovatelný

Neo®, Neo® Tech
3292M-A.0301

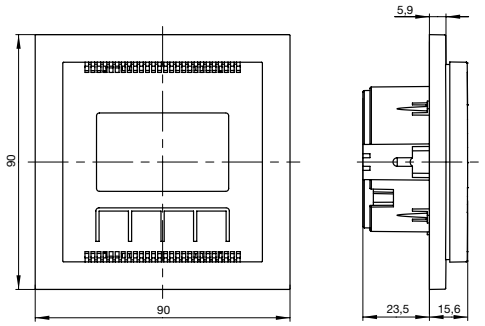

Ovládací jednotka se spínacím přístrojem a rámečkem.

Spínač automatický se snímačem pohybu

Neo®, Neo® Tech
3299M-A02180

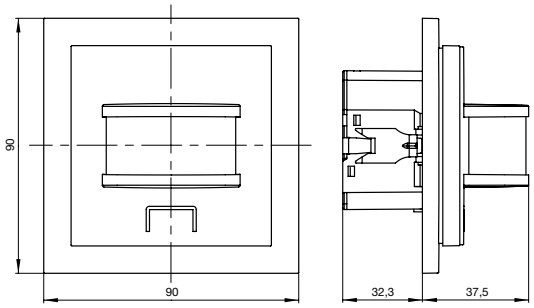

Přístroj s krytem a rámečkem.

Vývodka kabelová

Neo®
3938M-A00034

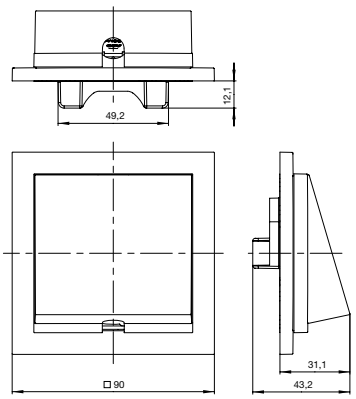

Vývodka s krytem a rámečkem.

Zásuvka centrálního vysávání

Neo®, Neo® Tech
5530M-A67107

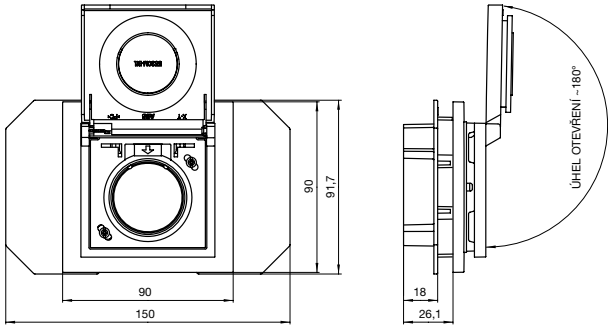

Zásuvka s krytem a rámečkem.

Zásuvka nn

Neo®, Neo® Tech
5519M-A02357
* 5599M-A02357
** 5589M-A02357

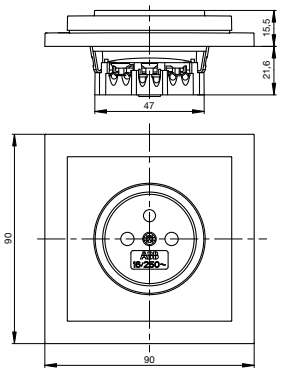

Přístroj s krytem a rámečkem.
Hloubka přístroje s ochranou před přepětím je cca *32,5 mm/**35 mm.

Poznámky:

Technické údaje

Neo®, Neo® Tech • Element®

Zásuvka nn dvojnásobná kompletní

Neo®
5513M-C02357
* 5593M-C02357
* 5583M-C02357

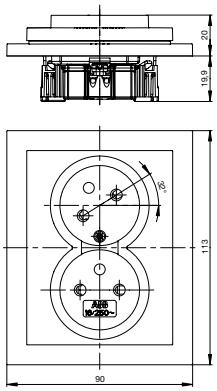

* Hloubka přístroje s ochranou před přepětím je cca 32 mm.

Rámeček jednonásobný

Neo®, Neo® Tech
3901M-A00110

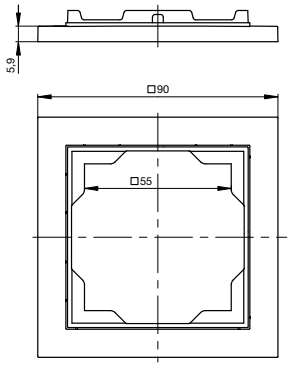

Rozměry vícenásobných rámečků – viz tabulka na straně 608.

Spínač nn

Element®
3559

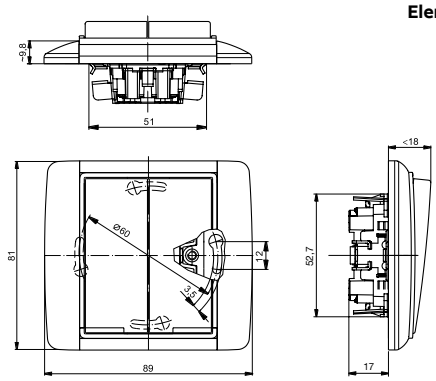

Přístroj 3559 s krytem a rámečkem.
Přístroj 3559-A52345 má vestavnou hloubku 25 mm.

Spínač nn

Element®
3558

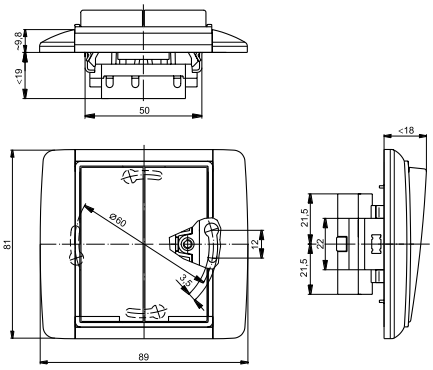

Přístroj 3558 s krytem a rámečkem.

Spínač kartový

Element®
3559-A92445

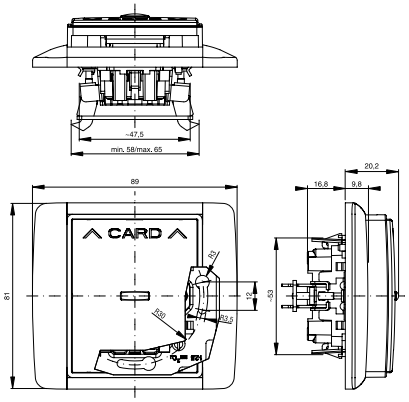

Přístroj s krytem a rámečkem.

Ovládač zvonkový trojnásobný

Element®
3171E-A00300

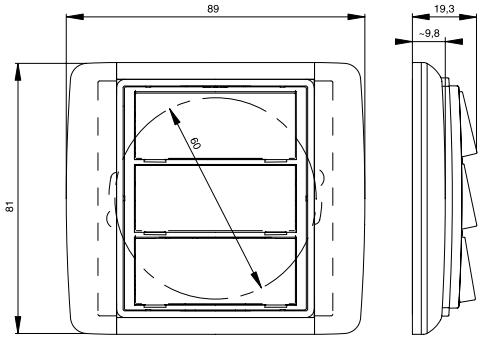

Přístroj s krytem a rámečkem.

Termostat prostorový s otočným ovladačem

Element®
3292E-A00300

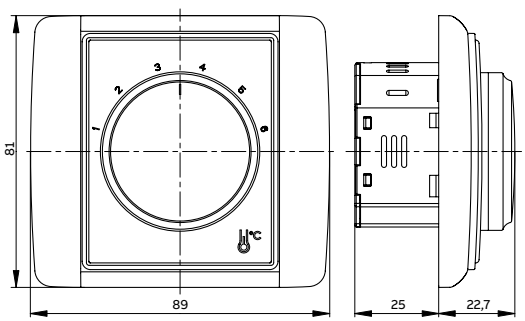

Přístroj s krytem s rámečkem.

Termostat univerzální s otočným ovládáním

Element®
3292E-A10101

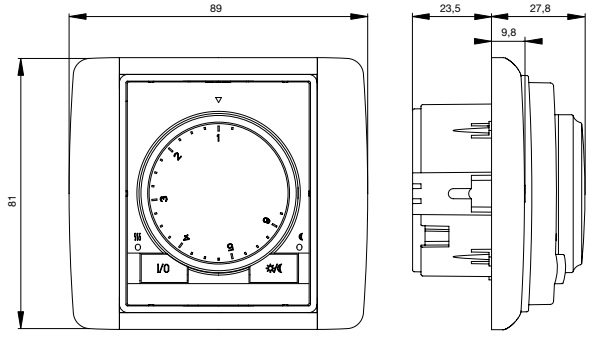

Ovládací jednotka se spínacím přístrojem a rámečkem.

Poznámky:

Technické údaje
Element®

Hodiny spínací týdenní
Termostat univerzální programovatelný

Element®
3292E-A.0301

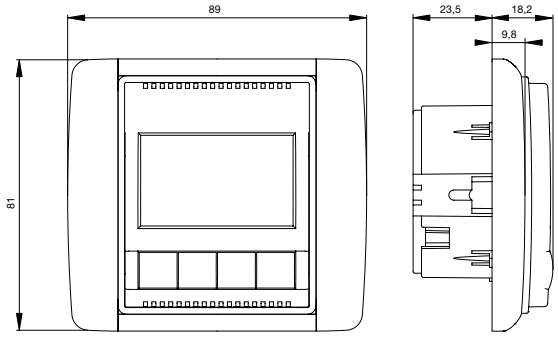

Ovládací jednotka se spínacím přístrojem a rámečkem.

Spínač automatický se snímačem pohybu

Element®
3299E-A02100

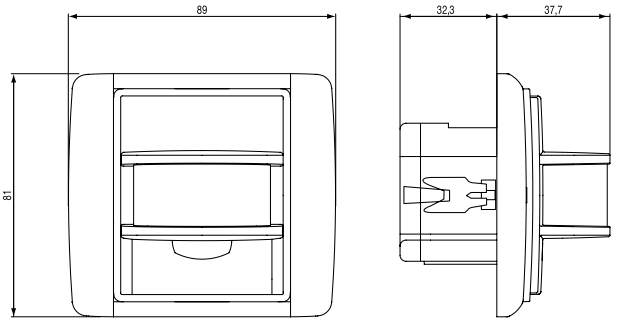

Přístroj s krytem a rámečkem.

Svorkovnice s krytem

Element®
3938E-A00025

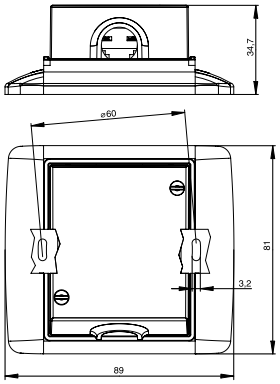

Svorkovnice s krytem a rámečkem.

Kryt zaslepovací

Element®
3902E-A00001

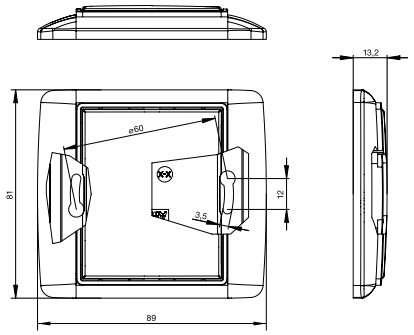

Kryt s rámečkem.

Zásuvka centrálního vysávání

Element®
5530E-A67107

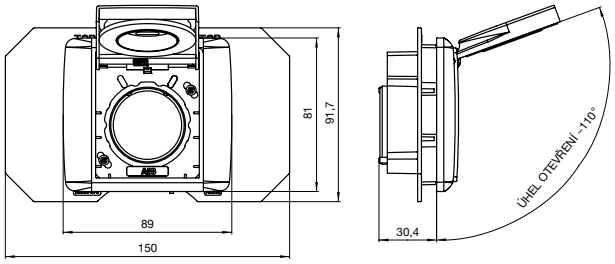

Zásuvka s krytem a rámečkem.

Zásuvka nn

Element®
6619E-A06357
* 6699E-A06357
** 6689E-A06357

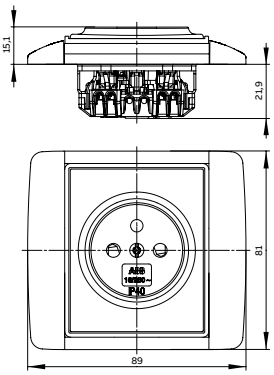

Přístroj s krytem a rámečkem.
Hloubka přístroje s ochranou před přepětím je cca *33,5 mm/**36 mm.

Zásuvka nn
s víčkem

Element®
6619E-A06397

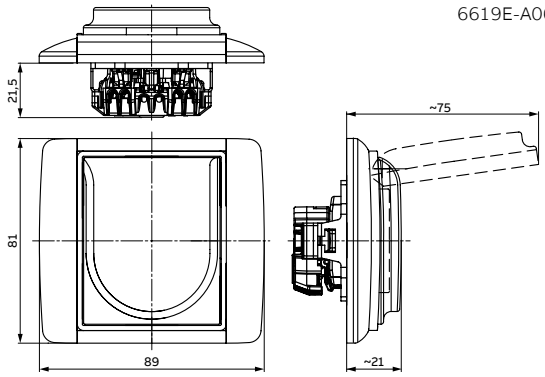

Přístroj s krytem a rámečkem.

Zásuvka nn

Element®
5519E-A02357
* 5599E-A02357
** 5589E-A02357

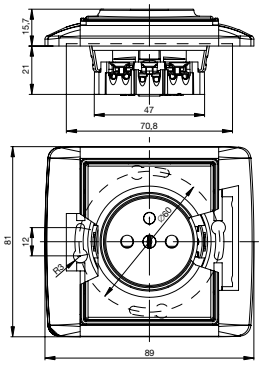

Přístroj s krytem a rámečkem.
Hloubka přístroje s ochranou před přepětím je cca *32,5 mm/**35 mm.

Poznámky:

Technické údaje
Element® • Time®, Time® Arbo

Zásuvka nn
s víčkem

Element®
5519E-A02397

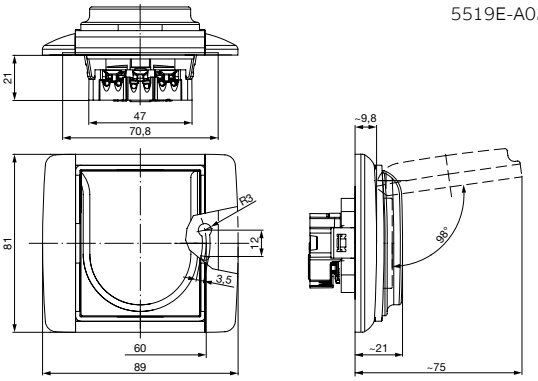

Přístroj s krytem a rámečkem.

Zásuvka nn dvojnásobná
kompletní

Element®
5513E-C02357
* 5593E-C02357
* 5583E-C02357

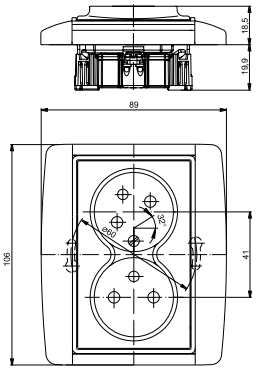

* Hloubka přístroje s ochranou před přepětím je cca 32 mm.

Zásuvka s USB nabíjením

Element®
5569E-A32357

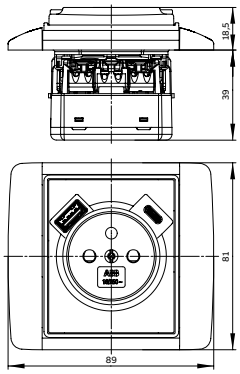

Přístroj s krytem a rámečkem.

Zásuvka s USB nabíjením

Element®
5569E-A22357

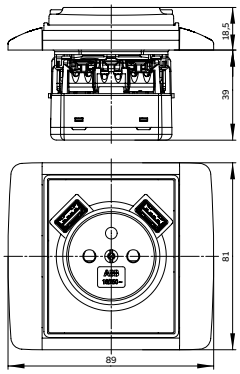

Přístroj s krytem a rámečkem.

Zásuvka bezpečnostní FI-DOS,
s vestavěným proudovým chráničem

Element®
5526E-A02369

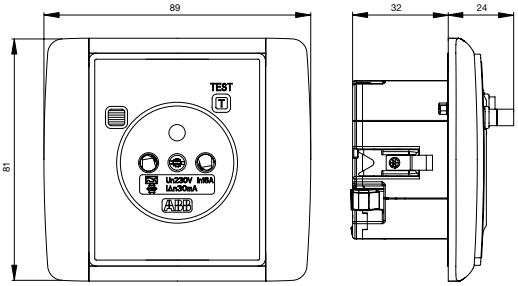

Přístroj s krytem a rámečkem.

Rámeček jednonásobný

Element®
3901E-A00110

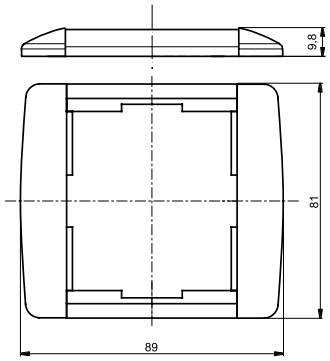

Rozměry vícenásobných rámečků – viz tabulka na straně 608.

Spínač nn

Time®, Time® Arbo
3559

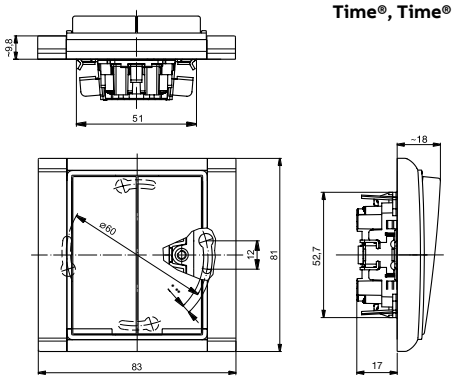

Přístroj 3559 s krytem a rámečkem Time®.
Přístroj 3559-A52345 má vestavnou hloubku 25 mm.

Spínač nn

Time®, Time® Arbo
3558

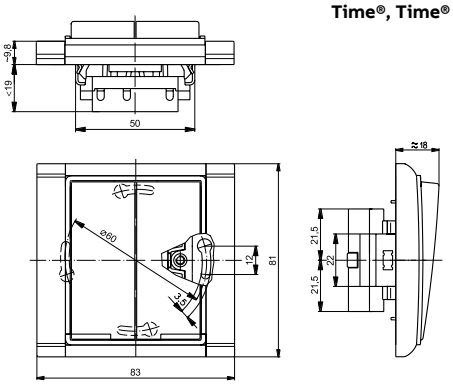

Přístroj 3558 s krytem a rámečkem Time®.

Poznámky:

Technické údaje
Time®, Time® Arbo

Spínač kartový

Time®, Time® Arbo
3559-A92445

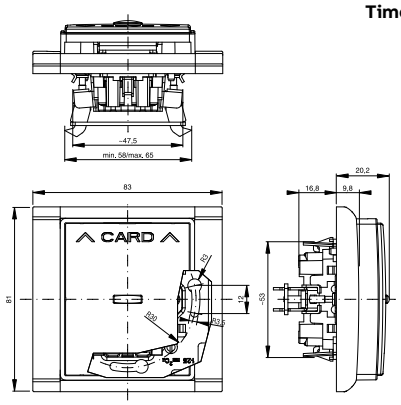

Přístroj s krytem a rámečkem Time®.

Ovládač zvonkový trojnásobný

Time®, Time® Arbo
3171E-A00300

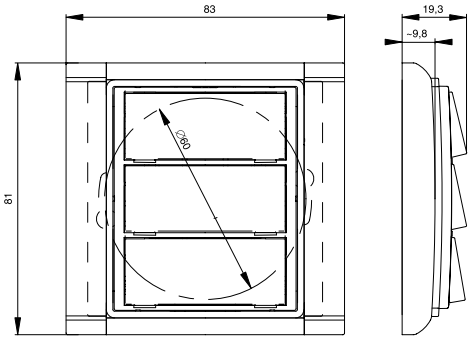

Přístroj s krytem a rámečkem Time®.

Termostat prostorový s otočným ovladačem

Time®, Time® Arbo
3292E-A00300

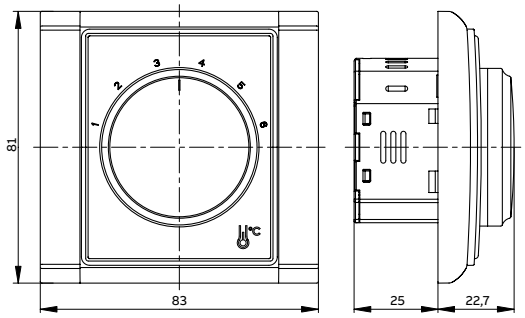

Přístroj s krytem s rámečkem Time®.

Termostat univerzální s otočným ovládáním

Time®, Time® Arbo
3292E-A10101

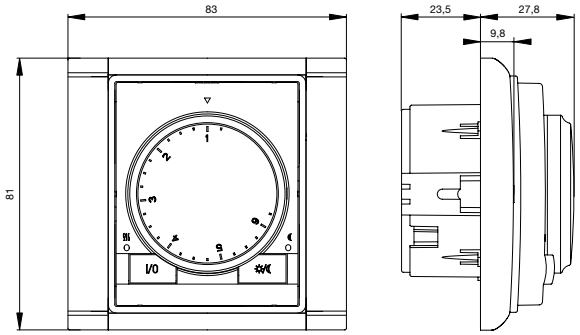

Ovládací jednotka se spínacím přístrojem a rámečkem Time®.

Hodiny spínací programovatelné
Termostat univerzální programovatelný

Time®, Time® Arbo
3292E-A.0301

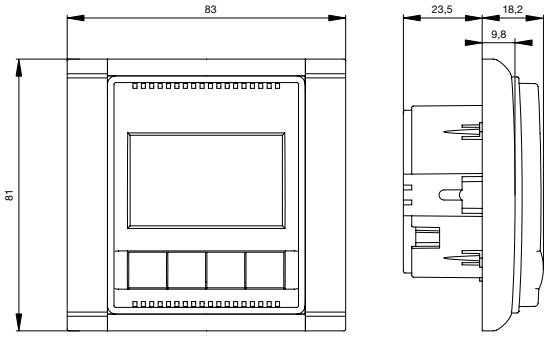

Ovládací jednotka se spínacím přístrojem a rámečkem Time®.

Spínač automatický se snímačem pohybu

Time®, Time® Arbo
3299E-A02100

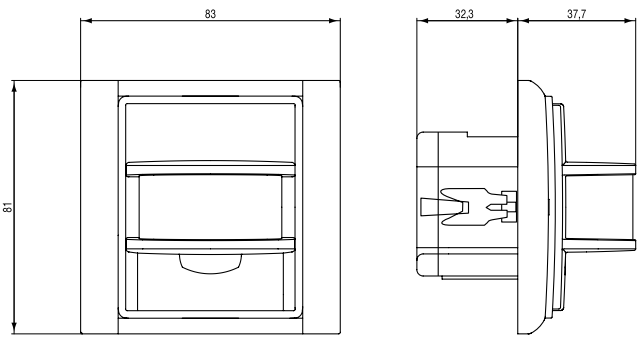

Přístroj s krytem a rámečkem Time®.

Svorkovnice s krytem

Time®, Time® Arbo
3938E-A00025

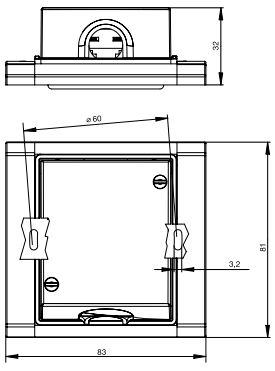

Svorkovnice s krytem a rámečkem Time®.

Kryt zaslepovací

Time®, Time® Arbo
3902E-A0001

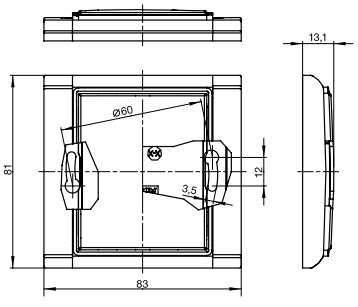

Kryt s rámečkem Time®.

Poznámky:

Technické údaje
Time®, Time® Arbo

Zásuvka centrálního vysávání

Time®
5530E-A67107

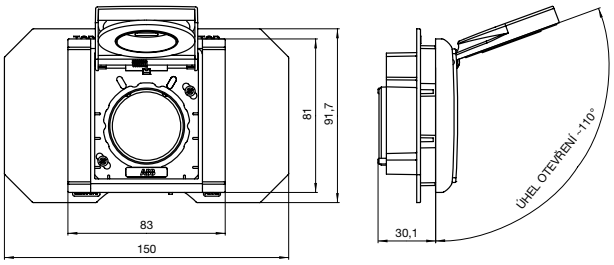

Zásuvka s krytem a rámečkem.

Zásuvka nn

Time®, Time® Arbo
6619E-A06357
* 6699E-A06357
** 6689E-A06357

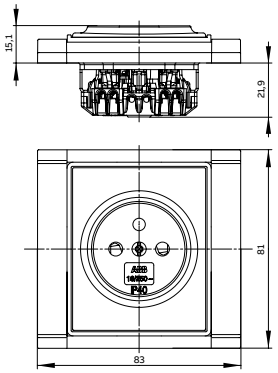

Přístroj s krytem a rámečkem Time®.
Hloubka přístroje s ochranou před přepětím je cca *33,5 mm/**36 mm.

Zásuvka nn
s víčkem

Time®, Time® Arbo
6619E-A06397

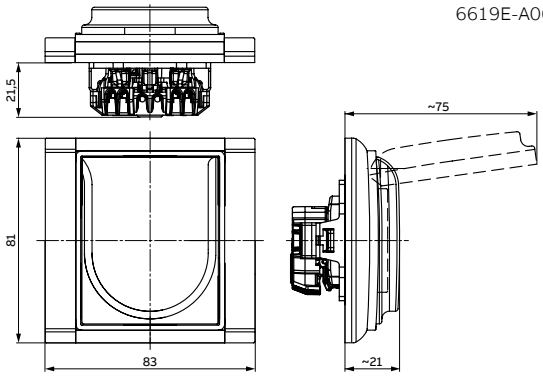

Přístroj s krytem a rámečkem Time®.

Zásuvka nn

Time®, Time® Arbo
5519E-A02357
* 5599E-A02357
** 5589E-A02357

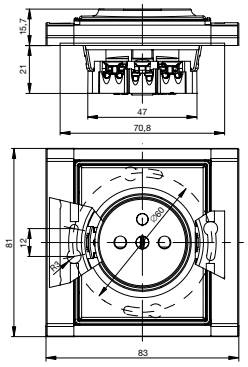

Přístroj s krytem a rámečkem Time®.
Hloubka přístroje s ochranou před přepětím je cca *32,5 mm/**35 mm.

Zásuvka nn
s víčkem

Time®, Time® Arbo
5519E-A02397

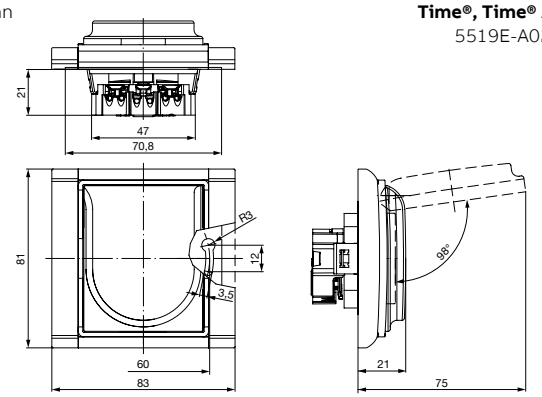

Přístroj s krytem a rámečkem Time®.

Zásuvka nn dvojnásobná
kompletní

Time®
5513F-C02357
* 5593F-C02357
* 5583F-C02357

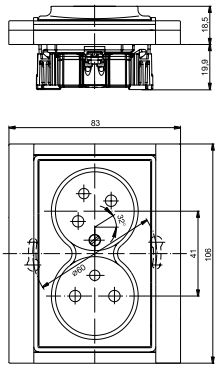

* Hloubka přístroje s ochranou před přepětím je cca 32 mm.

Zásuvka nn dvojnásobná
kompletní

Time®
5512F-C02359
* 5592F-C02359

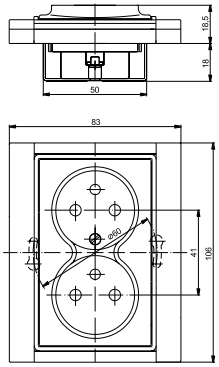

* Hloubka přístroje s ochranou před přepětím je cca 30 mm.

Zásuvka s USB nabíjením

Time®, Time® Arbo
5569E-A32357

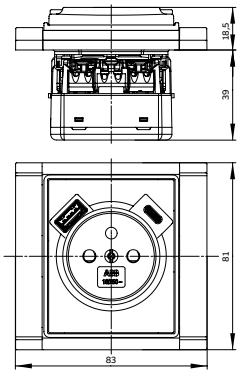

Přístroj s krytem a rámečkem Time®.

Poznámky:

Technické údaje
Time®, Time® Arbo • Decento®

Zásuvka s USB nabíjením

Time®
5569E-A22357

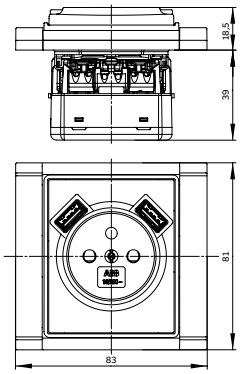

Přístroj s krytem a rámečkem Time®.

Zásuvka bezpečnostní FI-DOS,
s vestavěným proudovým chráničem

Element®
5526E-A02369

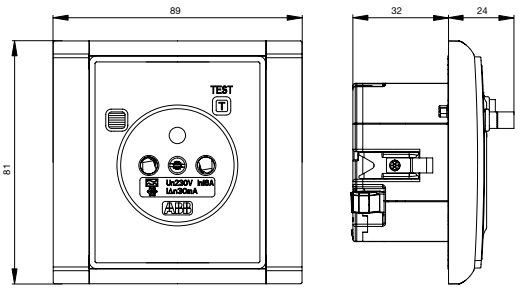

Přístroj s krytem a rámečkem.

Rámeček jednonásobný

Time®
3901F-A00110

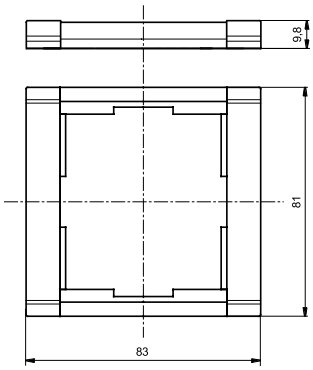

Rozměry vícenásobných rámečků – viz tabulka na straně 608.

Rámeček jednonásobný

Time® Arbo
3901F-A50110

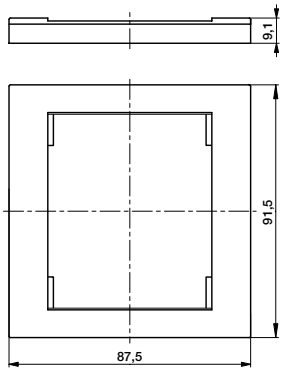

Rozměry vícenásobných rámečků – viz tabulka na straně 608.

Spínač otočný nn

Decento®
3560K-C06345
3560K-C07345

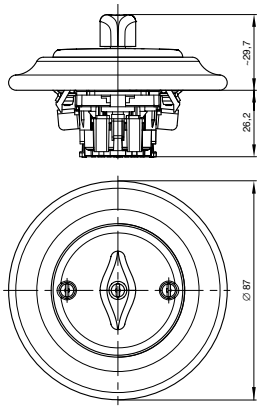

Spínač nn

Decento®
3559K-C06345
3559K-C07345
3559K-C86345

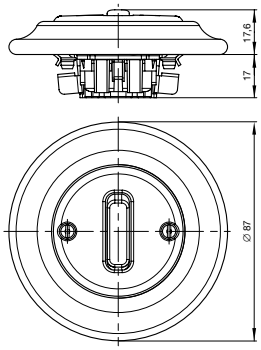

Spínač nn dvojitý

Decento®
3559K-C05345
3559K-C87345

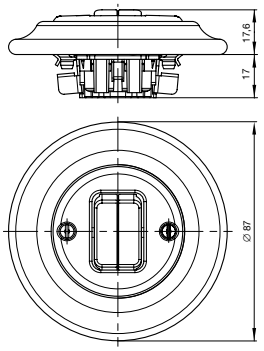

Ovládač žaluziový

Decento®
3559K-C88345

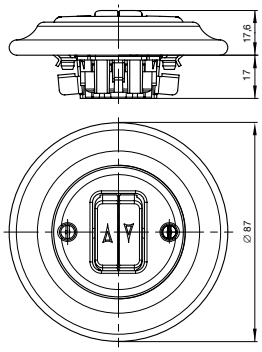

Poznámky:

Technické údaje

Decento® • future® linear • solo®, solo® carat • Busch-axcent® • Reflex SI • Reflex SI Linear

Zásuvka nn

Decento®
6619K-C06357

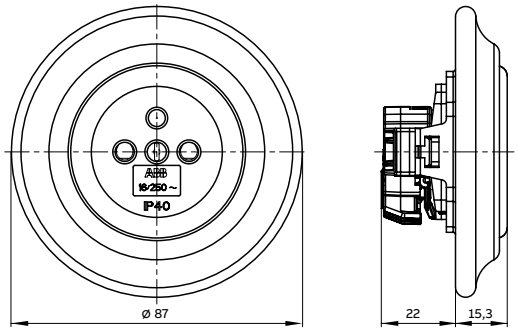

Zásuvka nn

Decento®
5519K-C02347

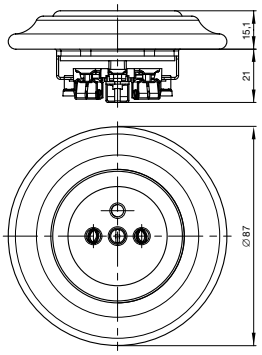

Rámeček jednonásobný

future® linear
2CKA001754A....

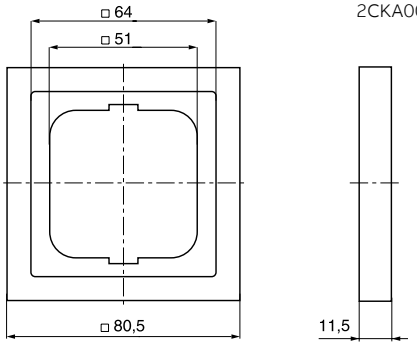

Rozměry vícenásobných rámečků – viz tabulka na straně 608.

Rámeček jednonásobný

solo®
2CKA001754A....

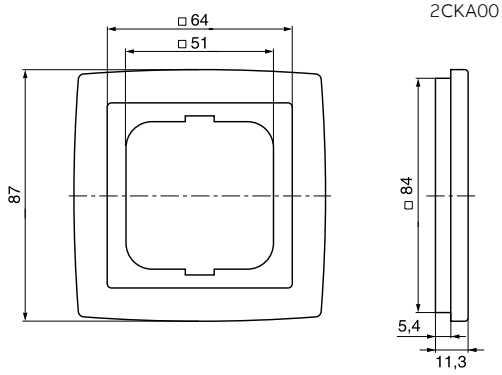

Rozměry vícenásobných rámečků – viz tabulka na straně 608.

Rámeček jednonásobný

solo® carat
2CKA001754A....

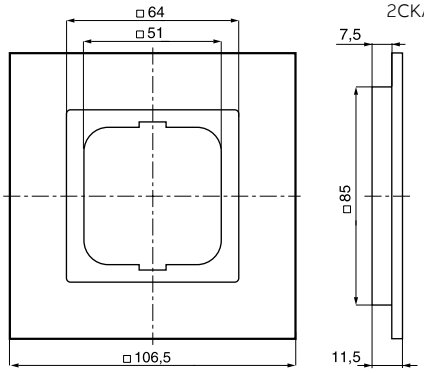

Rozměry vícenásobných rámečků – viz tabulka na straně 608.

Rámeček jednonásobný

Busch-axcent®
2CKA001754A....

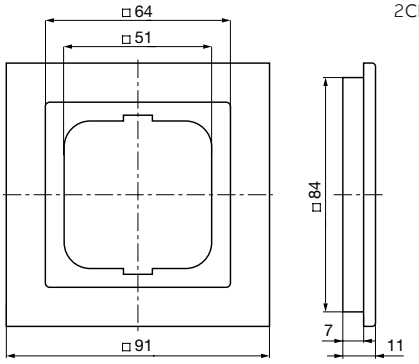

Rozměry vícenásobných rámečků – viz tabulka na straně 608.

Rámeček jednonásobný

Reflex SI
2CKA001725A0928

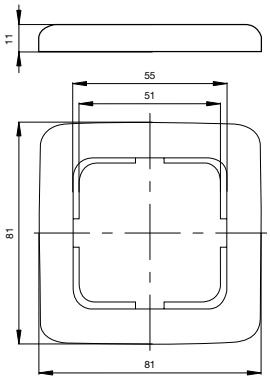

Rozměry vícenásobných rámečků – viz tabulka na straně 608.

Rámeček jednonásobný pro kanálové rozvody

Reflex SI Linear
2CKA001725A1497

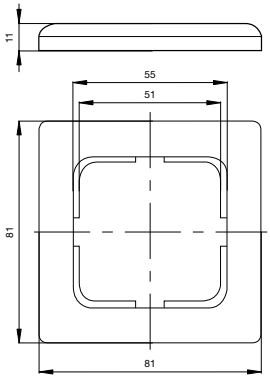

Rozměry vícenásobných rámečků – viz tabulka na straně 608.

Poznámky:

Technické údaje
Rozměry rámečků designových řad

Rozměry vícenásobných rámečků (rozměry jsou uvedeny v mm)

		Swing®		Swing®L		Zoni®		Tango®		Levit® Levit®M		Neo® Neo® Tech		Element®		
Násobnost		vodorovně	svisle	vodorovně	svisle	vodorovně	svisle	vodorovně	svisle	vodorovně	svisle	vodorovně	svisle	vodorovně	svisle	Rozteč os otvorů
vodorovně	1x	81	81	85	85	85	85	81	81	81	81	90	90	89	81	71
	2x	152	81	156	85	156	85	152	81	152	81	161	90	160	81	71
	3x	223	81	227	85	227	85	223	81	223	81	232	90	231	81	71
	4x	294	81	298	85	298	85	294	81	294	81	303	90	302	81	71
	5x	–	–	369	85	369	85	365	81	365	81	374	90	373	81	71
svisle	2x	81	152	85	156	85	156	81	152	81	152	90	161	89	152	71
	3x	81	223	85	227	85	227	81	223	81	223	90	232	89	223	71
	4x	81	294	85	298	85	298	81	294	81	294	90	303	89	294	71
	5x	–	–	85	369	85	369	–	–	81	365	90	374	–	–	71

		Time®		Time® Arbo		future® linear		solo®		solo® carat		Busch-axcent®		Reflex SI Reflex SI Linear		
Násobnost		vodorovně	svisle	vodorovně	svisle	vodorovně	svisle	vodorovně	svisle	vodorovně	svisle	vodorovně	svisle	vodorovně	svisle	Rozteč os otvorů
vodorovně	1x	83	81	87,5	91,5	80,5	80,5	87	87	106,5	106,5	91	91	81	81	71
	2x	154	81	158,5	91,5	151,5	80,5	158	87	177,5	106,5	162	91	152	81	71
	3x	225	81	229,5	91,5	222,5	80,5	229	87	248,5	106,5	233	91	223	81	71
	4x	296	81	300,5	91,5	293,5	80,5	300	87	319,5	106,5	304	91	294	81	71
	5x	367	81	–	–	364,5	80,5	371	87	–	–	375	91	365	81	71
svisle	2x	83	152	87,5	162,5	80,5	151,5	87	158	106,5	177,5	91	162	81	152	71
	3x	83	223	87,5	233,5	80,5	222,5	87	229	106,5	248,5	91	233	81	223	71
	4x	83	294	–	–	80,5	293,5	87	300	106,5	319,5	91	304	81	294	71
	5x	–	–	–	–	80,5	364,5	87	371	–	–	91	375	81	365	71

Poznámky:

Technické údaje
Zásuvky s ochranou před přepětím

Ochrana rozvodů 230/400 V - 50 Hz před přepětím

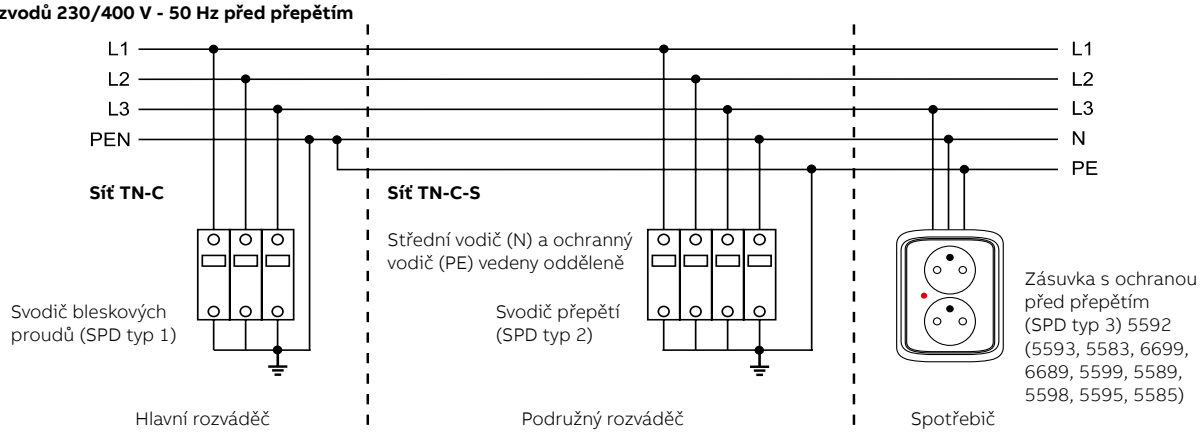

I. Základní způsob ochrany před přepětím

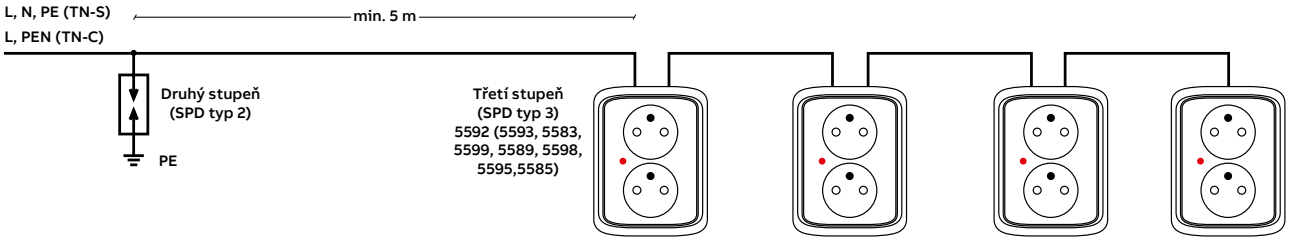

II. Instalace zásuvek do hnízd

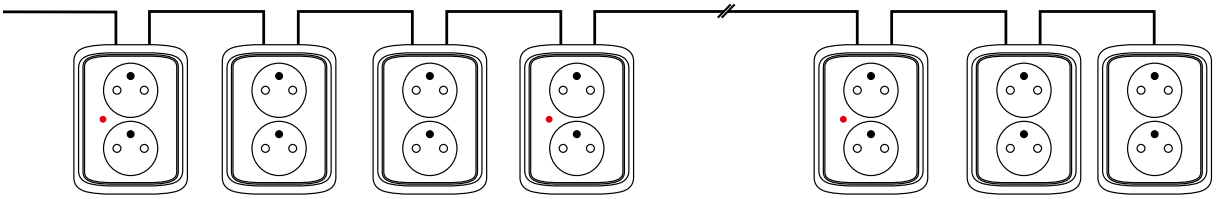

III. Ochrana zásuvkových obvodů

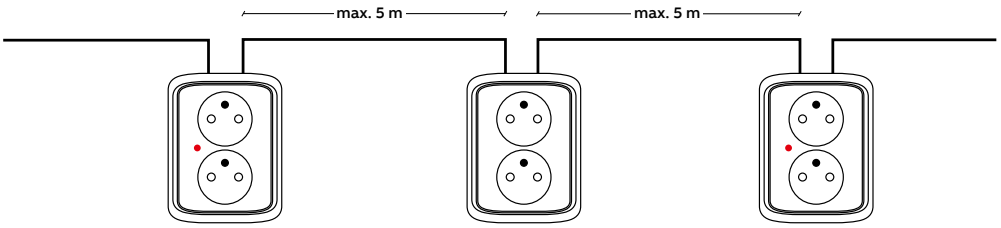

Technické parametry zásuvek nn s ochranou před přepětím

Technické údaje	
Jmenovité napětí U_n	230 V, 50 Hz
Jmenovitý provozní proud zařízení I_L	16 A
Jmenovitý výbojový proud I_n (8/20 µs)	1,5 kA (L/PE, L/N), 5 kA (N/PE)
Maximální výbojový proud I_{max} (8/20 µs)	5 kA (L/PE, L/N), 10 kA (N/PE)
Kombinovaný impuls U_{oc}	3 kV (L/PE, L/N), 10 kV (N/PE)
Ochranná úroveň (pro U_{oc})	< 900 V (L/N)
	< 1,5 kV (L/PE, N/PE)
Doba odezvy	< 25 ns (L/N)
	< 100 ns (L/PE, N/PE)
Maximální průřez vodičů	3x 2,5 mm²
Optická signalizace poruchy	červená LED dioda
Akustická signalizace poruchy	bzučák 50 Hz / 75 dB

Poznámky:

Technické údaje
Anténní zásuvky

Technické parametry anténních zásuvek

Frekvenční rozsah [MHz]		Odbočovací útlum [dB] (orientační hodnoty)							
		Zpětný kanál 4 - 26	VHF1 47 - 68	FM 87,5 - 108	DIGITON 111 - 139	VHF3 139 - 470	UHF 470 - 862	SAT 950 - 2 050	SAT 2 050 - 2 400
5011-A3503	TV+R koncová	0,2	3,5	3,5	3,5	3,5	4	–	–
5011-A3607	TV+R průběžná	–	8	8	8	8	8	–	–
5011-A3614	TV+R průběžná	–	14	14	14	14	14	–	–
5011-A3303 *)	TV+R+SAT koncová	–	1	2	2	2	2	2	3

Frekvenční rozsah [MHz]		Průchozí útlum [dB] (orientační hodnoty)							
		Zpětný kanál 4 - 26	VHF1 47 - 68	FM 87,5 - 108	DIGITON 111 - 139	VHF3 139 - 470	UHF 470 - 862	SAT 950 - 2 050	SAT 2 050 - 2 400
5011-A3503	TV+R koncová	–	–	–	–	–	–	–	–
5011-A3607	TV+R průběžná	2,5	2,5	2,5	2,5	2,5	4,5	–	–
5011-A3614	TV+R průběžná	1	1	1	1	1	1,5	–	–
5011-A3303 *)	TV+R+SAT koncová	–	–	–	–	–	–	–	–

*) Zásuvka umožňuje průchod napájení (max. 500 mA DC).

Zásuvka televizní, rozhlasová a satelitní

Swing®, Swing®L
5011G-A00300

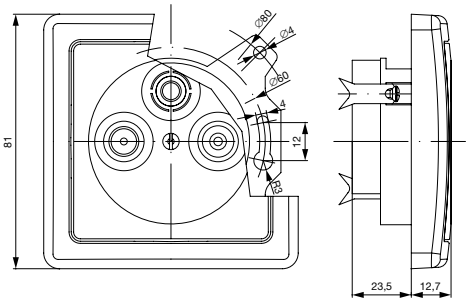

Přístroj s krytem a rámečkem Swing®.

Zásuvka televizní, rozhlasová a satelitní

Zoni®
5011T-A00300

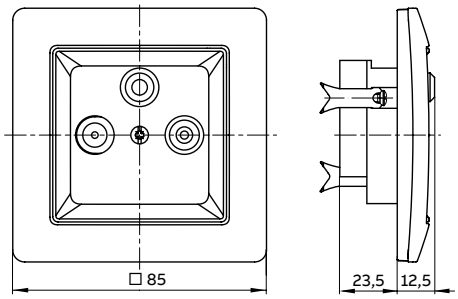

Přístroj s krytem a rámečkem.

Zásuvka televizní, rozhlasová a satelitní

Tango®
5011A-A00300

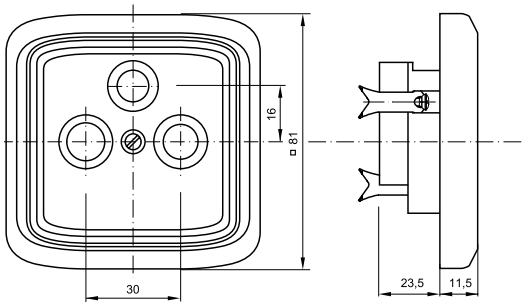

Přístroj s krytem a rámečkem.

Zásuvka televizní, rozhlasová a satelitní

Levit®, Levit®M
5011H-A00300

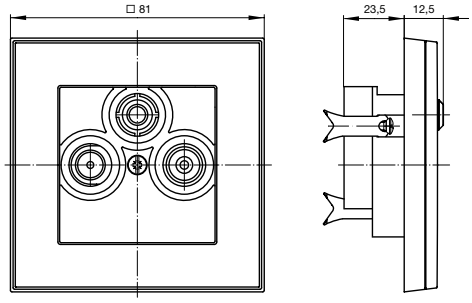

Přístroj s krytem a rámečkem.

Poznámky:

Technické údaje

Anténní zásuvky • Telefonní zásuvky • Zásuvky ISDN

Zásuvka televizní, rozhlasová a satelitní

Neo®, Neo® Tech
5011M-A00300

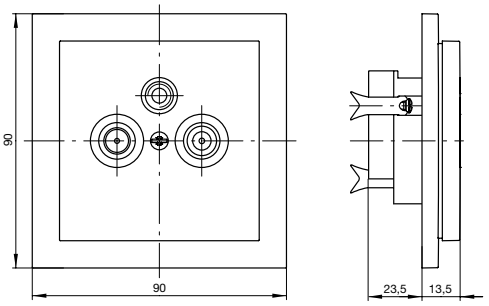

Přístroj s krytem a rámečkem.

Zásuvka televizní, rozhlasová a satelitní

Element®
5011E-A00300

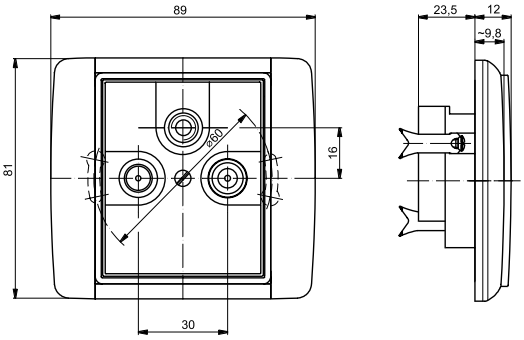

Přístroj s krytem a rámečkem.

Zásuvka televizní, rozhlasová a satelitní

Time®, Time® Arbo
5011E-A00300

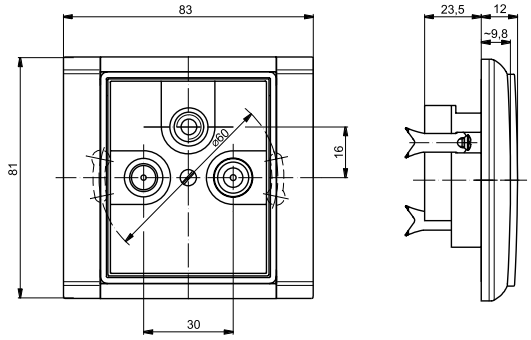

Přístroj s krytem a rámečkem Time®.

Zásuvka televizní, rozhlasová a satelitní

Decento®
5011K-C00403

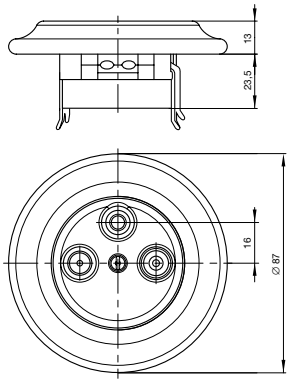

Zásuvka telefonní jednonásobná 5013U-A00103

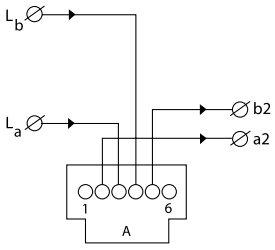

Řazení TZ-Aa

Zásuvka telefonní dvojnásobná 5013U-A00105

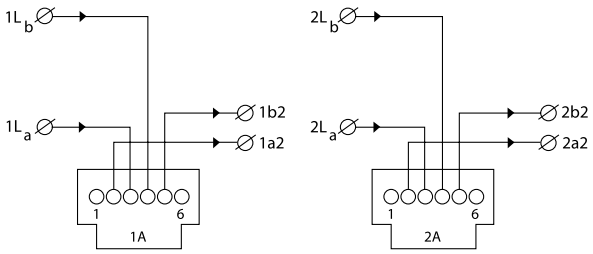

Řazení TZ-1A2Aa

Zásuvka ISDN koncová jednonásobná 5013U-A00151

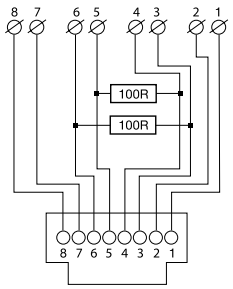

Zásuvka ISDN průchozí dvojnásobná 5013U-A00152

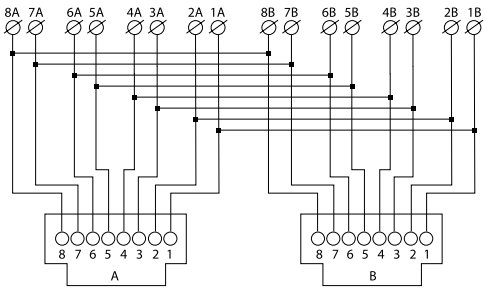

Poznámky:

Technické údaje

Telefonní zásuvky • Zásuvky ISDN • Datové zásuvky

Zásuvka telefonní

Classic
5013C-A0021.

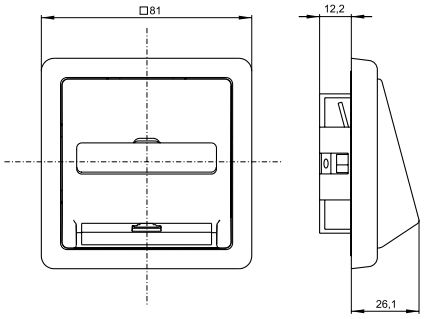

Přístroj s krytem a rámečkem.

Zásuvka telefonní

Swing®, Swing®L
5013G-A0021.

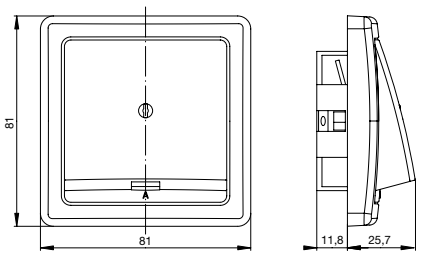

Přístroj s krytem a rámečkem Swing®.

Zásuvka telefonní, zásuvka ISDN

Tango®
5013A-A0021.
5013A-A0025.

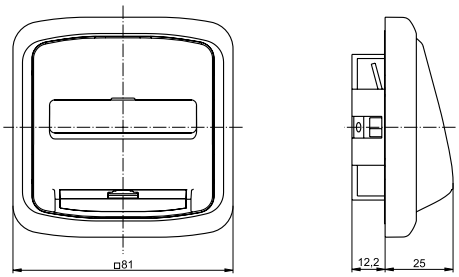

Přístroj s krytem a rámečkem.

Zásuvka telefonní, zásuvka ISDN

Element®
5013E-A0021.
5013E-A0025.

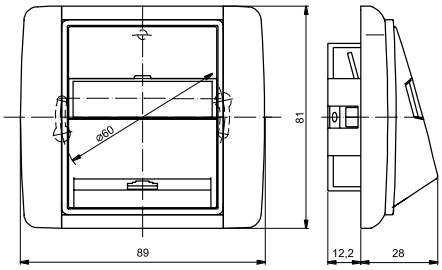

Přístroj s krytem a rámečkem.

Zásuvka telefonní, zásuvka ISDN

Time®, **Time® Arbo**
5013E-A0021.
5013E-A0025.

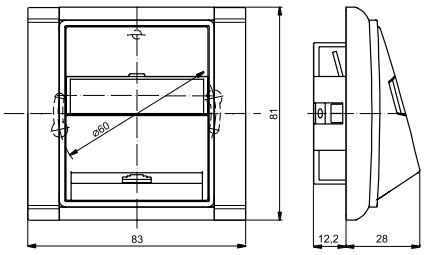

Přístroj s krytem a rámečkem Time®.

Zásuvka komunikační

Zoni®
5014T-A00418

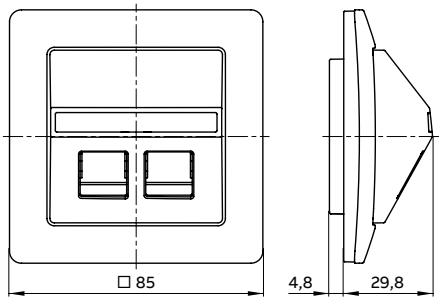

Kryt s rámečkem.

Zásuvka komunikační

Tango®
5014A-A100

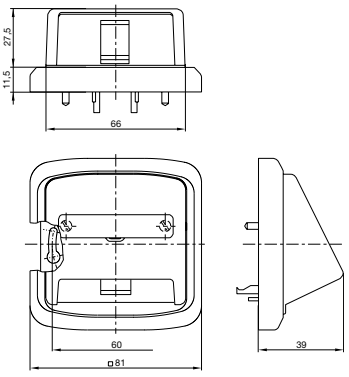

Kryt s nosnou maskou a rámečkem.

Poznámky:

Technické údaje
Datové zásuvky

Zásuvka komunikační

Neo®, Neo® Tech
5014M-A00100

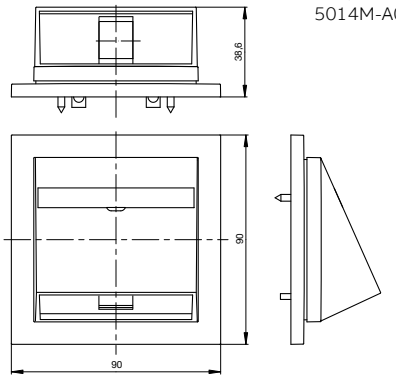

Kryt s nosnou maskou a rámečkem.

Zásuvka komunikační

Element®
5014E-A00100

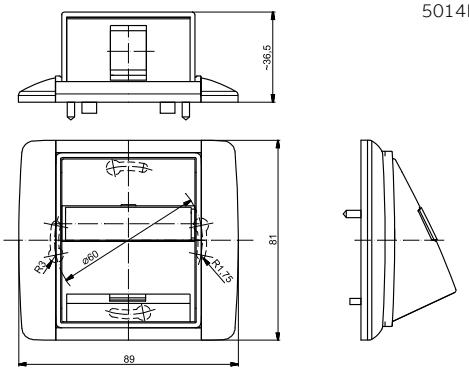

Kryt s nosnou maskou a rámečkem.

Zásuvka komunikační

Time®, Time® Arbo
5014E-A00100

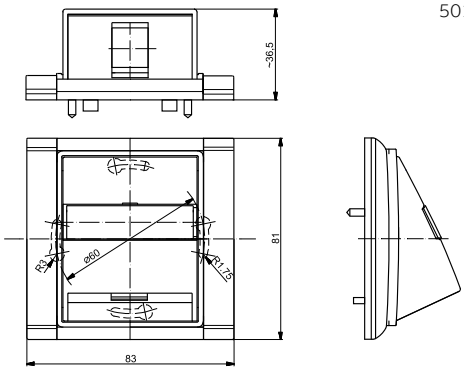

Kryt s nosnou maskou a rámečkem Time®.

Zásuvka komunikační

Swing®, Swing®L
5014G-A02018

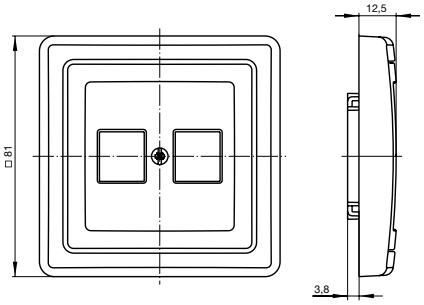

Kryt s rámečkem Swing®.

Zásuvka komunikační

Tango®
5014A-A02018

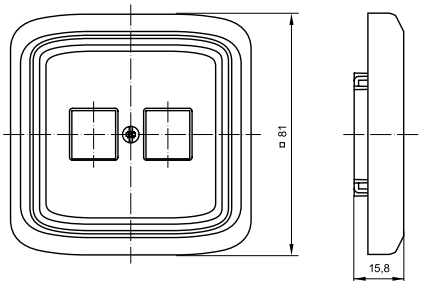

Kryt s rámečkem.

Zásuvka komunikační

Levit®, Levit®M
5014H-A01018

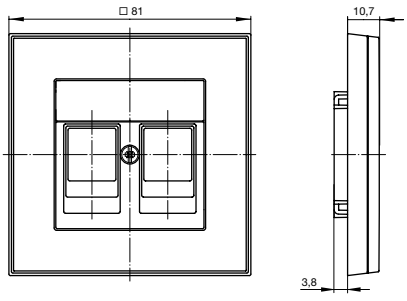

Kryt s rámečkem.

Zásuvka komunikační

Decento®
5014K-C01018

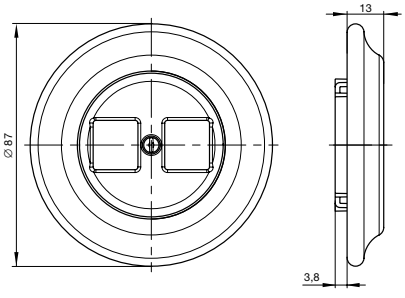

Kryt s rámečkem.

Poznámky:

Technické údaje

Datové zásuvky • Nosné masky pro datové zásuvky

Kryt pro prvky R&M freenet

Tango®
5014A-00420

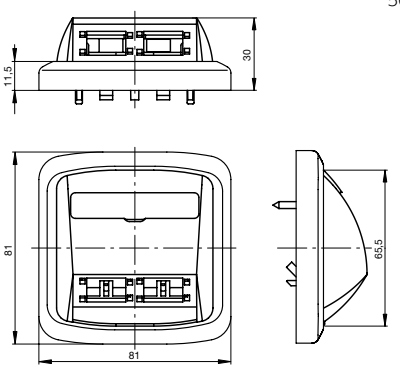

Kryt s rámečkem.

Kryt pro prvky Panduit™ Mini-Com™

Tango®
5014A-00410

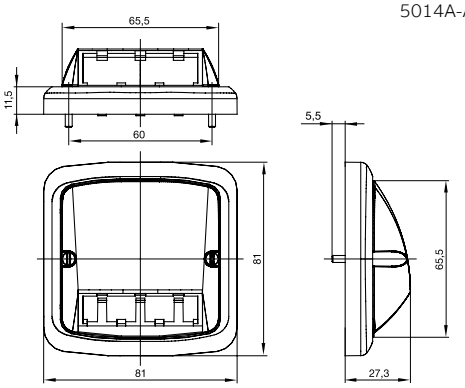

Kryt s rámečkem.

Kryt pro prvky Panduit™ Mini-Com™

Element®
5014E-A00400

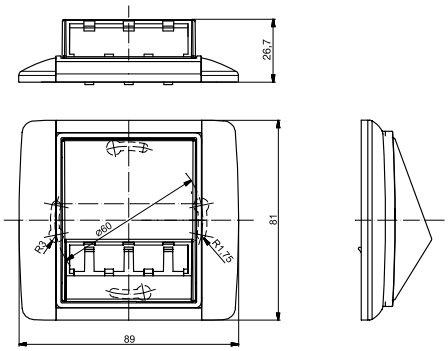

Kryt s rámečkem.

Kryt pro prvky Panduit™ Mini-Com™

Time®, Time® Arbo
5014E-A00400

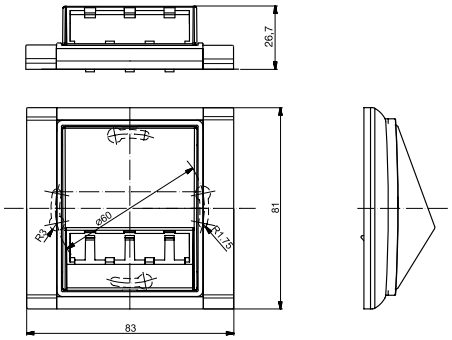

Kryt s rámečkem Time®.

Maska nosná (šestipólová nebo osmipólová zásuvka Modular-Jack) 5014A-B1017

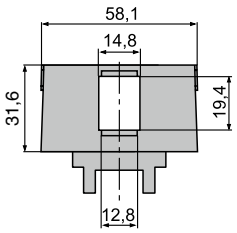

např. pro zásuvky:

CAT. 3	1228.01 RJ 12-6
CAT. 5e	RJ45C5U
CAT. 5e/s	RJ45C5S

Maska nosná (2x šestipólová nebo osmipólová zásuvka Modular-Jack) 5014A-B1018

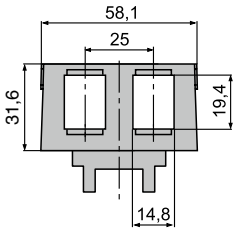

např. pro zásuvky:

CAT. 3	1228.01 RJ 12-6
CAT. 5e	RJ45C5U
CAT. 5e/s	RJ45C5S

Maska nosná (2x zásuvka Molex) 5014A-B1026

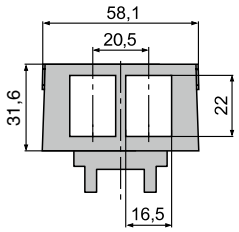

Maska nosná (bez otvorů) 5014A-B1020

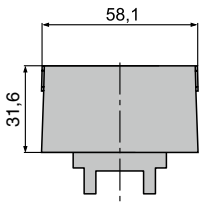

Maska nosná (2x zásuvka CINCH) 5014A-A2206

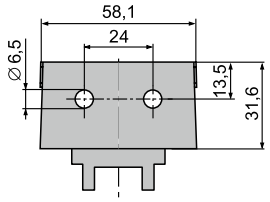

Zásuvky jsou součástí dodávky.

Maska nosná (2x reprosvorka) 5014A-A03012

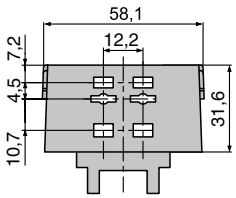

Reproduktorové svorky jsou součástí dodávky.

Maska nosná (4x reprosvorka) 5014A-A03024

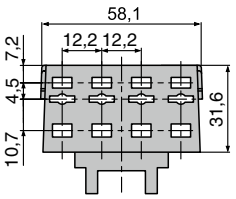

Reproduktorové svorky jsou součástí dodávky.

Poznámky:

Technické údaje
Nosné masky pro datové zásuvky

Maska nosná (šestipólová nebo osmipólová zásuvka Modular-Jack) 5014M-B01017

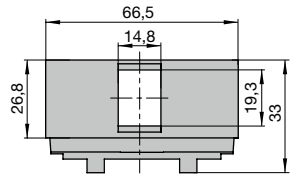

např. pro zásuvky:

CAT. 3	1228.01 RJ 12-6
CAT. 5e	RJ45C5U
CAT. 5e/s	RJ45C5S

Maska nosná (šestipólová nebo osmipólová zásuvka Modular-Jack) 5014M-B01018

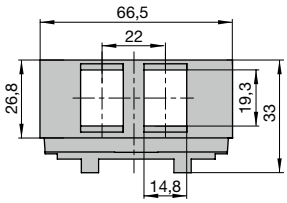

např. pro zásuvky:

CAT. 3	1228.01 RJ 12-6
CAT. 5e	RJ45C5U
CAT. 5e/s	RJ45C5S

Maska nosná zaslepovací (bez otvorů) 5014M-B01020

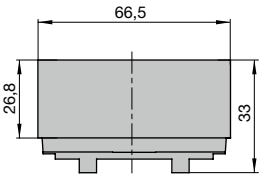

Maska nosná (2x zásuvka CINCH) 5014M-A02206

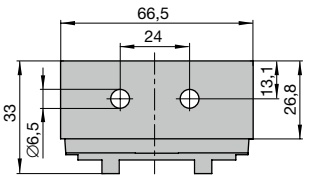

Zásuvky jsou součástí dodávky.

Maska nosná (2x reprosvorka) 5014M-A03012

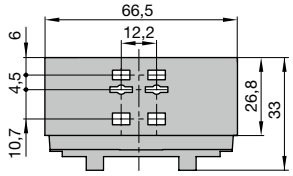

Reproduktorové svorky jsou součástí dodávky.

Maska nosná (4x reprosvorka) 5014M-A03024

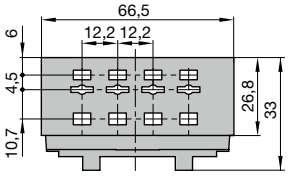

Reproduktorové svorky jsou součástí dodávky.

Maska nosná (šestipólová nebo osmipólová zásuvka Modular-Jack) 5014E-B01017

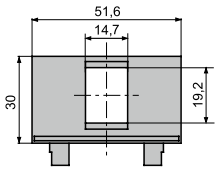

např. pro zásuvky:

CAT. 3	1228.01 RJ 12-6
CAT. 5e	RJ45C5U
CAT. 5e/s	RJ45C5S

Maska nosná (2x šestipólová nebo osmipólová zásuvka Modular-Jack) 5014E-B01018

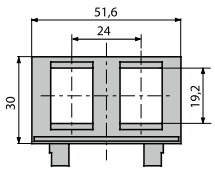

např. pro zásuvky:

CAT. 3	1228.01 RJ 12-6
CAT. 5e	RJ45C5U
CAT. 5e/s	RJ45C5S

Maska nosná zaslepovací (bez otvorů) 5014E-B01020

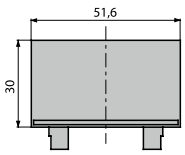

Maska nosná (2x zásuvka CINCH) 5014E-A02206

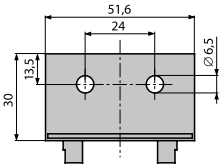

Zásuvky jsou součástí dodávky.

Maska nosná (2x reprosvorka) 5014E-A03012

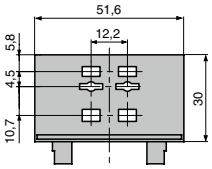

Reproduktorové svorky jsou součástí dodávky.

Maska nosná (4x reprosvorka) 5014E-A03024

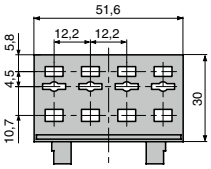

Reproduktorové svorky jsou součástí dodávky.

Maska nosná (šestipólová nebo osmipólová zásuvka Modular-Jack) 2CKA001764A0174

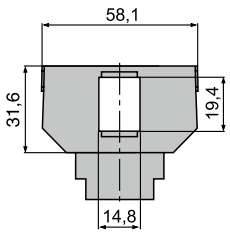

Maska nosná (2x šestipólová nebo osmipólová zásuvka Modular-Jack) 2CKA001764A0182

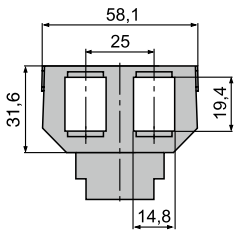

Maska nosná zaslepovací (bez otvorů) 2CKA001764A0208

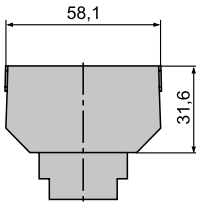

Maska nosná (9pólová subminiaturní zásuvka D, RS232, VGA) 2CKA001764A0018

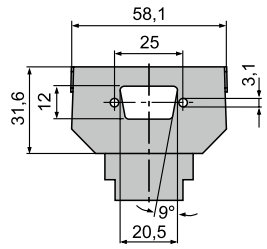

Poznámky:

Technické údaje
Nosné masky pro datové zásuvky

Maska nosná 2CKA001764A0034 (25pólová subminiaturní zásuvka D)

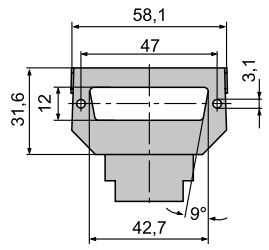

Maska nosná 2CKA001764A0042 (vestavná zásuvka XLR, Neutrik typ FP)

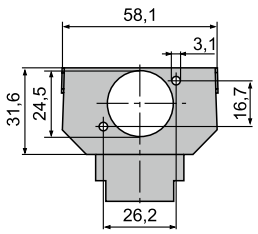

Maska nosná 2CKA001764A0059 (vestavná zásuvka XLR, Neutrik typ MP)

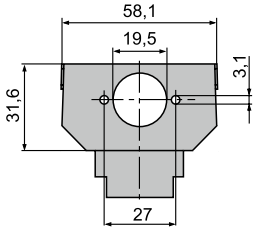

Maska nosná 2CKA001764A0067 (2x zásuvka BNC/TNC s pájecím vývodem)

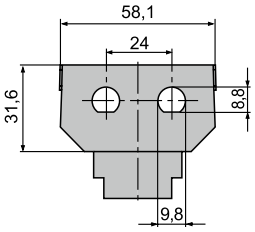

Maska nosná 2CKA001764A0075 (vestavná kabelová zásuvka BNC/TNC)

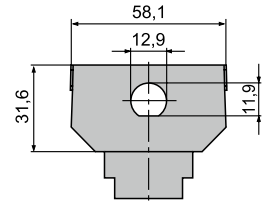

Maska nosná 2CKA001764A0083 (2x vestavná kabelová zásuvka BNC/TNC)

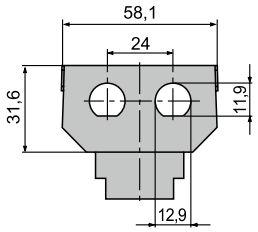

Maska nosná 2CKA001764A0091 (2x vestavná kabelová zásuvka BNC)

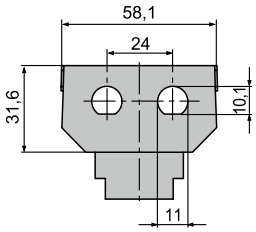

Maska nosná 2CKA001764A0109 (2x zásuvka UHF)

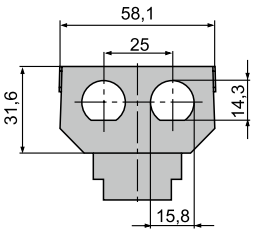

Maska nosná 2CKA001764A0117 (vestavná diodová zásuvka, upevnění šrouby)

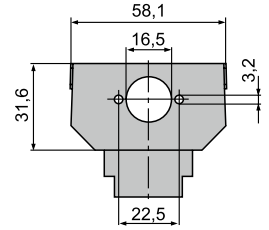

Maska nosná 2CKA001764A0125 (vestavná diodová zásuvka)

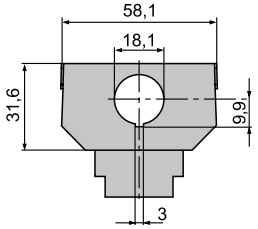

Maska nosná 2CKA001764A0133 (2x vestavná diodová zásuvka)

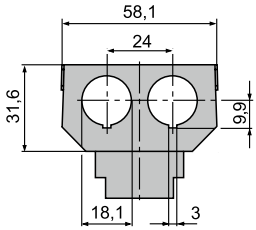

Maska nosná 2CKA001764A0141 (zásuvka UHF)

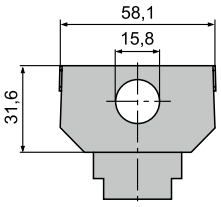

Maska nosná 2CKA001764A0158 (vestavná zásuvka Twinax)

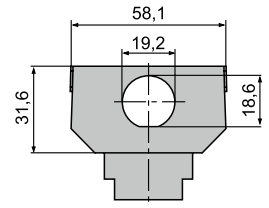

Maska nosná 2CKA001764A0166 (2x vestavná zásuvka Twinax)

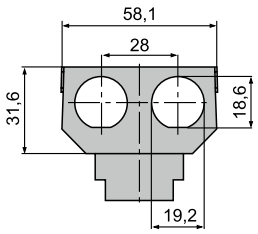

Maska nosná 2CKA001764A273 (2x šesti nebo osmipólová zásuvka Modular-Jack AMP)

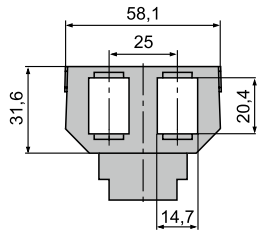

Maska nosná 2CKA001764A0281 (2x šesti nebo osmipólová zásuvka Avaya MPS 100E, MGS 200)

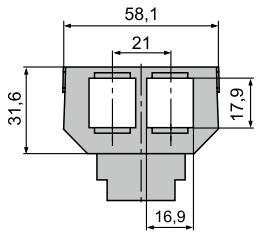

Poznámky:

Technické údaje
Termostaty

Přístroj spínací pro termostaty 3292U-A00003

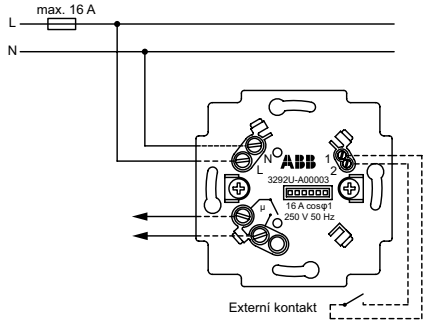

Bezpotenciálové spínání s bezpečným galvanickým oddělením.
Externí kontakt nelze použít u kombinace s ovladačem 3292.-A10101.

Přístroj spínací pro termostaty 3292U-A00003
Snímač pro podlahové vytápění 3292U-A90100

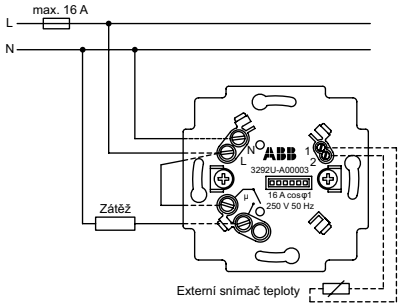

Spínání zátěže napětím 230 V AC.

Přístroj spínací pro termostaty 3292U-A00003
Snímač pro podlahové vytápění 3292U-A90100

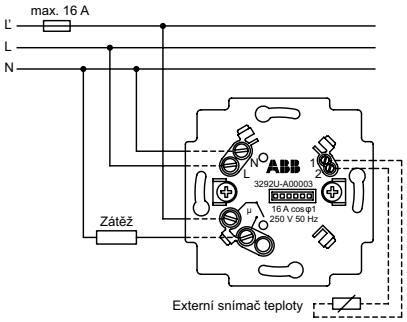

Využívání nízkého tarifu (L' je odpojovaná fáze, L je trvalé napájení).

Termostat univerzální se spínacími hodinami 2CHX880040A0033

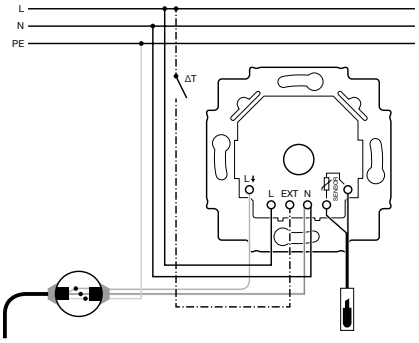

Možnost ovládání externím kontaktem.

Termostat prostorový s otočným ovládáním 2CKA001032A0525

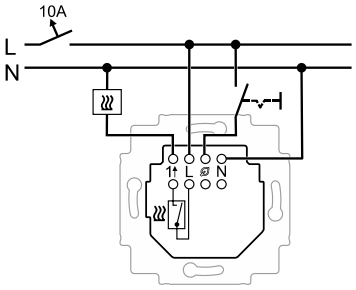

Výstupní relé se zapínacím kontaktem.

Termostat prostorový s otočným ovládáním 2CKA001032A0528

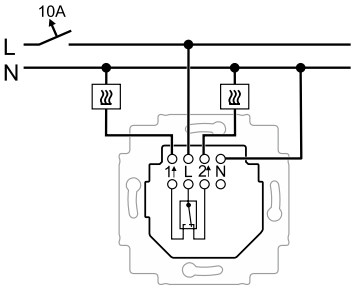

Výstupní relé s přepínacím kontaktem (svorka 2 např. pro ovládání ventilů bez napětí otevřených).

Termostat prostorový s otočným ovládáním, pro topení/chlazení 2CKA001032A0531

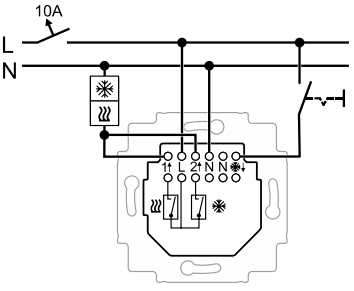

Zapojení pro dvojtrubkové systémy 230 V AC.
Externím spínačem se aktivuje režim chlazení.

Termostat prostorový s otočným ovládáním, pro topení/chlazení 2CKA001032A0531

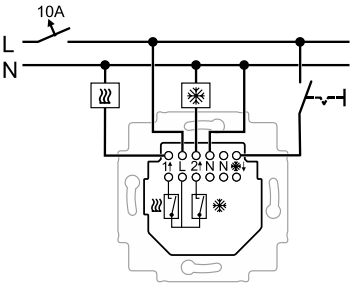

Zapojení pro čtyřtrubkové systémy 230 V AC.
Externím spínačem se aktivuje režim chlazení.

Poznámky:

Technické údaje
Termostaty • Časové spínače

Termostat pro podlahové vytápění 2CKA001032A0498

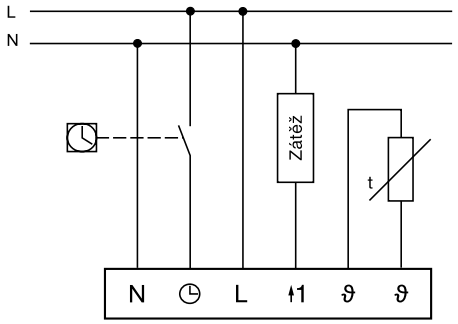

Ovládač časový mechanický 2CKA001043A0124

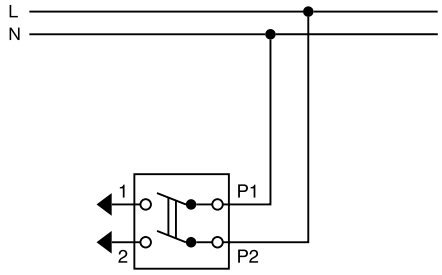

Ovládač časový mechanický 2CKA001043A0124

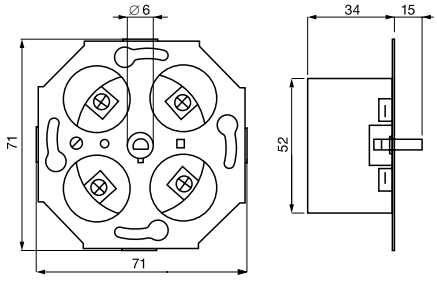

Přístroj spínací pro spínací hodiny 3292U-A00013

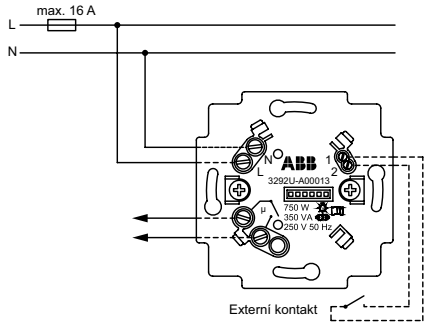

Bezpotenciálové spínání s bezpečným galvanickým oddělením.
Možnost ovládání externím bezpotenciálovým kontaktem.

Přístroj spínací pro spínací hodiny 3292U-A00013

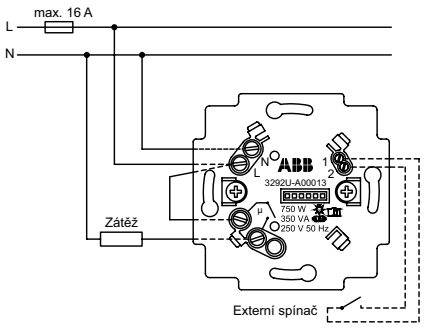

Spínání zátěže napětím 230 V AC.
Možnost ovládání externím bezpotenciálovým kontaktem.

Přístroj časovače Busch-Timer® 2CKA006410A0393

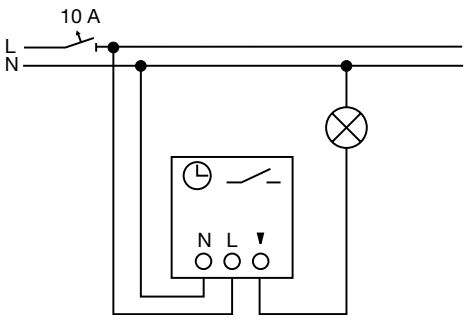

Ovladač časovací komfortní Busch-Timer® 2CKA006410A0399
Relé univerzální 2CKA006401A0049

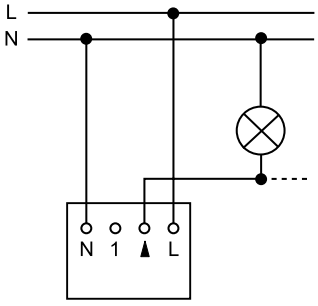

Poznámky:

Technické údaje
Časové spínače

Ovládač časový se vzduchovým zpožďovačem SA 10/220/1

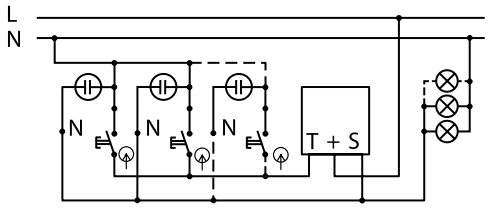

Řazení	1/0S	SA 10/220/1	

Ovládač časový se vzduchovým zpožďovačem SA 10/220/1

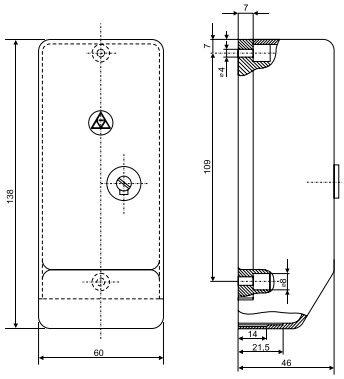

Ovládač časový se vzduchovým zpožďovačem SA 10/220/1

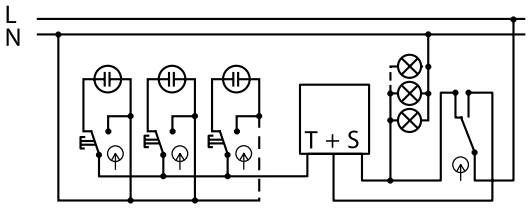

Řazení	1/0So	SA 10/220/1	6

Poznámky:
So orientační osvětlení doutnavkou (indikuje vypnutý stav spotřebiče)
S signalizační osvětlení doutnavkou (indikuje zapnutý stav spotřebiče)

Technické údaje
Stmívače

Stmívač s otočným ovládáním 2CKA006512A0345
2CKA006515A0704
2CKA006520A0227

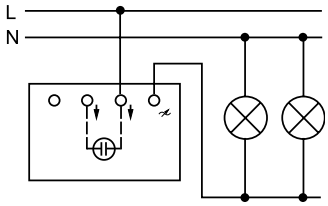

Stmívač s otočným ovládáním 2CKA006512A0345
2CKA006515A0704
2CKA006520A0227

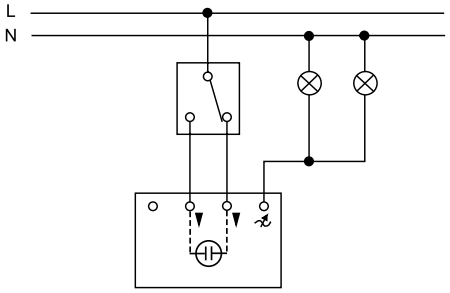

Stmívač s přepínačem pro spínání z dalšího místa.

Regulátor DALI výkonový 2CKA006599A2988
Regulátor DALI výkonový, tunable white 2CKA006599A3026

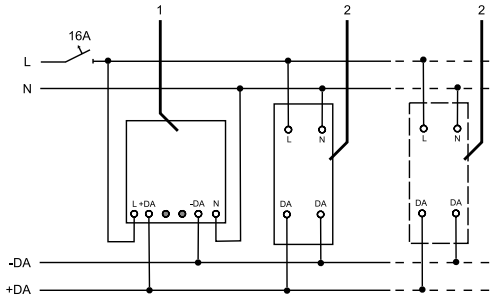

1 … výkonový regulátor DALI, 2 … zařízení DALI (předřadník)

Regulátor DALI pasivní 2CKA006599A2987
Regulátor DALI pasivní, tunable white 2CKA006599A3025

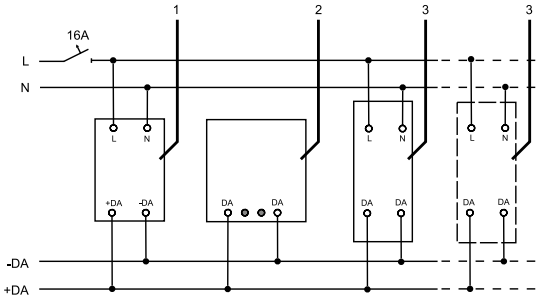

1 … napájecí zdroj DALI (nebo výkonový regulátor DALI),
2 … pasivní regulátor DALI (max. 5 ks), 3 … zařízení DALI (předřadník)

Potenciometr elektronický 2CKA006599A2035
s otočným ovládáním

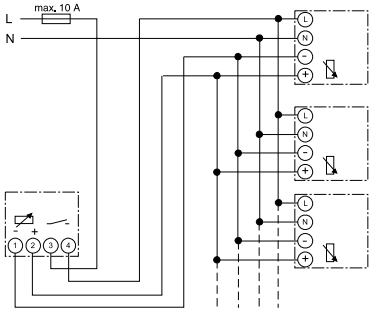

Elektronické předřadníky

Potenciometr elektronický 2CKA006599A2035
s otočným ovládáním

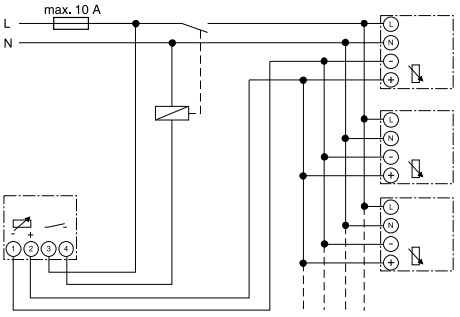

Potenciometr elektronický s pomocným relé
(při použití více než 5 předřadníků).

Poznámky:

Stmívač flex s krátkocestným ovládáním 2CKA006500A0013

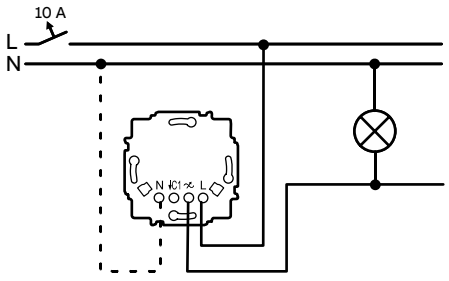

Vodič N se připojuje v případě zátěže menší než 10 W.

Stmívač flex s krátkocestným ovládáním 2CKA006500A0013

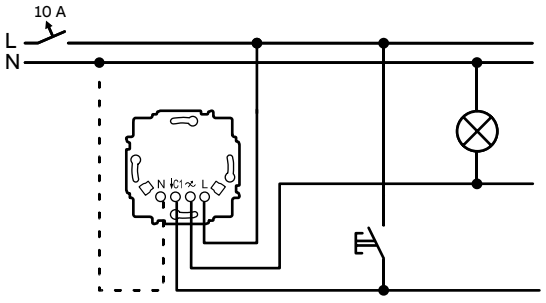

Tlačítkové ovládače pro plnohodnotné podružné ovládání z více míst.
Vodič N se připojuje v případě zátěže menší než 10 W.

Poznámky:

Technické údaje
Stmívače pro řadovou montáž

Stmívač pro regulovatelné LED žárovky, řadový (1 M) 2CKA006590A0191

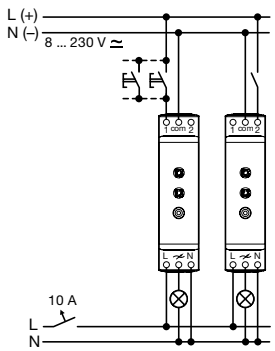

Tlačítkové ovládání (vstup 1), úklidové osvětlení (vstup 2).

Stmívač pro regulovatelné LED žárovky, řadový (1 M) 2CKA006590A0191

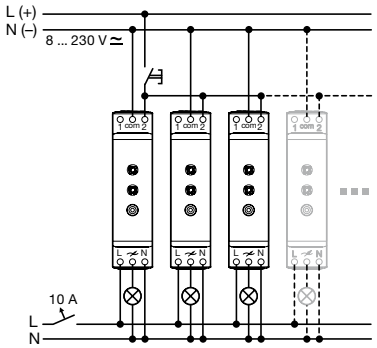

Centrální vypínání zapínacím ovládačem.

Stmívač pro regulovatelné LED žárovky, řadový (4 M) 2CKA006590A0193

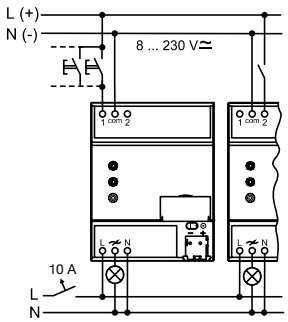

Tlačítkové ovládání (vstup 1), úklidové osvětlení (vstup 2).

Stmívač pro regulovatelné LED žárovky, řadový (4 M) 2CKA006590A0193

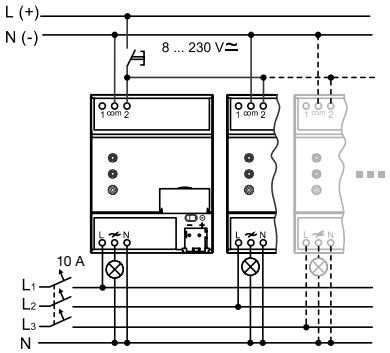

Centrální vypínání zapínacím ovládačem.

Poznámky:

Technické údaje
Automatické spínače

Spínač automatický se snímačem pohybu 3299C-C12100

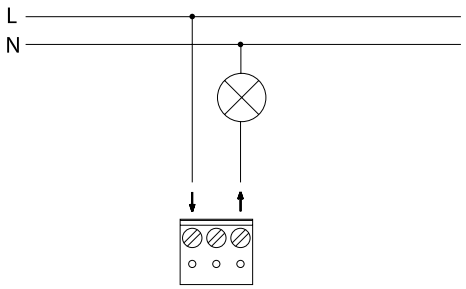

Spínací prvek triak (paralelní zapojení přístrojů není dovoleno).

Spínač automatický se snímačem pohybu 3299C-C22100

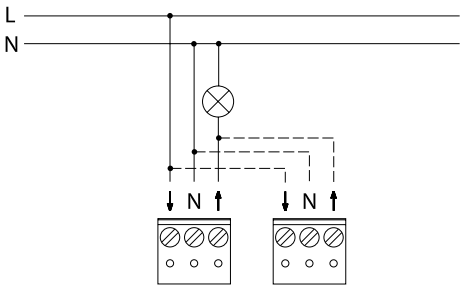

Spínací prvek relé. [64]

Přístroj spínací pro snímače pohybu [70] 3299U-A00006

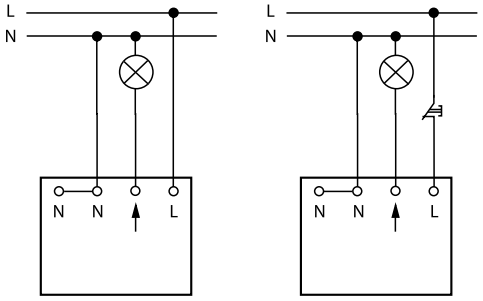

Spínací prvek relé. Svorka N je zdvojená.
Tlačítkové ovládání nezávislé na pohybu.

Přístroj spínací pro snímače pohybu [70] 3299U-A00006

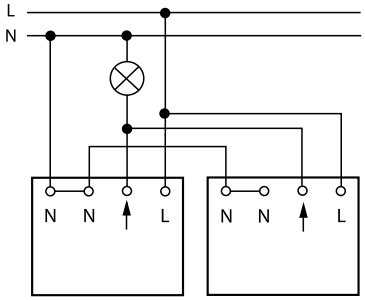

Spínací prvek relé. Svorka N je zdvojená.
Paralelní zapojení přístrojů. [64]

Přístroj spínací pro snímače pohybu [71] 3299U-A00007

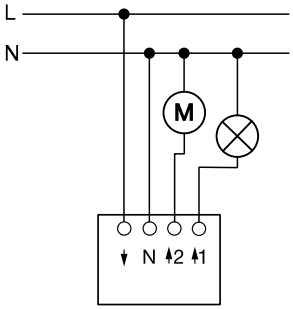

Spínací prvek 2x relé
(relé 2 zapíná na 5 min., cca 3 min. po zapnutí relé 1).

Přístroj spínací pro snímače pohybu [70] 3299U-A00001

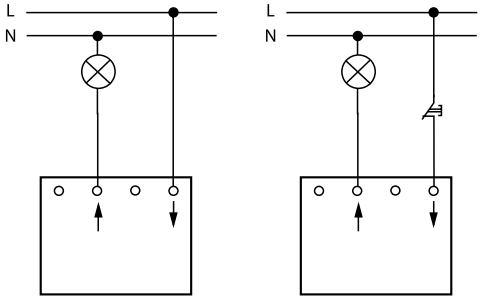

Spínací prvek triak (paralelní zapojení přístrojů není dovoleno).
Tlačítkové ovládání nezávislé na pohybu.

Spínač automatický se snímačem pohybu 3299C-C.2100

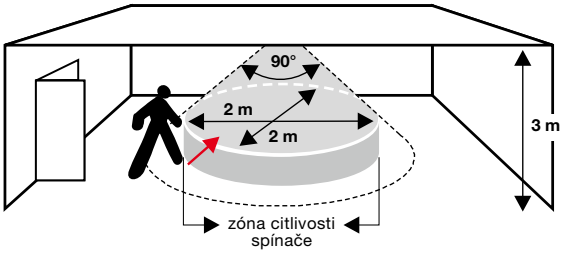

Oblast zachycení – montáž na strop.
Dosah je největší při pohybu tečném vzhledem k přístroji.

Spínač automatický se snímačem pohybu 3299C-C.2100

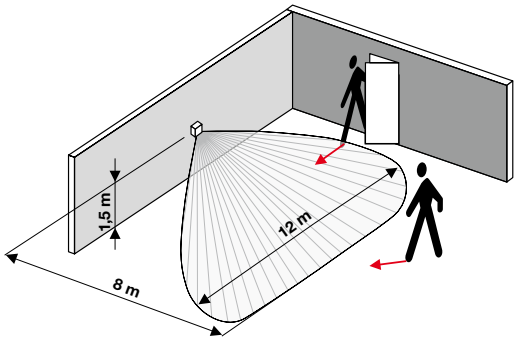

Oblast zachycení.
Dosah je největší při pohybu tečném vzhledem k přístroji.

Poznámky:
[64] Maximální zátěž v paralelním zapojení je stejná jako pro jeden přístroj.
[70] Při krátkodobém přerušení napájení se výstup zapne na cca 40 s; poté přístroj přejde do automatického režimu.
[71] Při krátkodobém přerušení napájení zapne relé 1 na cca 40 s; následně po 5 s zapne relé 2 cca na 5 min.; poté přístroj přejde do automatického režimu.

Technické údaje
Automatické spínače

Spínač automatický se snímačem pohybu 3299C-C.2100

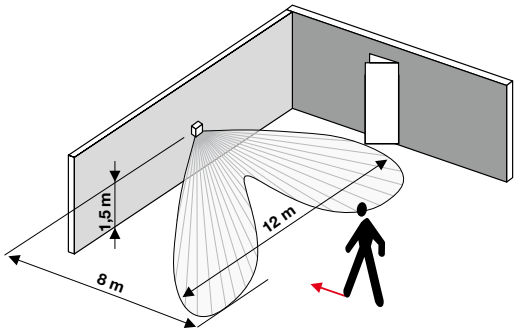

Oblast zachycení.
Při pohybu směrem ke spínači je dosah kratší.

Snímač spínače automatického 3299A-A02100

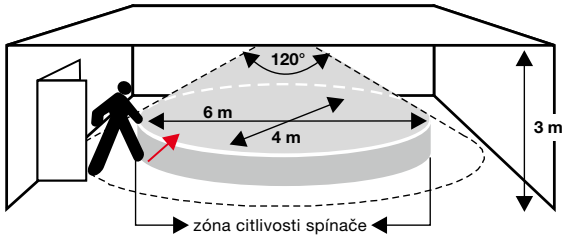

Oblast zachycení – montáž na strop.
Dosah je největší při pohybu tečném vzhledem k přístroji.

Snímač spínače automatického 3299A-A02100

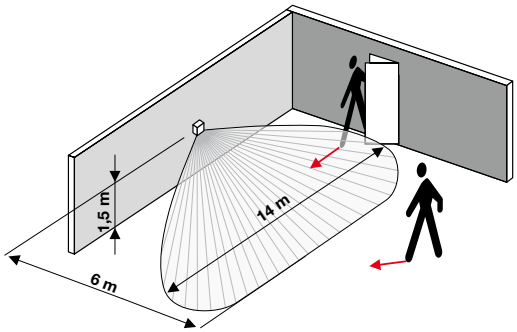

Oblast zachycení.
Dosah je největší při pohybu tečném vzhledem k přístroji.

Snímač spínače automatického 3299A-A02100

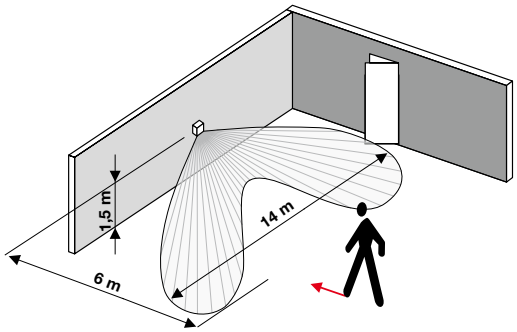

Oblast zachycení.
Při pohybu směrem ke spínači je dosah kratší.

Snímač spínače automatického 3299.-A02180, 3299A-C22184 3299E-A02100

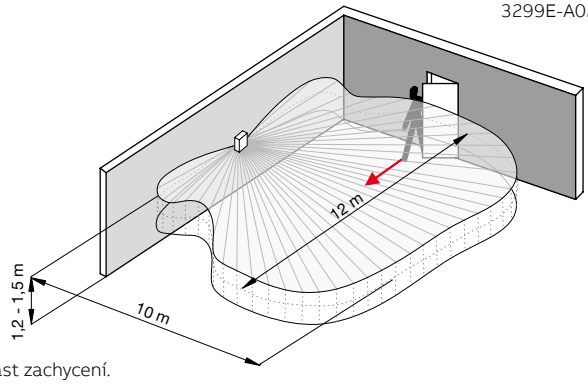

Oblast zachycení.
Dosah je největší při pohybu tečném vzhledem k přístroji.

Snímač spínače automatického 3299.-A02180, 3299A-C22184 3299E-A02100

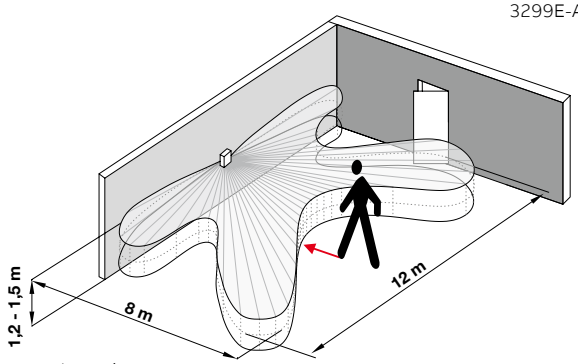

Oblast zachycení.
Při pohybu směrem ke spínači je dosah kratší.

Snímač spínače automatického 3299T-A02182 3299H-A02182

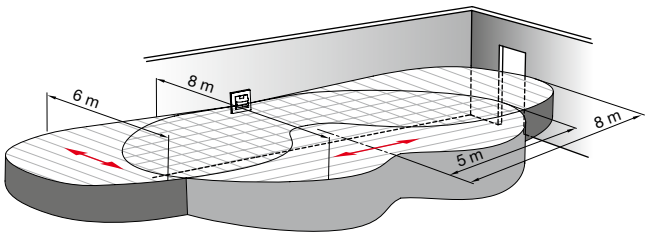

Oblast zachycení.
Dosah je největší při pohybu tečném vzhledem k přístroji.

Snímač spínače automatického 3299T-A02182 3299H-A02182

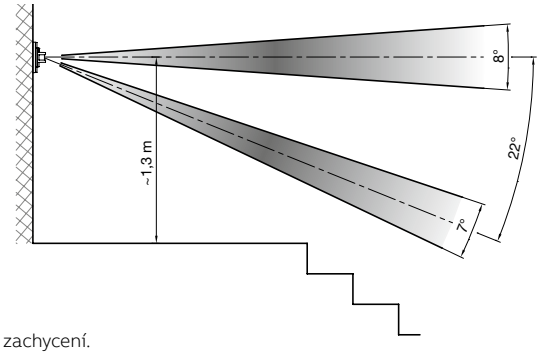

Oblast zachycení.
Detekční roviny při orientaci přístroje s tlačítkem nahoře.

Poznámky:

Technické údaje
Automatické spínače

Snímač pohybu Busch-Wächter® 180 flex, Basic-Sensor, se selektivní čočkou — 2CKA006800A29.. (typ 64761-8xx-500)
Snímač pohybu Busch-Wächter® 180 flex (s BT), Komfort-Sensor, se selektivní čočkou — 2CKA006800A29.., 2CKA006200A01.. (typ 64762-8xx(-WL)-500)

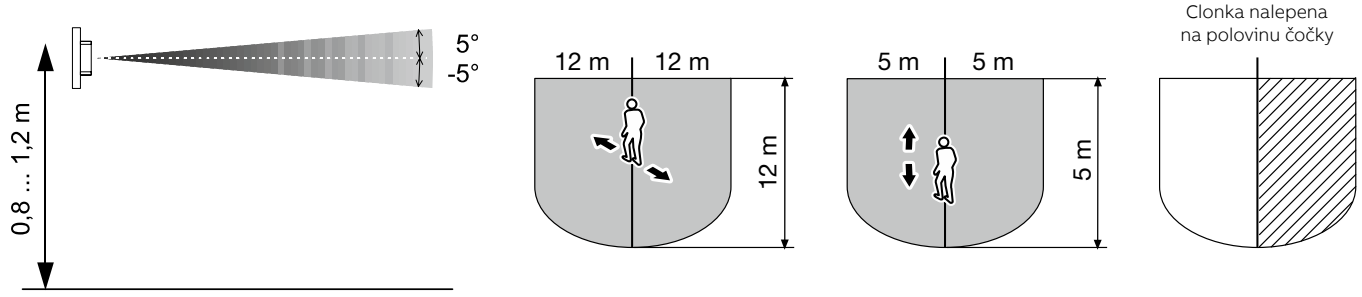

Oblast zachycení. Dosah závisí na směru pohybu vůči snímači. Nalepením clonky lze oblast zachycení stranově omezit.

Snímač pohybu Busch-Wächter® 180 flex, Komfort-Sensor, s vícenásobnou čočkou — 2CKA006800A29.., 2CKA006800A30.. (typ 64764-8xx-500)
Snímač pohybu Busch-Wächter® 180 flex s BT, Komfort-Sensor, s vícenásobnou čočkou — 2CKA006200A02.. (typ 62764-8xx-WL-500)

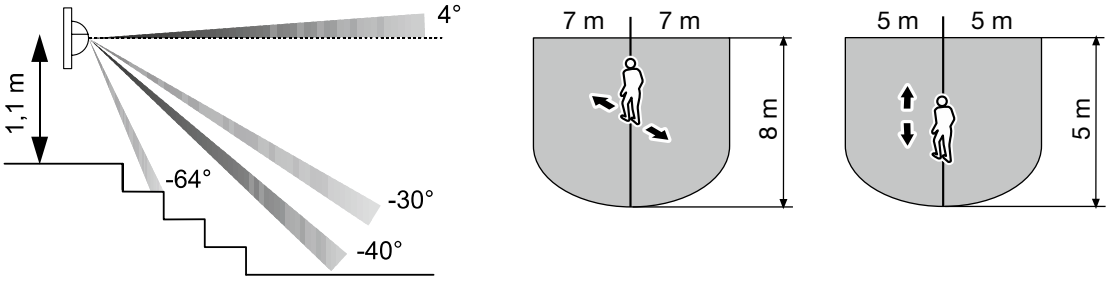

Oblast zachycení pro pokrytí pohybu na schodišti. Dosah závisí na směru pohybu vůči snímači.

Snímač pohybu Busch-Wächter® 180 flex, Komfort-Sensor, s vícenásobnou čočkou — 2CKA006800A29.., 2CKA006800A30.. (typ 64764-8xx-500)
Snímač pohybu Busch-Wächter® 180 flex s BT, Komfort-Sensor, s vícenásobnou čočkou — 2CKA006200A02.. (typ 62764-8xx-WL-500)

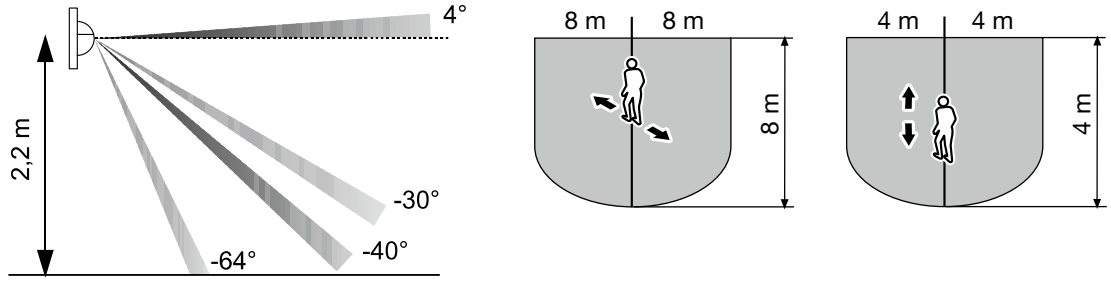

Oblast zachycení. Dosah závisí na směru pohybu vůči snímači.

Oblast zachycení pro snímače pohybu Busch-Wächter® 180 UP pro Allwetter 44® — 2CKA006800A1… (typ 6800-3x-102C)

Allwetter 44®

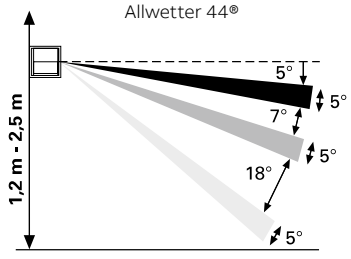

Montážní výška	Dopředu	Do stran
1,2 m	9 m	4 m
2,0 m	12 m	8 m
2,5 m	15 m	10 m

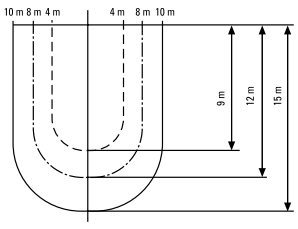

Clonka nalepena na bok čočky

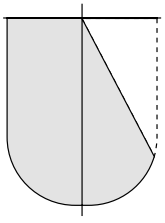

Přelepením segmentu dalekého nebo středního dosahu na čočce lze detekci omezit na střední nebo blízký dosah.

Montážní výška	Dosah		
	Daleký	Střední	Blízký
1,2 m	9 m	3 m	1 m
2,0 m	12 m	8 m	3 m
2,5 m	15 m	11 m	3,5 m

Oblast zachycení.

Poznámky:

Technické údaje
Automatické spínače

Přístroj spínací flex, s jedním relé 2CKA006800A3042

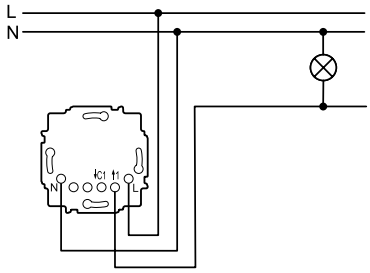

Přístroj spínací flex, s jedním relé 2CKA006800A3042
Přístroj ovládání podružného flex 2CKA006800A3051

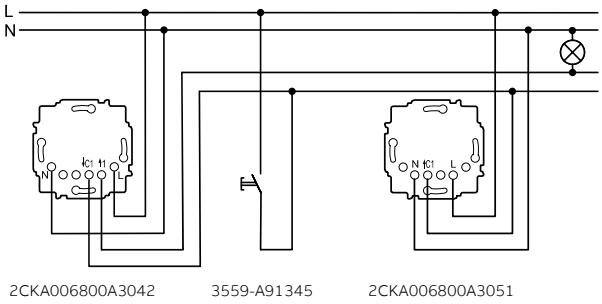

2CKA006800A3042 3559-A91345 2CKA006800A3051

Snímání pohybu z více míst, s manuálním ovládáním.

Přístroj spínací flex, se dvěma relé 2CKA006800A3045

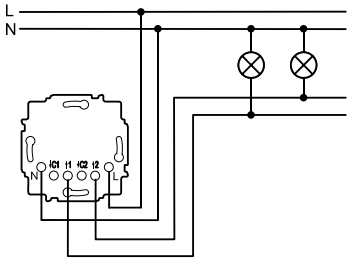

Přístroj spínací flex, se dvěma relé 2CKA006800A3045
Přístroj ovládání podružného flex 2CKA006800A3051

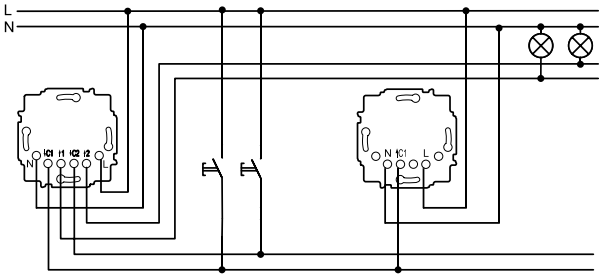

2CKA006800A3045 3559-A91345 2CKA006800A3051

Snímání pohybu z více míst, s manuálním ovládáním.

Přístroj spínací flex, e-kontakt 2CKA006800A3048

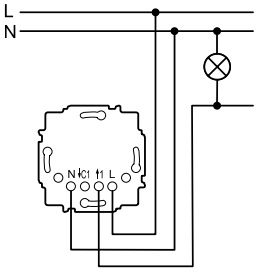

Přístroj spínací flex, e-kontakt 2CKA006800A3048
Přístroj ovládání podružného flex 2CKA006800A3051

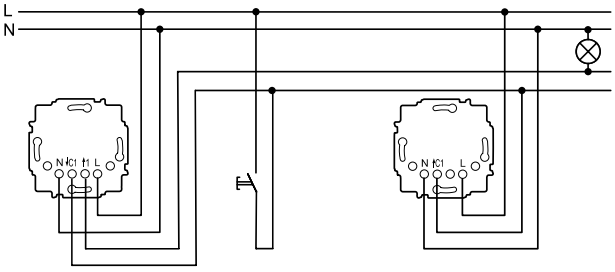

2CKA006800A3048 3559-A91345 2CKA006800A3051

Snímání pohybu z více míst, s manuálním ovládáním.

Relé univerzální 2CKA006401A0049

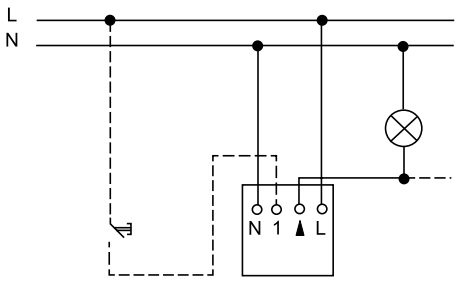

Univerzální relé (se zapínacím ovládačem – po stisku ovládače při použití snímače 180 UP Komfort II relé sepne na nastavenou dobu).

Relé univerzální 2CKA006401A0049

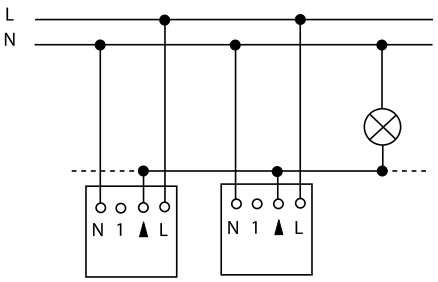

Univerzální relé v paralelním zapojení [64]

Poznámky:
[64] Maximální zátěž v paralelním zapojení je stejná jako pro jeden přístroj.

Technické údaje
Automatické spínače

Snímač pohybu, vestavný 3299-22100

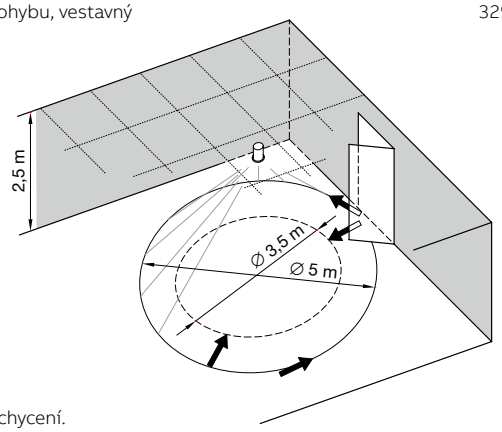

Oblast zachycení.

Snímač pohybu, vestavný 3299-22100

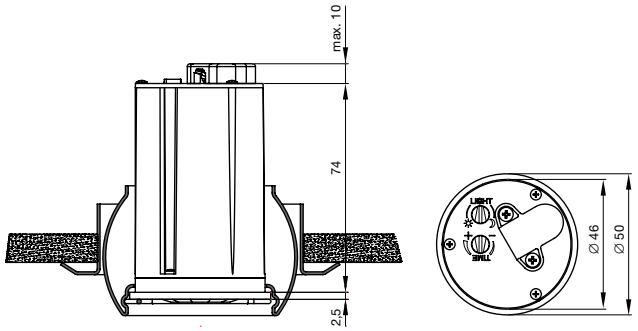

Snímač pohybu, vestavný 3299-22100

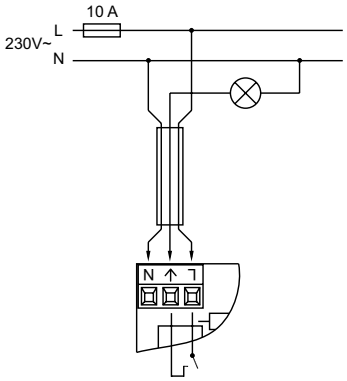

Snímač pohybu, vestavný 3299-22102

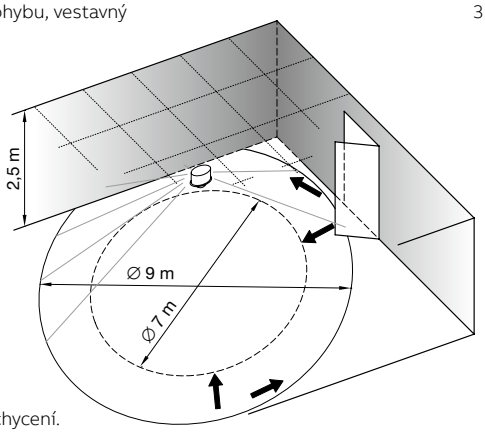

Oblast zachycení.

Snímač pohybu, vestavný 3299-22102

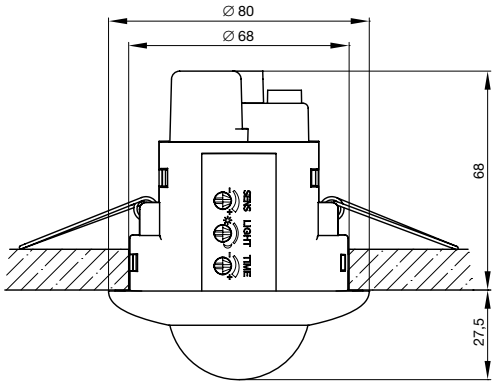

Snímač pohybu, vestavný 3299-22102

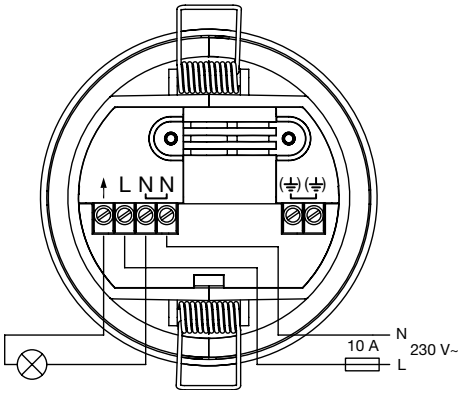

Snímač pohybu, stropní 3299-22103

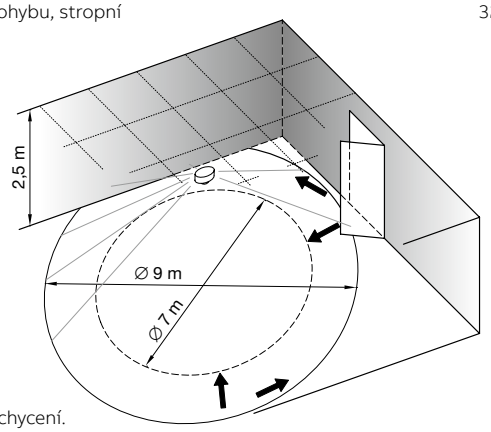

Oblast zachycení.

Snímač pohybu, stropní 3299-22103

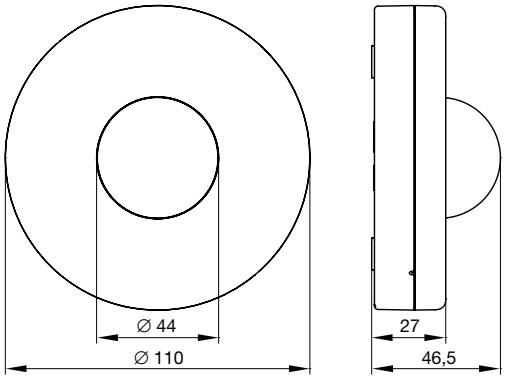

Poznámky:

Technické údaje
Automatické spínače

Snímač pohybu, stropní 3299-22103

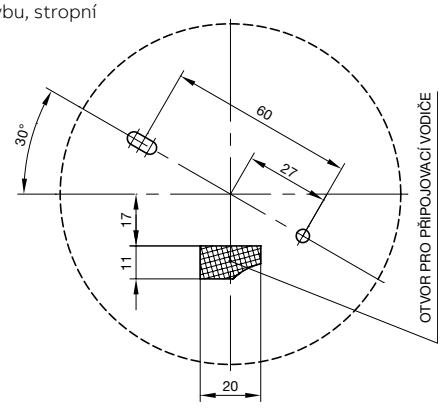

Příprava otvorů pro instalaci na povrch.

Snímač pohybu, stropní 3299-22103

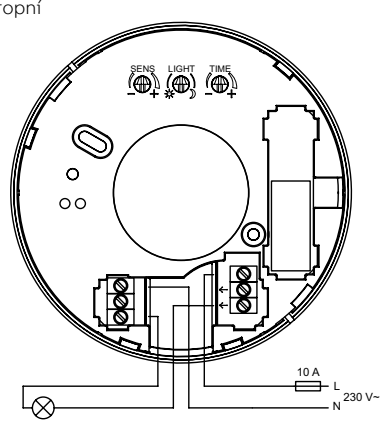

Snímač pohybu průmyslový, stropní 3299-22674

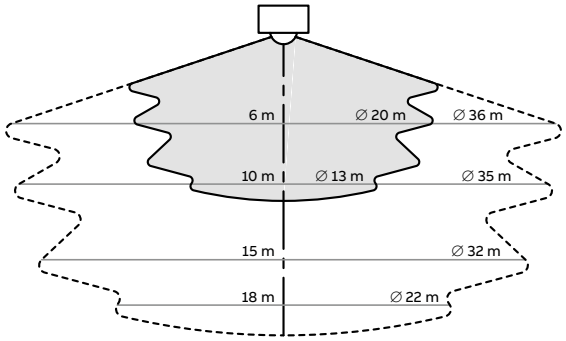

Svislý řez oblastí zachycení (kruh) – lze upravit clonkami.
V šedé oblasti je citlivost detekce vyšší.

Snímač pohybu průmyslový, stropní 3299-22673

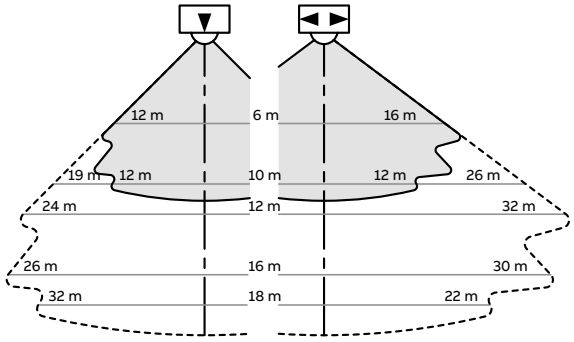

Oblast zachycení (obdélník: delší strana platí při pohybu ve směru šipek na přístroji) – lze upravit clonkami. V šedé oblasti je citlivost detekce vyšší.

Snímač pohybu průmyslový, stropní 3299-22674 3299-22673

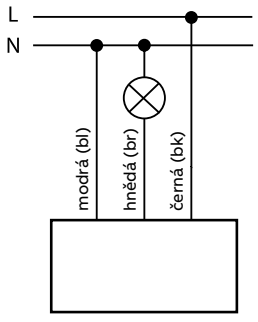

Snímač pohybu průmyslový, stropní 3299-22674 3299-22673

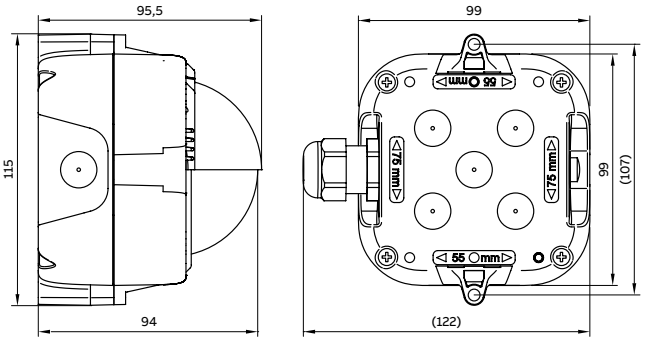

Poznámky:

Technické údaje
Snímače pohybu BasicLINE

Snímač pohybu Busch-Wächter® BasicLINE mini 2CKA006800A2517

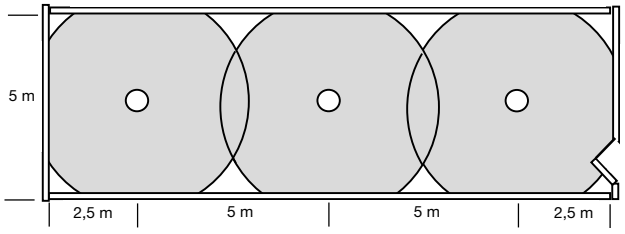

Oblast zachycení při instalační výšce 3 m.
Doporučené překrytí při vícenásobné montáži.

Snímač pohybu Busch-Wächter® BasicLINE mini 2CKA006800A2517

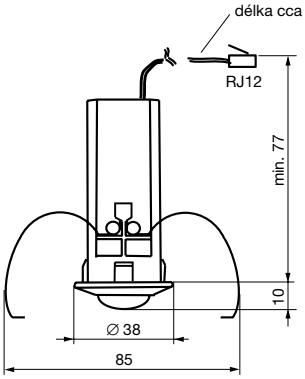

Snímací část

Snímač pohybu Busch-Wächter® BasicLINE mini 2CKA006800A2517

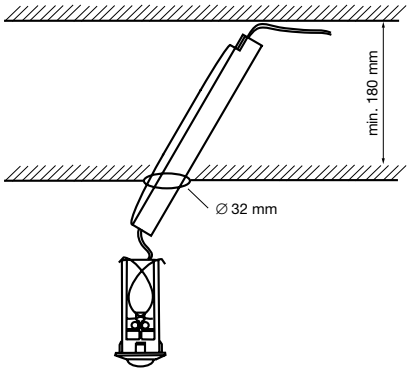

Montáž s využitím otvoru pro snímací část.

Snímač pohybu Busch-Wächter® BasicLINE mini 2CKA006800A2517

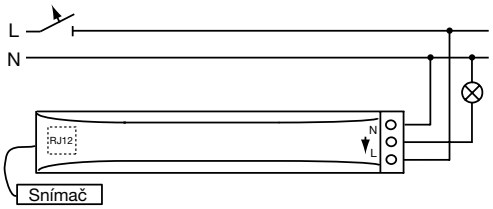

Pro přivedení napájení lze použít např. pomocnou svorku ve svítidle.
Spínací prvek relé – je možné paralelní zapojení přístrojů. [64)]

Snímač pohybu Busch-Wächter® BasicLINE Standard 2CKA006800A2518

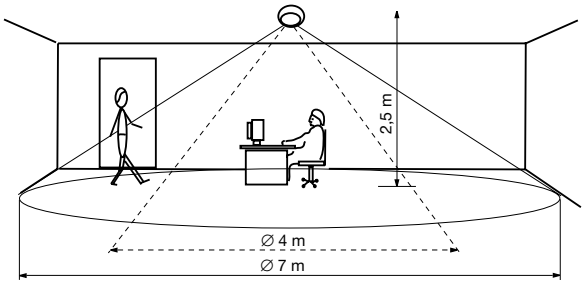

Oblast zachycení (lze upravit použitím přiložené clonky).

Snímač pohybu Busch-Wächter® BasicLINE Standard 2CKA006800A2518

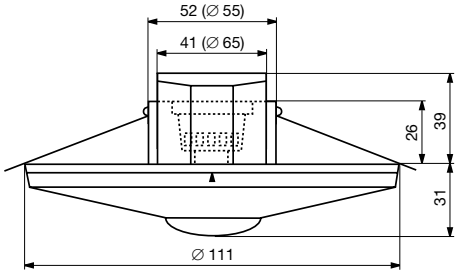

Snímač pohybu Busch-Wächter® BasicLINE Standard 2CKA006800A2518

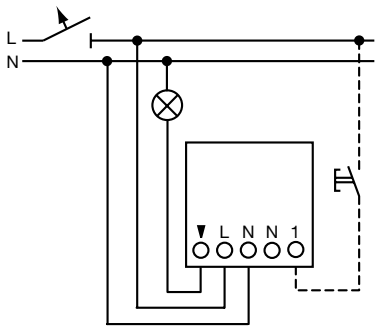

Lze připojit zapínací ovládač.

Snímač pohybu Busch-Wächter® BasicLINE Standard 2CKA006800A2518

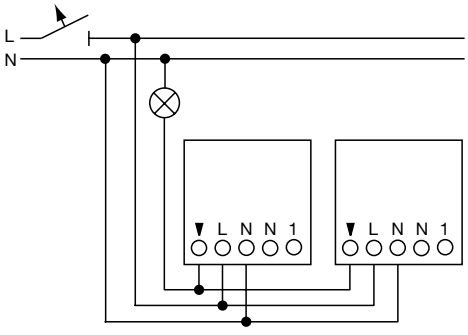

Při paralelním zapojení nelze připojit zapínací ovládač. [64)]

Poznámky:
[64)] Maximální zátěž v paralelním zapojení je stejná jako pro jeden přístroj.

Technické údaje

Snímače pohybu BasicLINE • Snímače přítomnosti flex

Snímač pohybu Busch-Wächter® BasicLINE Corridor 2CKA006800A2519

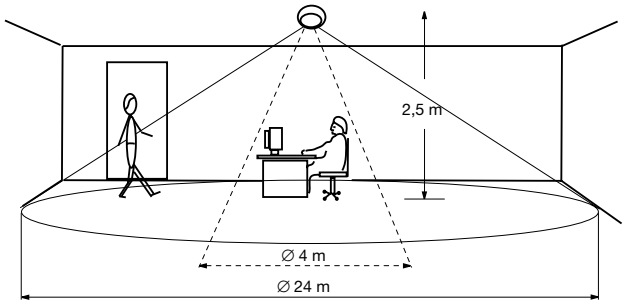

Oblast zachycení (lze upravit použitím přiložené clonky).

Snímač pohybu Busch-Wächter® BasicLINE Corridor 2CKA006800A2519

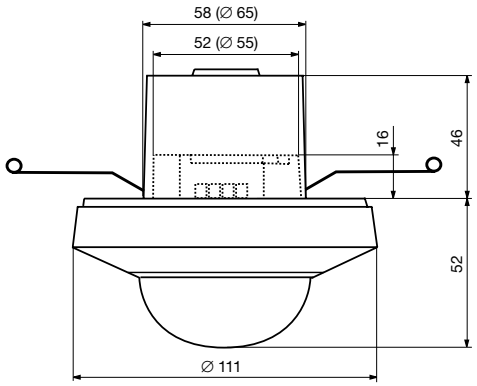

Snímač pohybu Busch-Wächter® BasicLINE Corridor 2CKA006800A2519

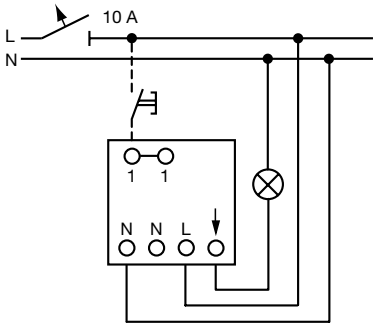

Lze připojit zapínací ovládač.

Snímač přítomnosti flex, univerzální 2CKA006800A3027

Oblast zachycení pro sedící osoby

Montážní výška (H)	Průměr oblasti (L)
2,5 m	max. 8 m
3 m	max. 10 m

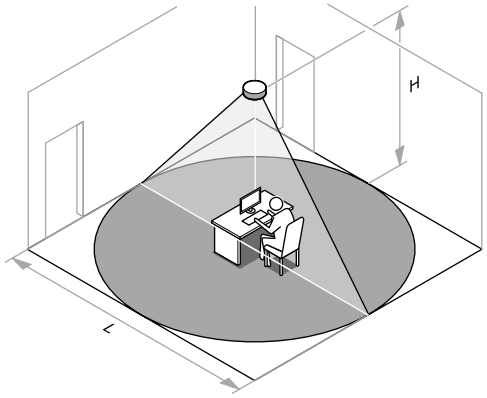

Oblast zachycení pro sedící osoby (závisí na montážní výšce).

Snímač přítomnosti flex, univerzální 2CKA006800A3027

Oblast zachycení pro chodící osoby

Montážní výška (H)	Průměr oblasti	
	Podélný pohyb (L1)	Příčný pohyb (L2)
2,5 m	max. 7 m	max. 10 m
3 m	max. 8 m	max. 12 m
4 m	max. 10 m	max. 16 m

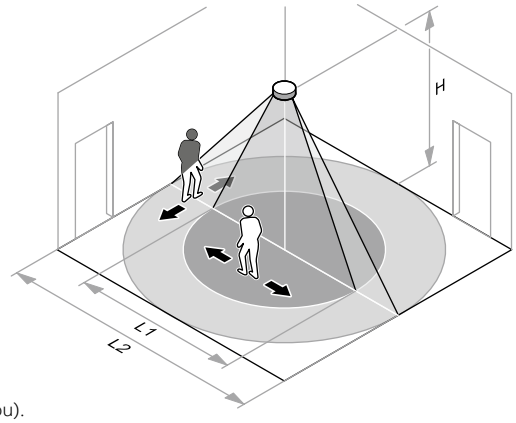

Oblast zachycení pro chodící osoby (závisí na montážní výšce a směru pohybu).

Poznámky:

Technické údaje
Snímače přítomnosti flex • Domovní strážci

Snímač přítomnosti flex, Sky 2CKA006800A3031

Oblast zachycení pro chodící osoby

Montážní výška (H)	Průměr oblasti (L)
6 m	max. 18 m
12 m	max. 24 m

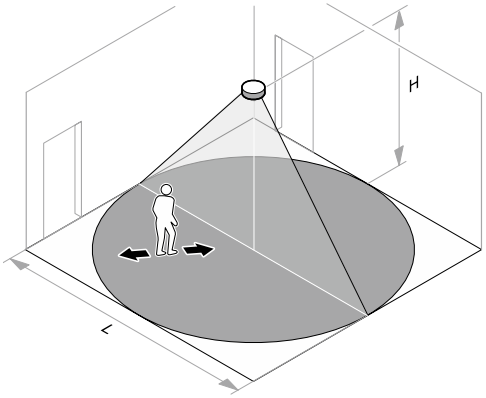

Oblast zachycení pro chodící osoby (závisí na montážní výšce).

Snímač přítomnosti flex, Corridor 2CKA006800A3035

Oblast zachycení pro chodící osoby

Montážní výška (H)	Průměr oblasti	
	Podélný pohyb (L1 × B)	Příčný pohyb (L2 × B)
2,5 m	max. 14 m × 2,5 m	max. 24 m × 2,5 m
3 m	max. 14 m × 3 m	max. 24 m × 3 m
4 m	max. 14 m × 3 m	max. 24 m × 3 m

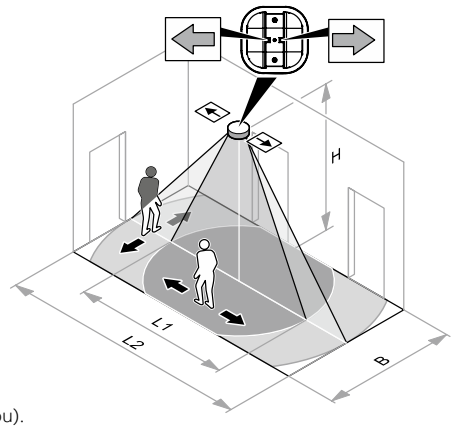

Oblast zachycení pro chodící osoby (závisí na montážní výšce a směru pohybu).

Domovní strážce Busch-Wächter® 70 MasterLINE 2CKA006800A254.

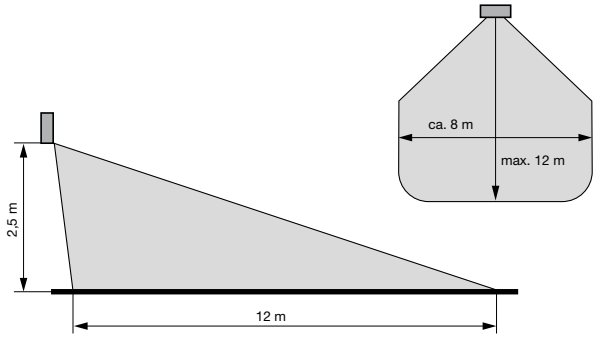

Oblast zachycení
(lze upravit nalepením přiložené clonky na čočku).

Domovní strážce Busch-Wächter® 110 MasterLINE 2CKA006800A261.

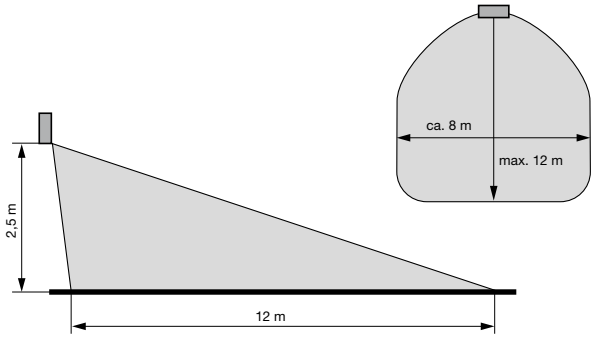

Oblast zachycení
(lze upravit nalepením přiložené clonky na čočku).

Domovní strážce Busch-Wächter® BasicLINE 2CKA006800A2507

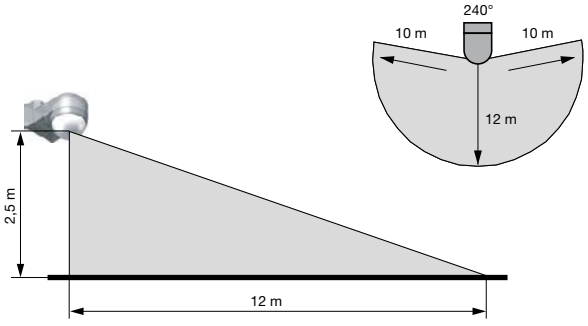

Oblast zachycení
(lze upravit připevněním přiložené clonky na čočku).

Poznámky:

Technické údaje
Domovní strážci

Domovní strážce Busch-Wächter® 220 MasterLINE 2CKA006800A252.
2CKA006800A253.

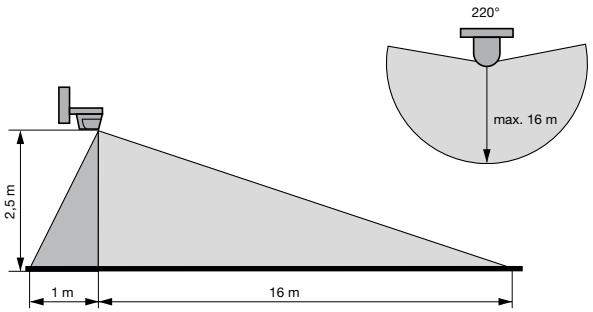

Oblast zachycení
(lze upravit nalepením přiložené clonky na čočku).

Domovní strážce Busch-Wächter® 280 MasterLINE 2CKA006800A255.

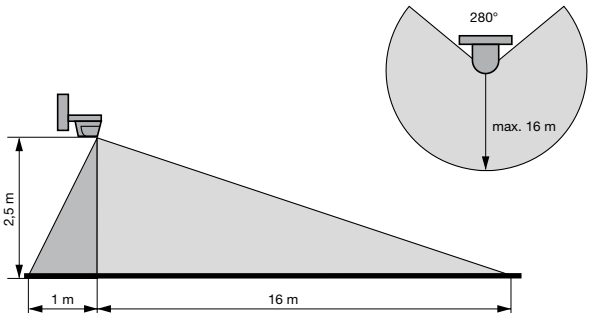

Oblast zachycení
(lze upravit nalepením přiložené clonky na čočku).

Domovní strážce Busch-Wächter® 220 MasterLINE select 2CKA006800A2537

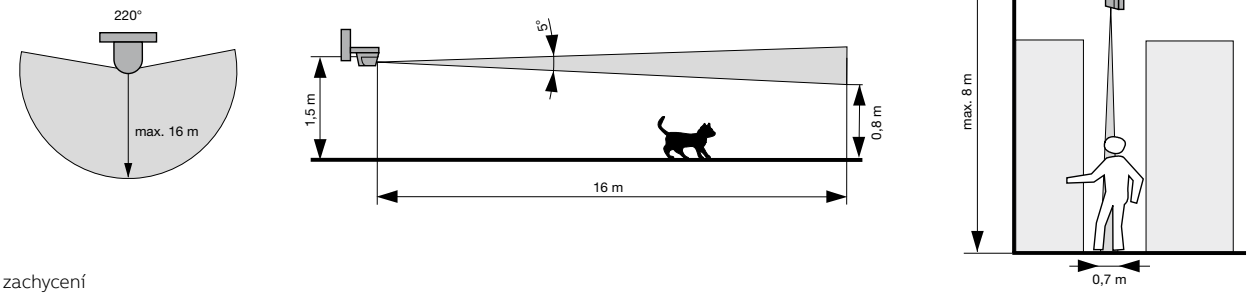

Oblast zachycení
(lze upravit nalepením přiložené clonky na čočku).

Domovní strážce Busch-Wächter® 220 MasterLINE premium 2CKA006800A2578
2CKA006800A2579
2CKA006800A2580

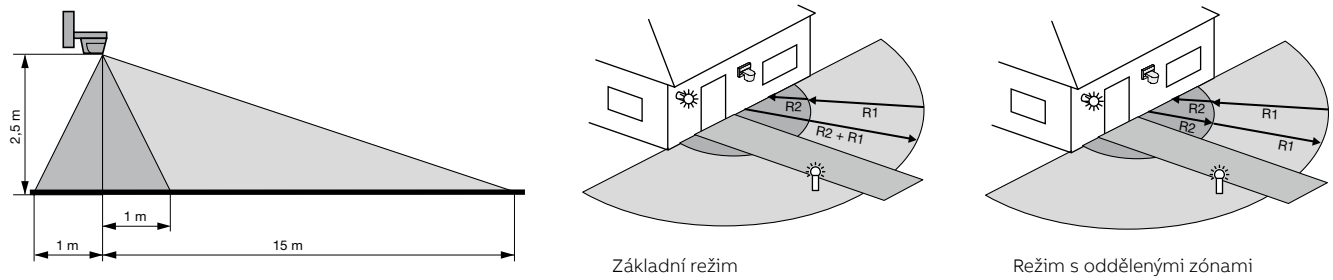

Základní režim

Režim s oddělenými zónami

Oblast zachycení
(lze upravit nalepením přiložené clonky na čočku).

Domovní strážce Busch-Wächter® BasicLINE, 2CKA006800A25..
70, 110, 220, 280 MasterLINE, 2CKA006800A26..
220 MasterLINE select, 220 MasterLINE premium

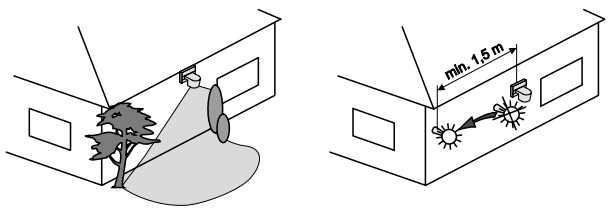

Příklady instalace
Omezení oblasti zachycení; minimální vzdálenost od spínaného svítidla.

Domovní strážce Busch-Wächter® BasicLINE, 2CKA006800A25..
70, 110, 220, 280 MasterLINE, 2CKA006800A26..
220 MasterLINE select, 220 MasterLINE premium

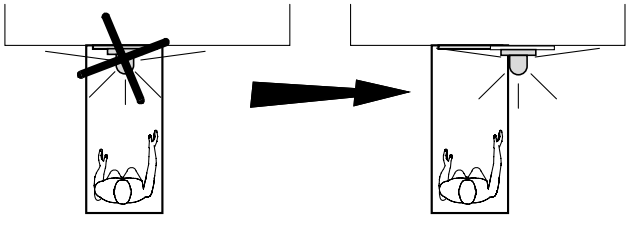

Příklady instalace
Doporučené umístění strážce s ohledem na nejčastější směr chůze.

Poznámky:

Technické údaje
Domovní strážci

Domovní strážce Busch-Wächter® 2CKA006800A254.
70 MasterLINE, 110 MasterLINE 2CKA006800A261.

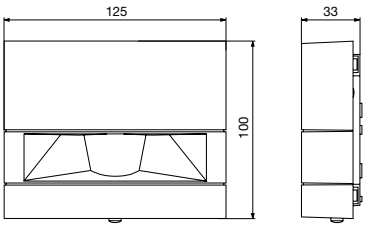

Domovní strážce Busch-Wächter® 2CKA006800A25..
220, 280 MasterLINE, 220 MasterLINE select,
220 MasterLINE premium, 220 WaveLINE

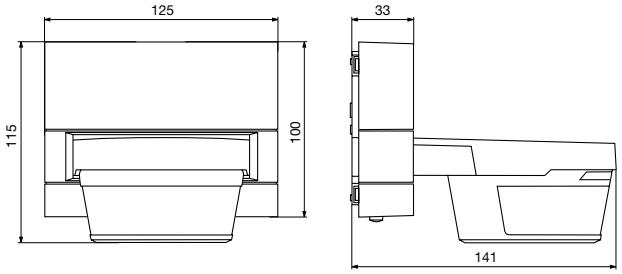

Vertikální náklon: –30° až +10° (pro stropní montáž je třeba použít adaptér)
Horizontální pootočení snímače: max. ±30°

Domovní strážce Busch-Wächter® BasicLINE, 2CKA006800A25..
70, 110, 220, 280 MasterLINE, 2CKA006800A26..
220 MasterLINE select (220 MasterLINE premium)

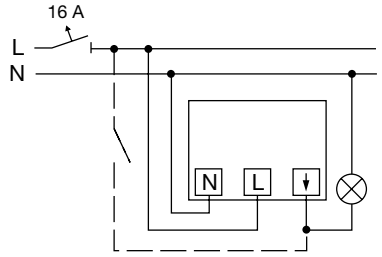

Možnost kombinace se spínačem pro nezávislé spínání svítidla.

Domovní strážce Busch-Wächter® BasicLINE, 2CKA006800A25..
70, 110, 220, 280 MasterLINE, 2CKA006800A26..
220 MasterLINE select (220 MasterLINE premium)

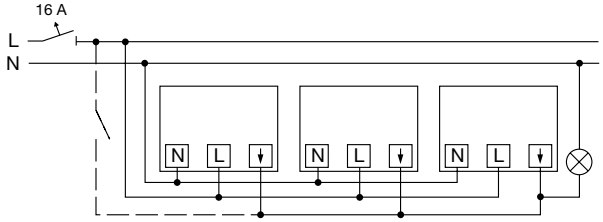

Paralelní zapojení přístrojů. [64)]
Možnost kombinace se spínačem pro nezávislé spínání svítidla.

Domovní strážce Busch-Wächter® BasicLINE, 2CKA006800A25..
70, 110, 220, 280 MasterLINE, 2CKA006800A26..
220 MasterLINE select (220 MasterLINE premium)

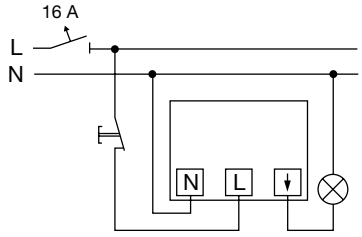

Po stisku a uvolnění ovládače výstup sepne na dobu nastaveného zpoždění vypnutí.

Domovní strážce Busch-Wächter® BasicLINE, 2CKA006800A25..
70, 110, 220, 280 MasterLINE, 2CKA006800A26..
220 MasterLINE select (220 MasterLINE premium)

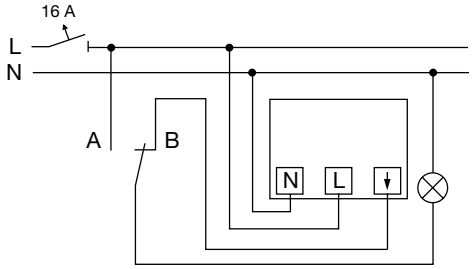

Přepínač funkce:
Svítidlo je stále zapnuto (A), nebo je ovládáno strážcem (B).

Domovní strážce Busch-Wächter® BasicLINE, 2CKA006800A25..
70, 110, 220, 280 MasterLINE, 2CKA006800A26..
220 MasterLINE select (220 MasterLINE premium)

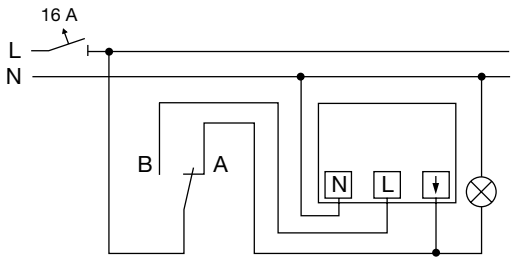

Přepínač funkce:
Svítidlo je stále zapnuto (A), nebo je ovládáno strážcem (B).
Při přepnutí do polohy B strážce sepne na nastavenou dobu.

Domovní strážce Busch-Wächter® BasicLINE, 2CKA006800A25..
70, 110, 220, 280 MasterLINE, 2CKA006800A26..
220 MasterLINE select (220 MasterLINE premium) 2CKA001101A0918

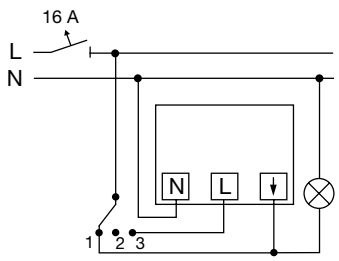

Přepínač funkce:
Svítidlo je stále zapnuté (1), vypnuté (2), nebo je ovládáno strážcem (3).

Poznámky:
[64)] Maximální zátěž v paralelním zapojení je stejná jako pro jeden přístroj.

Technické údaje
Domovní strážci

Domovní strážce Busch-Wächter® 2CKA006800A2578
220 MasterLINE premium 2CKA006800A2579
2CKA006800A2580

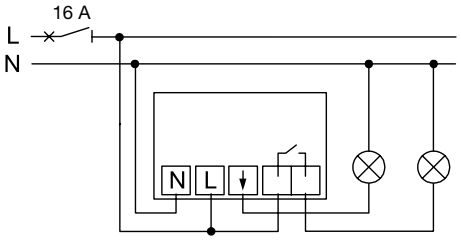

Standardní připojení - celkové zatížení je max. 10 AX.

Domovní strážce Busch-Wächter® 2CKA006800A2578
220 MasterLINE premium 2CKA006800A2579
2CKA006800A2580

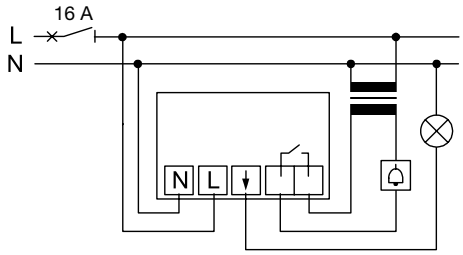

Využití bezpotenciálového kontaktu pro ovládání dalších zařízení.

Domovní strážce Busch-Wächter® 2CKA006800A2578
220 MasterLINE premium 2CKA006800A2579
2CKA006800A2580

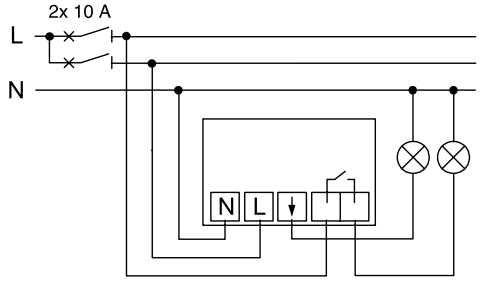

Při jištění 2x 10 A lze každý z výstupů zatížit až do 10 AX.
Pro napájení nesmí být použity dvě rozdílné fáze.

Člen odrušovací RC 2CKA006899A0231

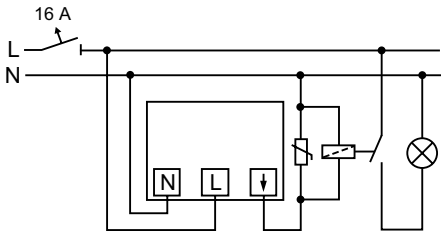

Příklad použití v kombinaci s domovním strážcem
(odrušovací člen musí být připojen co nejblíže spínané zátěži).

Domovní strážce Busch-Wächter® 2CKA006800A003.
220 WaveLINE

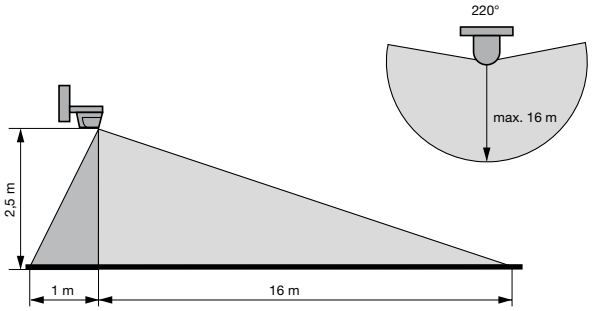

Oblast zachycení
(lze upravit nalepením přiložené clonky na čočku).

Domovní strážce Busch-Wächter® 220 WaveLINE 2CKA006800A003.
Modul přijímače RF, spínací, vestavný 2CKA006700A0040

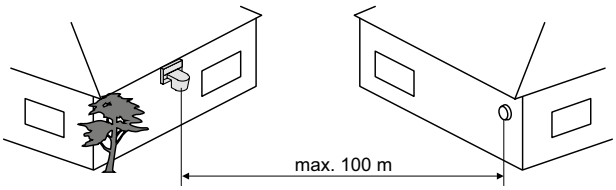

Příklad instalace bezdrátového domovního strážce a RF přijímače.

Modul přijímače RF, spínací, vestavný 2CKA006700A0040

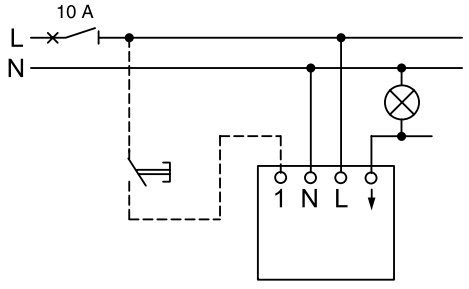

Spínač reaguje na bezdrátové signály od domovního strážce s integrovaným RF vysílačem. (Zapínací ovládač lze použít pro sepnutí na nastavenou dobu nebo pro dočasnou deaktivaci.)

Modul přijímače RF, spínací, vestavný 2CKA006700A0040

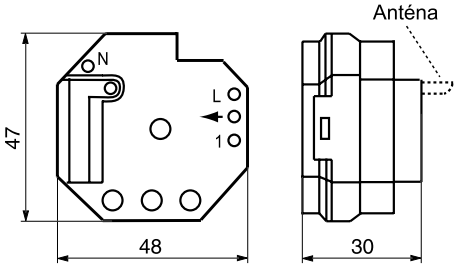

Poznámky:

Technické údaje

Bezdrátové dálkové ovládání radiofrekvenčním signálem (RF)

Spínač s integrovaným přijímačem RF — 3299A-A23108, 3299E-A23108

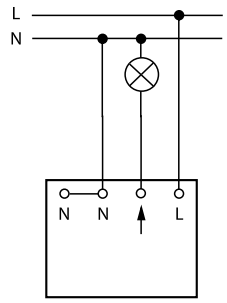

Spínač žaluziový s integrovaným přijímačem RF — 3299A-A33108, 3299E-A33108

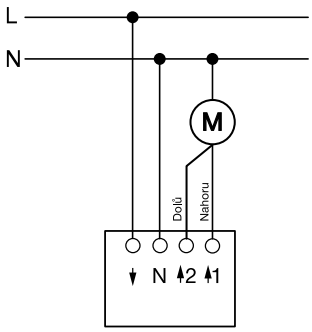

Modul přijímače RF, spínací, vestavný — 3299-11508

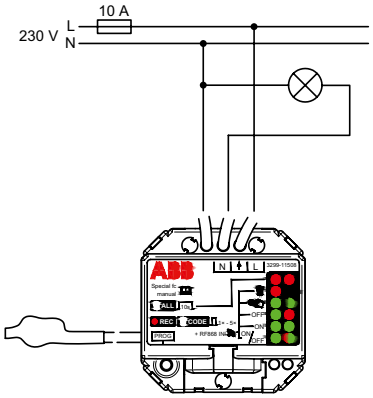

Modul přijímače RF, stmívací pro LED žárovky, vestavný — 3299-13518

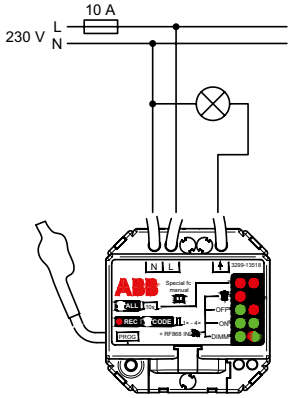

3vodičové zapojení

Modul přijímače RF, stmívací, vestavný — 3299-13508

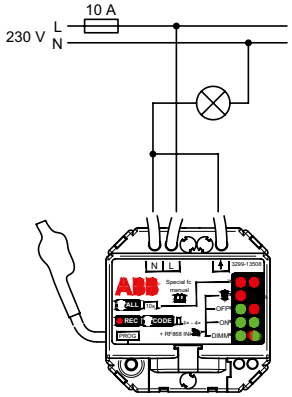

2vodičové zapojení

Modul přijímače RF, stmívací, vestavný — 3299-13508

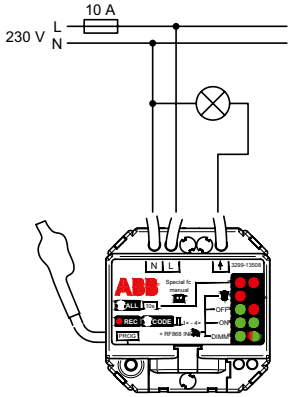

3vodičové zapojení

Modul přijímače RF, žaluziový, vestavný — 3299-15508

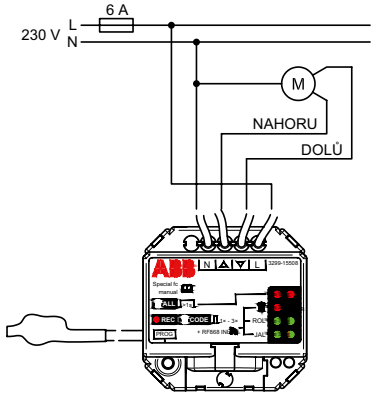

Přijímač RF 2kanálový, spínací, vestavný — 3299-23338

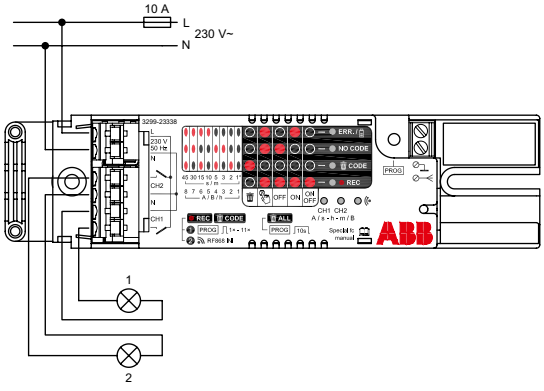

Poznámky:

Technické údaje

Bezdrátové dálkové ovládání radiofrekvenčním signálem (RF)

Přijímač RF 2kanálový, spínací, s bezpotenciálovým výstupem, vestavný 3299-23318

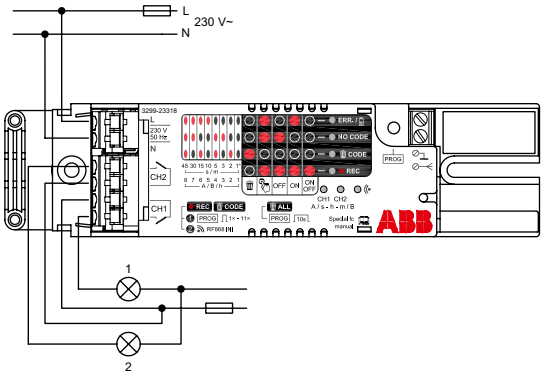

Přijímač RF 8kanálový, spínací, vestavný 3299-83338

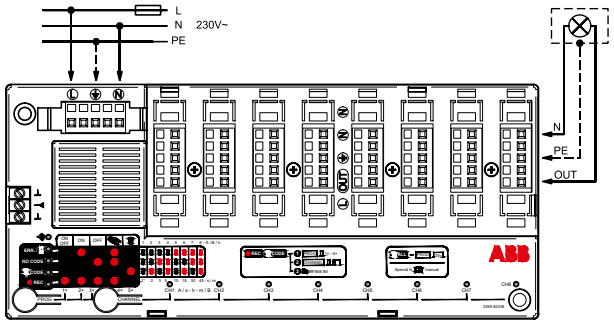

Přijímač RF, s DALI výstupem, vestavný 3299-19308

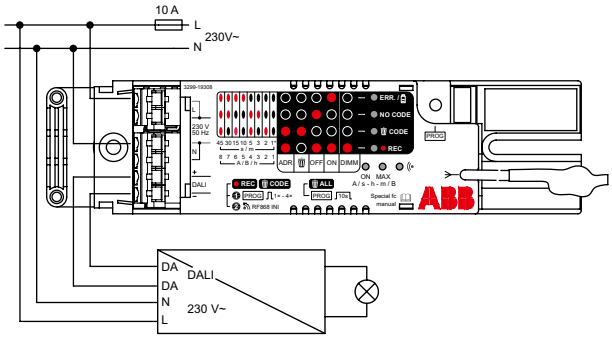

Přijímač RF jednokanálový, s reléovým a analogovým výstupem 3299-18308

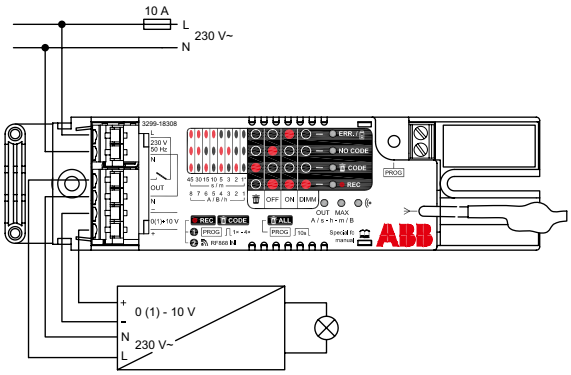

Přijímač RF spínací 2násobný 3299-21408

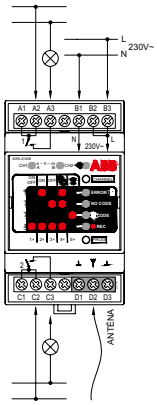

Přijímač RF spínací 4násobný 3299-41408

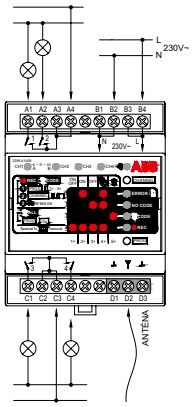

Přijímač RF spínací 8násobný 3299-81408

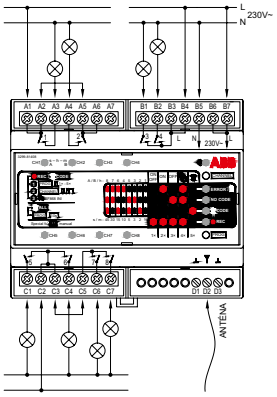

Modul vysílače stavu kontaktů RF, vestavný 3299-20958

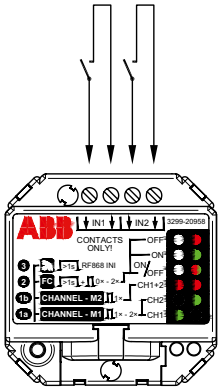

Poznámky:

Technické údaje

Bezdrátové dálkové ovládání radiofrekvenčním signálem (RF)

Vysílač stavu kontaktů s RF přijímačem, řadový 3299-20408

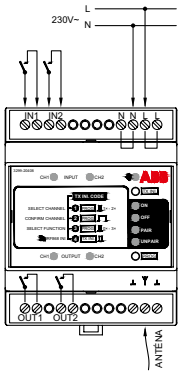

Vysílač stavu napětí s RF přijímačem, řadový 3299-20418

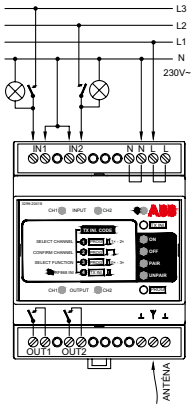

Snímač pohybu s RF vysílačem, vestavný 3299-22918

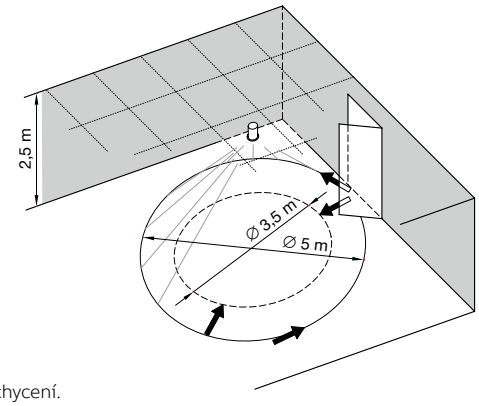

Oblast zachycení.

Snímač pohybu s RF vysílačem, vestavný 3299-22918

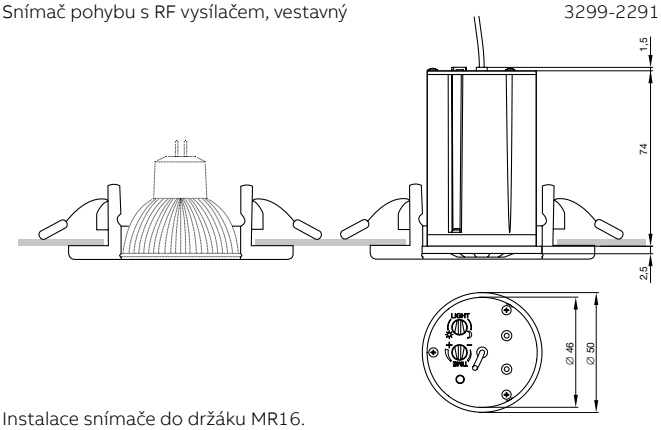

Instalace snímače do držáku MR16.

Snímač pohybu s RF vysílačem, pro montáž na strop 3299-22958

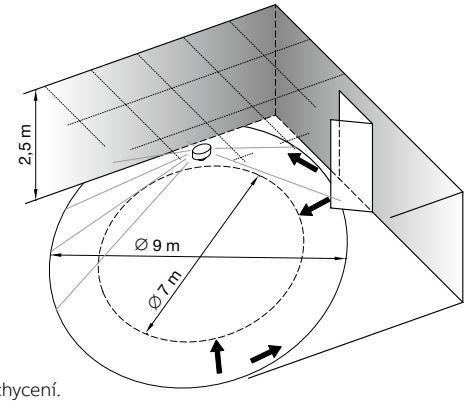

Oblast zachycení.

Snímač pohybu s RF vysílačem, pro montáž na strop 3299-22958

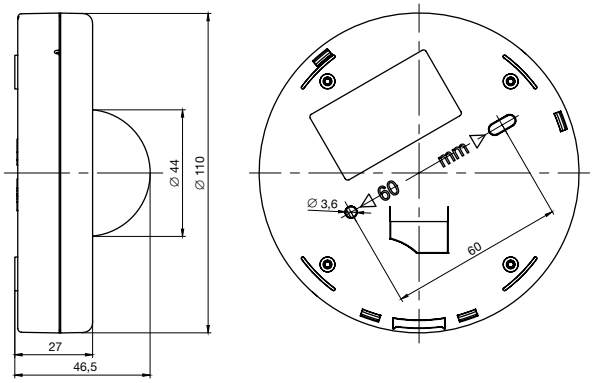

Detektor zaplavení s RF vysílačem 3299-10938

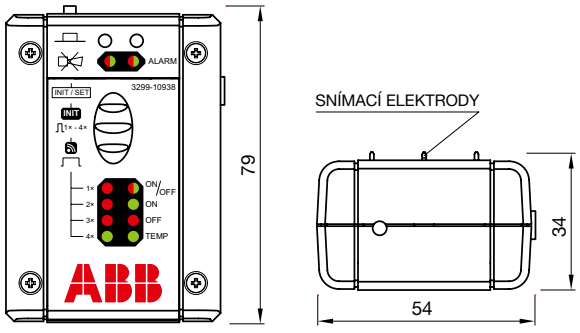

Poznámky:

Technické údaje

Chytré ovladače Bluetooth Low Energy (BLE)

Modul relé pro Bluetooth Low Energy (BLE) 2CKA006710A0025

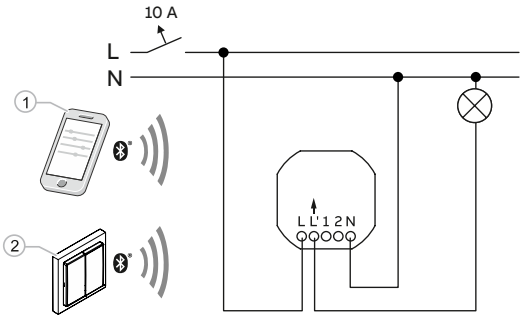

1 - Ovládání pomocí aplikace Casambi a Bluetooth.
2 - Ovládání pomocí chytrého ovladače Bluetooth Low Energy (BLE).

Modul relé pro Bluetooth Low Energy (BLE) 2CKA006710A0025

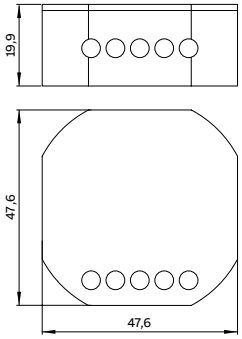

Modul stmívače pro Bluetooth Low Energy (BLE) 2CKA006710A0026

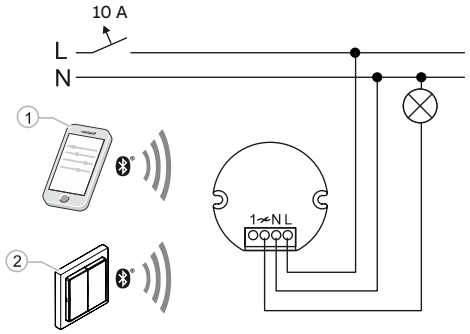

1 - Ovládání pomocí aplikace Casambi a Bluetooth.
2 - Ovládání pomocí chytrého ovladače Bluetooth Low Energy (BLE).

Modul stmívače pro Bluetooth Low Energy (BLE) 2CKA006710A0026

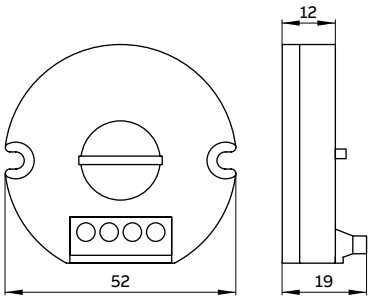

Poznámky:

Technické údaje
Žaluziové spínače

Spínač / ovládač žaluziový kolébkový (s mechanickým blokováním)

3559-A89345, 3559-A88345
3557G-A89340, 3557G-A88340
2CKA001012A1309
2CKA001413A0590

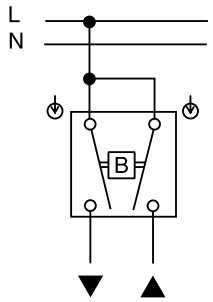

3559-A8...., 3557G-A8....

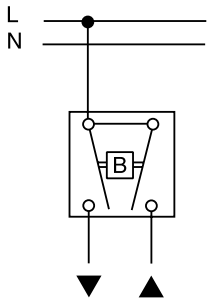

2CKA001012A1309, 2CKA001413A0590

Spínač / ovládač žaluziový otočný dvojpólový

2CKA001101A0534
2CKA001101A0559

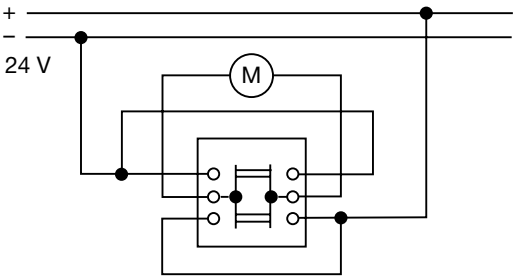

Použití pro stejnosměrné pohony.

Spínač / ovládač žaluziový otočný se svorkami N a PE

2CKA001101A0542
2CKA001101A0567

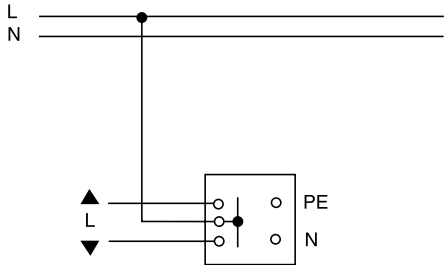

Spínač žaluziový flex s krátkocestným ovládáním

2CKA006400A0096

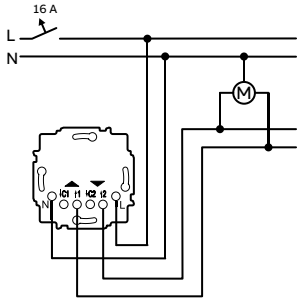

Spínač žaluziový flex s krátkocestným ovládáním

2CKA006400A0096

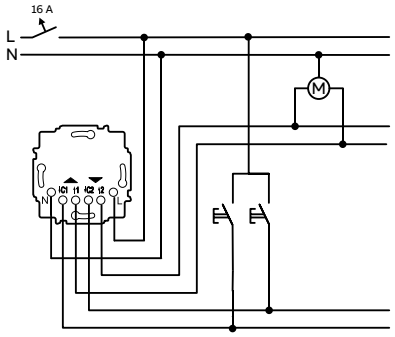

Žaluziový tlačítkový ovládač pro podružné ovládání.

Spínač žaluziový flex s krátkocestným ovládáním
Přístroj ovládání podružného flex

2CKA006400A0096
2CKA006800A3051

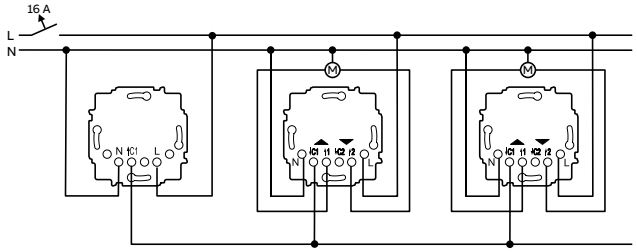

Možnost podružného ovládání pomocí jednoho vodiče (plusWire®)

Spínač žaluziový Busch-Jalousiecontrol® II (s možností připojení snímače osvětlení)

2CKA006410A0378
2CKA006410A0380

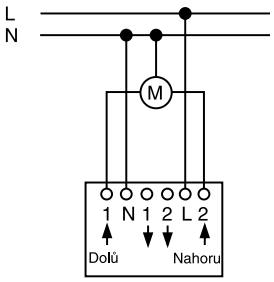

Samostatný spínač s krátkocestným ovládáním.

Spínač žaluziový Busch-Jalousiecontrol® II (s možností připojení snímače osvětlení)

2CKA006410A0378
2CKA006410A0380

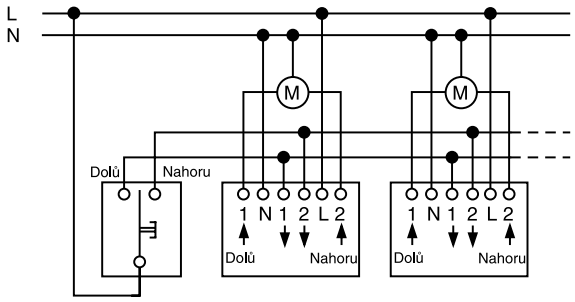

Krátkocestné spínače s centrálním ovládáním.

Poznámky:

Technické údaje
Žaluziové spínače • AudioWorld

Spínač žaluziový Busch-Jalousiecontrol® II 2CKA006410A0378
(s možností připojení snímače osvětlení) 2CKA006410A0380

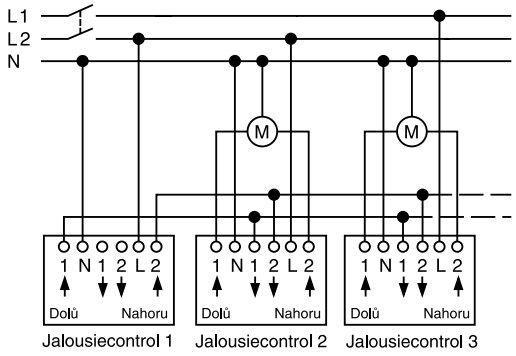

Skupinové (centrální) ovládání, vícefázové napájení.

Spínač žaluziový Busch-Jalousiecontrol® II 2CKA006410A0378
(s možností připojení snímače osvětlení) 2CKA006410A0380

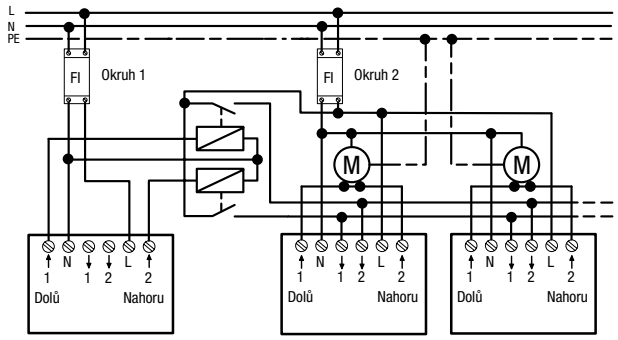

Zapojení s proudovými chrániči (relé pro identifikaci poruchy).

Relé rozdělovací AC 2CKA006410A0302
Spínač žaluziový Busch-Jalousiecontrol® II 2CKA006410A0378
(s možností připojení snímače osvětlení) 2CKA006410A0380

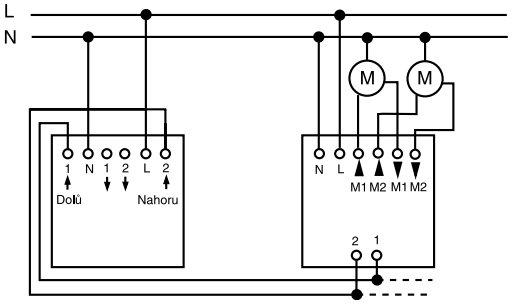

2CKA006410A0378
2CKA006410A0380 2CKA006410A0302

Relé rozdělovací DC 2CKA006410A0363

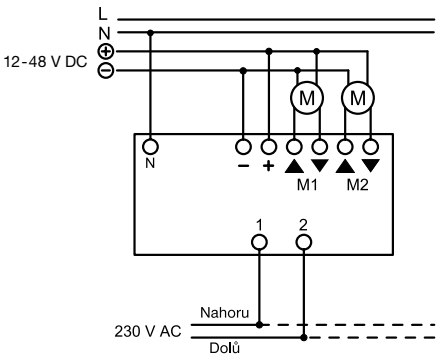

Relé rozdělovací AC 2CKA006410A0302

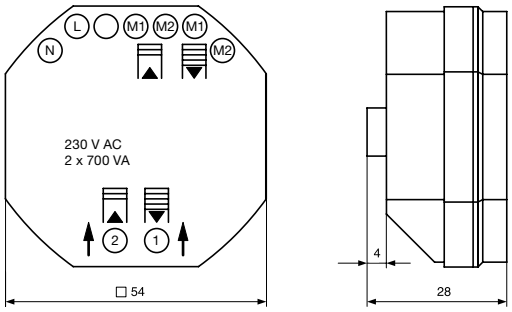

Relé rozdělovací DC 2CKA006410A0363

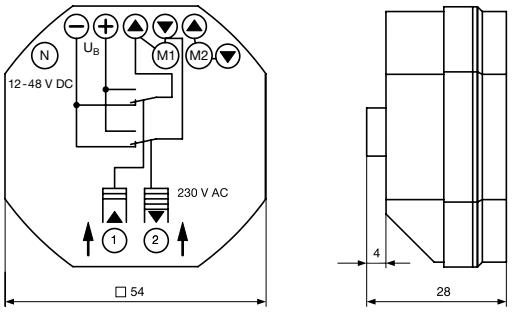

Vnitřní zapojení vyobrazeno pouze pro jeden pohon.

Zesilovač s tunerem FM a DAB+ [69] 2CKA008200A0276
Zesilovač s tunerem FM a DAB+, s Bluetooth [69] 2CKA008200A0279
Rádio internetové Busch-iNet 2CKA008200A0153

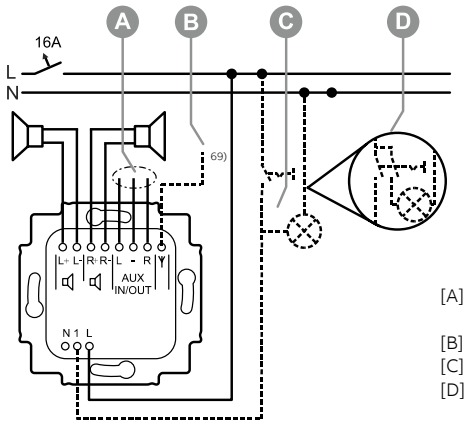

[A] Svorky AUX konfigurovatelné jako vstup nebo výstup (neplatí pro Busch-iNet)
[B] Externí anténa (neplatí pro Busch-iNet)
[C] Podružné ovládání spínačem osvětlení
[D] V případě připojení LED svítidel nebo zářivek se doporučuje použít 2pólový spínač

Poznámky:
[69] Přístroj je vybaven interní anténou. Pokud to podmínky příjmu vyžadují, lze na svorku pro externí anténu připojit vodič o délce min cca 90 cm. V tom případě je nutné externí anténu aktivovat v nastavení přístroje.

Technické údaje
Hlásiče kouře

Hlásič kouře Busch-Rauchalarm® ProfessionalLINE 2CKA006800A2720
2CKA006800A2721

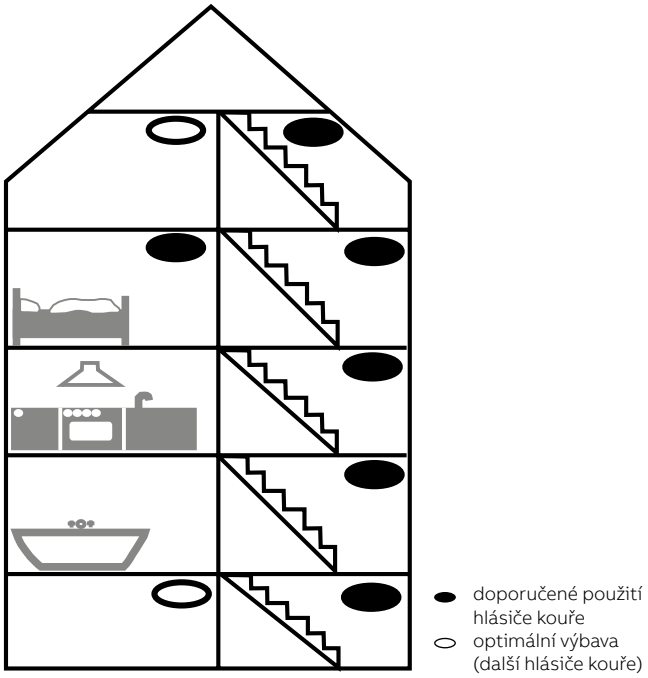

Rozmístění hlásičů v budově.
Hlásiče kouře není vhodné instalovat do míst s průvanem, s vysokou prašností nebo s výskytem páry.

Hlásič kouře Busch-Rauchalarm® ProfessionalLINE 2CKA006800A2720
2CKA006800A2721

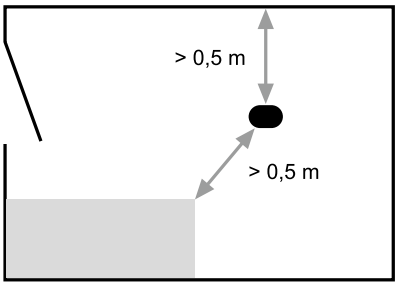

Umístění hlásičů kouře – min. vzdálenost od pevných předmětů.

Hlásič kouře Busch-Rauchalarm® ProfessionalLINE 2CKA006800A2720
2CKA006800A2721

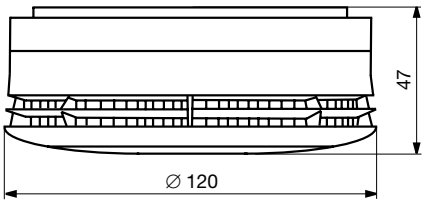

Poznámky:

Hlásič kouře Busch-Rauchalarm® ProfessionalLINE 2CKA006800A2720
2CKA006800A2721

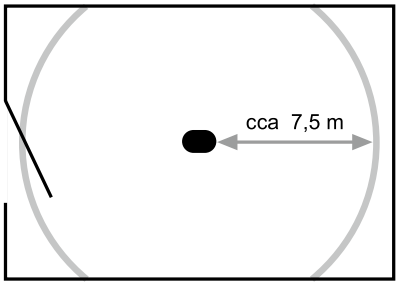

Umístění hlásičů kouře – přibližný dosah snímání.

Hlásič kouře Busch-Rauchalarm® ProfessionalLINE 2CKA006800A2720
2CKA006800A2721

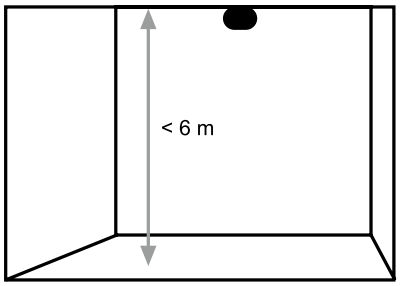

Umístění hlásičů kouře – max. výška místnosti.

Hlásič kouře Busch-Rauchalarm® ProfessionalLINE 2CKA006800A2720
2CKA006800A2721

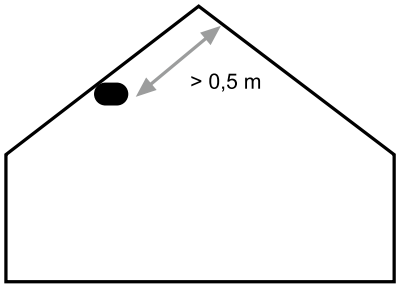

Umístění hlásičů kouře – min. vzdálenost od vrcholu střechy.

Modul bezdrátový RF Busch-Rauchalarm® ProfessionalLINE 2CKA006800A2514

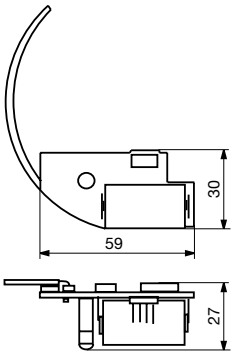

Modul se zasune do hlásiče kouře 2CKA006800A2721.

Technické údaje

Hlásiče kouře • Snímač kvality vzduchu • Bezpečnostní zásuvky FI-DOS

Přístroj relé s RF přijímačem
Busch-Rauchalarm® ProfessionalLINE
2CKA006800A2515

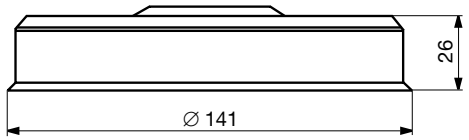

Přístroj relé s RF přijímačem
Busch-Rauchalarm® ProfessionalLINE
2CKA006800A2515

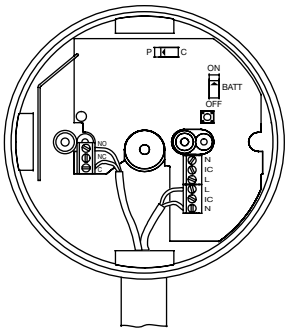

L, N ... 230 V AC; C - NO/NC ... přepínací bezpotenciálový kontakt relé

Snímač kvality vzduchu
2CKA001032A0518

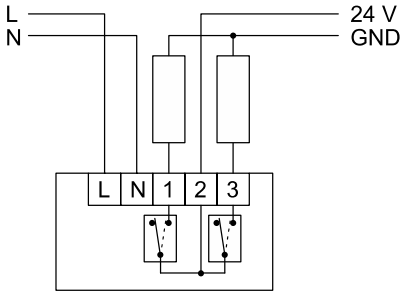

Ovládání pohonů napětím 24 V DC. Výstupy 1/3 pro pomalé/rychlé otáčky v režimu Ventilátor, nebo pro otevření/zavření v režimu Okno.

Zásuvka bezpečnostní FI-DOS,
s vestavěným proudovým chráničem
5526G-A02369, 5526T-A02369
5526A-A02369, 5526H-A02369
5526E-A02369, 5526N-C264..

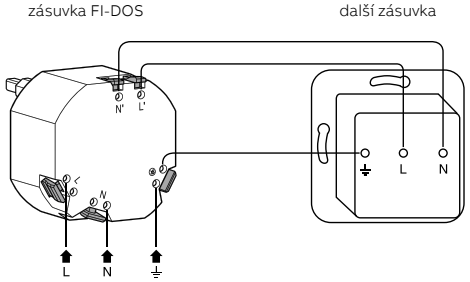

Průběžné připojení další zásuvky k výstupním chráněným vodičům.

Poznámky:

Hlásič kouře Busch-Rauchalarm® ProfessionalLINE
2CKA006800A2721

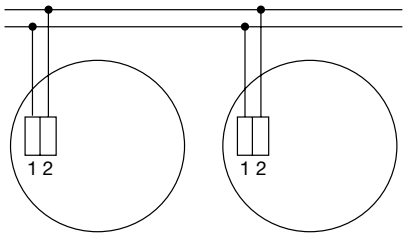

Vytvoření sítě z několika hlásičů pomocí dvojice vodičů.

Snímač kvality vzduchu
2CKA001032A0518

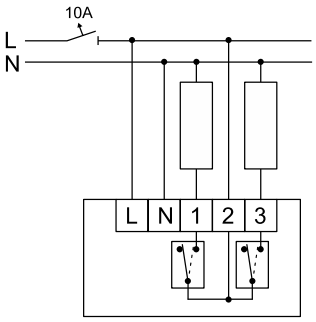

Ovládání pohonů napětím 230 V AC. Výstupy 1/3 pro pomalé/rychlé otáčky v režimu Ventilátor, nebo pro otevření/zavření v režimu Okno.

Zásuvka bezpečnostní FI-DOS,
s vestavěným proudovým chráničem
5526G-A02369, 5526T-A02369
5526A-A02369, 5526H-A02369
5526E-A02369, 5526N-C264..

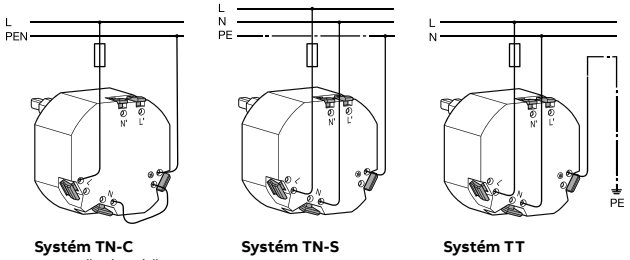

Systém TN-C
s vytvořením sítě TN-S v zásuvce

Systém TN-S

Systém TT

Zásuvka bezpečnostní FI-DOS,
s vestavěným proudovým chráničem
Swing®, Swing®L
5526G-A02369

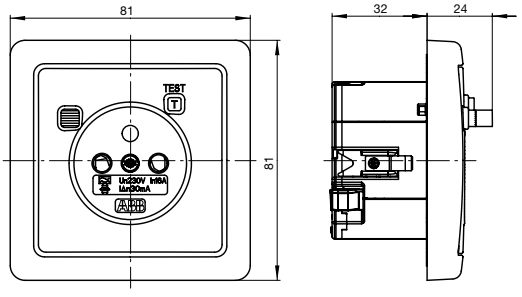

Přístroj s krytem a rámečkem Swing®.

Technické údaje

Bezpečnostní zásuvky FI-DOS s proudovým chráničem, adaptor ELGARDplus

Zásuvka bezpečnostní FI-DOS,
s vestavěným proudovým chráničem

Zoni®
5526T-A02369

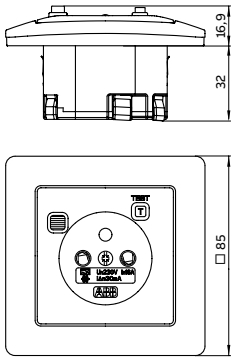

Přístroj s krytem a rámečkem.

Zásuvka bezpečnostní FI-DOS,
s vestavěným proudovým chráničem

Tango®
5526A-A02369

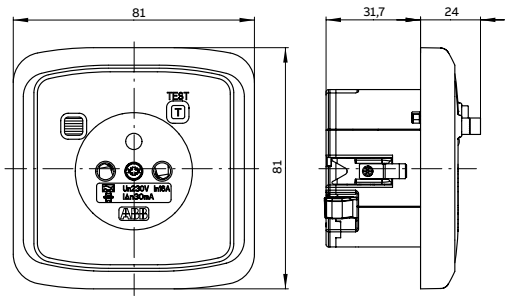

Přístroj s krytem a rámečkem.

Zásuvka bezpečnostní FI-DOS,
s vestavěným proudovým chráničem

Levit®, Levit®M
5526H-A02369

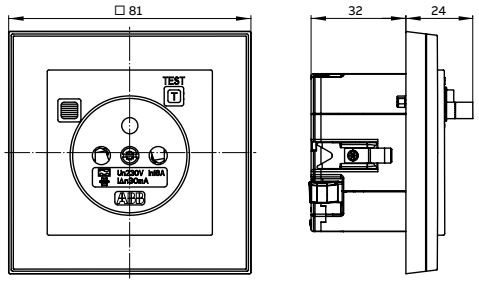

Přístroj s krytem a rámečkem.

Zásuvka bezpečnostní FI-DOS,
s vestavěným proudovým chráničem

Element®
5526E-A02369

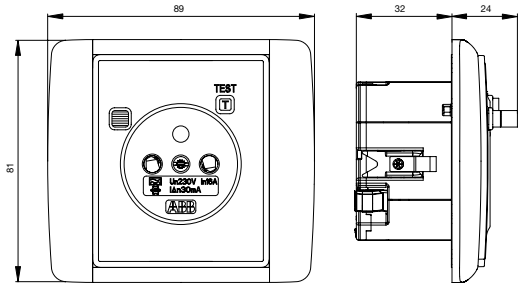

Přístroj s krytem a rámečkem.

Zásuvka bezpečnostní FI-DOS,
s vestavěným proudovým chráničem

Time®
5526E-A02369

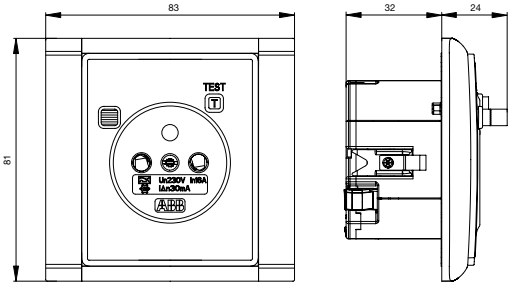

Přístroj s krytem a rámečkem Time®.

Zásuvka bezpečnostní FI-DOS, zapuštěná,
s vestavěným proudovým chráničem

5526N-C26469

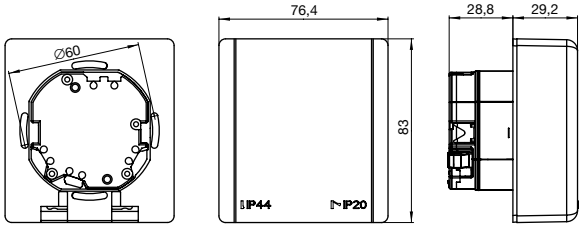

IP 44

Zásuvka bezpečnostní FI-DOS, nástěnná,
s vestavěným proudovým chráničem

5526N-C26410

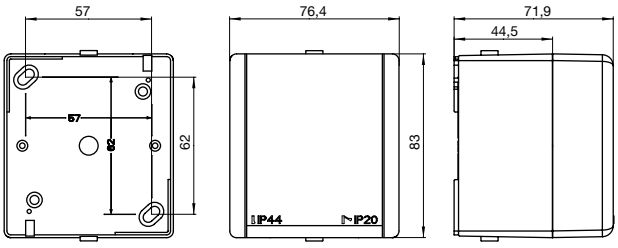

IP 44

Adaptor bezpečnostní FI-DOS ELGARDplus,
s vestavěným proudovým chráničem

5526N-C02310

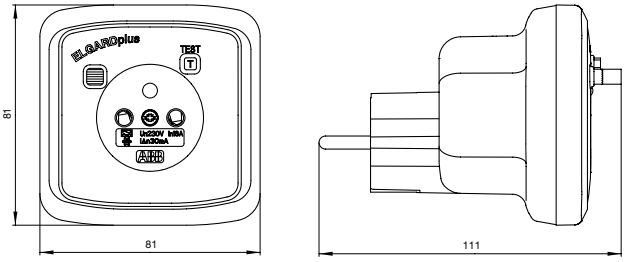

Poznámky:

Technické údaje

Spínače a zásuvky IP 44 zapuštěné – Swing®L, Zoni®, Tango®, Levit®, Levit®M

Spínač nn

Swing®L
3557G-A..940

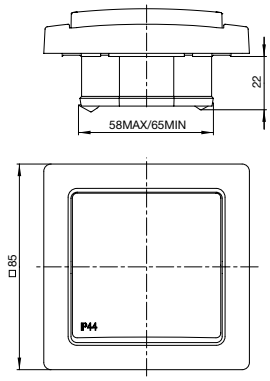

IP 44
Přístroj s krytem a rámečkem.

Zásuvka nn

Swing®L
5518G-A02989

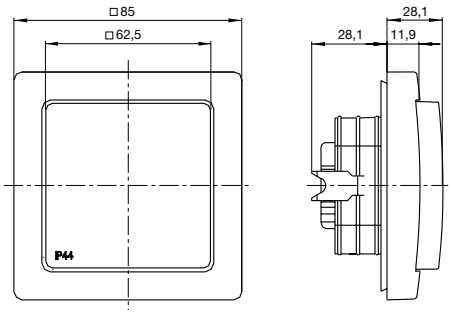

IP 44
Přístroj s krytem a rámečkem.

Spínač nn

Zoni®
3559T-A..940

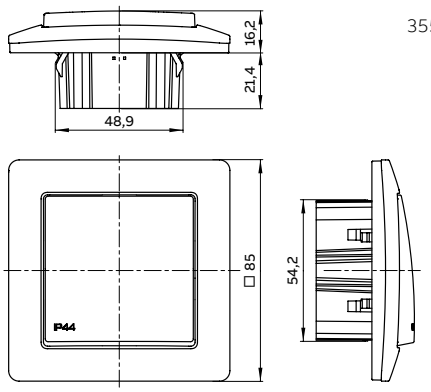

IP 44
Přístroj s krytem a rámečkem.

Zásuvka nn

Zoni®
6619T-A06995

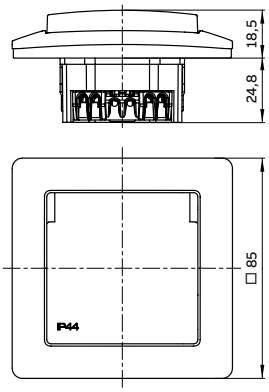

IP 44
Přístroj s krytem a rámečkem.

Spínač nn

Tango®
3559A-A..940

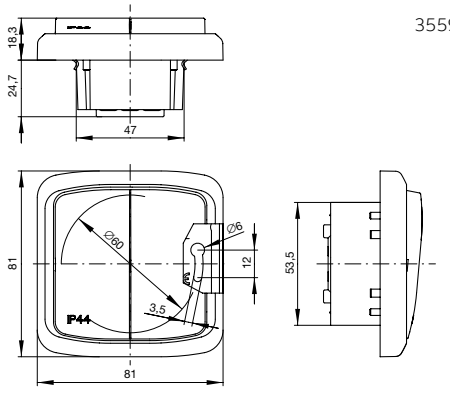

IP 44
Přístroj s krytem a rámečkem.

Zásuvka nn

Tango®
6619A-A06997

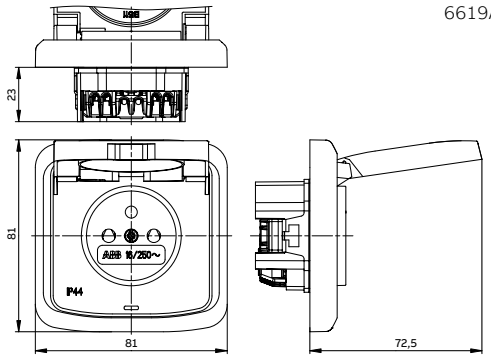

IP 44
Přístroj s krytem a rámečkem.

Zásuvka nn

Tango®
5519A-A02997

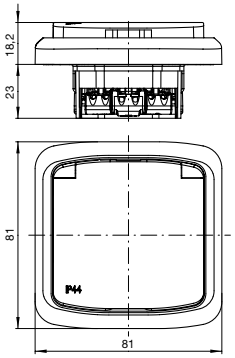

IP 44
Přístroj s krytem a rámečkem. Úhel otevření víčka max. 110°.

Spínač nn

Levit®, Levit®M
3559H-A..940

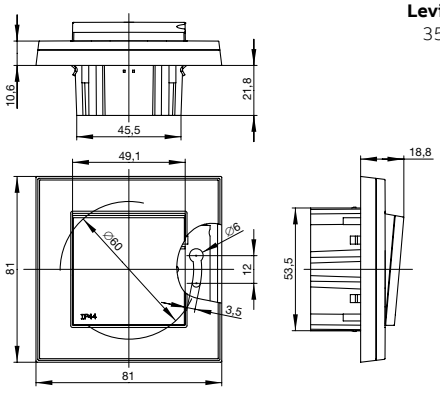

IP 44
Přístroj s krytem a rámečkem.

Poznámky:

Technické údaje

Spínače a zásuvky IP 44 zapuštěné – Levit®, Levit®M Element®, Time®

Zásuvka nn

Levit®, **Levit®M**
6619H-A06997

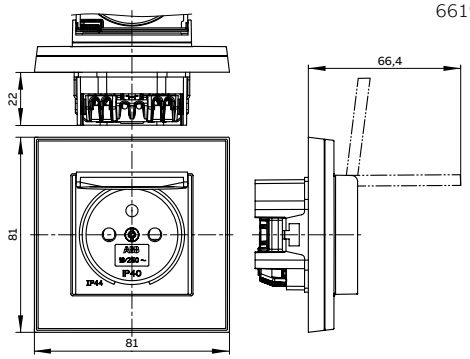

IP 44
Přístroj s krytem a rámečkem.

Zásuvka nn

Levit®, **Levit®M**
5519H-A02997

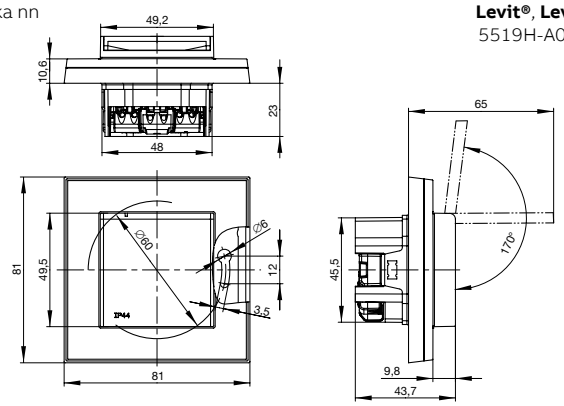

IP 44
Přístroj s krytem a rámečkem.

Spínač nn

Element®
3558E-A..9..

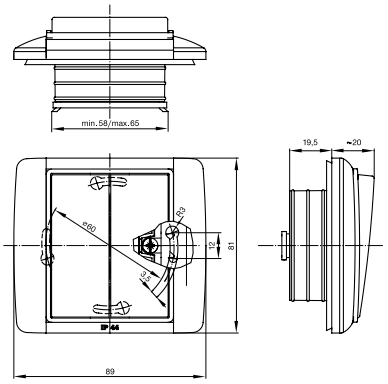

IP 44
Přístroj s krytem a rámečkem.

Zásuvka nn

Element®
5518E-A02999

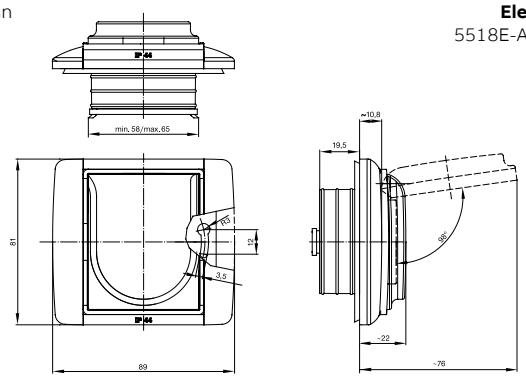

IP 44
Přístroj s krytem a rámečkem.

Rámeček dvojnásobný

Element®
3901E-A00942

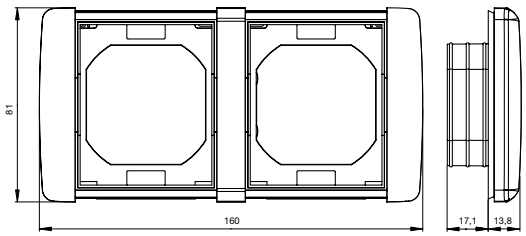

Spínač nn

Time®
3558E-A..9..

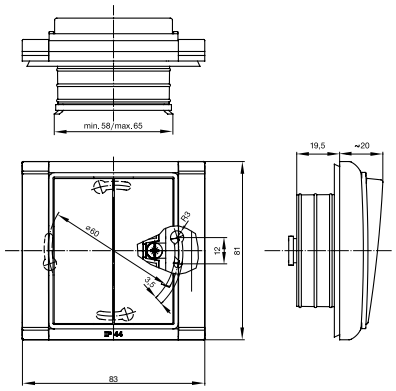

IP 44
Přístroj s krytem a rámečkem.

Zásuvka nn

Time®
5518E-A02999

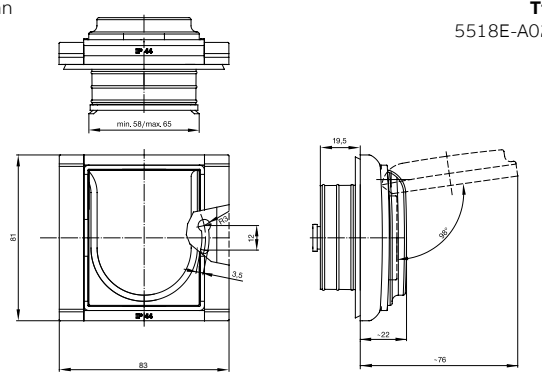

IP 44
Přístroj s krytem a rámečkem.

Rámeček dvojnásobný

Time®
3901F-A00942

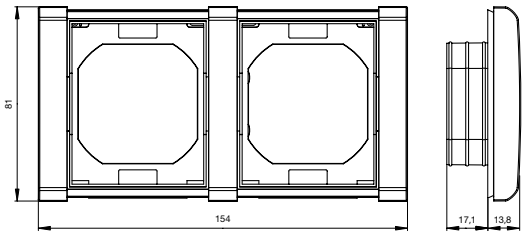

Poznámky:

Technické údaje

Spínače a zásuvky IP 44 nástěnné – Praktik

Spínač nn

Praktik
3553-..929

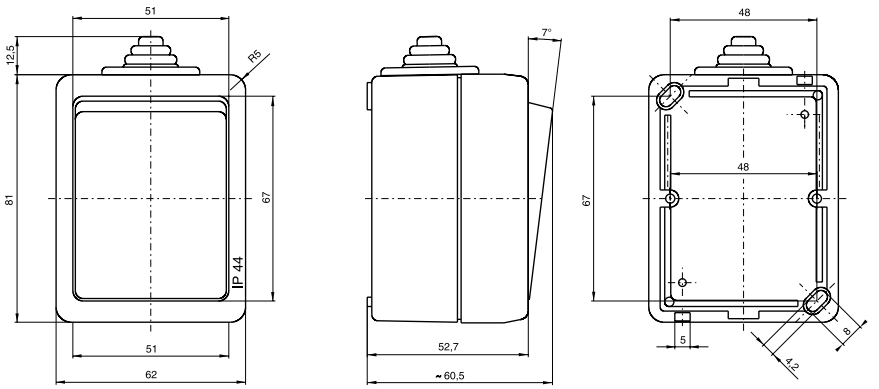

Vstupní otvory průchodky

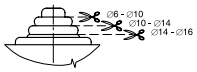

Při změně průměru kabelu je nutné vyměnit průchodku.

IP 44

Zásuvka nn

Praktik
5518-2929

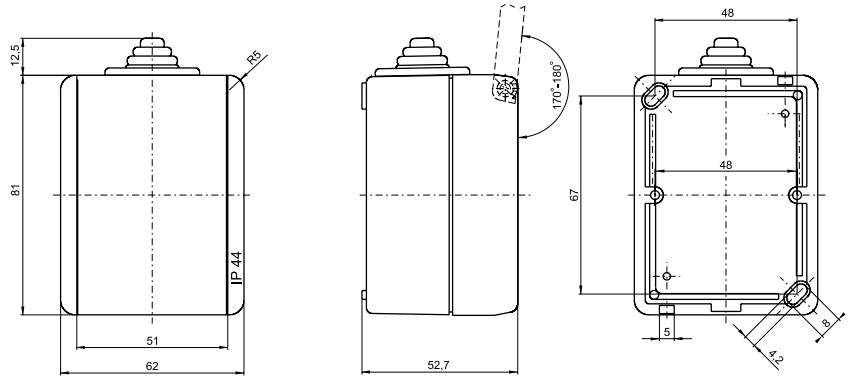

Vstupní otvory průchodky

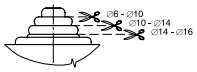

Při změně průměru kabelu je nutné vyměnit průchodku.

IP 44

Zásuvka nn dvojnásobná

Praktik
5518-20.9
5598-2069

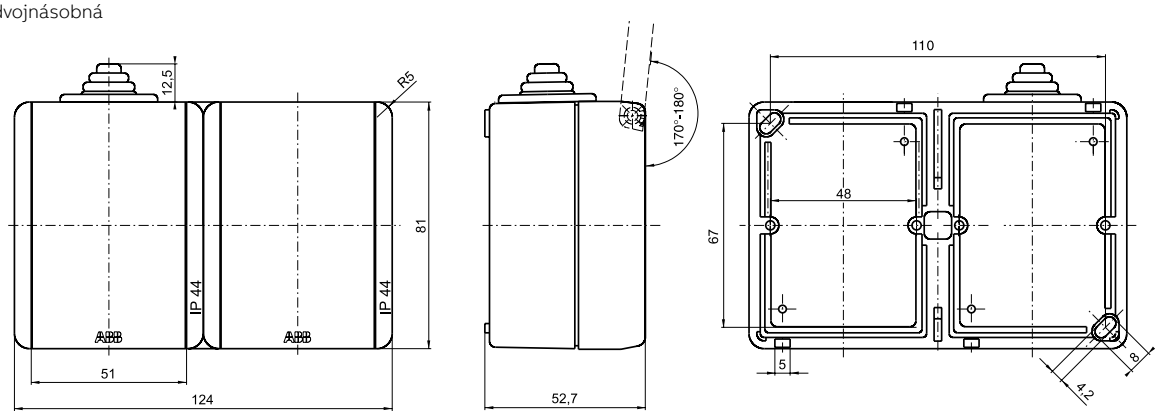

IP 44

Poznámky:

Technické údaje

Spínače a zásuvky IP 54 nástěnné – Variant+

Spínač nn

Variant+
3559N-C..5..
3558N-C..5..

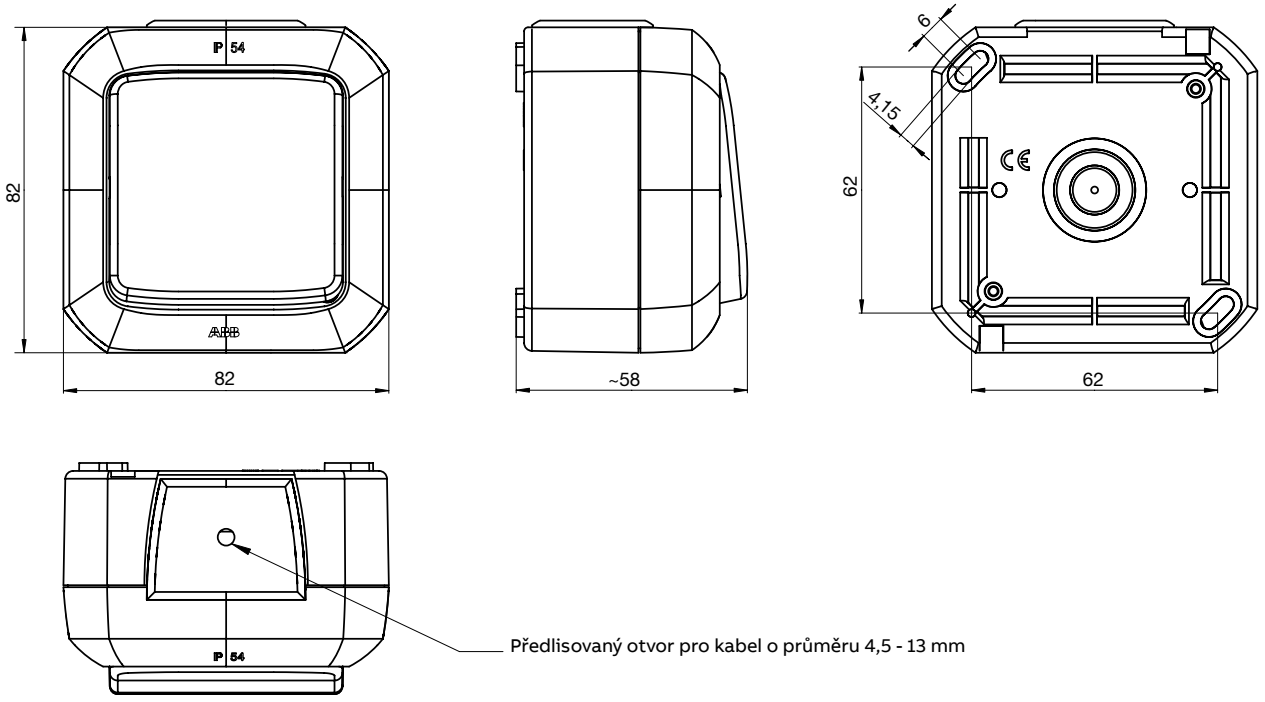

IP 54

Zásuvka nn

Variant+
5519N-C025..
5518N-C025..
5515N-C055..

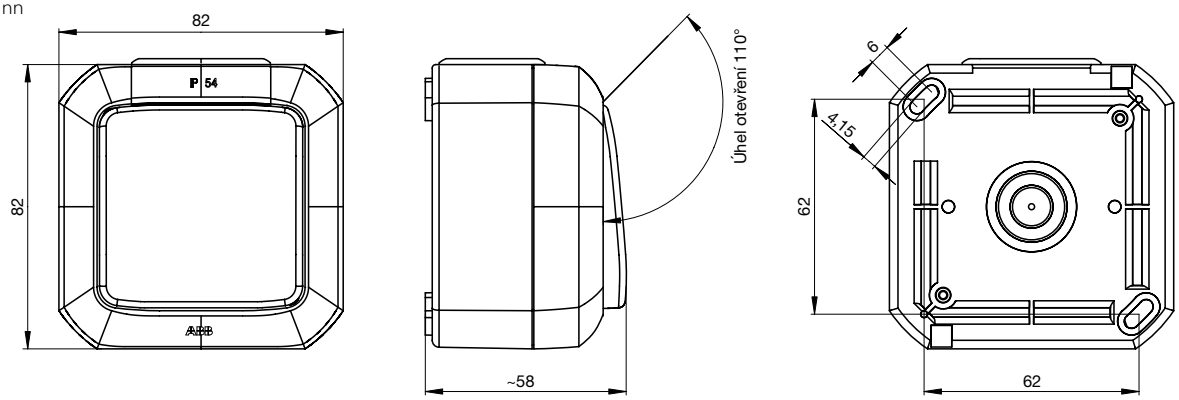

IP 54

Pozn.: je použita stejná průchodka jako u spínače nn.

Krabice propojovací

Variant+
3903N-C05540

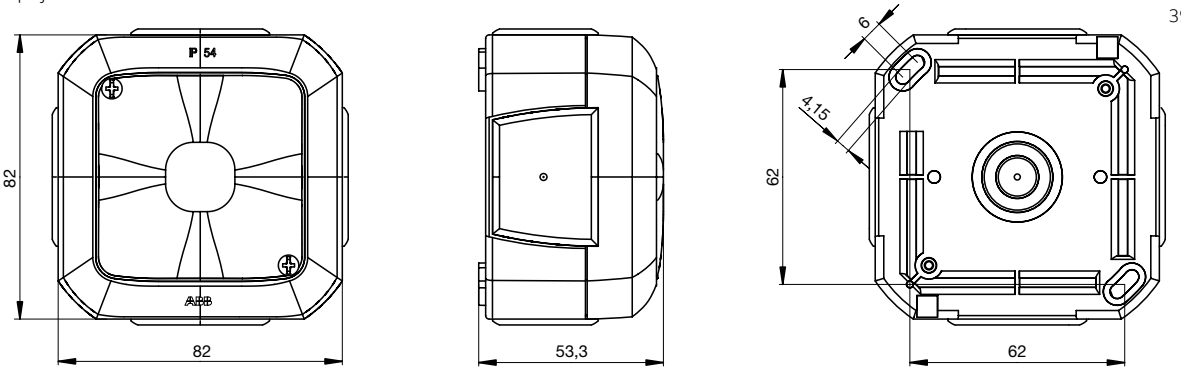

IP 54

Pozn.: jsou použity stejné průchodky jako u spínače nn.

Poznámky:

Technické údaje

Spínače a zásuvky IP 54 až IP 66 nástěnné – Variant+, Garant

Krabice pro přístroje 45x45

Variant+
3903N-C06541

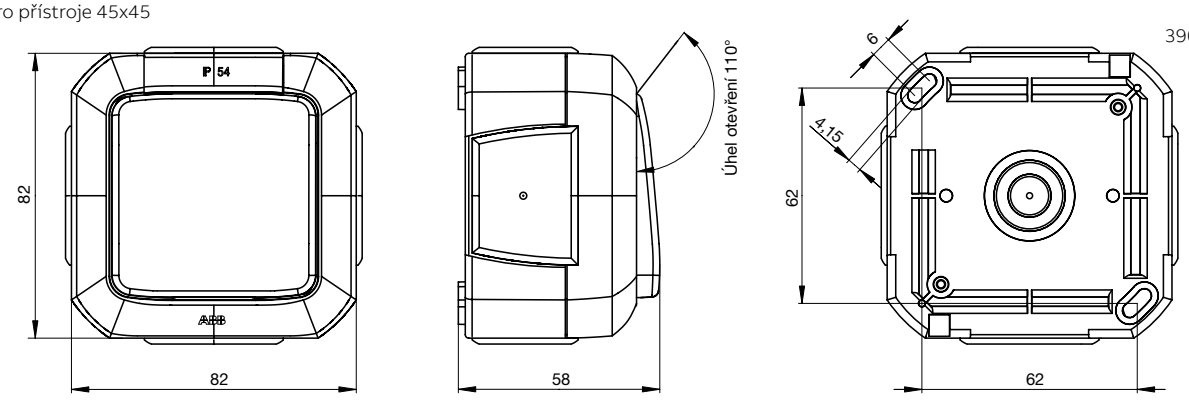

IP 54

Pozn.: jsou použity stejné průchodky jako u spínače nn.

Spínač nn

Garant
3558-..75.

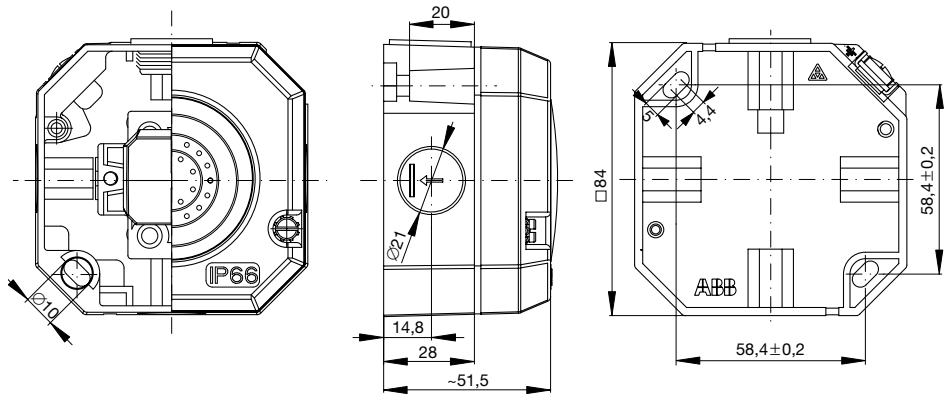

IP 66

Zásuvka nn

Garant
5518-2750
5518-2760

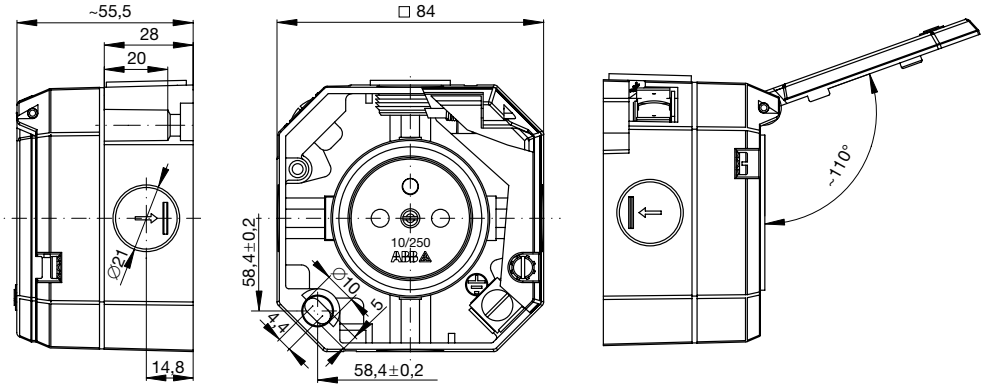

IP 55

Zásuvka nn zapuštěná

Garant
5518-2790

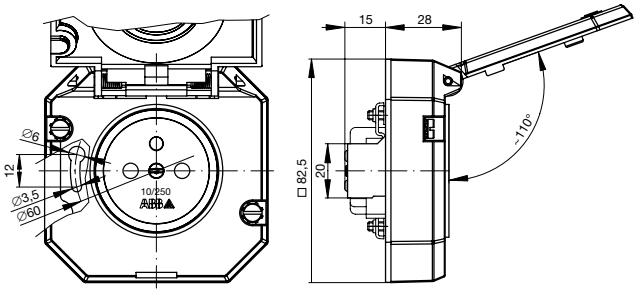

IP 55

Zásuvka nn zapuštěná

Garant
5518-2790

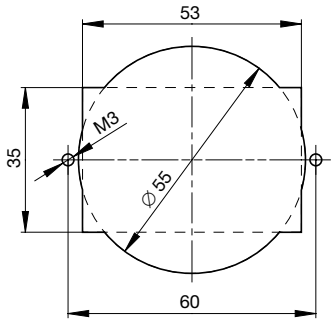

Výkres otvoru pro montáž do panelu.

Poznámky:

Technické údaje

Speciální zásuvky a vidlice dle ČSN 35 4517

Uspořádání kontaktů zásuvek a vidlic dle ČSN 35 4517, zásuvky a vidlice s plochými kontakty

Vzor	Jmenovité hodnoty	Počet a druh kontaktů	Doporučené pracovní napětí	Uspořádání kontaktů [66] Vidlice	Zásuvky
C	10 A, 250 V	2P + ⏚	DC 220 V	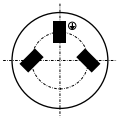	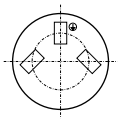
C1			AC 127 V	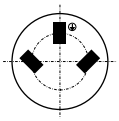	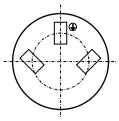
C2			DC 110 V nebo 150 V	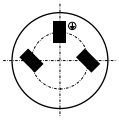	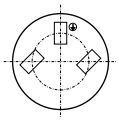
D	10 A, 400 V	3P + ⏚	AC 400 V	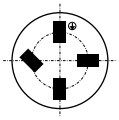	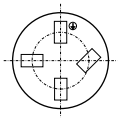
K	10 A, 48 V	2P	48 V	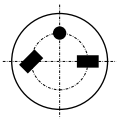	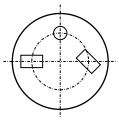
L		3P + N	AC 48 V	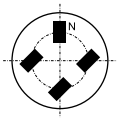	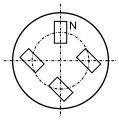

Zásuvka nn

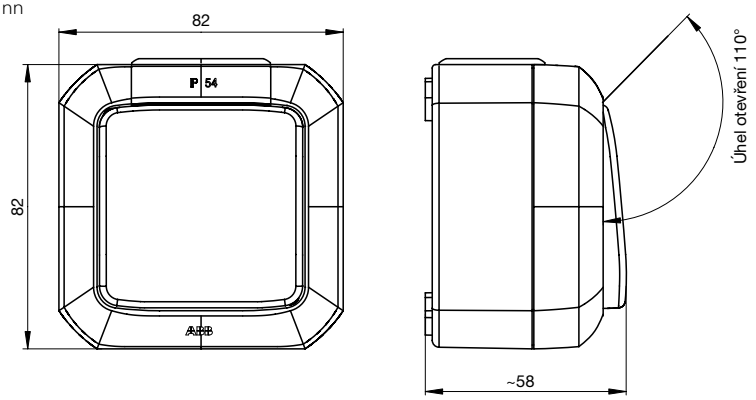

IP 54

Variant+
5518N-C025..
5515N-C055..

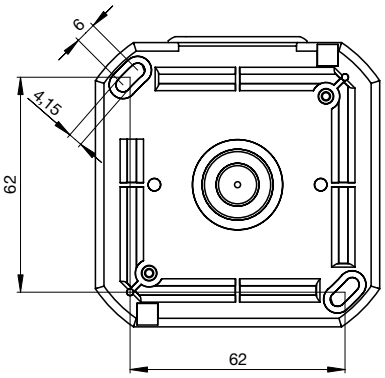

Pozn.: je použita stejná průchodka jako u spínače nn.

Zásuvka nn nástěnná

Garant
5515N-C0575.

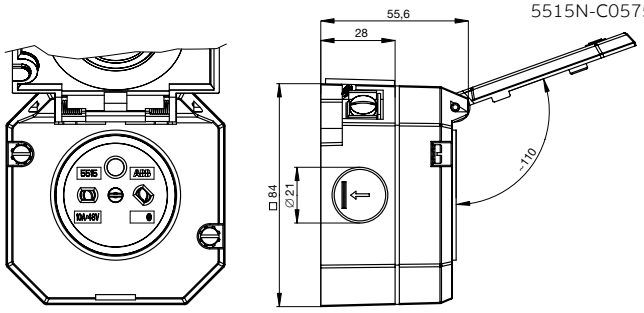

IP 55

Zásuvka nn vestavná

Garant
5515N-C0576.

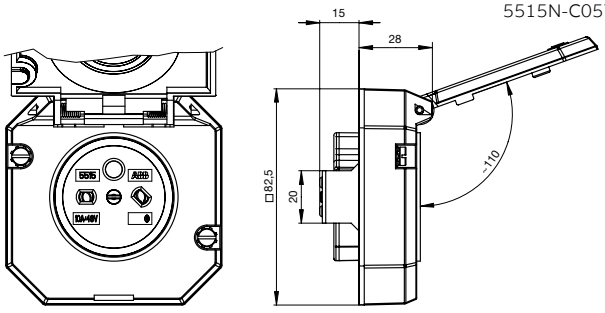

IP 55
Výkres otvoru pro montáž do panelu – viz zásuvka 5518-2790.

Poznámky:
[66] Pohled na zásuvku zepředu a na kontakty vidlice
Označení kontaktů na přístroji: N ... střední vodič, ⏚ ... ochranný vodič, ○ ... otvor pro vodicí kolík

Technické údaje
Profil 45

Zásuvka nn

Profil 45
5525N-C023.7
* 5585N-C02357
* 5595N-C02357

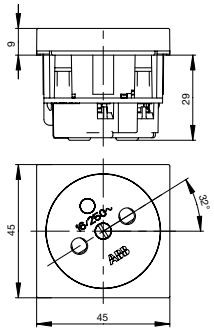

* Hloubka přístrojů 5585N-C02357, 5595N-C02357 je cca 35 mm.

Zásuvka nn kódovaná

Profil 45
5525N-C05359
* 5585N-C05359
* 5595N-C05359

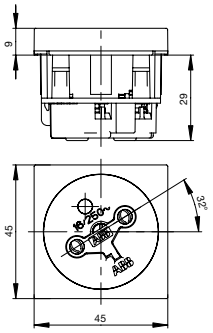

* Hloubka přístrojů 5585N-C05359, 5595N-C05359 je cca 35 mm.

Adaptér

Profil 45
5525N-0B6

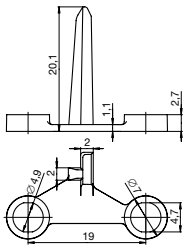

Zásuvka nn s bočními kontakty

Profil 45
5525N-C03357

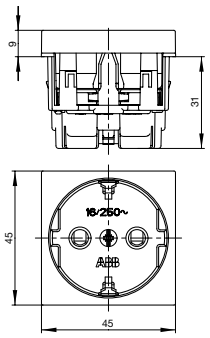

Poznámky:

Technické údaje
Odpínače ONE20 a spínače Pressto • Ostatní přístroje

Odpínač ONE20 v krytu IP 67 — 1SCA138456R1001

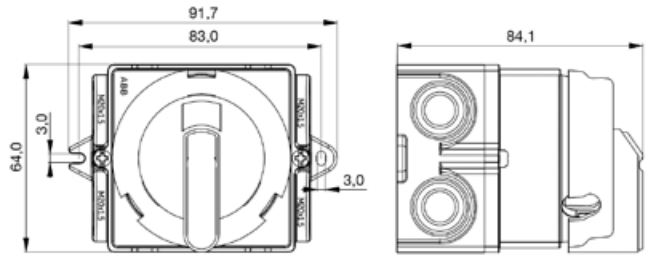

IP 67

Spínač stiskací PRESSTO, zapuštěný — 3536N-C03252

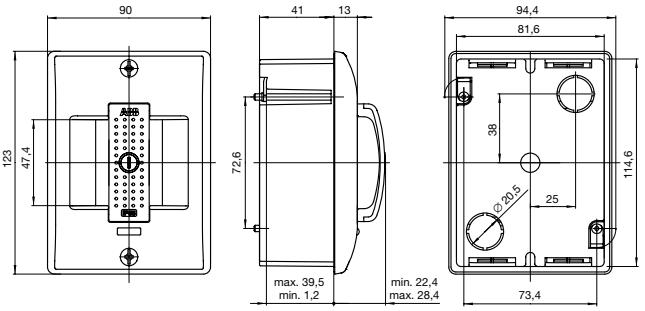

IP 55

Spínač stiskací PRESSTO, nástěnný — 3536N-C03251

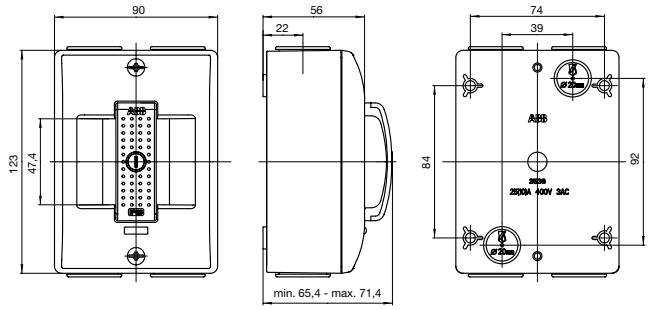

IP 55
Součástí dodávky jsou 4 propichovací průchodky pro kabel do Ø 18 mm.

Spínač stiskací nástěnný — 35303-10

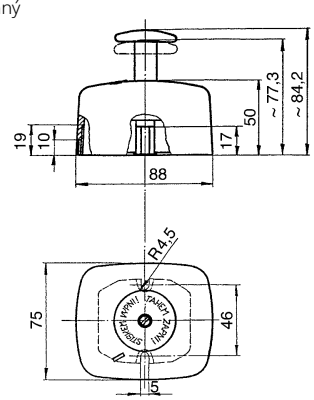

IP 30

Spínač stiskací nástěnný — 35303-71

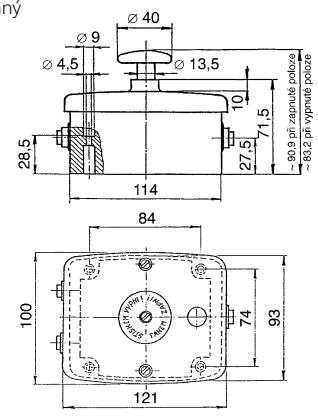

IP 43

Spínač stiskací nástěnný — 35363-10

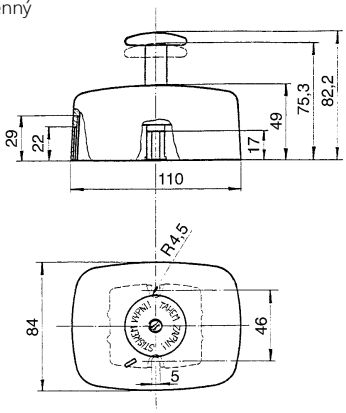

Spínač stiskací nástěnný — 35363-81

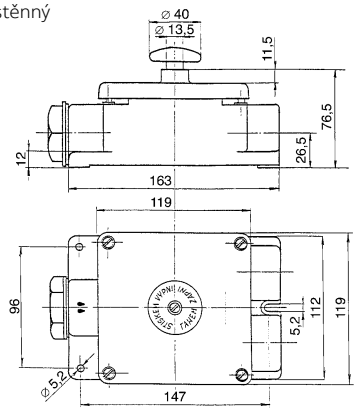

IP 55

Spínač páčkový nástěnný — 34253-10

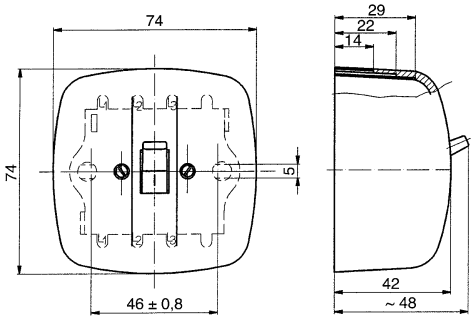

Poznámky:

Technické údaje
Ostatní přístroje • Úložný materiál

Spínač nn trojpólový s instalační krabicí **Tango®**
3425A-0344

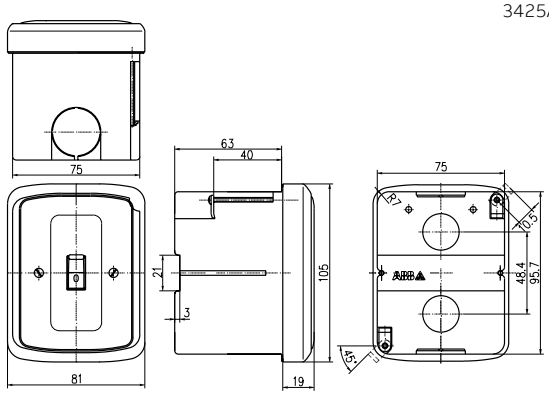

Přípojka sporáková zapuštěná 39563-23

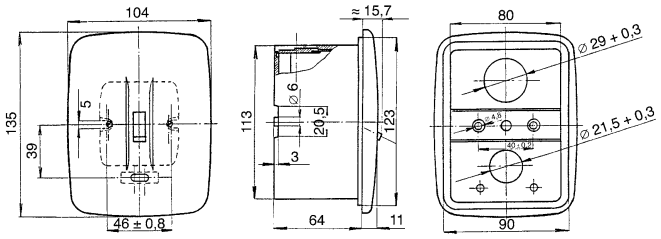

Přípojka sporáková nástěnná 39563-13

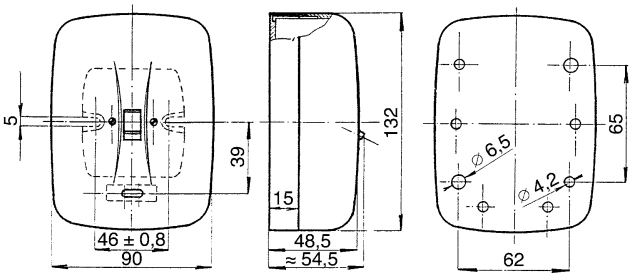

Ovládač zvonkový 3171-801..

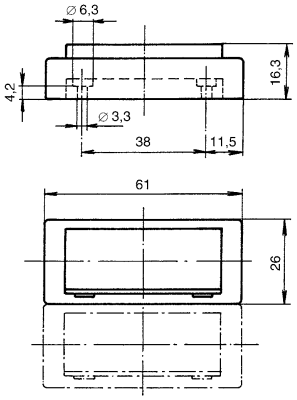

Rámeček distanční pro zásuvku dvojnásobnou **Classic, Swing®**
5914-0169

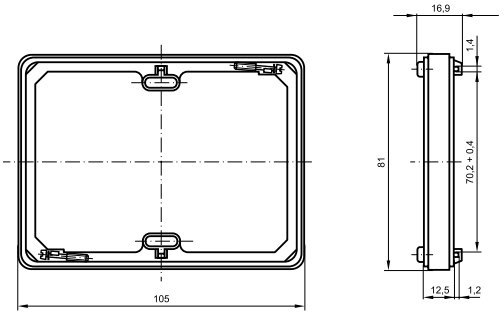

Krabice přístrojová pro lištové rozvody **Swing®L**
3900J-C00001

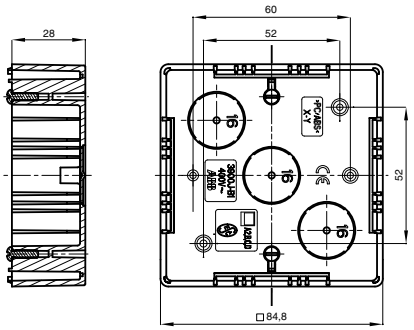

Krabice přístrojová pro lištové rozvody **Swing®L**
pro zásuvku dvojnásobnou 3900J-C00002

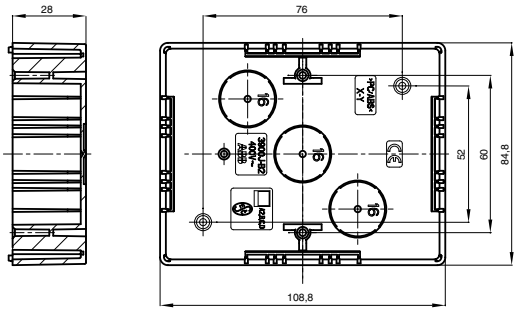

Krabice přístrojová pro lištové rozvody **Decento®**
2CHK000102C430.

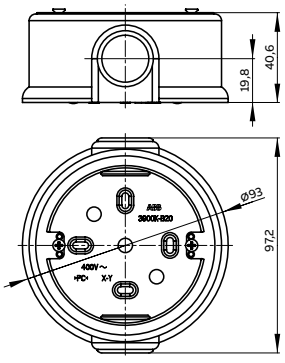

Poznámky:

Technické údaje
Barevné značení zásuvkových vývodů

Doporučené označování zásuvkových vývodů

V normě ČSN 33 2000-7-710:2013 je v článku 710.55.3 uveden požadavek na nezáměnnost nebo zřetelné a trvanlivé označení zásuvek napájených zdravotnickou sítí IT ve zdravotnických prostorech skupiny 2. Tomu lze vyhovět například použitím zásuvek s barevnými kryty. Barevné rozlišení zásuvek je možné využít i ve zdravotnických prostorech skupiny 1 nebo 0.

Pro osazení správných barevných krytů při hromadné montáži zásuvek nebo po sejmutí krytů z provozních důvodů (odstranění závady, výměna, malování apod.) jsou pohledové strany soklů přístrojů barevně shodné s krytem. To spolehlivě zaručuje, že zásuvkový vývod bude zkompletován s krytem odpovídajícím příslušnému požadavku ČSN 33 2000-7-710.

Barva zelená – písmenové označení D (důležité obvody)
Zásuvky se zeleným krytem jsou určeny pro připojení zdravotnických i jiných elektrických přístrojů, které musí mít zajištěno nouzové napájení, ale přerušení do 15 sekund (kdy dojde k obnovení napětí na těchto vývodech) neohrozí život nebo zdraví pacientů, neohrozí základní provoz zdravotnického zařízení a nezpůsobí nenahraditelné škody.

Při bezporuchovém provozu jsou tyto zásuvky napájené ze základního zdroje, při závadě na základním zdroji nebo závadě na přívodu jsou napájené z hlavního nouzového zdroje. Nouzovým zdrojem je zpravidla agregát s automatickým startem. Tento zdroj dodává elektrickou energii po celou dobu přerušení napájení ze základního zdroje. Protože jeho výkon je omezený, může celkový příkon spotřebičů být asi 30 % příkonu odebíraného v době bezporuchového provozu.

Barva žlutá – písmenové označení Z (zdravotnická izolovaná soustava)
Zásuvky se žlutým krytem jsou určeny výhradně pro připojení zdravotnických elektrických přístrojů, jejichž vyřazení z provozu by mohlo ohrozit život nebo zdraví pacientů.

Tyto zásuvky jsou napájeny ze zdravotnické izolované soustavy, jež je napájena z důležitých obvodů. Znamená to, že zásuvky se žlutým krytem mají (stejně jako zásuvky se zeleným krytem) zajištěno napájení do 15 sekund a navíc zdravotnická izolovaná soustava zajistí napájení přístrojů i v případě závady, která by při jiném druhu napájení způsobila zkrat, vybavení jističe nebo pojistky, a tím vypnutí celého obvodu. Zdravotnická izolovaná soustava dovoluje i v této situaci pokračovat v provozu. Další závada by již vypnutí (přerušení napájení) mohla způsobit, je tedy nutné ihned po skončení ošetření, vyšetření nebo operace závadu odstranit.

Závada zdravotnické izolované soustavy je signalizována opticky a příp. akusticky prostřednictvím hlídače izolačního stavu, příp. panelu dálkové signalizace.

Barva oranžová – písmenové označení V (velmi důležité obvody)
Zásuvky s oranžovým krytem jsou určeny pro zdravotnické elektrické přístroje, pro které platí kritéria připojení na zdravotnickou izolovanou soustavu a navíc nesmí mít přerušeno napájení na dobu delší než 0,5 s. Protože nouzový zdroj pro napájení této skupiny přístrojů má omezený výkon (zpravidla na stovky wattů), mohou být z tohoto typu zásuvek napájeny pouze zdravotnické přístroje, které současně splňují následující požadavky:

- podporují nebo nahrazují základní životní funkce
- nemají zajištěno nouzové napájení jiným způsobem
- mohou mít přerušeno napájení, ale doba obnovení napětí hlavního nouzového zdroje je pro ně příliš dlouhá

Oranžové zásuvky jsou napájeny při závadě v nadřazených obvodech ze speciálního zdroje, při bezporuchovém provozu ze zdravotnické izolované soustavy. Ta má opět dvě možnosti napájení – základní zdroj a agregát. Znamená to, že zásuvky s oranžovými kryty využívají všechny možnosti napájení a mají dodávku elektrické energie zajištěnu nejdokonaleji.

Aby byly využity všechny výhody, nesmí se obvody s těmito zásuvkami přetížit. Proto je na panelu (obvykle spolu se signalizací zdravotnické izolované soustavy) nebo v jeho blízkosti signalizován nouzový provoz a velikost odběru (například ampérmetrem).

Pokud by došlo k velice rozsáhlé závadě a zůstaly by v provozu pouze oranžové zásuvky, pak je nutné počítat s tím, že zdrojem energie je akumulátor, jenž se po určité době vybije – při plném zatížení za tři hodiny.

Barva bílá – písmenové označení M (méně důležité obvody)
Zásuvkové vývody osazené bílými zásuvkami mají pouze základní ochranu před úrazem elektrickým proudem a nemají žádné zajištění nouzovými zdroji. Jsou určeny především pro úklidové a údržbářské stroje a přístroje a další méně náročné spotřebiče (například vařiče, ledničky nebo radiopřijímače na sesternách). Pro zdravotnické přístroje se mohou použít pouze v mimořádných, havarijních situacích, kdy na ostatních vývodech (zelených, žlutých, oranžových nebo hnědých) není napětí.

Barva hnědá nebo modrá – písmenové označení MF
Zásuvkové vývody osazené hnědými nebo modrými zásuvkami jsou připojeny na méně důležité obvody, mají zvýšenou ochranu proudovými chrániči a nemají rovněž žádné zajištění nouzovými zdroji. Jsou určeny zejména pro zdravotnické elektrické přístroje, které se při používání dostanou do kontaktu s pacientem. Na tento typ vývodů mohou být připojeny i další přístroje, jak zdravotnické, tak nezdravotnické, pro které nestačí základní ochrana, ale je vhodná nebo nutná zvýšená ochrana před úrazem elektrickým proudem.

Vývody pro ochranné pospojování
V místnostech pro lékařské účely musí být provedeno ochranné pospojování (viz požadavek 413.1.6 v ČSN 33 2000-7-710). Vnější vodivé části pevně spojené s budovou, jako jsou například rozvody medicinálních plynů, ústřední topení, kovové zárubně dveří, kovová okna, svodová síť, elektrostaticky vodivé podlahy a podobné části, mají trvalé spojení s přípojnicí ochranných vodičů, vedené zpravidla izolovanými vodiči pod omítkou.
Kromě těchto vodivých částí se ale vyskytují další, s budovou pevně nespojené předměty, jako je například neelektrický operační stůl. Pro tyto vnější vodivé části je třeba v instalaci připravit připojovací body, určené pro okamžité dokonalé vodivé spojení a opět snadné rozpojení po skončení práce. Některé zdravotnické přístroje, například EKG, potřebují pro svou funkci spojení s uzemňovací soustavou (viz body 2.6.3 a 2.6.4 v ČSN EN 60601-1). Přípojnice a vodiče ochranného pospojování se podle ČSN 33 2000-7-710 označují písmeny PA pro rozlišení od vodičů ochranného uzemnění PE.
Pro zásuvky ochranného pospojování není předepsáno žádné barevné značení.

Poznámky:

Technické údaje

Barevné značení zásuvkových vývodů

Základní a nouzové napájení zásuvkových obvodů (ČSN 33 2000-7-710:2013)

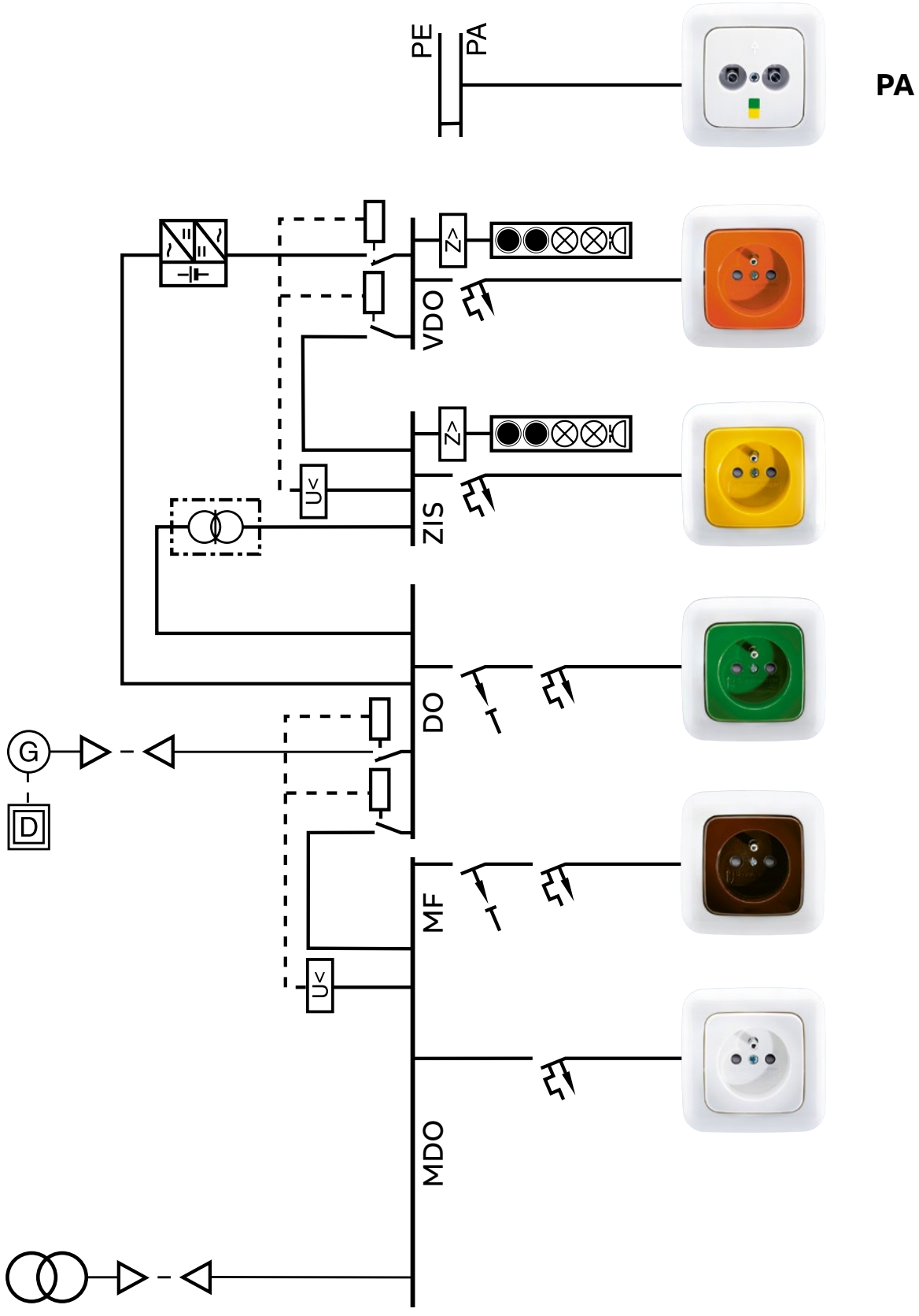

Poznámky:

Technické údaje
Aplikace prvků systému nouzové signalizace

Nouzová signalizace na WC pro postižené

Prvky systému nouzové signalizace nabízejí možnost různých funkčních sestav. Jednou z nich je signalizační zařízení na toalety pro postižené osoby do veřejně přístupných objektů (podle vyhlášky č. 398/2009 Sb. o bezbariérovém užívání staveb). Systém je určen rovněž do objektů, v nichž se vyskytují osoby s omezenou pohyblivostí nebo osoby s jiným postižením, které potřebují přivolat ošetřovatelku či pomoc v nouzi.



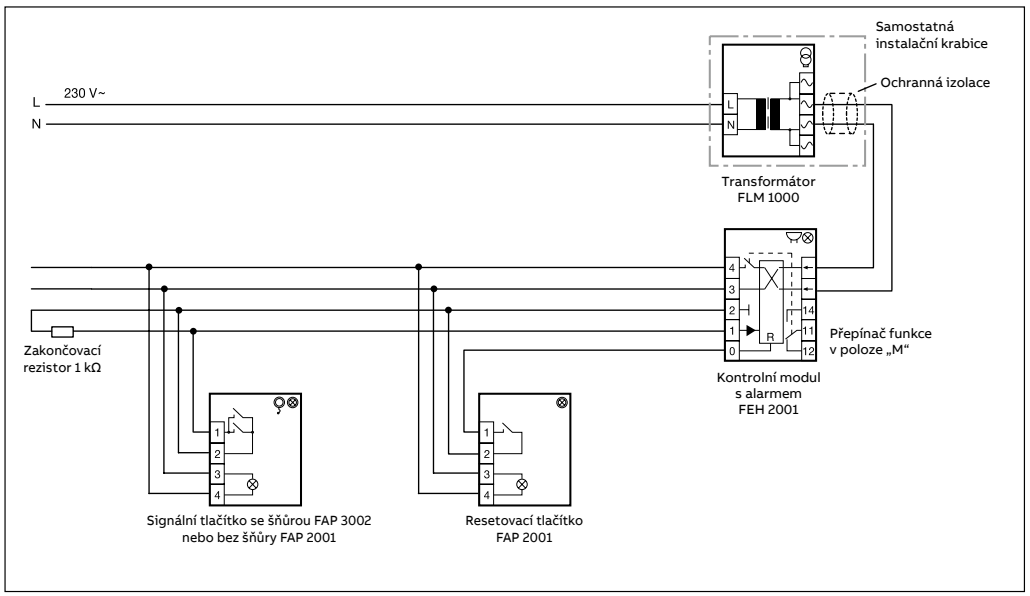

Funkce:
Stiskem nouzového signálního tlačítka dojde k aktivaci alarmu. Signalizační prvek (kontrolní modul s alarmem) umístěný vedle dveří na vnější stěně toalety vydává nepřetržitý akustický signál a současně bliká výstražné světlo. Svítivá LED dioda zabudovaná v nouzovém tlačítku (tzv. uklidňovací světlo) informuje postiženého o tom, že jeho nouzové volání bylo zaregistrováno a pomoc je na cestě.

Stiskem potvrzovacího tlačítka, které je nainstalováno uvnitř místnosti vedle dveří, se zruší akustická i optická signalizace a rovněž zhasne uklidňovací světlo.

Napájení je realizováno bezpečnostním transformátorem v designové řadě Reflex SI, stejně jako ostatní prvky systému. Obvykle se instaluje do dvojnásobného rámečku spolu s kontrolním modulem.

Zakončovací rezistor je součástí dodávky kontrolního modulu a doporučuje se jej připojit na svorky signálního tlačítka. Tím je trvale kontrolována neporušenost smyčky – při jejím přerušení nebo zkratování by se aktivoval alarm.

Tato sestava se dodává také jako komplet pod objednacím číslem 3280B-C10001 B, včetně dvou jednonásobných a jednoho dvojnásobného rámečku.

K napěťovému výstupu kontrolního modulu (svorky 3, 4) je možné připojit také další signální prvek, např. červené světlo (FIM 1000) nebo alarm (FIM 1200), případně přidat další kontrolní modul s alarmem (FEH 2001). Bezpotenciálový výstup kontrolního modulu (svorky 11, 14) slouží k předání informace o nouzovém volání na jiné místo.

Někdy je třeba připojit výkonnější výstražný prvek umístěný např. ve venkovním prostředí. K tomu se s výhodou použije pomocné relé (FIR 1000). Jeho cívka se ovládá bezpotenciálovým kontaktem, není tedy třeba žádný dodatečný zdroj malého napětí a lze spínat přímo napětí 230 V AC (viz str. 663).

Poznámky:

Technické údaje
Aplikace prvků systému nouzové signalizace

Nouzové přivolání v sauně

Sauny, ať již jsou domácí nebo jako součást služeb veřejnosti, jsou dalším místem potenciální nehody uživatelů. Jde o dočasně uzavřený prostor, kde v důsledku extrémnějších podmínek může dojít k náhlému zhoršení zdravotního stavu. Proto je i zde namístě zabezpečit prostor sauny systémem přivolání pomoci.



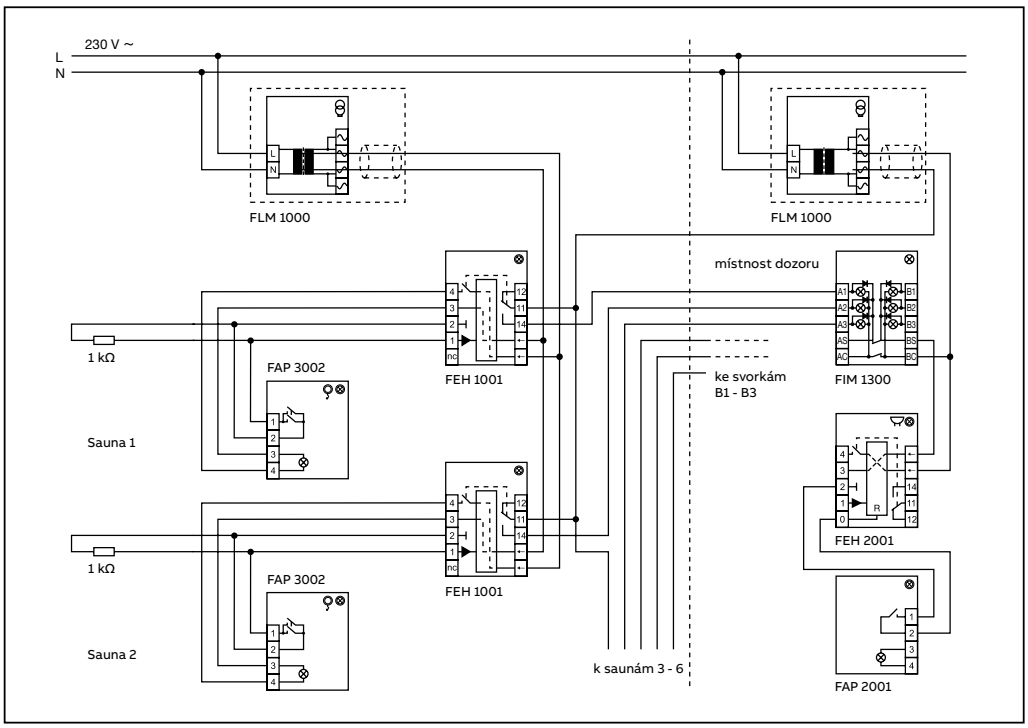

Funkce:
Nouzové tahové tlačítko musí být z důvodu extrémního prostředí instalováno mimo kabinu. Ve vnitřním prostoru je k dispozici pouze šňůra procházející průvlakem v obložení. Ze stejného důvodu jsou i napájecí transformátor a kontrolní moduly namontovány mimo saunu. Jedná-li se o domácí zařízení, je osazení přístroji a zapojení shodné s instalací pro tělesně postižené osoby.

V případě provozu více saunových kabin je v místě obsluhy osazen kontrolní modul s alarmem, odstavné tlačítko a signální panel s LED diodami. Nouzové volání prostřednictvím tahového tlačítka aktivuje kontrolní modul FEH 1001. LED na signálním panelu FIM 1300 identifikuje volající prostor a současně se rozezní alarm na FEH 2001, jehož zvukovou složku lze odstavit tlačítkem FAP 2001.

Celý alarm se deaktivuje nulovacím tlačítkem na kontrolním modulu příslušné kabiny. Počet a rozmístění napájecích transformátorů je třeba řešit v závislosti na součtu proudových spotřeb jednotlivých přístrojů.

Poznámky:

Technické údaje
Aplikace prvků systému nouzové signalizace

Poplachový systém

Oblastí uplatnění tohoto systému jsou především sociální úřady, psychiatrické léčebny a taková zařízení, kde je třeba zaměstnance chránit před možným napadením.

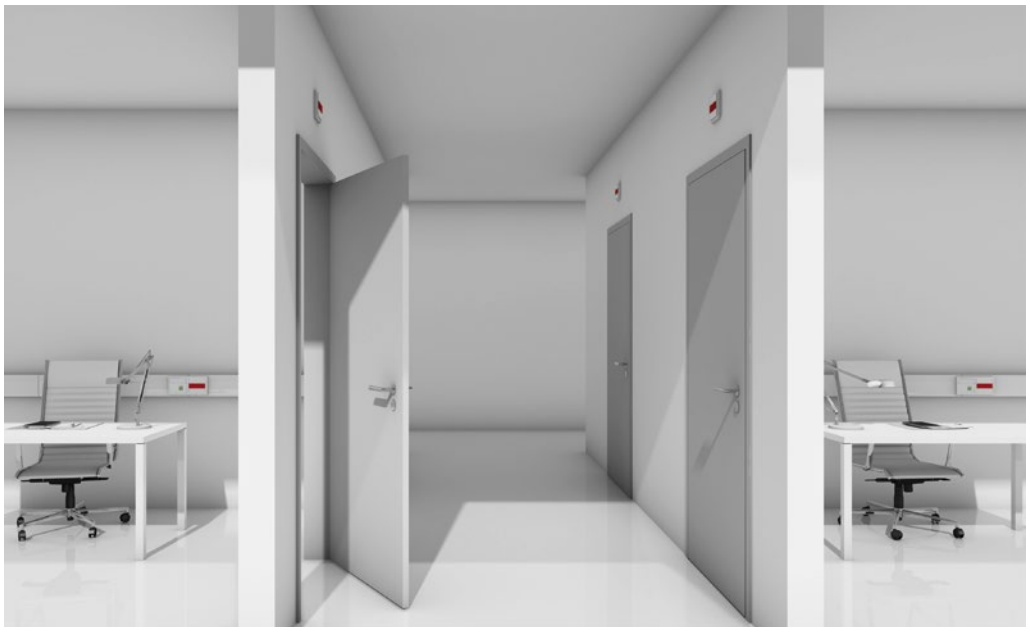

Funkce:
Všechny uvažované místnosti musejí být vybaveny níže naznačeným signalizačním zařízením. Přístroje lze nainstalovat do parapetního kanálu, příp. na zeď nebo na stůl (s využitím nástěnné instalační krabice pro design Reflex SI).

Při spuštění poplachu ohroženou osobou svítí nad vstupními dveřmi do příslušné místnosti červené, příp. žluté signální světlo.
V ostatních kancelářích vybavených tímto systémem je nouzové volání signalizováno přerušovaným akustickým signálem a červeným blikajícím světlem.

Alarm je možné deaktivovat nebo zrušit pouze na kontrolním modulu v místnosti, kde byl vyvolán.

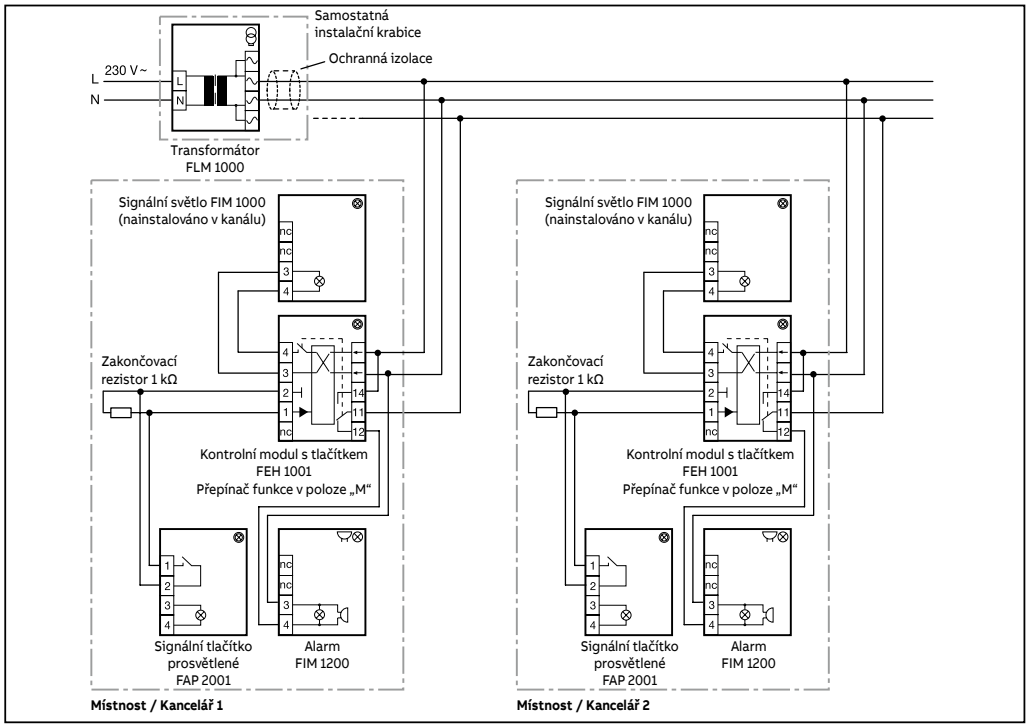

POZOR!
V případě osazení více než dvou místností je třeba brát v úvahu maximální výstupní proud síťového transformátoru FLM 1000, příp. se musí použít několik transformátorů nebo výkonnější napájecí zdroj.

Poznámky:

Technické údaje
Aplikace prvků systému nouzové signalizace

Přivolávací systém pro pečovatelské domy

Prvky systému nouzové signalizace jsou rovněž použitelné jako jednoduchý přivolávací systém pro pečovatelský personál v domech pro postižené občany nebo pro seniory. Každá obytná jednotka je vybavena odpovídajícím přivolávacím zařízením. V místnosti pro personál je požadavek na příchod pečovatelky signalizován opticky a případně i akusticky.



Funkce:
Při nouzovém volání vyvolaném signálním tlačítkem v koupelně, v kuchyni nebo v obytné části, se na všech signálních tlačítkách tohoto bytu rozsvítí tzv. uklidňovací světlo. V místnosti pro ošetřující personál (na sesterně) začne bzučák vydávat nepřetržitý výstražný tón a na signalizačním panelu svítí kontrolka, která udává, ze které bytové jednotky bylo volání provedeno. Navíc je možné nainstalovat nad vstupní dveře každého bytu signální světlo (nebo kompletní alarm), které v případě alarmu ukazuje personálu pohybujícímu se mimo sesternu, kde je potřeba zasáhnout.

Poplach lze zrušit pouze stiskem tlačítka na kontrolním modulu v bytě, odkud byl příchod pečovatelky požadován. Po stisku tlačítka uklidňovací světla zhasnou a akustická a optická signalizace v místnosti pro personál se zruší.

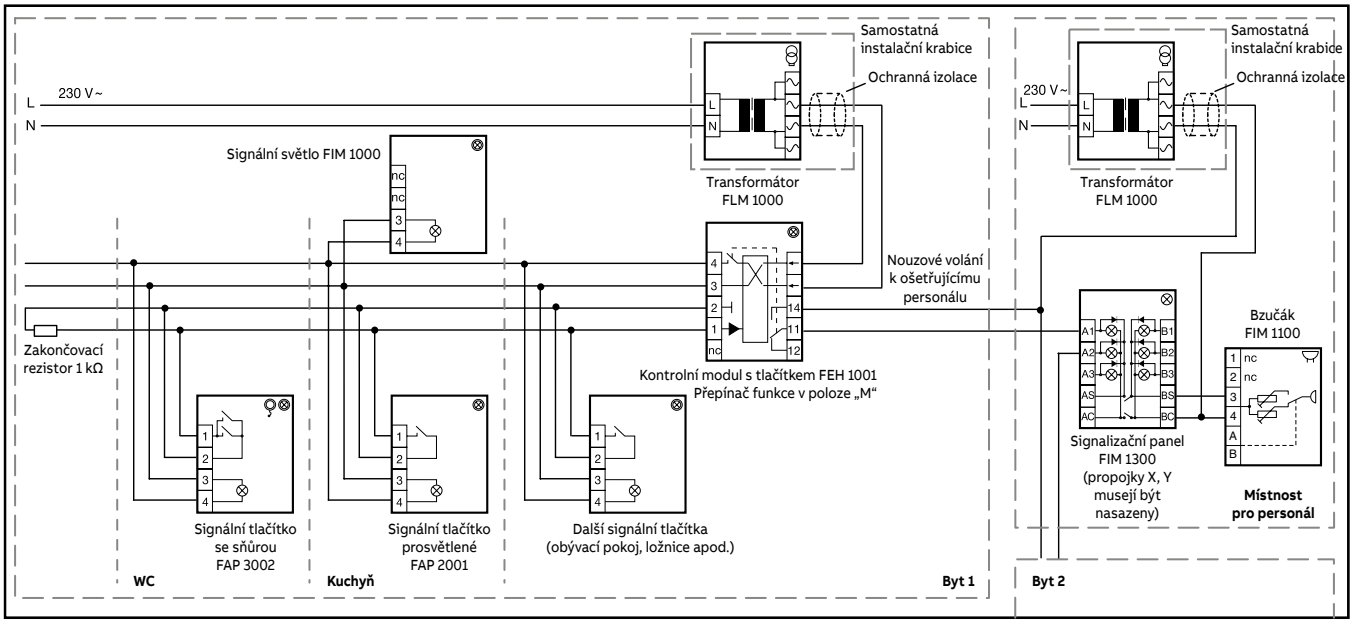

Pro signalizaci v místnosti personálu lze použít místo bzučáku FIM 1100 kontrolní modul s alarmem FEH 2001 a odstavné tlačítko zvukového alarmu FAP 2001 (schéma zapojení – viz strana 660).
Rovněž optickou signalizaci FIM 1000 nad vstupními dveřmi je možné nahradit alarmem FIM 1200 (zvuková a světelná signalizace).

Poznámky:

Technické údaje

Aplikace prvků systému nouzové signalizace

Signalizace medicinálních plynů

FEH 1001
FEH 1002
FIM 1200

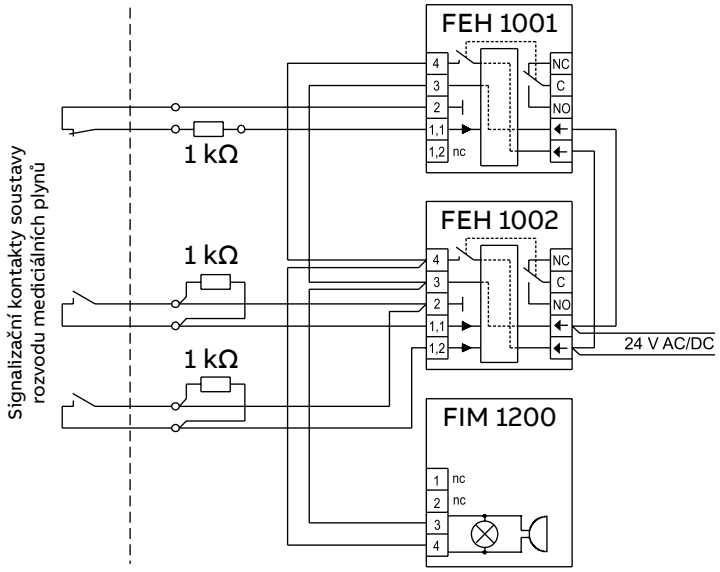



FIM 1300
FAP 2001
FEH 2001

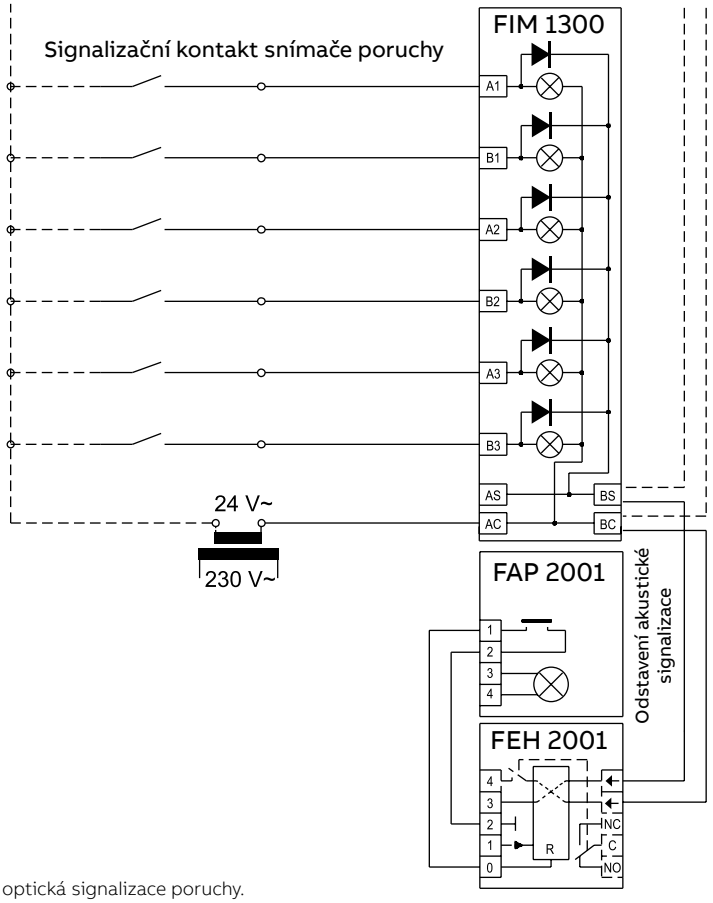



Akustická a optická signalizace poruchy.

Poznámky:

Technické údaje
Prvky systému nouzové signalizace

Modul kontrolní s alarmem **2TKA002112G1** (FEH 2001)

Alarm pracuje jako konvenční alarm s jednou kontrolní smyčkou. Smyčka je napájena konstantním klidovým proudem a reaguje na poruchy typu zkrat nebo přerušení obvodu smyčky. Do kontrolní smyčky tak lze zapojit zapínací i vypínací kontakt se zachováním kontroly celistvosti smyčky a poruchy.
Během alarmu bliká červené signální světlo a pracuje bzučák. Při resetu externím tlačítkem je vždy vypnut bzučák; červené světlo zhasne, je-li kontrolní smyčka v klidovém stavu.
Přístroj má dva výstupy – napěťový zapínací a bezpotenciálový přepínací kontakt. Oba tyto výstupy změní svůj stav v okamžiku alarmu, do původní (klidové) polohy jsou vráceny resetem (stiskem externího tlačítka).
Maximální délka smyčky mezi svorkami 1 a 2 je 90 m při použití vodiče Ø 0,6 mm, resp. 160 m pro vodič Ø 0,8.

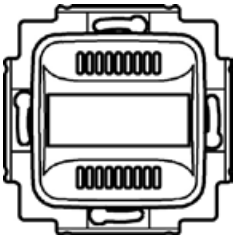

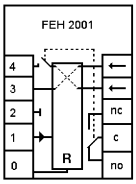

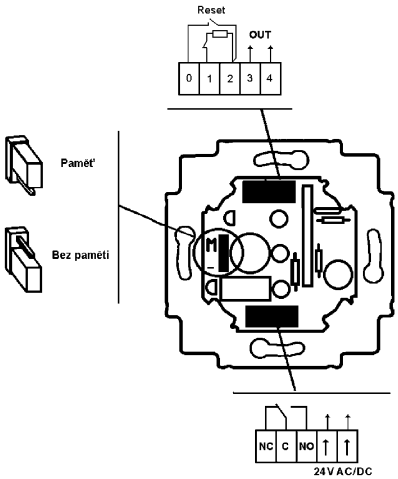

Technické údaje	
Provozní napětí:	15 - 28 V AC / 18 - 35 V DC
Pracovní proud:	110 mA AC / 60 mA DC
Max. příkon ze zdroje:	1,0 A AC/DC
	30 V·A/W
Bezpotenciálový kontakt:	42 V AC / 60 V DC
	30 V·A/W
Funkce smyčky:	uzavřena/přerušena (alarm zkrat/přerušení)
klidový proud:	5 mA (klidový proud smyčky)
zakončovací rezistor:	1 kΩ
prodleva alarmu:	0,1 s
paměťová funkce:	ano/ne
Intenzita zvukového signálu:	2,3 kHz / 78 dB (ve vzdálenosti 30 cm)
Stupeň krytí:	IP 20
Pracovní teplota:	+5 °C až +40 °C
Skladovací teplota:	–40 °C až +70 °C

Poznámky:

Modul kontrolní s resetovacím tlačítkem **2TKA002107G1** (FEH 1001), **2TKA002110G1** (FEH 1002)

Kontrolní prvky jsou přístroje s jednou nebo dvěma smyčkami a jejich funkcí je konvenční centrum alarmu. Smyčky jsou napájeny konstantním klidovým proudem a reagují na poruchy typu zkrat nebo přerušení obvodu smyčky. Do kontrolní smyčky tak lze zapojit zapínací i vypínací kontakty se zachováním kontroly celistvosti smyčky a poruchy. Každá smyčka má svoje signální světlo a resetovací tlačítko. Signální světlo bliká po celou dobu alarmu až do okamžiku resetu. Pokud porucha trvá i po provedení resetu, kontrolka zůstane svítit. Funkčnost signálního světla může být testována stisknutím tlačítka.
Přístroj má dva výstupy – napěťový zapínací a bezpotenciálový přepínací kontakt. Oba tyto výstupy změní svůj stav v okamžiku alarmu, do původní (klidové) polohy jsou vráceny resetem.
Maximální délka smyčky mezi svorkami 1 a 2 je 90 m při použití vodiče Ø 0,6 mm, resp. 160 m pro vodič Ø 0,8.

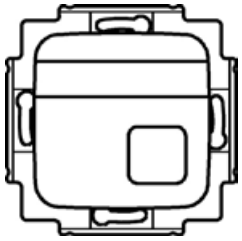

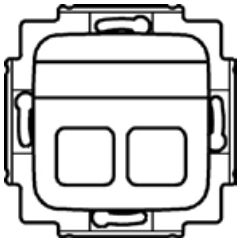

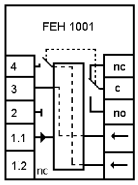

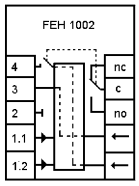

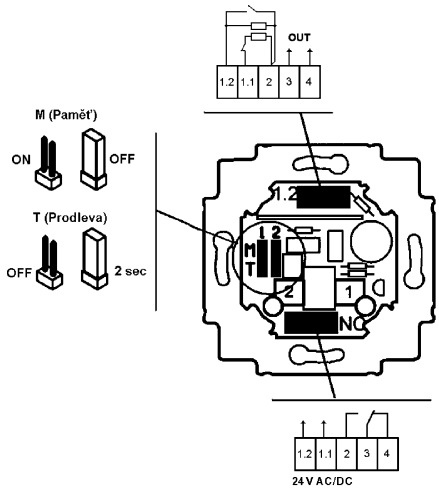

Technické údaje	
Provozní napětí:	15 - 28 V AC / 18 - 35 V DC
Pracovní proud:	70/110 mA AC 1/2 smyčky
	40/60 mA DC
Max. příkon ze zdroje:	1,0 A AC/DC
	30 V·A/W
Bezpotenciálový kontakt:	42 V AC / 60 V DC
	30 V·A/W
Funkce smyčky:	uzavřena/přerušena (alarm zkrat/přerušení)
klidový proud:	5 mA (klidový proud smyčky)
zakončovací rezistor:	1 kΩ
prodleva alarmu:	0,1/2,5 s
paměťová funkce:	ano/ne
Stupeň krytí:	IP 20
Pracovní teplota:	+5 °C až +40 °C
Skladovací teplota:	–40 °C až +70 °C

Technické údaje
Prvky systému nouzové signalizace

Tlačítko signální/resetovací prosvětlené
2TKA002095G1 (FAP 2001)

Jedná se o signální tlačítko s jedním zapínacím bezpotenciálovým kontaktem pro malá napětí. Toto tlačítko se používá také pro resetování aktivovaného alarmu. Pro snazší identifikaci je tento přístroj označen velkým popisovým polem.
Pro signální prvek (LED) může být propojkou zvolena paměťová funkce (nastaveno z výroby). Ta je užitečná v případě, že je do jedné kontrolní smyčky zapojeno několik tlačítek. Je-li zvolena, svítí signálka pouze v případě, že bylo stisknuto tlačítko a signálka je pod napětím (svorky 3, 4). Signálka svítí i po uvolnění tlačítka do té doby, dokud je na jejích svorkách napětí. Viz např. schéma přivolávacího systému pro pečovatelské domy na straně 657. Neadresná funkce znamená svícení signálky bez ohledu na to, zda bylo předtím tlačítko stisknuto.
Požadavky na umístění tlačítek pro přivolání pomoci jsou uvedeny ve vyhl. 398/2009 Sb.): přístroj v dosahu sedící osoby má být ve výšce 60 - 120 cm od podlahy a také max. 15 cm nad podlahou.

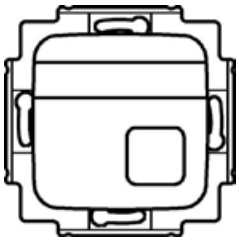

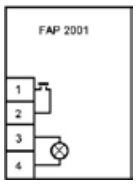

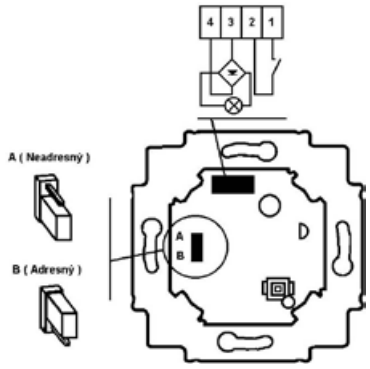

Technické údaje	
Provozní napětí:	9,5 - 28 V AC / 9,5 - 35 V DC
Pracovní proud:	20 mA AC / 10 mA DC
Max. proud spínače:	100 mA AC/DC (3 V·A/W) 30 V AC / 35 V DC
Svorky:	šroubové, max. 1 mm²
Stupeň krytí:	IP 20
Pracovní teplota:	+5 °C až +40 °C
Skladovací teplota:	–40 °C až +70 °C

Tlačítko signální tahové
2TKA002098G1 (FAP 3002)

Toto signální tlačítko má zapínací bezpotenciálový kontakt ovládaný tahem za šňůru o délce 2,5 m (s možností zkrácení), který je paralelně připojen k prosvětlenému tlačítku v pravé části krytu. Pro snadnou identifikaci má tento přístroj ve vrchní části velké popisové pole.
Pro signální prvek (LED) může být propojkou zvolena paměťová funkce (nastaveno z výroby). Ta je užitečná v případě, že je do jedné kontrolní smyčky zapojeno několik tlačítek. Je-li zvolena, svítí signálka pouze v případě, že bylo stisknuto tlačítko a signálka je pod napětím (svorky 3, 4). Signálka svítí i po uvolnění tlačítka do té doby, dokud je na jejích svorkách napětí. Viz např. schéma přivolávacího systému pro pečovatelské domy na straně 657. Neadresná funkce znamená svícení signálky bez ohledu na to, zda bylo předtím tlačítko stisknuto.
Požadavky na umístění tlačítek pro přivolání pomoci jsou uvedeny ve vyhl. 398/2009 Sb.): přístroj v dosahu sedící osoby má být ve výšce 60 - 120 cm od podlahy a také max. 15 cm nad podlahou.

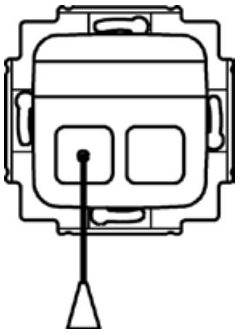

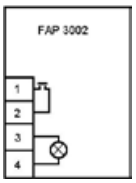

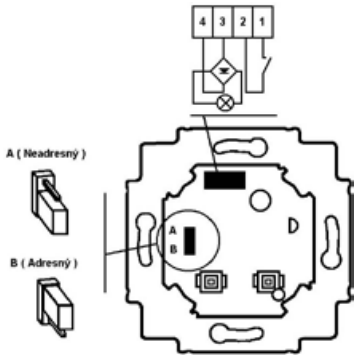

Technické údaje	
Provozní napětí:	9,5 - 28 V AC / 9,5 - 35 V DC
Pracovní proud:	20 mA AC / 10 mA DC
Max. proud spínače:	100 mA AC/DC (3 V·A/W) 30 V AC / 35 V DC
Svorky:	šroubové, max. 1 mm²
Stupeň krytí:	IP 20
Pracovní teplota:	+5 °C až +40 °C
Skladovací teplota:	–40 °C až +70 °C

Poznámky:

Technické údaje
Prvky systému nouzové signalizace

Tlačítko signální s konektorem
2TKA002103G1 (FAP 3011)

Tento přístroj má zapínací bezpotenciálový kontakt ovládaný tlačítkem na jeho čelní ploše. Navíc lze k němu prostřednictvím konektoru připojit další šňůrové tlačítko. Pro snadnou identifikaci má tento přístroj ve vrchní části popisové pole s možností podsvětlení pomocí LED.
Pro signální prvek (LED) může být propojkou zvolena paměťová funkce (nastaveno z výroby). Ta je užitečná v případě, že je do jedné kontrolní smyčky zapojeno několik tlačítek. Je-li zvolena, svítí signálka pouze v případě, že bylo stisknuto tlačítko a signálka je pod napětím (svorky 3, 4). Signálka svítí i po uvolnění tlačítka do té doby, dokud je na jejích svorkách napětí. Neadresná funkce znamená svícení signálky bez ohledu na to, zda bylo předtím tlačítko stisknuto.
Požadavky na umístění tlačítek pro přivolání pomoci jsou uvedeny ve vyhl. 398/2009 Sb.): přístroj v dosahu sedící osoby má být ve výšce 60 - 120 cm od podlahy a také max. 15 cm nad podlahou.

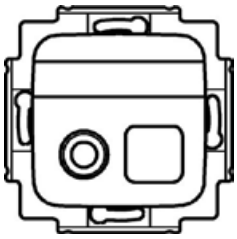

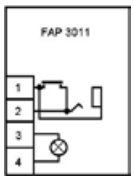

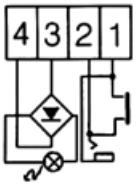

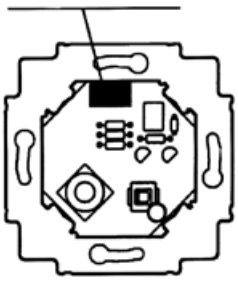

Technické údaje	
Provozní napětí:	9,5 - 28 V AC / 9,5 - 35 V DC
Pracovní proud:	20 mA AC / 10 mA DC
Max. proud spínače:	100 mA AC/DC (3 V·A/W) 30 V AC / 35 V DC
Konektor:	Jack 6,3 mm
Svorky:	šroubové, max. 1 mm²
Stupeň krytí:	IP 20
Pracovní teplota:	+5 °C až +40 °C
Skladovací teplota:	–40 °C až +70 °C

Alarm
2TKA002131G1 (FIM 1200)

Alarm je signální jednotka s možností širokého rozsahu napájecího napětí, s přerušovaným akustickým a blikajícím optickým signálem. Může být použit jako samostatný signalizační prvek nebo jako součást poplachového systému. Světelná čočka se signálními LED diodami je velmi dobře viditelná i ze stran.
Zvukový signál může být odpojen pomocí propojky, a jednotka tak může být použita pouze jako signální blikající návěstí.
Alarm se aktivuje přiložením provozního napětí.

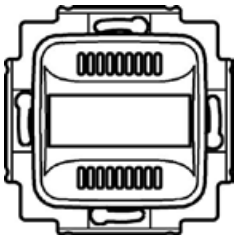

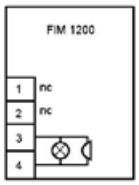

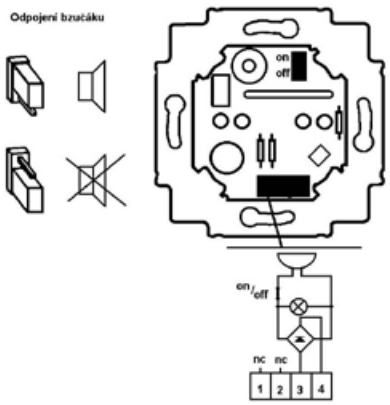

Technické údaje	
Provozní napětí:	9,5 - 28 V AC / 9,5 - 35 V DC
Pracovní proud:	60 mA AC / 30 mA DC
Frekvence zvukového signálu:	2 300 Hz
Intenzita zvukového signálu:	78 dB (ve vzdálenosti 30 cm)
Svorky:	šroubové, max. 1 mm²
Stupeň krytí:	IP 20
Pracovní teplota:	+5 °C až +40 °C
Skladovací teplota:	–40 °C až +70 °C

Poznámky:

Technické údaje
Prvky systému nouzové signalizace

Světlo signální
2TKA002120G1 (FIM 1000)**, 2TKA002123G1** (FIM 1010)**,**
2TKA002125G1 (FIM 1020)

Využití pro nejširší aplikace jako signální optický prvek. Pokud je na vstupní svorky přivedeno napětí, rozsvítí se velkoplošné signální pole, velmi dobře viditelné i ze stran. Zdrojem světla jsou signální LED dioda, mající dlouhou životnost a nevyžadující údržbu.
Signální světlo je možné použít jako optické návěstí v mnoha různých systémech nebo zařízeních.
Prvek 2TKA002120G1 (typ. č. FIM 1000) vydává červené světlo, 2TKA002123G1 (typ. č. FIM 1010) svítí žlutě, 2TKA002125G1 (typ. č. FIM 1020) zeleně.

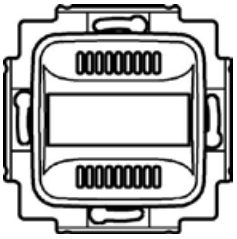

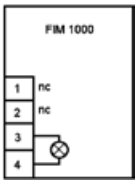

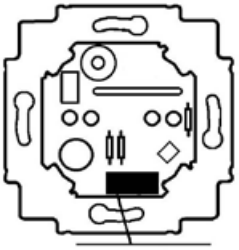

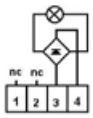

Technické údaje	
Provozní napětí:	9,5 - 28 V AC / 9,5 - 35 V DC
Pracovní proud:	60 mA AC / 30 mA DC
Svorky:	šroubové, max. 1 mm²
Stupeň krytí:	IP 20
Pracovní teplota:	+5 °C až +40 °C
Skladovací teplota:	–40 °C až +70 °C

Bzučák
2TKA002128G1 (FIM 1100)

Bzučák je multifunkční zvukový alarm se širokým rozsahem napájecího napětí, s nastavitelnou frekvencí a intenzitou zvuku. Může být použit jako samostatný signalizační prvek nebo jako součást poplachového systému.
Intenzita zvuku pro denní a noční režim se reguluje plynule pomocí dvou zabudovaných potenciometrů. Frekvenci lze nastavit vnitřní propojkou na 200 Hz nebo 750 Hz. Propojením svorek A, B se skokově sníží hlasitost (např. v noci).
Bzučák se aktivuje přiložením provozního napětí.

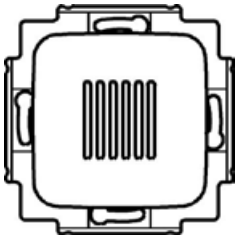

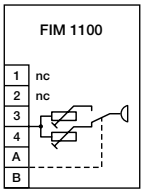

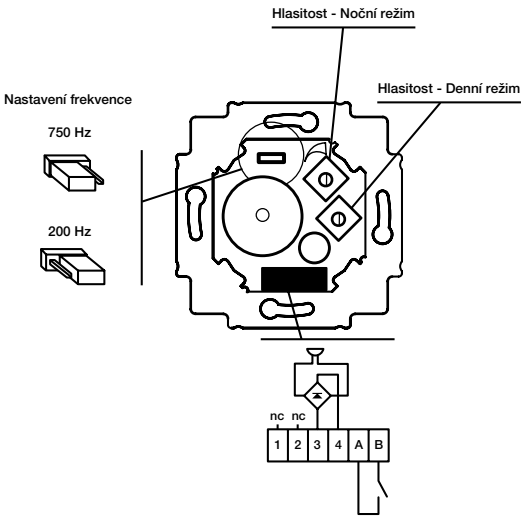

Technické údaje	
Provozní napětí:	9,5 - 28 V AC / 9,5 - 35 V DC
Pracovní proud:	20 mA AC / 10 mA DC
Frekvence zvukového signálu:	200 / 750 Hz
Intenzita zvukového signálu:	70 dB (ve vzdálenosti 30 cm)
Svorky:	šroubové, max. 1 mm²
Stupeň krytí:	IP 20
Pracovní teplota:	+5 °C až +40 °C
Skladovací teplota:	–40 °C až +70 °C

Poznámky:

Technické údaje
Prvky systému nouzové signalizace

Panel signalizační
2TKA002136G1 (FIM 1300)

Přístroj může být použit k lokalizaci poruchy (nehody) například v signálních, volacích a bezpečnostních systémech.
Může být použito všech šest pozic samostatně nebo jako sdružené v jednom řádku (A1+B1, A2+B2, A3+B3).
Dobré možnosti označení jednotlivých polí, signální prvky jsou LED diody červené barvy.
Napěťový výstup je společný.

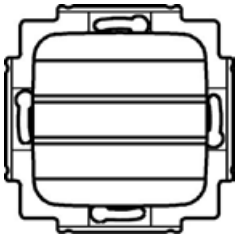

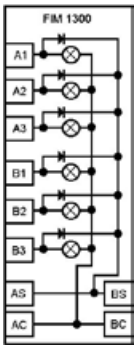

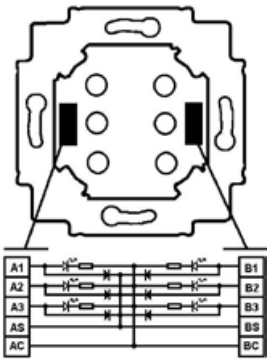

Technické údaje	
Provozní napětí:	12 - 24 V AC/DC
Pracovní proud:	4 mA AC pro jednu signálku 7 mA DC pro jednu signálku
Svorky:	šroubové, max. 1 mm²
Stupeň krytí:	IP 20
Pracovní teplota:	+5 °C až +40 °C
Skladovací teplota:	–40 °C až +70 °C

Relé pomocné
2TKA002152G1 (FIR 1000)

Pro spínání větších zátěží, např. při požadavku na připojení externí signalizace ke kontrolnímu modulu, bez nutnosti pomocného zdroje malého napětí.

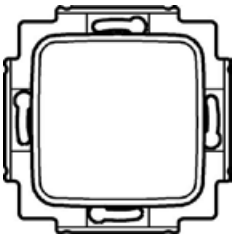

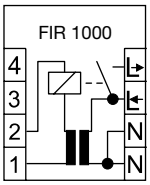

Technické údaje	
Vstupní provozní napětí:	230 V AC
Spínaný proud:	10 A / 230 V AC
Druh zátěže:	max. 2300 W pro klasické žárovky, max. 300 V·A pro zářivky
Svorky pro 230 V AC:	šroubové, max. 4 mm²
Svorky pro ovládání:	šroubové, max. 1 mm²
Stupeň krytí:	IP 20
Pracovní teplota:	+5 °C až +40 °C
Skladovací teplota:	–40 °C až +70 °C

Poznámky:

Technické údaje
Prvky systému nouzové signalizace

Transformátor
2TKA002168G1 (FLM 1000)

Transformátor je odolný proti zkratu a je určen pro montáž do instalační krabice. Slouží jako zdroj bezpečného malého napětí pro prvky systému nouzové signalizace.

Jeden transformátor 2TKA002168G1 (typ. č. FLM 1000) postačuje např. pro napájení následujících prvků:
2× modul kontrolní s alarmem 2TKA002112G1 (typ. č. FEH 2001) nebo
3× modul kontrolní s tlačítkem 2TKA002107G1 (typ. č. FEH 1001) nebo
2× modul kontrolní s tlačítky 2TKA002110G1 (typ. č. FEH 1002).

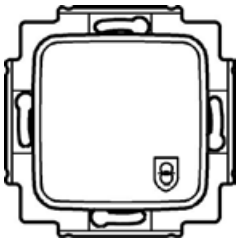

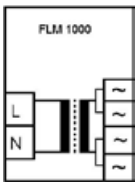

Technické údaje	
Primární napětí:	230 V AC, 50 Hz
Sekundární napětí:	15 V AC (SELV)
Sekundární proud:	max. 150 mA AC (2,2 V·A)
Vstupní svorky:	šroubové, max. 4 mm^2
Výstupní svorky:	šroubové, max. 1 mm^2
Stupeň krytí:	IP 20
Pracovní teplota:	+5 °C až +40 °C
Skladovací teplota:	–40 °C až +70 °C

Pro napájení většího počtu kontrolních modulů lze použít stejnosměrný napájecí zdroj 2CDG120037R0011:
40× modul kontrolní s alarmem 2TKA002112G1 (typ. č. FEH 2001) nebo
60× modul kontrolní s tlačítkem 2TKA002107G1 (typ. č. FEH 1001) nebo
40× modul kontrolní s tlačítky 2TKA002110G1 (typ. č. FEH 1002).
Je určen pro montáž do rozváděče a jeho šířka je 4 M.

Rejstřík objednacích čísel

← Návrat na obsah

Objednací číslo	Strana
0299-0-0032	570
0299-0-0032.2	570
0471-0-0037	569
0471-0-0037/3	570
1.214.71	558
1.214.74	558
1.214.77	558
1.214.80	558
1011-0-0816 CZ	34
1055-41	553
1116412-2	66, 77, 90, 111
1116412-3	66, 77, 90, 111
1159-34	553
1228.01 RJ 12-6	350
136811-1	527
1479190-3	348
1479191-3	348
1725-0-0928 Y	572
1725-0-0936 Y	572
1725-0-0944 Y	572
1725-0-0951 Y	572
1725-0-0969 Y	572
1754-0-4102/1	572
1754-0-4209/1	572
1SAE231111R0122	486
1SAE231111R0140	486
1SAE231111R0620	486
1SAE231111R0622	486
1SAE231111R0640	486
1SAE232111R0140	486
1SAE232111R0640	486
1SAE341111R0122	486
1SAE341111R0640	486
1SAE342111R0140	486
1SAE342111R0640	486
1SAE351111R0140	487
1SAE351111R0622	487
1SAE351111R0630	487
1SAE351111R0640	487
1SAE361111R0620	487
1SAE661111R0640	487
1SAE901901R1011	485, 486, 487
1SAE901901R1020	485, 486, 487
1SBE111111R0111	485
1SBE111111R0120	485
1SBE111111R0611	485
1SBE111111R0620	485
1SBE121111R0111	485
1SBE121111R0120	485
1SBE121111R0611	485
1SBE121111R0620	485
1SBE122111R0120	485
1SBE122111R0620	485
1SCA135532R1001	542
1SCA135533R1001	542
1SCA135535R1001	542
1SCA135536R1001	542
1SCA135538R1001	542
1SCA135540R1001	542
1SCA138456R1001	542
1SCA138457R1001	542
1SCA138459R1001	542
1SL1200A00	453
1SLM004101A1200	452
1SLM004101A1201	452
1SLM004101A1202	452

Objednací číslo	Strana
1SLM004101A1203	452
1SLM004101A1204	452
1SLM004101A1205	452
1SLM004101A1206	452
1SLM004101A1207	452
1SLM004101A1208	452
1SLM004101A1209	452
1SLM004101A1210	452
1SLM004102A1100	452
1SLM004102A1101	452
1SLM004102A1102	452
1SLM004102A1103	452
1SLM004102A1104	452
1SLM004102A1105	452
1SLM004102A1106	452
1SLM004102A1107	452
1SLM004102A1108	452
1SLM004102A1109	452
1SLM004102A1110	452
1SLM004102A3102	452
1SLM004102A3103	452
1SLM004102A3104	452
1SLM004102A3105	452
1SLM004102A3106	452
1SLM004102A3107	452
1SLM004102A3108	452
1SLM004102A3109	452
1SLM004102A3110	452
1SLM006500A2210	453
1SLM006500A2211	453
1SLM006500A2212	453
1SLM006500A2213	453
1SLM006500A2214	453
1SLM006500A2215	453
1SLM006500A2216	453
1SLM006500A2217	453
1SLM006500A2218	453
1SLM006500A2219	453
1SLM006501A1201	453
1SLM006501A1202	453
1SLM006501A1205	453
1SLM006501A1206	453
1SLM006501A1207	453
1SLM006501A1208	453
1SLM006501A1209	453
1SLM006502A1203	453
1SLM006502A1204	453
1SPE007715F0731	454
1SPE007715F0732	454
1SPE007715F0733	454
1SPE007715F0734	454
1SPE007715F0735	454
1SPE007715F0741	454
1SPE007715F0742	454
1SPE007715F0743	454
1SPE007715F0744	454
1SPE007715F0745	454
1SPE007715F0751	454
1SPE007715F0752	454
1SPE007715F0753	454
1SPE007717F0210	452
1SPE007717F0220	453
1SPE007717F0321	453
1SPE007717F0421	453
1SPE007717F0521	453
1SPE007717F0621	453

	Objednací číslo	Strana
	1SPE007717F0721	453
	1SPE007717F0821	453
	1SPE007717F0921	453
	1SPE007717F1021	453
	1SPE007717F1121	453
N	1SVR427041R0000	493
N	1SVR427041R1000	493
N	1SVR427043R0100	493
N	1SVR427043R1200	493
N	1SVR427044R0200	493
N	1SVR427045R0400	493
N	1SVR500020R0000	492
N	1SVR500020R1100	492
N	1SVR500100R0000	492
N	1SVR500110R0000	492
N	1SVR500160R0000	492
N	1SVR500211R0100	492
	214.85	558
	2CCA703000R0001	488
	2CCA703025R0001	489
N	2CCA703026R0001	489
	2CCA703030R0001	489
N	2CCA703031R0001	489
	2CCA703040R0001	488
	2CCA703041R0001	488
	2CCA703060R0001	490
	2CCA703154R0001	489
	2CCA703902R0001	490
	2CCA703910R0001	490
N	2CDB720010R0000	561
N	2CDB720016R0000	561
	2CDD271111R0016	481
	2CDD271111R0025	481
	2CDD271111R0032	481
	2CDD271111R0040	481
	2CDD271111R0050	481
	2CDD271111R0063	481
	2CDD273111R0016	482
	2CDD273111R0025	482
	2CDD273111R0032	482
	2CDD273111R0040	482
	2CDD273111R0050	482
	2CDD273111R0063	482
	2CDD281101R0016	482
	2CDD281101R0025	482
	2CDD281101R0032	482
	2CDD281101R0040	482
	2CDD281101R0050	482
	2CDD281101R0063	482
	2CDD283101R0016	483
	2CDD283101R0025	483
	2CDD283101R0032	483
	2CDD283101R0040	483
	2CDD283101R0050	483
	2CDD283101R0063	483
	2CDE110003R0511	493
	2CDG120037R0011	581
	2CDG510001R0011	291
V	2CDG510002R0011	296
V	2CDG510003R0011	297
	2CDG510004R0011	295
	2CDG510005R0011	297
V	2CDG510006R0011	292
	2CDG510007R0011	295
	2CDG510008R0011	294
	2CDG510009R0011	295

Poznámky:
N Novinka
V Výběh

Rejstřík objednacích čísel

← Návrat na obsah

	Objednací číslo	Strana
	2CDG510010R0011	295
V	2CDG510011R0011	294
	2CDG510012R0011	293
	2CDG510013R0011	291
N	2CDG510023R0011	296
N	2CDG510024R0011	296
N	2CDG510025R0011	291
N	2CDG510026R0011	291
N	2CDG510027R0011	292
N	2CDG510028R0011	293
N	2CDG510029R0011	294
	2CDL200001R0001	494
N	2CDL200001R2506	495
	2CDL200011R0011	494
N	2CDL200331R0003	495
N	2CDL200331R0013	495
	2CDL210001R1003	494
	2CDL210001R1012	494
	2CDL210001R1060	494
N	2CDL210331R1012	494
N	2CDL210331R1060	494
	2CDL230001R1012	494
	2CDL230001R1060	494
N	2CDL230331R1012	495
N	2CDL230331R1060	495
	2CDL231002R1012	494
	2CDS200912R0001	495
	2CDS200936R0001	495
	2CDS251001R0014	466
	2CDS251001R0024	466
	2CDS251001R0025	466
	2CDS251001R0034	466
	2CDS251001R0044	466
	2CDS251001R0064	466
	2CDS251001R0065	466
	2CDS251001R0084	466
	2CDS251001R0104	466
	2CDS251001R0105	466
	2CDS251001R0134	466
	2CDS251001R0135	466
	2CDS251001R0164	466
	2CDS251001R0204	466
	2CDS251001R0205	466
	2CDS251001R0254	466
	2CDS251001R0255	466
	2CDS251001R0324	466
	2CDS251001R0325	466
	2CDS251001R0404	466
	2CDS251001R0405	466
	2CDS251001R0504	466
	2CDS251001R0505	466
	2CDS251001R0634	466
	2CDS251001R0635	466
	2CDS251001R1165	466
	2CDS251281R0065	470
	2CDS251281R0105	470
	2CDS251281R0135	470
	2CDS251281R0165	470
	2CDS251281R0205	470
	2CDS253001R0014	467
	2CDS253001R0024	467
	2CDS253001R0034	467
	2CDS253001R0044	467
	2CDS253001R0064	467
	2CDS253001R0065	467
	2CDS253001R0084	467

Objednací číslo	Strana
2CDS253001R0104	467
2CDS253001R0105	467
2CDS253001R0134	467
2CDS253001R0135	467
2CDS253001R0164	467
2CDS253001R0165	467
2CDS253001R0204	467
2CDS253001R0205	467
2CDS253001R0254	467
2CDS253001R0255	467
2CDS253001R0324	467
2CDS253001R0325	467
2CDS253001R0404	467
2CDS253001R0405	467
2CDS253001R0504	467
2CDS253001R0505	467
2CDS253001R0634	467
2CDS253001R0635	467
2CDS253280R0065	470
2CDS253280R0105	470
2CDS253280R0165	470
2CDS253280R0205	470
2CDS253280R0255	470
2CDS253280R0325	470
2CDS271001R0014	468
2CDS271001R0024	468
2CDS271001R0034	468
2CDS271001R0044	468
2CDS271001R0064	468
2CDS271001R0065	468
2CDS271001R0084	468
2CDS271001R0104	468
2CDS271001R0105	468
2CDS271001R0134	468
2CDS271001R0135	468
2CDS271001R0164	468
2CDS271001R0165	468
2CDS271001R0204	468
2CDS271001R0205	468
2CDS271001R0254	468
2CDS271001R0255	468
2CDS271001R0324	468
2CDS271001R0325	468
2CDS271001R0404	468
2CDS271001R0405	468
2CDS271001R0504	468
2CDS271001R0505	468
2CDS271001R0634	468
2CDS271001R0635	468
2CDS273001R0014	469
2CDS273001R0024	469
2CDS273001R0034	469
2CDS273001R0044	469
2CDS273001R0064	469
2CDS273001R0084	469
2CDS273001R0104	469
2CDS273001R0105	469
2CDS273001R0134	469
2CDS273001R0164	469
2CDS273001R0165	469
2CDS273001R0204	469
2CDS273001R0205	469
2CDS273001R0254	469
2CDS273001R0255	469
2CDS273001R0324	469
2CDS273001R0325	469

	Objednací číslo	Strana
	2CDS273001R0404	469
	2CDS273001R0405	469
	2CDS273001R0504	469
	2CDS273001R0505	469
	2CDS273001R0634	469
	2CDS273001R0635	469
	2CKA000230A0403	37, 349
	2CKA000230A0404	37, 349
V	2CKA000230A0420	37, 349
V	2CKA000230A0426	37, 349
V	2CKA000230A0432	37, 349
	2CKA001012A1309	44, 418
	2CKA001012A1713	34
	2CKA001012A2042	34
V	2CKA001032A0498	39, 359
	2CKA001032A0518	47, 443
N	2CKA001032A0525	38, 358
N	2CKA001032A0528	38, 358
N	2CKA001032A0531	38, 359
	2CKA001043A0124	39, 360
	2CKA001101A0534	45, 418
	2CKA001101A0542	45, 418
	2CKA001101A0559	45, 418
	2CKA001101A0567	45, 418
	2CKA001101A0918	35
	2CKA001413A0590	44, 418
	2CKA001511A0115	46, 434
	2CKA001710A3143	199, 212
	2CKA001710A3144	195, 209
	2CKA001710A3145	198, 212
	2CKA001710A3154	197, 211
	2CKA001710A3158	195, 209
	2CKA001710A3161	199, 212, 224
	2CKA001710A3162	195, 209, 221
	2CKA001710A3163	198, 212, 224
	2CKA001710A3172	197, 211, 223
	2CKA001710A3176	195, 209, 221
V	2CKA001710A3568	195, 209
V	2CKA001710A3569	195, 209, 221
	2CKA001710A3612	199, 212, 224
	2CKA001710A3613	195, 209, 221
	2CKA001710A3614	198, 212, 224
	2CKA001710A3623	197, 211, 223
	2CKA001710A3627	195, 209, 221
V	2CKA001710A3630	195, 209, 221
	2CKA001710A3639	194, 208, 220
	2CKA001710A3640	194, 208
	2CKA001710A3641	194, 208, 220
	2CKA001710A3644	194, 208, 220
	2CKA001710A3645	194, 208
	2CKA001710A3646	194, 208, 220
	2CKA001710A3659	195, 221
	2CKA001710A3661	197, 223
	2CKA001710A3664	199, 224
	2CKA001710A3665	198, 224
V	2CKA001710A3669	195, 221
	2CKA001710A3670	194, 220
	2CKA001710A3671	194, 220
	2CKA001710A3676	195, 221
	2CKA001710A3748	197
	2CKA001710A3751	199
	2CKA001710A3752	198
V	2CKA001710A3756	195
	2CKA001710A3757	194
	2CKA001710A3758	194
	2CKA001710A3765	195

Poznámky:
N Novinka
V Výběh

Rejstřík objednacích čísel

← Návrat na obsah

	Objednací číslo	Strana
	2CKA001710A3767	195
	2CKA001710A3840	211, 223
	2CKA001710A3843	212, 224
	2CKA001710A3844	212, 224
V	2CKA001710A3848	209, 221
	2CKA001710A3854	209, 221
	2CKA001710A3856	209, 221
	2CKA001710A3872	197, 223
	2CKA001710A3873	199, 224
	2CKA001710A3878	198, 224
V	2CKA001710A3886	195, 221
	2CKA001710A3887	195, 221
	2CKA001710A3890	194, 220
	2CKA001710A3894	197, 223
	2CKA001710A3895	199, 224
	2CKA001710A3900	198, 224
	2CKA001710A3903	195, 221
	2CKA001710A3905	194, 220
V	2CKA001710A3909	195, 221
	2CKA001710A3910	195, 221
	2CKA001710A3913	194, 220
	2CKA001710A3926	195, 221
	2CKA001710A3928	194, 220
	2CKA001710A4124	208, 220
	2CKA001710A4125	208, 220
N	2CKA001710A4198	195, 209, 221
N	2CKA001710A4199	195, 209
N	2CKA001710A4200	195, 221
N	2CKA001710A4202	195, 209, 221
N	2CKA001710A4203	195
N	2CKA001710A4204	195, 221
N	2CKA001710A4205	195, 221
	2CKA001713A0163	571
	2CKA001715A0275	572
	2CKA001724A0897	571
	2CKA001724A1663	571
	2CKA001724A1754	571
	2CKA001724A2758	194, 208
	2CKA001724A2759	195, 209
	2CKA001724A2761	195, 209, 221
	2CKA001724A2774	194, 208, 220
	2CKA001724A4252	194, 208, 220
	2CKA001724A4253	195, 209, 221
	2CKA001724A4262	194, 220
	2CKA001724A4263	195, 221
	2CKA001724A4271	194
	2CKA001724A4272	195
	2CKA001724A4291	208, 220
	2CKA001724A4292	209, 221
	2CKA001724A4293	194, 220
	2CKA001724A4298	194, 220
	2CKA001724A4299	195, 221
	2CKA001724A4307	195, 221
	2CKA001725A0928	572, 581
	2CKA001725A0936	572, 581
	2CKA001725A0944	572, 581
	2CKA001725A0951	572, 581
	2CKA001725A0969	572, 581
	2CKA001725A1494	572
	2CKA001725A1495	572
	2CKA001725A1496	572
	2CKA001725A1497	572
	2CKA001725A1498	572
	2CKA001730A0191	378
	2CKA001730A0225	378
	2CKA001730A0258	378

Objednací číslo	Strana
2CKA001731A1921	198, 212, 224
2CKA001731A1922	198, 212
2CKA001731A1923	198, 212, 224
2CKA001731A1950	198, 224
2CKA001731A1955	198
2CKA001731A1976	212, 224
2CKA001731A1978	198, 224
2CKA001731A1980	198, 224
2CKA001751A2742	194, 208
2CKA001751A2748	197, 211
2CKA001751A2750	194, 208, 220
2CKA001751A2756	197, 211, 223
2CKA001751A2927	194, 208, 220
2CKA001751A2934	197, 211, 223
2CKA001751A2944	197, 223
2CKA001751A2954	194, 220
2CKA001751A2961	194
2CKA001751A2964	197
2CKA001751A3017	208, 220
2CKA001751A3020	211, 223
2CKA001751A3022	197, 223
2CKA001751A3028	194, 220
2CKA001751A3036	197, 223
2CKA001751A3042	194, 220
2CKA001753A0264	209, 221
2CKA001753A0265	195, 209, 221
2CKA001753A0266	195, 209
2CKA001753A0267	195, 221
2CKA001753A0301	195, 209, 221
2CKA001753A0302	195
2CKA001753A0303	195, 221
2CKA001753A0304	195, 221
2CKA001753A2264	572
2CKA001753A8030	571
2CKA001753A8055	37, 353, 571
2CKA001753A8057	37, 353
2CKA001754A2155	572
2CKA001754A2171	572
2CKA001754A3732	572
2CKA001754A4058	572
2CKA001754A4060	572
2CKA001754A4062	572
2CKA001754A4064	572
2CKA001754A4101	572
2CKA001754A4104	214
2CKA001754A4105	214
2CKA001754A4106	214
2CKA001754A4107	214
2CKA001754A4108	214
2CKA001754A4109	214
2CKA001754A4110	214
2CKA001754A4111	214
2CKA001754A4112	214
2CKA001754A4113	214
2CKA001754A4230	201
2CKA001754A4231	201
2CKA001754A4232	201
2CKA001754A4233	201
2CKA001754A4234	201
2CKA001754A4235	201
2CKA001754A4236	201
2CKA001754A4237	201
2CKA001754A4238	201
2CKA001754A4239	201
2CKA001754A4240	201
2CKA001754A4241	201

Objednací číslo	Strana
2CKA001754A4242	201
2CKA001754A4243	201
2CKA001754A4244	201
2CKA001754A4254	215
2CKA001754A4255	215
2CKA001754A4256	215
2CKA001754A4257	215
2CKA001754A4258	215
2CKA001754A4259	215
2CKA001754A4260	215
2CKA001754A4261	215
2CKA001754A4301	201
2CKA001754A4302	201
2CKA001754A4308	201
2CKA001754A4309	201
2CKA001754A4310	201
2CKA001754A4317	201
2CKA001754A4318	201
2CKA001754A4319	201
2CKA001754A4320	201
2CKA001754A4321	201
2CKA001754A4322	215
2CKA001754A4323	215
2CKA001754A4324	215
2CKA001754A4325	215
2CKA001754A4326	214
2CKA001754A4327	214
2CKA001754A4328	214
2CKA001754A4329	214
2CKA001754A4330	214
2CKA001754A4356	215
2CKA001754A4357	215
2CKA001754A4358	215
2CKA001754A4359	215
2CKA001754A4360	215
2CKA001754A4361	215
2CKA001754A4362	215
2CKA001754A4363	215
2CKA001754A4414	201
2CKA001754A4415	201
2CKA001754A4416	201
2CKA001754A4417	201
2CKA001754A4418	201
2CKA001754A4419	201
2CKA001754A4420	201
2CKA001754A4421	201
2CKA001754A4422	201
2CKA001754A4423	201
2CKA001754A4437	226
2CKA001754A4438	226
2CKA001754A4439	227
2CKA001754A4440	227
2CKA001754A4441	227
2CKA001754A4442	215
2CKA001754A4443	215
2CKA001754A4444	215
2CKA001754A4445	215
2CKA001754A4683	226
2CKA001754A4684	226
2CKA001754A4685	227
2CKA001754A4686	227
2CKA001754A4687	227
2CKA001754A4693	226
2CKA001754A4694	226
2CKA001754A4695	227
2CKA001754A4696	227

Poznámky:
N Novinka
V Výběh

Rejstřík objednacích čísel

← Návrat na obsah

Objednací číslo	Strana
2CKA001754A4697	227
2CKA001754A4703	226
2CKA001754A4704	226
2CKA001754A4705	227
2CKA001754A4706	227
2CKA001754A4707	227
2CKA001754A4755	226
2CKA001754A4756	226
2CKA001754A4757	227
2CKA001754A4758	227
2CKA001754A4759	227
2CKA001754A4760	226
2CKA001754A4761	226
2CKA001754A4762	227
2CKA001754A4763	227
2CKA001754A4764	227
2CKA001754A4765	226
2CKA001754A4766	226
2CKA001754A4767	227
2CKA001754A4768	227
2CKA001754A4769	227
2CKA001754A4770	226
2CKA001754A4771	226
2CKA001754A4772	227
2CKA001754A4773	227
2CKA001754A4774	227
2CKA001754A4775	226
2CKA001754A4776	226
2CKA001754A4777	227
2CKA001754A4778	227
2CKA001754A4779	227
2CKA001754A4780	226
2CKA001754A4781	226
2CKA001754A4782	227
2CKA001754A4783	227
2CKA001754A4784	227
2CKA001754A4785	226
2CKA001754A4786	226
2CKA001754A4787	227
2CKA001754A4788	227
2CKA001754A4789	227
2CKA001754A4790	226
2CKA001754A4791	226
2CKA001754A4792	227
2CKA001754A4793	227
2CKA001754A4794	227
2CKA001754A4795	226
2CKA001754A4796	226
2CKA001754A4797	227
2CKA001754A4798	227
2CKA001754A4799	227
2CKA001754A4800	226
2CKA001754A4801	226
2CKA001754A4802	227
2CKA001754A4803	227
2CKA001754A4804	227
2CKA001754A4805	226
2CKA001754A4806	226
2CKA001754A4807	227
2CKA001754A4808	227
2CKA001754A4809	227
2CKA001754A4820	215
2CKA001754A4821	215
2CKA001754A4822	215
2CKA001761A1236	552, 573
2CKA001761A1301	552, 573

Objednací číslo	Strana
2CKA001764A0018	351
2CKA001764A0034	351
2CKA001764A0042	351
2CKA001764A0059	351
2CKA001764A0067	351
2CKA001764A0075	351
2CKA001764A0083	351
2CKA001764A0091	351
2CKA001764A0109	351
2CKA001764A0117	351
2CKA001764A0125	351
2CKA001764A0133	351
2CKA001764A0141	351
2CKA001764A0158	351
2CKA001764A0166	351
2CKA001764A0174	571
2CKA001764A0182	571
2CKA001764A0208	571
2CKA001764A0273	351
2CKA001764A0281	351
2CKA001784A0032	48
2CKA001784A0289	48
2CKA001784A0545	48
2CKA001784A0578	48
2CKA001799A0295	552, 573, 581
2CKA001799A0345	552, 573, 581
2CKA001799A0394	552, 573, 581
2CKA001799A0895	551
2CKA001799A0896	551
2CKA001799A0897	551
2CKA001799A0900	551
2CKA001799A0901	551
2CKA001799A0902	551
2CKA001799A0905	551
2CKA001799A0906	551
2CKA001799A0915	552
2CKA001799A0916	552
2CKA001799A0917	552
2CKA001799A0918	552
2CKA001799A0921	551
2CKA001799A0922	551
2CKA001799A0923	551
2CKA001799A0924	551
2CKA001799A0955	552
2CKA001799A0956	552
V 2CKA002017A1889	200, 213
V 2CKA002017A1890	200, 225
V 2CKA002017A1891	200, 213, 225
V 2CKA002017A1892	213, 225
V 2CKA002017A1893	200, 225
V 2CKA002017A1894	200, 225
V 2CKA002017A1897	200
V 2CKA002017A1903	200, 213, 225
N 2CKA002017A1913	199, 213, 225
N 2CKA002017A1914	199, 213
N 2CKA002017A1915	199, 225
N 2CKA002017A1916	199, 213, 225
N 2CKA002017A1917	213, 225
N 2CKA002017A1918	199, 225
N 2CKA002017A1919	199, 225
N 2CKA002017A1920	199
2CKA002495A0059	569
N 2CKA006136A0212	269
V 2CKA006200A0072	299
V 2CKA006200A0073	299
V 2CKA006200A0074	299

Objednací číslo	Strana
V 2CKA006200A0075	300
V 2CKA006200A0076	300
V 2CKA006200A0077	300
V 2CKA006200A0078	301
V 2CKA006200A0079	301
V 2CKA006200A0080	301
2CKA006200A0081	267
2CKA006200A0082	267
2CKA006200A0100	289
2CKA006200A0101	297
2CKA006200A0102	297
N 2CKA006200A0103	297
N 2CKA006200A0142	297
2CKA006200A0155	289
2CKA006200A0158	289
N 2CKA006200A0166	244
N 2CKA006200A0168	244
N 2CKA006200A0170	244
N 2CKA006200A0172	244
N 2CKA006200A0174	244
N 2CKA006200A0176	244
N 2CKA006200A0178	244
N 2CKA006200A0181	244
N 2CKA006200A0234	245
N 2CKA006200A0236	245
N 2CKA006200A0238	245
N 2CKA006200A0240	245
N 2CKA006200A0242	245
N 2CKA006200A0244	245
N 2CKA006200A0246	245
N 2CKA006200A0249	245
N 2CKA006200A0281	242
N 2CKA006200A0283	242
N 2CKA006200A0297	245, 290
N 2CKA006200A0848	245, 290
2CKA006220A0117	264
2CKA006220A0118	264
2CKA006220A0119	272
2CKA006220A0120	272
2CKA006220A0122	267
2CKA006220A0123	273
2CKA006220A0124	273
2CKA006220A0125	273
2CKA006220A0126	274
2CKA006220A0127	274
2CKA006220A0128	274
2CKA006220A0129	275
2CKA006220A0137	196, 210, 222, 251, 285, 287, 288
2CKA006220A0138	196, 222, 251, 285, 288
2CKA006220A0139	196, 210, 222, 251, 285, 287, 288
2CKA006220A0143	198, 211, 223, 251, 286, 287, 288
2CKA006220A0144	198, 223, 251, 286, 288
2CKA006220A0145	198, 211, 223, 251, 286, 287, 288
2CKA006220A0146	252, 286, 287, 288
2CKA006220A0147	252, 286, 288
2CKA006220A0148	252, 286, 287, 288
2CKA006220A0152	252, 286, 287, 288
2CKA006220A0153	252, 286, 288
2CKA006220A0154	252, 286, 287, 288
2CKA006220A0158	252, 286, 287, 288

Poznámky:
N Novinka
V Výběh

Rejstřík objednacích čísel

Objednací číslo	Strana
2CKA006220A0159	252, 286, 288
2CKA006220A0160	252, 286, 287, 288
2CKA006220A0161	253, 286, 287, 288
2CKA006220A0162	253, 286, 288
2CKA006220A0163	253, 286, 287, 288
2CKA006220A0173	253, 286, 287, 289
2CKA006220A0174	253, 286, 289
2CKA006220A0175	253, 286, 287, 289
2CKA006220A0179	286, 288, 289
2CKA006220A0180	286, 289
2CKA006220A0181	286, 288, 289
2CKA006220A0212	276, 277
2CKA006220A0213	276, 277
2CKA006220A0214	276, 277
2CKA006220A0215	278, 279
2CKA006220A0216	278, 279
2CKA006220A0217	278, 279
2CKA006220A0389	272
2CKA006220A0390	290
2CKA006220A0516	196, 210, 251, 285, 287
2CKA006220A0518	198, 211, 251, 286, 287
2CKA006220A0519	252, 286, 287
2CKA006220A0521	252, 286, 287
2CKA006220A0523	252, 286, 287
2CKA006220A0524	253, 286, 287
2CKA006220A0528	253, 286, 287
2CKA006220A0529	286, 288
2CKA006220A0530	276
2CKA006220A0531	278
2CKA006220A0533	196, 251, 285
2CKA006220A0535	198, 251, 286
2CKA006220A0536	252, 286
2CKA006220A0538	252, 286
2CKA006220A0540	252, 286
2CKA006220A0541	253, 286
2CKA006220A0545	253, 286
2CKA006220A0546	286
2CKA006220A0547	276
2CKA006220A0548	278
2CKA006220A0550	210, 222, 251, 287, 288
2CKA006220A0552	211, 223, 251, 287, 288
2CKA006220A0553	252, 287, 288
2CKA006220A0555	252, 287, 288
2CKA006220A0557	252, 287, 288
2CKA006220A0558	253, 287, 288
2CKA006220A0562	253, 287, 289
2CKA006220A0563	288, 289
2CKA006220A0564	276, 277
2CKA006220A0565	278, 279
2CKA006220A0601	196, 222, 251, 285, 288
2CKA006220A0603	198, 223, 251, 286, 288
2CKA006220A0604	252, 286, 288
2CKA006220A0606	252, 286, 288
2CKA006220A0608	252, 286, 288
2CKA006220A0609	253, 286, 288
2CKA006220A0613	253, 286, 289
2CKA006220A0614	286, 289
2CKA006220A0615	276, 277
2CKA006220A0616	278, 279

Objednací číslo	Strana
2CKA006220A0618	196, 222, 251, 285, 288
2CKA006220A0620	198, 223, 251, 286, 288
2CKA006220A0621	252, 286, 288
2CKA006220A0623	252, 286, 288
2CKA006220A0625	252, 286, 288
2CKA006220A0626	253, 286, 288
2CKA006220A0630	253, 286, 289
2CKA006220A0631	286, 289
2CKA006220A0632	276, 277
2CKA006220A0633	278, 279
2CKA006220A0721	272
2CKA006220A0729	292
2CKA006220A0731	293
2CKA006220A0787	275
2CKA006220A0788	275
2CKA006220A0789	275
2CKA006220A0790	275
2CKA006220A0791	275
2CKA006220A0792	275
2CKA006220A0793	275
2CKA006220A0794	275
2CKA006220A0795	276
2CKA006220A0796	276
2CKA006220A0797	276
2CKA006220A0798	276
2CKA006220A0801	276
2CKA006220A0802	276
2CKA006220A0803	276
2CKA006220A0804	276
2CKA006220A0805	277
2CKA006220A0806	277
2CKA006220A0807	277
2CKA006220A0808	277
2CKA006220A0809	277
2CKA006220A0810	277
2CKA006220A0811	277
2CKA006220A0812	277
2CKA006220A0813	278
2CKA006220A0814	278
2CKA006220A0815	278
2CKA006220A0816	278
2CKA006220A0819	278
2CKA006220A0820	278
2CKA006220A0821	278
2CKA006220A0822	278
2CKA006220A0825	275
2CKA006220A0826	275
2CKA006220A0827	275
2CKA006220A0828	275
2CKA006220A0829	275
2CKA006220A0830	275
2CKA006220A0831	277
2CKA006220A0832	277
2CKA006220A0833	277
2CKA006220A0834	277
2CKA006220A0835	277
2CKA006220A0836	277
N 2CKA006220A0856	265
N 2CKA006220A0857	266
N 2CKA006220A0858	264
N 2CKA006220A0859	265
N 2CKA006220A0860	265
N 2CKA006220A0861	266
N 2CKA006220A0862	265

Objednací číslo	Strana
N 2CKA006220A0863	266
N 2CKA006220A0864	264
N 2CKA006220A0865	265
N 2CKA006220A0866	265
N 2CKA006220A0867	266
N 2CKA006220A0868	265
N 2CKA006220A0869	266
N 2CKA006220A0870	264
N 2CKA006220A0871	265
N 2CKA006220A0872	265
N 2CKA006220A0873	266
N 2CKA006220A0874	265
N 2CKA006220A0875	266
N 2CKA006220A0876	264
N 2CKA006220A0877	265
N 2CKA006220A0878	265
N 2CKA006220A0879	266
N 2CKA006330A0018	266
N 2CKA006330A0020	266
N 2CKA006330A0084	266
N 2CKA006330A0085	266
N 2CKA006330A0086	266
N 2CKA006330A0090	266
N 2CKA006330A0091	266
N 2CKA006330A0092	266
V 2CKA006400A0034	44, 377
N 2CKA006400A0096	45, 237, 244, 419
N 2CKA006400A0099	235
N 2CKA006400A0101	235
2CKA006400A0399	47
2CKA006401A0049	39, 44, 360, 377
V 2CKA006410A0203	420
2CKA006410A0302	420
V 2CKA006410A0341	420
2CKA006410A0363	420
V 2CKA006410A0378	45, 419
V 2CKA006410A0380	45, 419
V 2CKA006410A0389	420
2CKA006410A0393	39, 360
2CKA006410A0399	39, 46, 360, 419
2CKA006430A0303	195, 198, 209, 212, 221, 224
2CKA006430A0304	195, 198, 209, 212
2CKA006430A0305	195, 198, 221, 224
2CKA006430A0306	195, 198, 209, 212, 221, 224
V 2CKA006430A0326	198, 211, 223
V 2CKA006430A0327	198, 211
V 2CKA006430A0328	198, 223
V 2CKA006430A0329	198, 211, 223
V 2CKA006430A0343	198
2CKA006430A0344	195, 198
V 2CKA006430A0350	211, 223
2CKA006430A0351	209, 212, 221, 224
V 2CKA006430A0385	198, 223
V 2CKA006430A0386	198, 223
2CKA006430A0388	195, 198, 221, 224
2CKA006430A0389	195, 198, 221, 224
N 2CKA006500A0013	42, 236, 243, 368
V 2CKA006512A0335	40, 366
2CKA006512A0345	40, 366
V 2CKA006515A0704	40, 366
2CKA006520A0227	40, 366
2CKA006590A0191	369
2CKA006590A0193	369
2CKA006599A0237	571

Poznámky:
N Novinka
V Výběh

Rejstřík objednacích čísel

← Návrat na obsah

	Objednací číslo	Strana
	2CKA006599A0518	49
	2CKA006599A2035	40, 366
	2CKA006599A2290	35
	2CKA006599A2950	196, 210, 222
	2CKA006599A2951	196, 210
	2CKA006599A2952	196, 222
	2CKA006599A2953	196, 210, 222
	2CKA006599A2959	196
	2CKA006599A2961	196, 222
	2CKA006599A2966	196, 222
	2CKA006599A2980	210, 222
	2CKA006599A2987	41, 367
	2CKA006599A2988	41, 367
	2CKA006599A3025	42, 368
	2CKA006599A3026	41, 367
	2CKA006700A0035	386
	2CKA006700A0036	386
	2CKA006700A0037	386
	2CKA006700A0040	387
	2CKA006710A0011	197, 411
N	2CKA006710A0014	412
N	2CKA006710A0015	409
N	2CKA006710A0025	409
N	2CKA006710A0030	409
N	2CKA006710A0031	412
	2CKA006730A0133	197, 211, 223, 413
	2CKA006730A0134	197, 211, 413
	2CKA006730A0135	197, 223, 413
	2CKA006730A0136	197, 211, 223, 413
	2CKA006730A0137	211, 223, 413
	2CKA006730A0139	197, 413
	2CKA006730A0140	197, 223, 413
	2CKA006730A0141	197, 223, 413
	2CKA006800A1674	378
	2CKA006800A1740	378
	2CKA006800A1898	378
	2CKA006800A2507	383
	2CKA006800A2511	381
	2CKA006800A2514	442
	2CKA006800A2515	442
	2CKA006800A2517	380
	2CKA006800A2518	380
	2CKA006800A2519	381
	2CKA006800A2524	384
	2CKA006800A2525	384
	2CKA006800A2526	384
	2CKA006800A2532	384
	2CKA006800A2533	384
	2CKA006800A2534	384
	2CKA006800A2537	384
	2CKA006800A2546	383
	2CKA006800A2547	383
	2CKA006800A2548	383
	2CKA006800A2554	385
	2CKA006800A2555	385
	2CKA006800A2556	385
	2CKA006800A2562	386
	2CKA006800A2563	386
	2CKA006800A2564	386
	2CKA006800A2578	385
	2CKA006800A2579	385
	2CKA006800A2580	385
	2CKA006800A2583	386
	2CKA006800A2585	385
	2CKA006800A2611	383
	2CKA006800A2612	383
	2CKA006800A2613	383
N	2CKA006800A2720	442
	2CKA006800A2721	442
	2CKA006800A2868	289
	2CKA006800A2870	443
	2CKA006800A2872	443
	2CKA006800A2921	196, 210, 222, 237
	2CKA006800A2923	196, 210, 237
	2CKA006800A2925	196, 222, 237
	2CKA006800A2927	196, 210, 222, 237
	2CKA006800A2929	210, 222, 237
	2CKA006800A2931	196, 222, 237
	2CKA006800A2933	196, 222, 237
	2CKA006800A2936	196, 237
	2CKA006800A2958	196, 210, 222, 238
	2CKA006800A2960	196, 210, 222, 238
	2CKA006800A2962	196, 238
	2CKA006800A2964	196, 210, 222, 238
	2CKA006800A2966	210, 222, 238
	2CKA006800A2968	196, 222, 238
	2CKA006800A2970	196, 222, 238
	2CKA006800A2973	196, 238
	2CKA006800A2995	197, 211, 223, 238
	2CKA006800A2997	197, 211, 223, 238
	2CKA006800A2999	197, 238
	2CKA006800A3001	197, 211, 223, 238
	2CKA006800A3003	211, 223, 238
	2CKA006800A3005	197, 223, 238
	2CKA006800A3007	197, 223, 238
	2CKA006800A3010	197, 238
N	2CKA006800A3027	239, 382
N	2CKA006800A3031	239, 382
N	2CKA006800A3035	239, 382
	2CKA006800A3042	43, 235, 242, 376
	2CKA006800A3045	43, 236, 243, 376
	2CKA006800A3048	43, 236, 243, 377
	2CKA006800A3051	44, 237, 244, 377
	2CKA006899A0231	386
	2CKA006899A2304	381
	2CKA006899A2305	381
	2CKA008200A0012	428
	2CKA008200A0013	429
	2CKA008200A0014	429
	2CKA008200A0015	429
	2CKA008200A0016	429
	2CKA008200A0017	429
	2CKA008200A0042	428
	2CKA008200A0078	198, 212, 224
	2CKA008200A0079	198, 212
	2CKA008200A0080	198, 224
	2CKA008200A0081	198, 212, 224
	2CKA008200A0087	198
	2CKA008200A0109	429
	2CKA008200A0110	429
	2CKA008200A0115	212, 224
	2CKA008200A0123	198, 224
	2CKA008200A0126	198, 224
	2CKA008200A0153	427
	2CKA008200A0200	428
	2CKA008200A0202	428
	2CKA008200A0249	198, 212, 224
	2CKA008200A0251	198, 212
	2CKA008200A0253	198, 224
	2CKA008200A0255	198, 212, 224
	2CKA008200A0257	212, 224
	2CKA008200A0259	198, 224
	2CKA008200A0261	198, 224
	2CKA008200A0264	198
	2CKA008200A0276	427
	2CKA008200A0279	427
	2CMA100149R1000	483
	2CMA100163R1000	483
	2CMA100177R1000	484
	2CMA103572R1000	483
	2CMA103575R1000	483
N	2CPX030100R9999	460
N	2CPX030102R9999	460
N	2CPX030103R9999	460
N	2CPX030105R9999	460
N	2CPX030107R9999	460
N	2CPX030110R9999	460
N	2CPX030111R9999	460
N	2CPX030114R9999	460
N	2CPX030683R9999	461
N	2CPX030684R9999	461
N	2CPX030685R9999	461
	2CPX031369R9999	455
	2CPX031370R9999	455
	2CPX031371R9999	455
	2CPX031372R9999	455
	2CPX031373R9999	455
	2CPX031384R9999	455
	2CPX031385R9999	455
	2CPX031386R9999	455
	2CPX031387R9999	455
	2CPX031388R9999	455
	2CPX031389R9999	455
	2CPX031402R9999	456
	2CPX031403R9999	456
	2CPX031404R9999	456
	2CPX031405R9999	456
	2CPX031406R9999	456
	2CPX031408R9999	456
	2CPX031434R9999	455
	2CPX031764R9999	456
	2CPX031770R9999	456
	2CPX031776R9999	456
	2CPX031782R9999	456
	2CPX031794R9999	456
	2CPX031795R9999	456
	2CPX031796R9999	456
	2CPX031797R9999	456
N	2CPX052183R9999	457
N	2CPX052184R9999	457
N	2CPX052185R9999	457
N	2CPX052186R9999	457
N	2CPX052187R9999	457
N	2CPX052188R9999	457
N	2CPX052189R9999	457
N	2CPX052190R9999	457
N	2CPX052191R9999	457
N	2CPX052192R9999	457
N	2CPX052193R9999	457
N	2CPX052194R9999	457
N	2CPX052195R9999	457
N	2CPX052222R9999	458
N	2CPX052223R9999	458
N	2CPX052224R9999	458
N	2CPX052232R9999	458
N	2CPX052233R9999	458
N	2CPX052235R9999	458
N	2CPX052236R9999	458

Poznámky:
N Novinka
V Výběh

Rejstřík objednacích čísel

← Návrat na obsah

	Objednací číslo	Strana
N	2CPX052237R9999	458
N	2CPX052238R9999	458
N	2CPX052239R9999	458
N	2CPX052240R9999	459
N	2CPX052241R9999	459
N	2CPX052242R9999	459
N	2CPX052243R9999	459
N	2CPX052244R9999	459
N	2CPX052245R9999	459
N	2CPX062446R9999	462
N	2CPX071709R9999	462
N	2CPX071710R9999	462
N	2CPX071712R9999	462
N	2CPX071713R9999	462
N	2CPX071714R9999	462
N	2CPX071715R9999	461
N	2CPX071716R9999	462
N	2CPX071717R9999	462
N	2CPX071718R9999	462
N	2CPX071719R9999	462
N	2CPX071784R9999	461
N	2CPX071787R9999	460
	2CPX077840R9999	455
	2CPX077841R9999	455
	2CPX077842R9999	455
	2CPX077843R9999	455
	2CPX077844R9999	455
	2CSA255103R1065	484
	2CSA255103R1105	484
	2CSA255103R1135	484
	2CSA255103R1165	484
	2CSA255103R1205	484
	2CSA255901R9065	484
	2CSA255901R9105	484
	2CSA255901R9135	484
	2CSA255901R9165	484
	2CSA255901R9205	484
	2CSF202001R1250	476
	2CSF202001R1400	476
	2CSF202002R1250	474
	2CSF202002R1400	474
	2CSF202101R1250	476
	2CSF202101R1400	476
	2CSF202102R1250	475
	2CSF202102R1400	475
	2CSF204001R1250	477
	2CSF204001R1400	477
	2CSF204001R1630	477
	2CSF204001R3250	477
	2CSF204001R3400	477
	2CSF204001R3630	477
	2CSF204002R1250	474
	2CSF204002R1400	474
	2CSF204002R1630	474
	2CSF204101R1250	478
	2CSF204101R1400	478
	2CSF204101R1630	478
	2CSF204102R1250	475
	2CSF204102R1400	475
	2CSF204102R1630	475
	2CSM110000R0711	491
	2CSM200923R1801	488
	2CSM204753R1801	488
	2CSM222471R1000	492
	2CSM222531R1000	492
	2CSM228625R0812	330

	Objednací číslo	Strana
	2CSM229921R1341	493
	2CSM229931R1341	493
	2CSM232335R0821	491
	2CSM232345R0821	491
	2CSR254001R1165	479
	2CSR254001R1205	479
	2CSR254001R1255	479
	2CSR254001R1325	479
N	2CSR255063R1064	471
N	2CSR255063R1065	471
N	2CSR255063R1104	471
N	2CSR255063R1105	471
N	2CSR255063R1134	471
N	2CSR255063R1135	471
N	2CSR255063R1164	471
N	2CSR255063R1165	471
N	2CSR255063R1204	471
N	2CSR255063R1205	471
	2CSR255080R1105	478
	2CSR255080R1165	478
N	2CSR255163R1064	472
N	2CSR255163R1065	472
N	2CSR255163R1104	472
N	2CSR255163R1105	472
N	2CSR255163R1134	472
N	2CSR255163R1135	472
N	2CSR255163R1164	472
N	2CSR255163R1165	472
N	2CSR255163R1204	472
N	2CSR255163R1205	472
	2CSR255180R1105	473
	2CSR255180R1165	473
	2CSR275080R1105	479
	2CSR275080R1165	479
	2CSR275180R1105	473
	2CSR275180R1165	473
	2CTB803873R2400	480
	2CTB803873R5600	480
	2CTB803973R1100	480
	2CTB815704R1200	481
	2CTB815704R1800	481
	2CTB815704R2300	481
	2CTB815710R1200	480
	2CTB815710R1300	480
	2CTB815710R1800	480
	2CTB815710R1900	480
	2CTB815710R2300	480
	2-D22-00-101	298
	2-D42-00-101	298
N	2CHK000102C4300	551
N	2CHK000102C4301	551
	2CHX880040A0033	38, 358
	2TAZ311000R2011	491
	2TAZ311000R2012	491
	2TAZ312000R2011	491
	2TAZ312000R2012	491
N	2TKA000153G1	33
	2TKA002095G1	579
	2TKA002098G1	580
	2TKA002102G1	580
	2TKA002103G1	580
	2TKA002105G1	580
	2TKA002107G1	579
	2TKA002110G1	579
	2TKA002112G1	579
	2TKA002120G1	580

	Objednací číslo	Strana
	2TKA002123G1	580
	2TKA002125G1	580
	2TKA002128G1	580
	2TKA002131G1	580
	2TKA002136G1	581
	2TKA002152G1	581
	2TKA002168G1	581
	2TMA020180H0006	316
N	2TMA130050B0054	270, 338
N	2TMA130050B0055	270, 338
N	2TMA130050B0065	271, 339
N	2TMA130050B0067	271, 339
N	2TMA130050W0054	270, 338
N	2TMA130050W0055	270, 338
N	2TMA130050W0065	271, 339
N	2TMA130050W0067	271, 339
	2TMA130160A0001	323, 337
	2TMA130160A0002	323
V	2TMA130160A0009	323
V	2TMA130160A0010	323
	2TMA130160A0017	323
	2TMA130160B0017	320
	2TMA130160B0018	320
	2TMA130160B0019	321, 337
	2TMA130160B0020	321
	2TMA130160B0021	321
	2TMA130160B0022	321
	2TMA130160B0025	325
N	2TMA130160B0080	272, 340
	2TMA130160B0124	325
	2TMA130160B0133	271, 327, 340
	2TMA130160H0001	321
	2TMA130160H0002	321
	2TMA130160H0003	321, 337
	2TMA130160H0004	322
	2TMA130160H0005	322
	2TMA130160H0006	322
V	2TMA130160H0009	322
V	2TMA130160H0010	322
V	2TMA130160H0011	322
V	2TMA130160H0012	322
V	2TMA130160H0013	323
V	2TMA130160H0014	323
	2TMA130160N0001	312
	2TMA130160N0002	312
	2TMA130160N0003	312, 336
	2TMA130160N0004	313, 336
	2TMA130160N0005	313, 336
	2TMA130160N0006	313
	2TMA130160N0007	314
	2TMA130160N0008	314
	2TMA130160N0009	316
	2TMA130160N0010	315
N	2TMA130160W0017	272, 340
	2TMA130160X0002	325
	2TMA130160X0003	325
	2TMA130160X0004	317, 337
	2TMA130160X0005	317
	2TMA130160X0006	318
	2TMA130160X0007	318
	2TMA130160X0060	319
	2TMA130160X0064	319
N	2TMA130161B0001	272, 340
N	2TMA130161W0001	272, 340
	2TMA200160A0001	310
	2TMA200160A0003	317, 337

Poznámky:
N Novinka
V Výběh

Rejstřík objednacích čísel

	Objednací číslo	Strana
	2TMA200160A0005	317
	2TMA200160A0007	317
	2TMA200160A0009	318
	2TMA200160A0011	319
	2TMA200160A0013	319
	2TMA200160A0015	319
	2TMA200160A0017	320
	2TMA200160A0019	320
	2TMA200160A0021	325
	2TMA200160A0023	325
	2TMA200160N0039	314
	2TMA200160N0043	310
	2TMA200160N0044	310
	2TMA200160X0005	316
	2TMA210010A0001	311
	2TMA210010A0002	311
	2TMA210010A0003	311
	2TMA210010B0001	315
	2TMA210010B0002	316
	2TMA210010L0001	315
	2TMA210010L0002	316
	2TMA210010N0001	311
	2TMA210010N0004	315
	2TMA210010N0021	315
	2TMA210010N0034	315
	2TMA210010N0035	316
	2TMA210010N0037	331
	2TMA210010N0038	331
	2TMA210010N0039	330
	2TMA210010R0001	316
	2TMA210010W0015	315
	2TMA210010W0016	316
	2TMA210010Y0001	316
	2TMA210050A0002	327
	2TMA210050B0005	328
	2TMA210050S0004	328
	2TMA210050W0001	327
	2TMA210050W0003	327
	2TMA210050W0016	328
	2TMA210050W0018	330
	2TMA210051W0001	326
	2TMA210160A0009	314
	2TMA210160B0001	328
	2TMA210160B0002	329
	2TMA210160B0003	329
	2TMA210160H0003	329
	2TMA210160H0004	329
	2TMA210160H0005	330
	2TMA210160H0007	329
	2TMA210161W0001	328
	2TMA210161W0002	328
	2TMA210310N0003	331
V	2TMA210310N0005	331
	2TMA220050B0008	326
	2TMA220050W0015	326
	2TMA220050W0022	326
N	2TMA220050W0024	326
N	2TMA220051W0004	326
	2TMA220160A0003	318
	2TMA220160B0002	327
	2TMA220160W0003	327
N	2TMA220161A0001	324
N	2TMA220161A0002	324
N	2TMA220161A0003	324, 337
N	2TMA220161A0004	324
N	2TMA220161A0005	324
N	2TMA220161A0006	324
N	2TMA220161A0007	324
N	2TMA220161A0008	320
N	2TMA220161A0009	320
N	2TMA220161A0010	318
N	2TMA220161A0011	318
N	2TMA220161B1001	319
N	2TMA220161B1002	319
N	2TMA220161B1003	320
N	2TMA220161B1004	317, 337
N	2TMA220161B1005	317
N	2TMA220161B1006	318
N	2TMA220161B1007	310, 336
N	2TMA310011B0002	268
N	2TMA310011B0003	268
N	2TMA310011W0001	268
N	2TMA310051B0001	269
N	2TMA310051W0001	269
N	2TMA310161B0001	269
N	2TMA310161W0001	269
	3171-80114	544
	3171-80119	544
	3171-80124	544
	3171E-A00300 01	149, 169
	3171E-A00300 03	149, 169
	3171E-A00300 04	149
	3251-01910	563
	3251-01915	563
	3251-01919	563
	3251-80919	563
	3280B-C10001 B	579
N	3292A-A00300 B	91
N	3292A-A00300 C	91
N	3292A-A00300 D	91
N	3292A-A00300 H	91
N	3292A-A00300 N	91
N	3292A-A00300 R2	91
N	3292A-A00300 S	91
N	3292A-A00300 S2	91
	3292A-A10101 B	91
	3292A-A10101 C	91
	3292A-A10101 D	91
	3292A-A10101 H	91
	3292A-A10101 N	91
	3292A-A10101 R2	91
	3292A-A10101 S	91
	3292A-A10101 S2	91
	3292A-A10301 B	91
	3292A-A10301 C	91
	3292A-A10301 D	91
	3292A-A10301 H	91
	3292A-A10301 N	91
	3292A-A10301 R2	91
	3292A-A10301 S	91
	3292A-A10301 S2	91
	3292A-A20301 B	92
	3292A-A20301 C	92
	3292A-A20301 D	92
	3292A-A20301 H	92
	3292A-A20301 N	92
	3292A-A20301 R2	92
	3292A-A20301 S	92
	3292A-A20301 S2	92
N	3292E-A00300 01	150, 170
N	3292E-A00300 03	150, 170
N	3292E-A00300 04	150
N	3292E-A00300 08	170
N	3292E-A00300 32	170
N	3292E-A00300 33	170
N	3292E-A00300 34	170
N	3292E-A00300 36	170
	3292E-A10101 01	151, 171
	3292E-A10101 03	151, 171
	3292E-A10101 04	151
	3292E-A10101 08	171
	3292E-A10101 32	171
	3292E-A10101 33	171
	3292E-A10101 34	171
	3292E-A10101 36	171
	3292E-A10301 01	151, 171
	3292E-A10301 03	151, 171
	3292E-A10301 04	151
	3292E-A10301 08	171
	3292E-A10301 32	171
	3292E-A10301 33	171
	3292E-A10301 34	171
	3292E-A10301 36	171
	3292E-A20301 01	151, 171
	3292E-A20301 03	151, 171
	3292E-A20301 04	151
	3292E-A20301 08	171
	3292E-A20301 32	171
	3292E-A20301 33	171
	3292E-A20301 34	171
	3292E-A20301 36	171
N	3292G-A00300 B1	66
N	3292G-A00300 C1	66
N	3292G-A00300 D1	66
N	3292G-A00300 H1	66
N	3292G-A00300 S1	66
	3292G-A10101 B1	66
	3292G-A10101 C1	66
	3292G-A10101 D1	66
	3292G-A10101 H1	66
	3292G-A10101 S1	66
N	3292H-A00300 01	111
N	3292H-A00300 03	111
N	3292H-A00300 16	111
N	3292H-A00300 17	111
N	3292H-A00300 18	111
N	3292H-A00300 62	111
N	3292H-A00300 63	111
N	3292H-A00300 64	111
N	3292H-A00300 65	111
N	3292H-A00300 66	111
N	3292H-A00300 67	111
N	3292H-A00300 68	111
N	3292H-A00300 69	111
N	3292H-A00300 70	111
	3292H-A10101 01	111
	3292H-A10101 03	111
	3292H-A10101 16	111
	3292H-A10101 17	111
	3292H-A10101 18	111
	3292H-A10101 62	111
	3292H-A10101 63	111
	3292H-A10101 64	111
	3292H-A10101 65	111
	3292H-A10101 66	111
	3292H-A10101 67	111
	3292H-A10101 68	111
	3292H-A10101 69	111

Poznámky:
N Novinka
V Výběh

Rejstřík objednacích čísel

← Návrat na obsah

	Objednací číslo	Strana
	3292H-A10101 70	111
	3292H-A10301 01	112
	3292H-A10301 03	112
	3292H-A10301 16	112
	3292H-A10301 17	112
	3292H-A10301 18	112
	3292H-A10301 62	112
	3292H-A10301 63	112
	3292H-A10301 64	112
	3292H-A10301 65	112
	3292H-A10301 66	112
	3292H-A10301 67	112
	3292H-A10301 68	112
	3292H-A10301 69	112
	3292H-A10301 70	112
	3292H-A20301 01	112
	3292H-A20301 03	112
	3292H-A20301 16	112
	3292H-A20301 17	112
	3292H-A20301 18	112
	3292H-A20301 62	112
	3292H-A20301 63	112
	3292H-A20301 64	112
	3292H-A20301 65	112
	3292H-A20301 66	112
	3292H-A20301 67	112
	3292H-A20301 68	112
	3292H-A20301 69	112
	3292H-A20301 70	112
V	3292M-A10101 01	135
V	3292M-A10101 41	135
V	3292M-A10101 42	135
V	3292M-A10101 43	135
V	3292M-A10101 44	135
V	3292M-A10101 61	135
V	3292M-A10301 03	136
V	3292M-A10301 08	136
V	3292M-A10301 36	136
V	3292M-A10301 37	136
V	3292M-A10301 61	136
V	3292M-A20301 03	136
V	3292M-A20301 08	136
V	3292M-A20301 36	136
V	3292M-A20301 37	136
V	3292M-A20301 61	136
N	3292T-A00300 237	77
N	3292T-A00300 240	77
N	3292T-A00300 241	77
N	3292T-A00300 242	77
N	3292T-A00300 243	77
N	3292T-A00300 244	77
N	3292T-A00300 500	77
	3292U-A00003	38, 358
	3292U-A00013	39, 360
	3292U-A90100	358
	3294A-A00160 B	91
	3294A-A00160 C	91
	3294A-A00160 D	91
	3294A-A00160 H	91
	3294A-A00160 N	91
	3294A-A00160 R2	91
	3294A-A00160 S	91
	3294A-A00160 S2	91
	3294A-A123 B	92
	3294A-A123 C	92
	3294A-A123 D	92

	Objednací číslo	Strana
	3294A-A123 H	92
	3294A-A123 N	92
	3294A-A123 R2	92
	3294A-A123 S	92
	3294A-A123 S2	92
	3294E-A00123 01	152, 172
	3294E-A00123 03	152, 172
	3294E-A00123 04	152
	3294E-A00123 08	172
	3294E-A00123 32	172
	3294E-A00123 33	172
	3294E-A00123 34	172
	3294E-A00123 36	172
	3294E-A00160 01	151, 171
	3294E-A00160 03	151, 171
	3294E-A00160 04	151
	3294E-A00160 08	171
	3294E-A00160 32	171
	3294E-A00160 33	171
	3294E-A00160 34	171
	3294E-A00160 36	171
	3294E-A00170 01	149, 169
	3294E-A00170 03	149, 169
	3294E-A00170 04	149
	3294E-A00170 08	169
	3294E-A00170 32	169
	3294E-A00170 33	169
	3294E-A00170 34	169
	3294E-A00170 36	169
	3294G-A00125 B1	66
	3294G-A00125 C1	66
	3294G-A00125 D1	66
	3294G-A00125 H1	66
	3294G-A00125 S1	66
	3294H-A00123 01	113
	3294H-A00123 03	113
	3294H-A00123 16	113
	3294H-A00123 17	113
	3294H-A00123 18	113
	3294H-A00123 62	113
	3294H-A00123 63	113
	3294H-A00123 64	113
	3294H-A00123 65	113
	3294H-A00123 66	113
	3294H-A00123 67	113
	3294H-A00123 68	113
	3294H-A00123 69	113
	3294H-A00123 70	113
V	3294M-A00123 01	137
V	3294M-A00123 41	137
V	3294M-A00123 42	137
V	3294M-A00123 43	137
V	3294M-A00123 44	137
V	3294M-A00123 61	137
V	3294M-A00160 01	136
V	3294M-A00160 41	136
V	3294M-A00160 42	136
V	3294M-A00160 43	136
V	3294M-A00160 44	136
V	3294M-A00160 61	136
V	3294M-A00170 01	135
V	3294M-A00170 41	135
V	3294M-A00170 42	135
V	3294M-A00170 43	135
V	3294M-A00170 44	135
V	3294M-A00170 61	135

	Objednací číslo	Strana
N	3294T-A00123 237	78
N	3294T-A00123 240	78
N	3294T-A00123 241	78
N	3294T-A00123 242	78
N	3294T-A00123 243	78
N	3294T-A00123 244	78
N	3294T-A00123 500	78
	3299-01008	408
	3299-01018	408
	3299-01058	408
	3299-09908	408
	3299-10938	407
	3299-11508	403
	3299-13508	403
	3299-13518	403
	3299-13908	397
	3299-15508	403
	3299-18308	405
	3299-18908	397
	3299-19308	405
	3299-20408	406
	3299-20418	406
	3299-20958	406
	3299-21208	405
	3299-21408	406
	3299-22100	379
	3299-22102	379
	3299-22103	379
	3299-22673	380
	3299-22674	380
	3299-22918	407
	3299-22958	407
	3299-23318	404
	3299-23338	404
	3299-23908	397
	3299-24908	397
	3299-28908	397
	3299-29008	407
	3299-41408	406
	3299-43908	397
	3299-45908	397
	3299-48908	397
	3299-81408	406
	3299-83338	404
	3299-96908 33	397
	3299-96908 35	397
	3299-96908 C	397
	3299-96908 S	397
	3299A-A02100 B	92
	3299A-A02100 C	92
	3299A-A02100 D	92
	3299A-A02100 H	92
	3299A-A02100 N	92
	3299A-A02100 R2	92
	3299A-A02100 S	92
	3299A-A02100 S2	92
	3299A-A02180 B	92
	3299A-A02180 C	92
	3299A-A02180 D	92
	3299A-A02180 H	92
	3299A-A02180 N	92
	3299A-A02180 R2	92
	3299A-A02180 S	92
	3299A-A02180 S2	92
V	3299A-A110 B	94
V	3299A-A110 C	94

Poznámky:
N Novinka
V Výběh

Rejstřík objednacích čísel

	Objednací číslo	Strana
V	3299A-A110 D	94
V	3299A-A110 H	94
V	3299A-A110 N	94
V	3299A-A110 R2	94
V	3299A-A110 S	94
V	3299A-A110 S2	94
	3299A-A11908 B	93, 398
	3299A-A11908 C	93, 398
	3299A-A11908 D	93, 398
	3299A-A11908 H	93, 398
	3299A-A11908 N	93, 398
	3299A-A11908 R2	93, 398
	3299A-A11908 S	93, 398
	3299A-A11908 S2	93, 398
	3299A-A23108 B	93, 401
	3299A-A23108 C	93, 401
	3299A-A23108 D	93, 401
	3299A-A23108 H	93, 401
	3299A-A23108 N	93, 401
	3299A-A23108 R2	93, 401
	3299A-A23108 S	93, 401
	3299A-A23108 S2	93, 401
	3299A-A33108 B	93, 401
	3299A-A33108 C	93, 401
	3299A-A33108 D	93, 401
	3299A-A33108 H	93, 401
	3299A-A33108 N	93, 401
	3299A-A33108 R2	93, 401
	3299A-A33108 S	93, 401
	3299A-A33108 S2	93, 401
V	3299A-A40000 B	93
V	3299A-A40000 C	93
V	3299A-A40000 D	93
V	3299A-A40000 H	93
V	3299A-A40000 R2	93
V	3299A-A40000 S	93
V	3299A-A40000 S2	93
	3299A-A40100 B	92, 94
	3299A-A40100 C	92, 94
	3299A-A40100 D	92, 94
	3299A-A40100 H	92, 94
	3299A-A40100 N	92, 94
	3299A-A40100 R2	92, 94
	3299A-A40100 S	92, 94
	3299A-A40100 S2	92, 94
	3299A-A40200 B	95
	3299A-A40200 C	95
	3299A-A40200 D	95
	3299A-A40200 H	95
	3299A-A40200 N	95
	3299A-A40200 R2	95
	3299A-A40200 S	95
	3299A-A40200 S2	95
	3299A-A40210 B	95
	3299A-A40210 C	95
	3299A-A40210 D	95
	3299A-A40210 H	95
	3299A-A40210 N	95
	3299A-A40210 R2	95
	3299A-A40210 S	95
	3299A-A40210 S2	95
	3299A-C22184 B	93, 378
	3299A-C22184 C	93, 378
	3299A-C22184 D	93, 378
	3299A-C22184 H	93, 378
	3299A-C22184 R2	93, 378
	3299A-C22184 S	93, 378
	3299A-C22184 S2	93, 378
V	3299C-C12100 B1	55
V	3299C-C12100 D2	55
V	3299C-C12100 H3	55
V	3299C-C22100 B1	54
V	3299C-C22100 D2	54
V	3299C-C22100 H3	54
V	3299E-A00110 01	153, 173
V	3299E-A00110 03	153, 173
V	3299E-A00110 04	153
V	3299E-A00110 08	173
V	3299E-A00110 32	173
V	3299E-A00110 33	173
V	3299E-A00110 34	173
V	3299E-A00110 36	173
	3299E-A02100 01	152, 172
	3299E-A02100 03	152, 172
	3299E-A02100 04	152
	3299E-A02100 08	172
	3299E-A02100 32	172
	3299E-A02100 33	172
	3299E-A02100 34	172
	3299E-A02100 36	172
	3299E-A07908 01	153, 173, 401
	3299E-A07908 03	153, 173, 401
	3299E-A07908 04	153, 401
	3299E-A07908 08	173, 401
	3299E-A07908 32	173, 401
	3299E-A07908 33	173, 401
	3299E-A07908 34	173, 401
	3299E-A07908 36	173, 401
	3299E-A11908 01	152, 172, 400
	3299E-A11908 03	152, 172, 400
	3299E-A11908 04	152, 400
	3299E-A11908 08	172, 400
	3299E-A11908 32	172, 400
	3299E-A11908 33	172, 400
	3299E-A11908 34	172, 400
	3299E-A11908 36	172, 400
	3299E-A21908 01	152, 172, 400
	3299E-A21908 03	152, 172, 400
	3299E-A21908 04	152, 400
	3299E-A21908 08	172, 400
	3299E-A21908 32	172, 400
	3299E-A21908 33	172, 400
	3299E-A21908 34	172, 400
	3299E-A21908 36	172, 400
	3299E-A23108 01	153, 173, 402
	3299E-A23108 03	153, 173, 402
	3299E-A23108 04	153, 402
	3299E-A23108 08	173, 402
	3299E-A23108 32	173, 402
	3299E-A23108 33	173, 402
	3299E-A23108 34	173, 402
	3299E-A23108 36	173, 402
	3299E-A33108 01	153, 173, 402
	3299E-A33108 03	153, 173, 402
	3299E-A33108 04	153, 402
	3299E-A33108 08	173, 402
	3299E-A33108 32	173, 402
	3299E-A33108 33	173, 402
	3299E-A33108 34	173, 402
	3299E-A33108 36	173, 402
V	3299E-A40000 01	152, 172
V	3299E-A40000 03	152, 172
V	3299E-A40000 04	152
V	3299E-A40000 08	172
V	3299E-A40000 32	172
V	3299E-A40000 33	172
V	3299E-A40000 34	172
V	3299E-A40000 36	172
	3299E-A40100 01	152, 153, 172, 173
	3299E-A40100 03	152, 153, 172, 173
	3299E-A40100 04	152, 153
	3299E-A40100 08	172, 173
	3299E-A40100 32	172, 173
	3299E-A40100 33	172, 173
	3299E-A40100 34	172, 173
	3299E-A40100 36	172, 173
	3299E-A40200 01	154, 174
	3299E-A40200 03	154, 174
	3299E-A40200 04	154
	3299E-A40200 08	174
	3299E-A40200 32	174
	3299E-A40200 33	174
	3299E-A40200 34	174
	3299E-A40200 36	174
	3299G-A02180 B1	66
	3299G-A02180 C1	66
	3299G-A02180 D1	66
	3299G-A02180 H1	66
	3299G-A02180 S1	66
	3299G-A40100 B1	66
	3299G-A40100 C1	66
	3299G-A40100 D1	66
	3299G-A40100 H1	66
	3299G-A40100 S1	66
V	3299H-A00110 01	116
V	3299H-A00110 03	116
V	3299H-A00110 16	116
V	3299H-A00110 17	116
V	3299H-A00110 18	116
V	3299H-A00110 62	116
V	3299H-A00110 63	116
V	3299H-A00110 64	116
V	3299H-A00110 65	116
V	3299H-A00110 66	116
V	3299H-A00110 67	116
V	3299H-A00110 68	116
V	3299H-A00110 69	116
V	3299H-A00110 70	116
	3299H-A02182 01	113
	3299H-A02182 03	113
	3299H-A02182 16	113
	3299H-A02182 17	113
	3299H-A02182 18	113
	3299H-A02182 62	113
	3299H-A02182 63	113
	3299H-A02182 64	113
	3299H-A02182 65	113
	3299H-A02182 66	113
	3299H-A02182 67	113
	3299H-A02182 68	113
	3299H-A02182 69	113
	3299H-A02182 70	113
	3299H-A11908 01	114, 398
	3299H-A11908 03	114, 398
	3299H-A11908 16	114, 398
	3299H-A11908 17	114, 398
	3299H-A11908 18	114, 398
	3299H-A11908 62	114, 398

Poznámky:
N Novinka
V Výběh

Rejstřík objednacích čísel

← Návrat na obsah

	Objednací číslo	Strana
	3299H-A11908 63	114, 398
	3299H-A11908 64	114, 398
	3299H-A11908 65	114, 398
	3299H-A11908 66	114, 398
	3299H-A11908 67	114, 398
	3299H-A11908 68	114, 398
	3299H-A11908 69	114, 398
	3299H-A11908 70	114, 398
	3299H-A21908 01	114, 398
	3299H-A21908 03	114, 398
	3299H-A21908 16	114, 398
	3299H-A21908 17	114, 398
	3299H-A21908 18	114, 398
	3299H-A21908 62	114, 398
	3299H-A21908 63	114, 398
	3299H-A21908 64	114, 398
	3299H-A21908 65	114, 398
	3299H-A21908 66	114, 398
	3299H-A21908 67	114, 398
	3299H-A21908 68	114, 398
	3299H-A21908 69	114, 398
	3299H-A21908 70	114, 398
V	3299H-A40000 03	114
V	3299H-A40000 16	114
V	3299H-A40000 17	114
V	3299H-A40000 18	114
V	3299H-A40000 63	114
V	3299H-A40000 64	114
V	3299H-A40000 65	114
V	3299H-A40000 66	114
V	3299H-A40000 67	114
V	3299H-A40000 68	114
V	3299H-A40000 69	114
V	3299H-A40000 70	114
	3299H-A40100 03	112, 116
	3299H-A40100 16	112, 116
	3299H-A40100 17	112, 116
	3299H-A40100 18	112, 116
	3299H-A40100 63	112, 116
	3299H-A40100 64	112, 116
	3299H-A40100 65	112, 116
	3299H-A40100 66	112, 116
	3299H-A40100 67	112, 116
	3299H-A40100 68	112, 116
	3299H-A40100 69	112, 116
	3299H-A40100 70	112, 116
	3299H-A40200 03	117
	3299H-A40200 16	117
	3299H-A40200 17	117
	3299H-A40200 18	117
	3299H-A40200 63	117
	3299H-A40200 64	117
	3299H-A40200 65	117
	3299H-A40200 66	117
	3299H-A40200 67	117
	3299H-A40200 68	117
	3299H-A40200 69	117
	3299H-A40200 70	117
V	3299M-A00110 01	138
V	3299M-A00110 41	138
V	3299M-A00110 42	138
V	3299M-A00110 43	138
V	3299M-A00110 44	138
V	3299M-A00110 61	138
V	3299M-A00110 71	138
V	3299M-A00110 72	138

	Objednací číslo	Strana
V	3299M-A00110 73	138
V	3299M-A00110 74	138
V	3299M-A02180 03	137
V	3299M-A02180 08	137
V	3299M-A02180 36	137
V	3299M-A02180 37	137
V	3299M-A02180 61	137
V	3299M-A11908 01	137, 399
V	3299M-A11908 41	137, 399
V	3299M-A11908 42	137, 399
V	3299M-A11908 43	137, 399
V	3299M-A11908 44	137, 399
V	3299M-A11908 61	137, 399
V	3299M-A11908 71	137, 400
V	3299M-A11908 72	137, 400
V	3299M-A11908 73	137, 400
V	3299M-A11908 74	137, 400
V	3299M-A21908 01	137, 399
V	3299M-A21908 41	137, 399
V	3299M-A21908 42	137, 399
V	3299M-A21908 43	137, 399
V	3299M-A21908 44	137, 399
V	3299M-A21908 61	137, 399
V	3299M-A21908 71	137, 399
V	3299M-A21908 72	137, 399
V	3299M-A21908 73	137, 399
V	3299M-A21908 74	137, 399
V	3299M-A40100 01	136, 138
V	3299M-A40100 41	136, 138
V	3299M-A40100 42	136, 138
V	3299M-A40100 43	136, 138
V	3299M-A40100 44	136, 138
V	3299M-A40100 61	136, 138
V	3299M-A40100 71	136, 138
V	3299M-A40100 72	136, 138
V	3299M-A40100 73	136, 138
V	3299M-A40100 74	136, 138
V	3299M-A40200 01	139
V	3299M-A40200 41	139
V	3299M-A40200 42	139
V	3299M-A40200 43	139
V	3299M-A40200 44	139
V	3299M-A40200 61	139
V	3299M-A40200 71	139
V	3299M-A40200 72	139
V	3299M-A40200 73	139
V	3299M-A40200 74	139
N	3299T-A02182 237	78
N	3299T-A02182 240	78
N	3299T-A02182 241	78
N	3299T-A02182 242	78
N	3299T-A02182 243	78
N	3299T-A02182 244	78
N	3299T-A02182 500	78
N	3299T-A40100 237	78, 79
N	3299T-A40100 240	78, 79
N	3299T-A40100 241	78, 79
N	3299T-A40100 242	78, 79
N	3299T-A40100 243	78, 79
N	3299T-A40100 244	78, 79
N	3299T-A40100 500	78, 79
N	3299T-A40200 237	79
N	3299T-A40200 240	79
N	3299T-A40200 241	79
N	3299T-A40200 242	79
N	3299T-A40200 243	79

	Objednací číslo	Strana
N	3299T-A40200 244	79
N	3299T-A40200 500	79
	3299U-A00001	43, 376
	3299U-A00006	42, 376
	3299U-A00007	42, 376
	3299U-A52500	46, 434
	34253-10	544
	3425A-0344 B	96, 544
	3425A-0344 C	96, 544
	3425A-0344 D	96, 544
	3425A-0344 H	96, 544
	3425A-0344 N	96, 544
	3425A-0344 R2	96, 544
	3425A-0344 S	96, 544
	3425A-0344 S2	96, 544
	35303-10	543
	35303-71	543
	35363-10	543
	35363-81	543
	3536N-C03251 12	543
	3536N-C03251 23	543
	3536N-C03252 11	543
	3536N-C03252 12	543
	3536N-C03252 23	543
	3553-01289 B1	54
	3553-01289 D2	54
	3553-01289 H3	54
	3553-01929 B	510
	3553-01929 D	510
	3553-01929 H	510
	3553-01929 S	510
	3553-02289 B1	54
	3553-02289 D2	54
	3553-02289 H3	54
	3553-02922 B	510
	3553-02922 D	510
	3553-02922 H	510
	3553-02922 S	510
	3553-05289 B1	54
	3553-05289 D2	54
	3553-05289 H3	54
	3553-05929 B	510
	3553-05929 D	510
	3553-05929 H	510
	3553-05929 S	510
	3553-06289 B1	54
	3553-06289 D2	54
	3553-06289 H3	54
	3553-06929 B	510
	3553-06929 D	510
	3553-06929 H	510
	3553-06929 S	510
	3553-07289 B1	54
	3553-07289 D2	54
	3553-07289 H3	54
	3553-07921 B	510
	3553-07921 D	510
	3553-07921 H	510
	3553-07921 S	510
	3553-07929 B	510
	3553-07929 D	510
	3553-07929 H	510
	3553-07929 S	510
	3553-21289 B1	54
	3553-21289 D2	54
	3553-21289 H3	54

Poznámky:
N Novinka
V Výběh

Rejstřík objednacích čísel

← Návrat na obsah

Objednací číslo	Strana
3553-25922 B	510
3553-25922 D	510
3553-25922 H	510
3553-25922 S	510
3553-27289 B1	54
3553-27289 D2	54
3553-27289 H3	54
3553-52289 B1	54
3553-52289 D2	54
3553-52289 H3	54
3553-52929 B	511
3553-52929 D	511
3553-52929 H	511
3553-52929 S	511
3553-80289 B1	54
3553-80289 D2	54
3553-80289 H3	54
3553-80929 B	510
3553-80929 D	510
3553-80929 H	510
3553-80929 S	510
3553-91289 B1	54
3553-91289 D2	54
3553-91289 H3	54
3553-91922 B	510
3553-91922 D	510
3553-91922 H	510
3553-91922 S	510
3553-93289 B1	54
3553-93289 D2	54
3553-93289 H3	54
3555-01920	563
3555-01921	563
3555-01927	563
3555-06428	544
3555-80428	544
3555-80921	563
3557G-A01340 B1	64
3557G-A01340 C1	64
3557G-A01340 D1	64
3557G-A01340 H1	64
3557G-A01340 S1	64
3557G-A01341 B1	65
3557G-A01341 C1	65
3557G-A01341 D1	65
3557G-A01341 H1	65
3557G-A01341 S1	65
3557G-A01940 B1	501
3557G-A01940 C1	501
3557G-A01940 D1	501
3557G-A01940 H1	501
3557G-A01940 S1	501
3557G-A02342 B1	65
3557G-A02342 C1	65
3557G-A02342 D1	65
3557G-A02342 H1	65
3557G-A02342 S1	65
3557G-A05340 B1	64
3557G-A05340 C1	64
3557G-A05340 D1	64
3557G-A05340 H1	64
3557G-A05340 S1	64
3557G-A06340 B1	64
3557G-A06340 C1	64
3557G-A06340 D1	64
3557G-A06340 H1	64
3557G-A06340 S1	64
3557G-A06341 B1	65
3557G-A06341 C1	65
3557G-A06341 D1	65
3557G-A06341 H1	65
3557G-A06341 S1	65
3557G-A06940 B1	501
3557G-A06940 C1	501
3557G-A06940 D1	501
3557G-A06940 H1	501
3557G-A06940 S1	501
3557G-A07340 B1	64
3557G-A07340 C1	64
3557G-A07340 D1	64
3557G-A07340 H1	64
3557G-A07340 S1	64
3557G-A07341 B1	65
3557G-A07341 C1	65
3557G-A07341 D1	65
3557G-A07341 H1	65
3557G-A07341 S1	65
3557G-A07940 B1	501
3557G-A07940 C1	501
3557G-A07940 D1	501
3557G-A07940 H1	501
3557G-A07940 S1	501
3557G-A52340 B1	64
3557G-A52340 C1	64
3557G-A52340 D1	64
3557G-A52340 H1	64
3557G-A52340 S1	64
3557G-A80340 B1	64
3557G-A80340 C1	64
3557G-A80340 D1	64
3557G-A80340 H1	64
3557G-A80340 S1	64
3557G-A80343 B1	64
3557G-A80343 C1	64
3557G-A80343 D1	64
3557G-A80343 H1	64
3557G-A80343 S1	64
3557G-A80940 B1	501
3557G-A80940 C1	501
3557G-A80940 D1	501
3557G-A80940 H1	501
3557G-A80940 S1	501
3557G-A87340 B1	64
3557G-A87340 C1	64
3557G-A87340 D1	64
3557G-A87340 H1	64
3557G-A87340 S1	64
3557G-A88340 B1	67
3557G-A88340 C1	67
3557G-A88340 D1	67
3557G-A88340 H1	67
3557G-A88340 S1	67
3557G-A89340 B1	67
3557G-A89340 C1	67
3557G-A89340 D1	67
3557G-A89340 H1	67
3557G-A89340 S1	67
3557G-A91342 B1	65
3557G-A91342 C1	65
3557G-A91342 D1	65
3557G-A91342 H1	65
3557G-A91342 S1	65
3558-01750	518
3558-01750 39	518
3558-02752	518
3558-02752 39	518
3558-05750	518
3558-05750 39	518
3558-06750	518
3558-06750 39	518
3558-07750	518
3558-07750 39	518
3558-07751	518
3558-07751 39	518
3558-25752	518
3558-25752 39	518
3558-52750	519
3558-52750 39	519
3558-80750	518
3558-80750 39	518
3558-91752	518
3558-91752 39	518
3558-A01340	34
3558-A02340	34
3558-A05340	35
3558-A06340	34
3558-A07340	34
3558-A21342	34
3558-A25342	34
3558-A52340	35
3558-A87340	35
3558-A91342	35
3558A-80920 B	503
3558A-80920 C	503
3558A-80920 D	503
3558A-80920 H	503
3558A-80920 R2	503
3558A-80920 S	503
3558A-80920 S2	503
3558A-A00620 B	88
3558A-A00620 C	88
3558A-A00620 D	88
3558A-A00620 H	88
3558A-A00620 N	88
3558A-A00620 R2	88
3558A-A00620 S	88
3558A-A00620 S2	88
3558A-A00933 B	89
3558A-A00933 C	89
3558A-A00933 D	89
3558A-A00933 H	89
3558A-A00933 N	89
3558A-A00933 R2	89
3558A-A00933 S	89
3558A-A00933 S2	89
3558A-A27	88
3558A-A27/1	88
3558A-A27/2	88
3558A-A610 B	88
3558A-A610 C	88
3558A-A610 D	88
3558A-A610 H	88
3558A-A610 N	88
3558A-A610 R2	88
3558A-A610 S	88
3558A-A610 S2	88
3558A-A651 B	88
3558A-A651 C	88

Poznámky:
N Novinka
V Výběh

Rejstřík objednacích čísel

Objednací číslo	Strana
3558A-A651 D	88
3558A-A651 H	88
3558A-A651 N	88
3558A-A651 R2	88
3558A-A651 S	88
3558A-A651 S2	88
3558A-A652 B	89
3558A-A652 C	89
3558A-A652 D	89
3558A-A652 H	89
3558A-A652 N	89
3558A-A652 R2	89
3558A-A652 S	89
3558A-A652 S2	89
3558A-A653 B	88
3558A-A653 C	88
3558A-A653 D	88
3558A-A653 H	88
3558A-A653 N	88
3558A-A653 R2	88
3558A-A653 S	88
3558A-A653 S2	88
3558A-A655 B	89
3558A-A655 C	89
3558A-A655 D	89
3558A-A655 H	89
3558A-A655 N	89
3558A-A655 R2	89
3558A-A655 S	89
3558A-A655 S2	89
3558A-A662 B	94
3558A-A662 C	94
3558A-A662 D	94
3558A-A662 H	94
3558A-A662 N	94
3558A-A662 R2	94
3558A-A662 S	94
3558A-A662 S2	94
3558E-A00610 01	148, 168
3558E-A00610 03	148, 168
3558E-A00610 04	148
3558E-A00610 08	168
3558E-A00610 32	168
3558E-A00610 33	168
3558E-A00610 34	168
3558E-A00610 36	168
3558E-A00651 01	148, 168
3558E-A00651 03	148, 168
3558E-A00651 04	148
3558E-A00651 08	168
3558E-A00651 32	168
3558E-A00651 33	168
3558E-A00651 34	168
3558E-A00651 36	168
3558E-A00652 01	149, 169
3558E-A00652 03	149, 169
3558E-A00652 04	149
3558E-A00652 08	169
3558E-A00652 32	169
3558E-A00652 33	169
3558E-A00652 34	169
3558E-A00652 36	169
3558E-A00653 01	148, 168
3558E-A00653 03	148, 168
3558E-A00653 04	148
3558E-A00653 08	168
3558E-A00653 32	168
3558E-A00653 33	168
3558E-A00653 34	168
3558E-A00653 36	168
3558E-A00655 01	148, 168
3558E-A00655 03	148, 168
3558E-A00655 04	148
3558E-A00655 08	168
3558E-A00655 32	168
3558E-A00655 33	168
3558E-A00655 34	168
3558E-A00655 36	168
3558E-A00662 01	153, 173
3558E-A00662 03	153, 173
3558E-A00662 04	153
3558E-A00662 08	173
3558E-A00662 32	173
3558E-A00662 33	173
3558E-A00662 34	173
3558E-A00662 36	173
3558E-A00933 01	148, 168
3558E-A00933 03	148, 168
3558E-A00933 04	148
3558E-A00933 08	168
3558E-A00933 32	168
3558E-A00933 33	168
3558E-A00933 34	168
3558E-A00933 36	168
3558E-A05940 01	506, 507
3558E-A05940 03	506, 507
3558E-A05940 08	507
3558E-A05940 33	507
3558E-A06910 01	505, 507
3558E-A06910 03	505, 507
3558E-A06910 08	507
3558E-A06910 33	507
3558E-A06940 01	505, 507
3558E-A06940 03	505, 507
3558E-A06940 08	507
3558E-A06940 33	507
3558E-A07940 01	505, 507
3558E-A07940 03	505, 507
3558E-A07940 08	507
3558E-A07940 33	507
3558E-A10	148, 168
3558E-A10/1	148, 168
3558E-A10/2	148, 168
3558E-A52940 01	506, 508
3558E-A52940 03	506, 508
3558E-A52940 08	508
3558E-A52940 33	508
3558E-A80920 01	505, 507
3558E-A80920 03	505, 507
3558E-A80920 08	507
3558E-A80920 33	507
3558E-A86910 01	505, 507
3558E-A86910 03	505, 507
3558E-A86910 08	507
3558E-A86910 33	507
3558E-A86940 01	505, 507
3558E-A86940 03	505, 507
3558E-A86940 08	507
3558E-A86940 33	507
3558E-A88943 01	506, 508
3558E-A88943 03	506, 508
3558E-A88943 08	508
3558E-A88943 33	508
3558N-C01510 B	514
3558N-C01510 S	514
3558N-C02512 B	515
3558N-C02512 S	515
3558N-C05510 B	515
3558N-C05510 S	515
3558N-C06510 B	514
3558N-C06510 S	514
3558N-C06540 B	514
3558N-C06540 S	514
3558N-C07510 B	514
3558N-C07510 S	514
3558N-C07511 B	514
3558N-C07511 S	514
3558N-C25511 B	514
3558N-C25511 S	514
3558N-C25512 B	515
3558N-C25512 S	515
3558N-C52510 B	515
3558N-C52510 S	515
3558N-C86510 B	514
3558N-C86510 S	514
3558N-C86511 B	514
3558N-C86511 S	514
3558N-C87510 B	515
3558N-C87510 S	515
3558N-C88510 B	515
3558N-C88510 S	515
3558N-C89510 B	515
3558N-C89510 S	515
3558N-C91512 B	515
3558N-C91512 S	515
3559-A01345	32
3559-A02345	32
3559-A05345	32
3559-A06345	32
3559-A07345	32
3559-A21345	32
3559-A25345	32
3559-A52345	33
3559-A53345	33
3559-A86345	33
3559-A87345	33
3559-A88345	44, 418
3559-A89345	44, 418
3559-A91345	33
3559-A92445	33
3559A-A00700 B	89
3559A-A00700 C	89
3559A-A00700 D	89
3559A-A00700 H	89
3559A-A00700 N	89
3559A-A00700 R2	89
3559A-A00700 S	89
3559A-A00700 S2	89
3559A-A05940 B	503
3559A-A05940 C	503
3559A-A05940 D	503
3559A-A05940 H	503
3559A-A05940 R2	503
3559A-A05940 S	503
3559A-A05940 S2	503
3559A-A06940 B	503
3559A-A06940 C	503
3559A-A06940 D	503

Poznámky:
N Novinka
V Výběh

Rejstřík objednacích čísel

← Návrat na obsah

Objednací číslo	Strana
3559A-A06940 H	503
3559A-A06940 R2	503
3559A-A06940 S	503
3559A-A06940 S2	503
3559A-A07940 B	503
3559A-A07940 C	503
3559A-A07940 D	503
3559A-A07940 H	503
3559A-A07940 R2	503
3559A-A07940 S	503
3559A-A07940 S2	503
3559A-A52940 B	503
3559A-A52940 C	503
3559A-A52940 D	503
3559A-A52940 H	503
3559A-A52940 R2	503
3559A-A52940 S	503
3559A-A52940 S2	503
3559A-A86940 B	503
3559A-A86940 C	503
3559A-A86940 D	503
3559A-A86940 H	503
3559A-A86940 R2	503
3559A-A86940 S	503
3559A-A86940 S2	503
3559B-A00620214	570
3559B-A00651214	570
3559B-A00651803	208, 220
3559B-A0065181	194, 208, 220
3559B-A0065182	194, 208
3559B-A0065183	194, 220
3559B-A0065184	194, 208, 220
3559B-A00651866	194
3559B-A00651884	194, 220
3559B-A00651885	194, 220
3559B-A00652214	570
3559B-A00652803	208, 220
3559B-A0065281	194, 208, 220
3559B-A0065282	194, 208
3559B-A0065283	194, 220
3559B-A0065284	194, 208, 220
3559B-A00652866	194
3559B-A00652884	194, 220
3559B-A00652885	194, 220
3559B-A00653214	570
3559B-A00653803	208, 220
3559B-A0065381	194, 208, 220
3559B-A0065382	194, 208
3559B-A0065383	194, 220
3559B-A0065384	194, 208, 220
3559B-A00653866	194
3559B-A00653884	194, 220
3559B-A00653885	194, 220
3559E-A00700 01	149, 169
3559E-A00700 03	149, 169
3559E-A00700 04	149
3559E-A00700 08	169
3559E-A00700 32	169
3559E-A00700 33	169
3559E-A00700 34	169
3559E-A00700 36	169
3559H-A00651 01	108
3559H-A00651 03	108
3559H-A00651 16	108
3559H-A00651 17	108
3559H-A00651 18	108
3559H-A00651 62	108
3559H-A00651 63	108
3559H-A00651 64	108
3559H-A00651 65	108
3559H-A00651 66	108
3559H-A00651 67	108
3559H-A00651 68	108
3559H-A00651 69	108
3559H-A00651 70	108
3559H-A00652 01	109
3559H-A00652 03	109
3559H-A00652 16	109
3559H-A00652 17	109
3559H-A00652 18	109
3559H-A00652 62	109
3559H-A00652 63	109
3559H-A00652 64	109
3559H-A00652 65	109
3559H-A00652 66	109
3559H-A00652 67	109
3559H-A00652 68	109
3559H-A00652 69	109
3559H-A00652 70	109
3559H-A00653 01	108
3559H-A00653 03	108
3559H-A00653 16	108
3559H-A00653 17	108
3559H-A00653 18	108
3559H-A00653 62	108
3559H-A00653 63	108
3559H-A00653 64	108
3559H-A00653 65	108
3559H-A00653 66	108
3559H-A00653 67	108
3559H-A00653 68	108
3559H-A00653 69	108
3559H-A00653 70	108
3559H-A00655 01	108
3559H-A00655 03	108
3559H-A00655 16	108
3559H-A00655 17	108
3559H-A00655 18	108
3559H-A00655 62	108
3559H-A00655 63	108
3559H-A00655 64	108
3559H-A00655 65	108
3559H-A00655 66	108
3559H-A00655 67	108
3559H-A00655 68	108
3559H-A00655 69	108
3559H-A00655 70	108
3559H-A00662 01	115
3559H-A00662 03	115
3559H-A00662 16	115
3559H-A00662 17	115
3559H-A00662 18	115
3559H-A00662 62	115
3559H-A00662 63	115
3559H-A00662 64	115
3559H-A00662 65	115
3559H-A00662 66	115
3559H-A00662 67	115
3559H-A00662 68	115
3559H-A00662 69	115
3559H-A00662 70	115
N 3559H-A00666 01	109
N 3559H-A00666 03	109
N 3559H-A00666 16	109
N 3559H-A00666 17	109
N 3559H-A00666 18	109
N 3559H-A00666 62	109
N 3559H-A00666 63	109
N 3559H-A00666 64	109
N 3559H-A00666 65	109
N 3559H-A00666 66	109
N 3559H-A00666 67	109
N 3559H-A00666 68	109
N 3559H-A00666 69	109
N 3559H-A00666 70	109
3559H-A00700 01	110
3559H-A00700 03	110
3559H-A00700 16	110
3559H-A00700 17	110
3559H-A00700 18	110
3559H-A00700 62	110
3559H-A00700 63	110
3559H-A00700 64	110
3559H-A00700 65	110
3559H-A00700 66	110
3559H-A00700 67	110
3559H-A00700 68	110
3559H-A00700 69	110
3559H-A00700 70	110
3559H-A00933 01	109
3559H-A00933 03	109
3559H-A00933 16	109
3559H-A00933 17	109
3559H-A00933 18	109
3559H-A00933 62	109
3559H-A00933 63	109
3559H-A00933 64	109
3559H-A00933 65	109
3559H-A00933 66	109
3559H-A00933 67	109
3559H-A00933 68	109
3559H-A00933 69	109
3559H-A00933 70	109
3559H-A05940 03	504
3559H-A05940 18	504
3559H-A05940 62	504
3559H-A05940 63	504
3559H-A05940 70	504
3559H-A06940 03	504
3559H-A06940 18	504
3559H-A06940 62	504
3559H-A06940 63	504
3559H-A06940 70	504
3559H-A07940 03	504
3559H-A07940 18	504
3559H-A07940 62	504
3559H-A07940 63	504
3559H-A07940 70	504
3559H-A86940 03	504
3559H-A86940 18	504
3559H-A86940 62	504
3559H-A86940 63	504
3559H-A86940 70	504
3559K-C05345	187
3559K-C05345 50	187
3559K-C05345 52	187
3559K-C05345 N	187
3559K-C06345	187

Poznámky:
N Novinka
V Výběh

Rejstřík objednacích čísel

← Návrat na obsah

	Objednací číslo	Strana
	3559K-C06345 50	187
	3559K-C06345 52	187
	3559K-C06345 N	187
	3559K-C07345	187
	3559K-C07345 50	187
	3559K-C07345 52	187
	3559K-C07345 N	187
	3559K-C52345	188
	3559K-C52345 50	188
	3559K-C52345 52	188
	3559K-C52345 N	188
	3559K-C86345	187
	3559K-C86345 50	187
	3559K-C86345 52	187
	3559K-C86345 N	187
	3559K-C87345	187
	3559K-C87345 50	187
	3559K-C87345 52	187
	3559K-C87345 N	187
	3559K-C88345	188
	3559K-C88345 50	188
	3559K-C88345 52	188
	3559K-C88345 N	188
V	3559M-A00610 01	134
V	3559M-A00610 41	134
V	3559M-A00610 42	134
V	3559M-A00610 43	134
V	3559M-A00610 44	134
V	3559M-A00610 61	134
V	3559M-A00615 01	134
V	3559M-A00615 41	134
V	3559M-A00615 42	134
V	3559M-A00615 43	134
V	3559M-A00615 44	134
V	3559M-A00615 61	134
V	3559M-A00651 01	134
V	3559M-A00651 41	134
V	3559M-A00651 42	134
V	3559M-A00651 43	134
V	3559M-A00651 44	134
V	3559M-A00651 61	134
V	3559M-A00651 71	134
V	3559M-A00651 72	134
V	3559M-A00651 73	134
V	3559M-A00651 74	134
V	3559M-A00652 01	134
V	3559M-A00652 41	134
V	3559M-A00652 42	134
V	3559M-A00652 43	134
V	3559M-A00652 44	134
V	3559M-A00652 61	134
V	3559M-A00652 71	134
V	3559M-A00652 72	134
V	3559M-A00652 73	134
V	3559M-A00652 74	134
V	3559M-A00662 01	138
V	3559M-A00662 41	138
V	3559M-A00662 42	138
V	3559M-A00662 43	138
V	3559M-A00662 44	138
V	3559M-A00662 61	138
V	3559M-A00662 71	138
V	3559M-A00662 72	138
V	3559M-A00662 73	138
V	3559M-A00662 74	138
V	3559M-A00700 03	135
V	3559M-A00700 08	135
V	3559M-A00700 36	135
V	3559M-A00700 37	135
V	3559M-A00700 61	135
V	3559M-A00933 01	134
V	3559M-A00933 41	134
V	3559M-A00933 42	134
V	3559M-A00933 43	134
V	3559M-A00933 44	134
V	3559M-A00933 61	134
	3559N-A05450 B	516
	3559N-A05450 S	516
	3559N-C01510 B	512
	3559N-C01510 S	512
	3559N-C02512 B	513
	3559N-C02512 S	513
	3559N-C05510 B	513
	3559N-C05510 S	513
	3559N-C06510 B	512
	3559N-C06510 S	512
	3559N-C06540 B	512
	3559N-C06540 S	512
	3559N-C07510 B	512
	3559N-C07510 S	512
	3559N-C07511 B	512
	3559N-C07511 S	512
	3559N-C25511 B	512
	3559N-C25511 S	512
	3559N-C25512 B	513
	3559N-C25512 S	513
	3559N-C86510 B	512
	3559N-C86510 S	512
	3559N-C86511 B	512
	3559N-C86511 S	512
	3559N-C87510 B	513
	3559N-C87510 S	513
	3559N-C88510 B	513
	3559N-C88510 S	513
	3559N-C89510 B	513
	3559N-C89510 S	513
	3559N-C91512 B	513
	3559N-C91512 S	513
N	3559T-A00271	76
N	3559T-A00272	76
N	3559T-A00610 237	76
N	3559T-A00610 240	76
N	3559T-A00610 241	76
N	3559T-A00610 242	76
N	3559T-A00610 243	76
N	3559T-A00610 244	76
N	3559T-A00610 500	76
N	3559T-A00651 237	76
N	3559T-A00651 240	76
N	3559T-A00651 241	76
N	3559T-A00651 242	76
N	3559T-A00651 243	76
N	3559T-A00651 244	76
N	3559T-A00651 500	76
N	3559T-A00652 237	76
N	3559T-A00652 240	76
N	3559T-A00652 241	76
N	3559T-A00652 242	76
N	3559T-A00652 243	76
N	3559T-A00652 244	76
N	3559T-A00652 500	76
N	3559T-A00653 237	76
N	3559T-A00653 240	76
N	3559T-A00653 241	76
N	3559T-A00653 242	76
N	3559T-A00653 243	76
N	3559T-A00653 244	76
N	3559T-A00653 500	76
N	3559T-A00655 237	76
N	3559T-A00655 240	76
N	3559T-A00655 241	76
N	3559T-A00655 242	76
N	3559T-A00655 243	76
N	3559T-A00655 244	76
N	3559T-A00655 500	76
N	3559T-A00662 237	79
N	3559T-A00662 240	79
N	3559T-A00662 241	79
N	3559T-A00662 242	79
N	3559T-A00662 243	79
N	3559T-A00662 244	79
N	3559T-A00662 500	79
N	3559T-A00666 237	77
N	3559T-A00666 240	77
N	3559T-A00666 241	77
N	3559T-A00666 242	77
N	3559T-A00666 243	77
N	3559T-A00666 244	77
N	3559T-A00666 500	77
N	3559T-A00700 237	77
N	3559T-A00700 240	77
N	3559T-A00700 241	77
N	3559T-A00700 242	77
N	3559T-A00700 243	77
N	3559T-A00700 244	77
N	3559T-A00700 500	77
N	3559T-A00933 237	76
N	3559T-A00933 240	76
N	3559T-A00933 241	76
N	3559T-A00933 242	76
N	3559T-A00933 243	76
N	3559T-A00933 244	76
N	3559T-A00933 500	76
N	3559T-A05940 237	502
N	3559T-A05940 240	502
N	3559T-A05940 241	502
N	3559T-A05940 242	502
N	3559T-A05940 243	502
N	3559T-A05940 244	502
N	3559T-A05940 500	502
N	3559T-A06940 237	502
N	3559T-A06940 240	502
N	3559T-A06940 241	502
N	3559T-A06940 242	502
N	3559T-A06940 243	502
N	3559T-A06940 244	502
N	3559T-A06940 500	502
N	3559T-A07940 237	502
N	3559T-A07940 240	502
N	3559T-A07940 241	502
N	3559T-A07940 242	502
N	3559T-A07940 243	502
N	3559T-A07940 244	502
N	3559T-A07940 500	502
N	3559T-A52940 237	502
N	3559T-A52940 240	502
N	3559T-A52940 241	502
N	3559T-A52940 242	502

Poznámky:
N Novinka
V Výběh

Rejstřík objednacích čísel

← Návrat na obsah

	Objednací číslo	Strana
N	3559T-A52940 243	502
N	3559T-A52940 244	502
N	3559T-A52940 500	502
N	3559T-A86940 237	502
N	3559T-A86940 240	502
N	3559T-A86940 241	502
N	3559T-A86940 242	502
N	3559T-A86940 243	502
N	3559T-A86940 244	502
N	3559T-A86940 500	502
N	3559T-A88940 237	502
N	3559T-A88940 240	502
N	3559T-A88940 241	502
N	3559T-A88940 242	502
N	3559T-A88940 243	502
N	3559T-A88940 244	502
N	3559T-A88940 500	502
	3560K-C06345	187
	3560K-C06345 50	187
	3560K-C06345 52	187
	3560K-C06345 N	187
	3560K-C07345	187
	3560K-C07345 50	187
	3560K-C07345 52	187
	3560K-C07345 N	187
	3900J-C00001 B	550
	3900J-C00002 B	550
	3901A-B10 B	100
	3901A-B10 C	100
	3901A-B10 D	100
	3901A-B10 H	100
	3901A-B10 N	100
	3901A-B10 R2	100
	3901A-B10 S	100
	3901A-B10 S2	100
	3901A-B20 B	100
	3901A-B20 C	100
	3901A-B20 D	100
	3901A-B20 H	100
	3901A-B20 N	100
	3901A-B20 R2	100
	3901A-B20 S	100
	3901A-B20 S2	100
	3901A-B21 B	101
	3901A-B21 C	101
	3901A-B21 D	101
	3901A-B21 H	101
	3901A-B21 N	101
	3901A-B21 R2	101
	3901A-B21 S	101
	3901A-B21 S2	101
	3901A-B30 B	100
	3901A-B30 C	100
	3901A-B30 D	100
	3901A-B30 H	100
	3901A-B30 N	100
	3901A-B30 R2	100
	3901A-B30 S	100
	3901A-B30 S2	100
	3901A-B31 B	101
	3901A-B31 C	101
	3901A-B31 D	101
	3901A-B31 H	101
	3901A-B31 N	101
	3901A-B31 R2	101
	3901A-B31 S	101

Objednací číslo	Strana
3901A-B31 S2	101
3901A-B40 B	100
3901A-B40 C	100
3901A-B40 D	100
3901A-B40 H	100
3901A-B40 N	100
3901A-B40 R2	100
3901A-B40 S	100
3901A-B40 S2	100
3901A-B41 B	101
3901A-B41 C	101
3901A-B41 D	101
3901A-B41 H	101
3901A-B41 N	101
3901A-B41 R2	101
3901A-B41 S	101
3901A-B41 S2	101
3901A-B50 B	100
3901A-B50 C	100
3901A-B50 D	100
3901A-B50 H	100
3901A-B50 N	100
3901A-B50 R2	100
3901A-B50 S	100
3901A-B50 S2	100
3901C-B10 B1	56
3901C-B10 D2	56
3901C-B10 H3	56
3901E-A00110 01	159
3901E-A00110 03	159
3901E-A00110 04	159
3901E-A00120 01	159
3901E-A00120 03	159
3901E-A00120 04	159
3901E-A00121 01	160
3901E-A00121 03	160
3901E-A00121 04	160
3901E-A00130 01	159
3901E-A00130 03	159
3901E-A00130 04	159
3901E-A00131 01	160
3901E-A00131 03	160
3901E-A00131 04	160
3901E-A00140 01	159
3901E-A00140 03	159
3901E-A00140 04	159
3901E-A00141 01	160
3901E-A00141 03	160
3901E-A00141 04	160
3901E-A00150 01	159
3901E-A00150 03	159
3901E-A00150 04	159
3901E-A00941 B	506
3901E-A00942 B	506
3901F-A00110 01	179
3901F-A00110 03	179
3901F-A00110 08	179
3901F-A00110 32	179
3901F-A00110 33	179
3901F-A00110 34	179
3901F-A00110 36	179
3901F-A00120 01	179
3901F-A00120 03	179
3901F-A00120 08	179
3901F-A00120 32	179
3901F-A00120 33	179

Objednací číslo	Strana
3901F-A00120 34	179
3901F-A00120 36	179
3901F-A00121 01	180
3901F-A00121 03	180
3901F-A00121 08	180
3901F-A00121 32	180
3901F-A00121 33	180
3901F-A00121 34	180
3901F-A00121 36	180
3901F-A00130 01	179
3901F-A00130 03	179
3901F-A00130 08	179
3901F-A00130 32	179
3901F-A00130 33	179
3901F-A00130 34	179
3901F-A00130 36	179
3901F-A00131 01	180
3901F-A00131 03	180
3901F-A00131 08	180
3901F-A00131 32	180
3901F-A00131 33	180
3901F-A00131 34	180
3901F-A00131 36	180
3901F-A00140 01	179
3901F-A00140 03	179
3901F-A00140 08	179
3901F-A00140 32	179
3901F-A00140 33	179
3901F-A00140 34	179
3901F-A00140 36	179
3901F-A00141 01	180
3901F-A00141 03	180
3901F-A00141 08	180
3901F-A00141 32	180
3901F-A00141 33	180
3901F-A00141 34	180
3901F-A00141 36	180
3901F-A00150 01	179
3901F-A00150 03	179
3901F-A00150 08	179
3901F-A00150 32	179
3901F-A00150 33	179
3901F-A00150 34	179
3901F-A00150 36	179
3901F-A00941 B	508
3901F-A00941 G	508
3901F-A00941 K3	508
3901F-A00942 B	508
3901F-A00942 G	508
3901F-A00942 K3	508
3901F-A50110 50J	181
3901F-A50110 51J	181
3901F-A50110 52J	181
3901F-A50110 53J	181
3901F-A50110 54J	181
3901F-A50120 50J	181
3901F-A50120 51J	181
3901F-A50120 52J	181
3901F-A50120 53J	181
3901F-A50120 54J	181
3901F-A50121 50J	181
3901F-A50121 51J	181
3901F-A50121 52J	181
3901F-A50121 53J	181
3901F-A50121 54J	181
3901F-A50130 50J	181

Poznámky:
N Novinka
V Výběh

Rejstřík objednacích čísel

← Návrat na obsah

Objednací číslo	Strana
3901F-A50130 51J	181
3901F-A50130 52J	181
3901F-A50130 53J	181
3901F-A50130 54J	181
3901F-A50131 50J	181
3901F-A50131 51J	181
3901F-A50131 52J	181
3901F-A50131 53J	181
3901F-A50131 54J	181
3901F-A50140 50J	181
3901F-A50140 51J	181
3901F-A50140 52J	181
3901F-A50140 53J	181
3901F-A50140 54J	181
3901G-A00010 B1	70
3901G-A00010 C1	70
3901G-A00010 D1	70
3901G-A00010 H1	70
3901G-A00010 S1	70
3901G-A00020 B1	70
3901G-A00020 C1	70
3901G-A00020 D1	70
3901G-A00020 H1	70
3901G-A00020 S1	70
3901G-A00030 B1	70
3901G-A00030 C1	70
3901G-A00030 D1	70
3901G-A00030 H1	70
3901G-A00030 S1	70
3901G-A00040 B1	70
3901G-A00040 C1	70
3901G-A00040 D1	70
3901G-A00040 H1	70
3901G-A00040 S1	70
3901H-A00255 03	126
3901H-A00255 16	126
3901H-A00255 17	126
3901H-A00255 18	126
3901H-A00255 63	126
3901H-A00255 64	126
3901H-A00255 65	126
3901H-A00255 66	126
3901H-A00255 67	126
3901H-A00255 68	126
3901H-A00255 69	126
3901H-A00255 70	126
3901H-A00355 03	126
3901H-A00355 16	126
3901H-A00355 17	126
3901H-A00355 18	126
3901H-A00355 63	126
3901H-A00355 64	126
3901H-A00355 65	126
3901H-A00355 66	126
3901H-A00355 67	126
3901H-A00355 68	126
3901H-A00355 69	126
3901H-A00355 70	126
3901H-A05010 01	124
3901H-A05010 03	124
3901H-A05010 16	124
3901H-A05010 17	124
3901H-A05010 18	124
3901H-A05010 62	124
3901H-A05010 63	124
3901H-A05010 64	124

Objednací číslo	Strana
3901H-A05010 65	124
3901H-A05010 66	124
3901H-A05010 67	124
3901H-A05010 68	124
3901H-A05010 69	124
3901H-A05010 70	124
3901H-A05020 01	124
3901H-A05020 03	124
3901H-A05020 16	124
3901H-A05020 17	124
3901H-A05020 18	124
3901H-A05020 62	124
3901H-A05020 63	124
3901H-A05020 64	124
3901H-A05020 65	124
3901H-A05020 66	124
3901H-A05020 67	124
3901H-A05020 68	124
3901H-A05020 69	124
3901H-A05020 70	124
3901H-A05030 01	124
3901H-A05030 03	124
3901H-A05030 16	124
3901H-A05030 17	124
3901H-A05030 18	124
3901H-A05030 62	124
3901H-A05030 63	124
3901H-A05030 64	124
3901H-A05030 65	124
3901H-A05030 66	124
3901H-A05030 67	124
3901H-A05030 68	124
3901H-A05030 69	124
3901H-A05030 70	124
3901H-A05040 01	125
3901H-A05040 03	125
3901H-A05040 16	125
3901H-A05040 17	125
3901H-A05040 18	125
3901H-A05040 62	125
3901H-A05040 63	125
3901H-A05040 64	125
3901H-A05040 65	125
3901H-A05040 66	125
3901H-A05040 67	125
3901H-A05040 68	125
3901H-A05040 69	125
3901H-A05040 70	125
3901H-A05050 01	125
3901H-A05050 03	125
3901H-A05050 16	125
3901H-A05050 17	125
3901H-A05050 18	125
3901H-A05050 62	125
3901H-A05050 63	125
3901H-A05050 64	125
3901H-A05050 65	125
3901H-A05050 66	125
3901H-A05050 67	125
3901H-A05050 68	125
3901H-A05050 69	125
3901H-A05050 70	125
3901H-A05510 01	125
3901H-A05510 03	125
3901H-A05510 16	125
3901H-A05510 17	125

Objednací číslo	Strana
3901H-A05510 18	125
3901H-A05510 62	125
3901H-A05510 63	125
3901H-A05510 64	125
3901H-A05510 65	125
3901H-A05510 66	125
3901H-A05510 67	125
3901H-A05510 68	125
3901H-A05510 69	125
3901H-A05510 70	125
3901H-A05520 01	126
3901H-A05520 03	126
3901H-A05520 16	126
3901H-A05520 17	126
3901H-A05520 18	126
3901H-A05520 62	126
3901H-A05520 63	126
3901H-A05520 68	126
3901H-A05520 69	126
3901H-A05520 70	126
3901J-A00010 B1	71
3901J-A00010 C1	71
3901J-A00010 C3	71
3901J-A00010 R3	71
3901J-A00010 S1	71
3901J-A00020 B1	71
3901J-A00020 C1	71
3901J-A00020 C3	71
3901J-A00020 R3	71
3901J-A00020 S1	71
3901J-A00030 B1	71
3901J-A00030 C1	71
3901J-A00030 C3	71
3901J-A00030 R3	71
3901J-A00030 S1	71
3901J-A00040 B1	71
3901J-A00040 C1	71
3901J-A00040 C3	71
3901J-A00040 R3	71
3901J-A00040 S1	71
3901J-A00050 B1	71
3901J-A00050 C1	71
3901J-A00050 C3	71
3901J-A00050 R3	71
3901J-A00050 S1	71
V 3901M-A00110 01	142
V 3901M-A00110 03	142
V 3901M-A00110 08	142
V 3901M-A00110 35	142
V 3901M-A00110 36	142
V 3901M-A00110 37	142
V 3901M-A00110 41	142
V 3901M-A00110 42	142
V 3901M-A00110 43	142
V 3901M-A00110 44	142
V 3901M-A00120 01	142
V 3901M-A00120 03	142
V 3901M-A00120 08	142
V 3901M-A00120 35	142
V 3901M-A00120 36	142
V 3901M-A00120 37	142
V 3901M-A00120 41	142
V 3901M-A00120 42	142
V 3901M-A00120 43	142
V 3901M-A00120 44	142
V 3901M-A00130 01	142

Poznámky:
N Novinka
V Výběh

Rejstřík objednacích čísel

	Objednací číslo	Strana
V	3901M-A00130 03	142
V	3901M-A00130 08	142
V	3901M-A00130 35	142
V	3901M-A00130 36	142
V	3901M-A00130 37	142
V	3901M-A00130 41	142
V	3901M-A00130 42	142
V	3901M-A00130 43	142
V	3901M-A00130 44	142
V	3901M-A00140 01	143
V	3901M-A00140 03	143
V	3901M-A00140 08	143
V	3901M-A00140 35	143
V	3901M-A00140 36	143
V	3901M-A00140 37	143
V	3901M-A00140 41	143
V	3901M-A00140 42	143
V	3901M-A00140 43	143
V	3901M-A00140 44	143
V	3901M-A00150 01	143
V	3901M-A00150 03	143
V	3901M-A00150 08	143
V	3901M-A00150 35	143
V	3901M-A00150 36	143
V	3901M-A00150 37	143
V	3901M-A00150 41	143
V	3901M-A00150 42	143
V	3901M-A00150 43	143
V	3901M-A00150 44	143
N	3901T-A00010 137	82
N	3901T-A00010 141	82
N	3901T-A00010 142	82
N	3901T-A00010 143	82
N	3901T-A00010 144	82
N	3901T-A00010 237	82
N	3901T-A00010 240	82
N	3901T-A00010 500	82
N	3901T-A00020 137	82
N	3901T-A00020 141	82
N	3901T-A00020 142	82
N	3901T-A00020 143	82
N	3901T-A00020 144	82
N	3901T-A00020 237	82
N	3901T-A00020 240	82
N	3901T-A00020 500	82
N	3901T-A00030 137	82
N	3901T-A00030 141	82
N	3901T-A00030 142	82
N	3901T-A00030 143	82
N	3901T-A00030 144	82
N	3901T-A00030 237	82
N	3901T-A00030 240	82
N	3901T-A00030 500	82
N	3901T-A00040 137	82
N	3901T-A00040 141	82
N	3901T-A00040 142	82
N	3901T-A00040 143	82
N	3901T-A00040 144	82
N	3901T-A00040 237	82
N	3901T-A00040 240	82
N	3901T-A00040 500	82
N	3901T-A00050 137	82
N	3901T-A00050 141	82
N	3901T-A00050 142	82
N	3901T-A00050 143	82
N	3901T-A00050 144	82
N	3901T-A00050 237	82
N	3901T-A00050 240	82
N	3901T-A00050 500	82
	3902A-A001 B	95
	3902A-A001 C	95
	3902A-A001 D	95
	3902A-A001 H	95
	3902A-A001 N	95
	3902A-A001 R2	95
	3902A-A001 S	95
	3902A-A001 S2	95
	3902E-A00001 01	154, 174
	3902E-A00001 03	154, 174
	3902E-A00001 04	154
	3902E-A00001 08	174
	3902E-A00001 32	174
	3902E-A00001 33	174
	3902E-A00001 34	174
	3902E-A00001 36	174
	3902G-A00001 B1	67
	3902G-A00001 C1	67
	3902G-A00001 D1	67
	3902G-A00001 H1	67
	3902G-A00001 S1	67
	3902H-A00001 03	118
	3902H-A00001 16	118
	3902H-A00001 17	118
	3902H-A00001 18	118
	3902H-A00001 63	118
	3902H-A00001 64	118
	3902H-A00001 65	118
	3902H-A00001 66	118
	3902H-A00001 67	118
	3902H-A00001 68	118
	3902H-A00001 69	118
	3902H-A00001 70	118
	3902K-C00100	189
	3902K-C00100 N	189
V	3902M-A00001 03	139
V	3902M-A00001 08	139
V	3902M-A00001 36	139
V	3902M-A00001 37	139
V	3902M-A00001 61	139
N	3902T-A00001 237	80
N	3902T-A00001 240	80
N	3902T-A00001 241	80
N	3902T-A00001 242	80
N	3902T-A00001 243	80
N	3902T-A00001 244	80
N	3902T-A00001 500	80
	3903N-A04540 B	516
	3903N-A04540 S	516
	3903N-C03540 B	517
	3903N-C03540 S	517
	3903N-C05540 B	516
	3903N-C05540 S	516
	3903N-C06541 B	516
	3903N-C06541 S	516
	3916-05443	47, 435
	3916-05444	47, 435
	3916-05445	47, 435
	3916-10444	48, 435
	3916-12221	47
	3916-12222	47
	3916-12223	47
	3916-22221	47
	3916-22330	49
	3916-23330	544
	3916-62220	49
	3917U-A00050	46, 434
	3917U-A00051	46, 434
	3917U-A00052	46, 434
	3917U-A00053	46, 434
	3917U-A00200	46, 434
	3932-20062 B	511
	3932-20062 D	511
	3932-20062 H	511
	3932-20062 S	511
	3938A-A106 B	95
	3938A-A106 C	95
	3938A-A106 D	95
	3938A-A106 H	95
	3938A-A106 N	95
	3938A-A106 R2	95
	3938A-A106 S	95
	3938A-A106 S2	95
	3938C-A102 B1	56
	3938E-A00025 01	154, 174
	3938E-A00025 03	154, 174
	3938E-A00025 04	154
	3938E-A00025 08	174
	3938E-A00025 32	174
	3938E-A00025 33	174
	3938E-A00025 34	174
	3938E-A00025 36	174
	3938G-A00034 B1	67
	3938G-A00034 C1	67
	3938G-A00034 D1	67
	3938G-A00034 H1	67
	3938G-A00034 S1	67
	3938H-A00034 03	118
	3938H-A00034 16	118
	3938H-A00034 17	118
	3938H-A00034 18	118
	3938H-A00034 63	118
	3938H-A00034 64	118
	3938H-A00034 65	118
	3938H-A00034 66	118
	3938H-A00034 67	118
	3938H-A00034 68	118
	3938H-A00034 69	118
	3938H-A00034 70	118
V	3938M-A00034 03	139
V	3938M-A00034 61	139
N	3938T-A00034 237	79
N	3938T-A00034 240	79
N	3938T-A00034 241	79
N	3938T-A00034 242	79
N	3938T-A00034 243	79
N	3938T-A00034 244	79
N	3938T-A00034 500	79
	39563-13	544
	39563-23	544
	5011-A3303	36, 346
	5011-A3503	36, 346
	5011-A3607	36, 346
	5011-A3614	36, 346
	5011A-A00300 B	89
	5011A-A00300 C	89
	5011A-A00300 D	89
	5011A-A00300 H	89
	5011A-A00300 N	89

Poznámky:
N Novinka
V Výběh

Rejstřík objednacích čísel

← Návrat na obsah

	Objednací číslo	Strana
	5011A-A00300 R2	89
	5011A-A00300 S	89
	5011A-A00300 S2	89
N	5011C-A00300 B1	56
N	5011C-A00300 D2	56
N	5011C-A00300 H3	56
	5011E-A00300 01	149, 169
	5011E-A00300 03	149, 169
	5011E-A00300 04	149
	5011E-A00300 08	169
	5011E-A00300 32	169
	5011E-A00300 33	169
	5011E-A00300 34	169
	5011E-A00300 36	169
	5011G-A00300 B1	65
	5011G-A00300 C1	65
	5011G-A00300 D1	65
	5011G-A00300 H1	65
	5011G-A00300 S1	65
	5011H-A00300 03	110
	5011H-A00300 16	110
	5011H-A00300 17	110
	5011H-A00300 18	110
	5011H-A00300 63	110
	5011H-A00300 64	110
	5011H-A00300 65	110
	5011H-A00300 66	110
	5011H-A00300 67	110
	5011H-A00300 68	110
	5011H-A00300 69	110
	5011H-A00300 70	110
	5011K-C00403	188
	5011K-C00403 50	188
	5011K-C00403 52	188
	5011K-C00403 N	188
V	5011M-A00300 03	135
V	5011M-A00300 08	135
V	5011M-A00300 36	135
V	5011M-A00300 37	135
V	5011M-A00300 61	135
N	5011T-A00300 237	77
N	5011T-A00300 240	77
N	5011T-A00300 241	77
N	5011T-A00300 242	77
N	5011T-A00300 243	77
N	5011T-A00300 244	77
N	5011T-A00300 500	77
	5013A-A00213 B	89
	5013A-A00213 C	89
	5013A-A00213 D	89
	5013A-A00213 H	89
	5013A-A00213 N	89
	5013A-A00213 R2	89
	5013A-A00213 S	89
	5013A-A00213 S2	89
	5013A-A00215 B	89
	5013A-A00215 C	89
	5013A-A00215 D	89
	5013A-A00215 H	89
	5013A-A00215 N	89
	5013A-A00215 R2	89
	5013A-A00215 S	89
	5013A-A00215 S2	89
	5013A-A00251 B	90
	5013A-A00251 C	90
	5013A-A00251 D	90

Objednací číslo	Strana
5013A-A00251 N	90
5013A-A00251 S	90
5013A-A00252 B	90
5013A-A00252 C	90
5013A-A00252 D	90
5013A-A00252 N	90
5013A-A00252 S	90
5013C-A00213 B1	56
5013C-A00213 D2	56
5013C-A00213 H3	56
5013C-A00215 B1	56
5013C-A00215 D2	56
5013C-A00215 H3	56
5013E-A00213 01	149, 169
5013E-A00213 03	149, 169
5013E-A00213 04	149
5013E-A00213 08	169
5013E-A00213 32	169
5013E-A00213 33	169
5013E-A00213 34	169
5013E-A00213 36	169
5013E-A00215 01	149, 169
5013E-A00215 03	149, 169
5013E-A00215 04	149
5013E-A00215 08	169
5013E-A00215 32	169
5013E-A00215 33	169
5013E-A00215 34	169
5013E-A00215 36	169
5013E-A00251 01	150, 170
5013E-A00251 03	150, 170
5013E-A00251 04	150
5013E-A00251 08	170
5013E-A00251 32	170
5013E-A00251 33	170
5013E-A00251 34	170
5013E-A00252 01	150, 170
5013E-A00252 03	150, 170
5013E-A00252 04	150
5013E-A00252 08	170
5013E-A00252 32	170
5013E-A00252 33	170
5013E-A00252 34	170
5013G-A00213 B1	65
5013G-A00213 C1	65
5013G-A00213 D1	65
5013G-A00213 H1	65
5013G-A00213 S1	65
5013U-A00103	36, 347
5013U-A00105	36, 347
5013U-A00151	36, 347
5013U-A00152	36, 347
5014A-A00040 B	90
5014A-A00040 C	90
5014A-A00040 D	90
5014A-A00040 H	90
5014A-A00040 N	90
5014A-A00040 R2	90
5014A-A00040 S	90
5014A-A00040 S2	90
5014A-A00410 B	91, 95
5014A-A00410 C	91, 95
5014A-A00410 D	91, 95
5014A-A00410 H	91, 95
5014A-A00410 N	91, 95
5014A-A00410 R2	91, 95

Objednací číslo	Strana
5014A-A00410 S	91, 95
5014A-A00410 S2	91, 95
5014A-A00420 B	90
5014A-A00420 C	90
5014A-A00420 D	90
5014A-A00420 H	90
5014A-A00420 N	90
5014A-A00420 R2	90
5014A-A00420 S	90
5014A-A00420 S2	90
5014A-A02018 B	90
5014A-A02018 C	90
5014A-A02018 D	90
5014A-A02018 H	90
5014A-A02018 N	90
5014A-A02018 R2	90
5014A-A02018 S	90
5014A-A02018 S2	90
5014A-A03012	348
5014A-A03024	348
5014A-A100 B	90
5014A-A100 C	90
5014A-A100 D	90
5014A-A100 H	90
5014A-A100 N	90
5014A-A100 R2	90
5014A-A100 S	90
5014A-A100 S2	90
5014A-A2206	352
5014A-B1017	351
5014A-B1018	351
5014A-B1020	351
5014A-B1026	351
5014E-A00040 01	150, 170
5014E-A00040 03	150, 170
5014E-A00040 04	150
5014E-A00040 08	170
5014E-A00040 32	170
5014E-A00040 33	170
5014E-A00040 34	170
5014E-A00040 36	170
5014E-A00100 01	150, 170
5014E-A00100 03	150, 170
5014E-A00100 04	150
5014E-A00100 08	170
5014E-A00100 32	170
5014E-A00100 33	170
5014E-A00100 34	170
5014E-A00100 36	170
5014E-A00400 01	150, 154, 170, 174
5014E-A00400 03	150, 154, 170, 174
5014E-A00400 04	150, 154
5014E-A00400 08	170, 174
5014E-A00400 32	170, 174
5014E-A00400 33	170, 174
5014E-A00400 34	170, 174
5014E-A00400 36	170, 174
5014E-A02206	353
5014E-A03012	348
5014E-A03024	348
5014E-B01017	352
5014E-B01018	352
5014E-B01020	353
5014G-A02018 B1	65
5014G-A02018 C1	65
5014G-A02018 D1	65

Poznámky:
N Novinka
V Výběh

Rejstřík objednacích čísel

← Návrat na obsah

	Objednací číslo	Strana
	5014G-A02018 H1	65
	5014G-A02018 S1	65
	5014H-A00040 03	110
	5014H-A00040 16	110
	5014H-A00040 17	110
	5014H-A00040 18	110
	5014H-A00040 63	110
	5014H-A00040 64	110
	5014H-A00040 65	110
	5014H-A00040 66	110
	5014H-A00040 67	110
	5014H-A00040 68	110
	5014H-A00040 69	110
	5014H-A00040 70	110
	5014H-A01018 03	111
	5014H-A01018 16	111
	5014H-A01018 17	111
	5014H-A01018 18	111
	5014H-A01018 63	111
	5014H-A01018 64	111
	5014H-A01018 65	111
	5014H-A01018 66	111
	5014H-A01018 67	111
	5014H-A01018 68	111
	5014H-A01018 69	111
	5014H-A01018 70	111
	5014K-C00399	189
	5014K-C00399 N	189
	5014K-C00404	188
	5014K-C00404 N	188
V	5014K-C00420	188
V	5014K-C00420 N	188
V	5014K-C00426	189
V	5014K-C00426 N	189
V	5014K-C00432	188
V	5014K-C00432 N	188
	5014K-C01018	188
	5014K-C01018 50	188
	5014K-C01018 52	188
	5014K-C01018 N	188
V	5014M-A00100 03	135
V	5014M-A00100 08	135
V	5014M-A00100 36	135
V	5014M-A00100 37	135
V	5014M-A00100 61	135
	5014M-A02206	352
	5014M-A03012	348
	5014M-A03024	348
V	5014M-A11018 01	135
V	5014M-A11018 03	135
V	5014M-A11018 41	135
V	5014M-A11018 42	135
V	5014M-A11018 43	135
V	5014M-A11018 44	135
V	5014M-A11018 61	135
	5014M-B01017	352
	5014M-B01018	352
	5014M-B01020	352
N	5014T-A00040 237	77
N	5014T-A00040 240	77
N	5014T-A00040 241	77
N	5014T-A00040 242	77
N	5014T-A00040 243	77
N	5014T-A00040 244	77
N	5014T-A00040 500	77
N	5014T-A00418 237	77
N	5014T-A00418 240	77
N	5014T-A00418 241	77
N	5014T-A00418 242	77
N	5014T-A00418 243	77
N	5014T-A00418 244	77
N	5014T-A00418 500	77
	5016A-A00070 B	95
	5016A-A00070 C	95
	5016A-A00070 D	95
	5016A-A00070 H	95
	5016A-A00070 N	95
	5016A-A00070 R2	95
	5016A-A00070 S	95
	5016A-A00070 S2	95
	5016E-A00070 01	154, 174
	5016E-A00070 03	154, 174
	5016E-A00070 04	154
	5016E-A00070 08	174
	5016E-A00070 32	174
	5016E-A00070 33	174
	5016E-A00070 34	174
	5016E-A00070 36	174
	5016E-A00075 01	154, 174
	5016E-A00075 03	154, 174
	5016E-A00075 04	154
	5016E-A00075 08	174
	5016E-A00075 32	174
	5016E-A00075 33	174
	5016E-A00075 34	174
	5016E-A00075 36	174
	5016G-A00070 B1	67
	5016G-A00070 C1	67
	5016G-A00070 D1	67
	5016G-A00070 H1	67
	5016G-A00070 S1	67
	5016H-A00070 03	117
	5016H-A00070 16	117
	5016H-A00070 17	117
	5016H-A00070 18	117
	5016H-A00070 63	117
	5016H-A00070 64	117
	5016H-A00070 65	117
	5016H-A00070 66	117
	5016H-A00070 67	117
	5016H-A00070 68	117
	5016H-A00070 69	117
	5016H-A00070 70	117
	5016H-A00075 03	117
	5016H-A00075 16	117
	5016H-A00075 17	117
	5016H-A00075 18	117
	5016H-A00075 63	117
	5016H-A00075 64	117
	5016H-A00075 65	117
	5016H-A00075 66	117
	5016H-A00075 67	117
	5016H-A00075 68	117
	5016H-A00075 69	117
	5016H-A00075 70	117
V	5016M-A00070 03	139
V	5016M-A00070 08	139
V	5016M-A00070 36	139
V	5016M-A00070 37	139
V	5016M-A00070 61	139
N	5016T-A00070 237	79
N	5016T-A00070 240	79
N	5016T-A00070 241	79
N	5016T-A00070 242	79
N	5016T-A00070 243	79
N	5016T-A00070 244	79
N	5016T-A00070 500	79
N	5016T-A00075 237	79
N	5016T-A00075 240	79
N	5016T-A00075 241	79
N	5016T-A00075 242	79
N	5016T-A00075 243	79
N	5016T-A00075 244	79
N	5016T-A00075 500	79
	5323-23 B	562
	5323-23 C	562
	5323-23 D	562
	5323-23 N	562
	5323-23 S	562
	5512-2249 B1	55
	5512-2249 D2	55
	5512-2249 H3	55
	5512A-2349 B	97
	5512A-2349 C	97
	5512A-2349 D	97
	5512A-2349 H	97
	5512A-2349 R2	97
	5512A-2349 S	97
	5512A-2349 S2	97
	5512A-2359 B	97
	5512A-2359 C	97
	5512A-2359 D	97
	5512A-2359 H	97
	5512A-2359 R2	97
	5512A-2359 S	97
	5512A-2359 S2	97
	5512A-3459 B	532
	5512C-2349 B1	55
	5512C-2349 D2	55
	5512C-2349 H3	55
	5512G-C02249 B1	69
	5512G-C02249 C1	69
	5512G-C02249 D1	69
	5512G-C02249 H1	69
	5512G-C02249 S1	69
	5512G-C02349 B1	68
	5512G-C02349 C1	68
	5512G-C02349 D1	68
	5512G-C02349 H1	68
	5512G-C02349 S1	68
	5512J-C02259 B1	69
	5512J-C03459 B1	532
	5512J-C03459 C1	532
	5512J-C03459 D1	532
	5512J-C03459 H1	532
	5512J-C03459 S1	532
V	5512M-C03459 01	533
V	5512M-C03459 03	533
V	5512M-C03459 41	533
V	5512M-C03459 42	533
V	5512M-C03459 43	533
V	5512M-C03459 44	533
V	5512M-C03459 61	533
	5513A-C02357 B	97
	5513A-C02357 C	97
	5513A-C02357 D	97
	5513A-C02357 H	97
	5513A-C02357 N	97

Poznámky:
N Novinka
V Výběh

Rejstřík objednacích čísel

← Návrat na obsah

	Objednací číslo	Strana
	5513A-C02357 R2	97
	5513A-C02357 S	97
	5513A-C02357 S2	97
	5513E-C02357 01	155
	5513E-C02357 03	155
	5513E-C02357 04	155
	5513F-C02357 01	175
	5513F-C02357 03	175
	5513F-C02357 08	175
	5513F-C02357 32	175
	5513F-C02357 33	175
	5513F-C02357 34	175
	5513F-C02357 36	175
	5513H-C02357 01	120
	5513H-C02357 03	120
	5513H-C02357 16	120
	5513H-C02357 17	120
	5513H-C02357 18	120
	5513H-C02357 62	120
	5513H-C02357 63	120
	5513H-C02357 64	120
	5513H-C02357 65	120
	5513H-C02357 66	120
	5513H-C02357 67	120
	5513H-C02357 68	120
	5513H-C02357 69	120
	5513H-C02357 70	120
	5513J-C02357 B1	69
	5513J-C02357 B1C1	69
	5513J-C02357 B1C3	69
	5513J-C02357 B1R3	69
	5513J-C02357 B1S1	69
	5513J-C02357 C1	69
	5513J-C02357 D1	69
	5513J-C02357 H1	69
	5513J-C02357 S1	69
V	5513M-C02357 01	140
V	5513M-C02357 03	140
V	5513M-C02357 41	140
V	5513M-C02357 42	140
V	5513M-C02357 43	140
V	5513M-C02357 44	140
V	5513M-C02357 61	140
V	5513M-C02357 71	141
V	5513M-C02357 72	141
V	5513M-C02357 73	141
V	5513M-C02357 74	141
N	5513T-C02357 137	80
N	5513T-C02357 141	80
N	5513T-C02357 142	80
N	5513T-C02357 143	80
N	5513T-C02357 144	80
N	5513T-C02357 237	80
N	5513T-C02357 240	80
N	5513T-C02357 500	80
	5515N-C05521 B	517, 520
	5515N-C05521 S	517, 520
	5515N-C05522 B	517, 520
	5515N-C05522 S	517, 520
	5515N-C05523 B	517, 520
	5515N-C05523 S	517, 520
	5515N-C05524 B	517, 520
	5515N-C05524 S	517, 520
	5515N-C05525 B	517, 520
	5515N-C05525 S	517, 520
	5515N-C05526 B	517, 520

Objednací číslo	Strana
5515N-C05526 S	517, 520
5515N-C05751	520
5515N-C05752	520
5515N-C05753	520
5515N-C05754	520
5515N-C05755	520
5515N-C05756	520
5515N-C05761	520
5515N-C05762	520
5515N-C05763	520
5515N-C05764	520
5515N-C05765	520
5515N-C05766	520
5517-2389 B1	55
5517-2389 D2	55
5517-2389 H3	55
5518-2029 B	511
5518-2029 D	511
5518-2029 H	511
5518-2029 S	511
5518-2069 B	511
5518-2069 D	511
5518-2069 H	511
5518-2069 S	511
5518-2750	519
5518-2750 39	519
5518-2760	519
5518-2760 39	519
5518-2790	519
5518-2790 39	519
5518-2929 B	511
5518-2929 D	511
5518-2929 H	511
5518-2929 S	511
5518-2969 B	511
5518-2969 D	511
5518-2969 H	511
5518-2969 S	511
5518-3029 B	535
5518-3029 D	535
5518-3029 H	535
5518-3029 S	535
5518-3069 B	535
5518-3069 D	535
5518-3069 H	535
5518-3069 S	535
5518-3750	536
5518-3750 39	536
5518-3929 B	535
5518-3929 D	535
5518-3929 H	535
5518-3929 S	535
5518-3969 B	535
5518-3969 D	535
5518-3969 H	535
5518-3969 S	535
5518A-3999 B	535
5518A-3999 C	535
5518A-3999 D	535
5518A-3999 H	535
5518A-3999 R2	535
5518A-3999 S	535
5518A-3999 S2	535
5518A-A2349 B	97
5518A-A2349 C	97
5518A-A2349 D	97

Objednací číslo	Strana
5518A-A2349 R2	97
5518A-A2349 S	97
5518A-A2349 S2	97
5518A-A2359 B	97
5518A-A2359 C	97
5518A-A2359 D	97
5518A-A2359 R2	97
5518A-A2359 S	97
5518A-A2359 S2	97
5518A-A3459 BX	532
5518E-A02999 01	506, 508
5518E-A02999 03	506, 508
5518E-A02999 08	508
5518E-A02999 33	508
5518E-A03459 01	533
5518E-A03459 03	533
5518E-A03459 04	533
5518E-A03459 08	533
5518E-A03459 32	533
5518E-A03459 33	533
5518E-A03459 34	533
5518E-A03459 36	533
5518G-A02349 B1	67
5518G-A02349 C1	67
5518G-A02349 D1	67
5518G-A02349 H1	67
5518G-A02349 R1	67
5518G-A02349 S1	67
5518G-A02352 B1	68
5518G-A02352 C1	68
5518G-A02352 D1	68
5518G-A02352 H1	68
5518G-A02352 S1	68
5518G-A02359 B1	68
5518G-A02359 C1	68
5518G-A02359 D1	68
5518G-A02359 H1	68
5518G-A02359 R1	68
5518G-A02359 S1	68
5518G-A02989 B	501
5518G-A02989 B1	501
5518G-A03459 B1	532
5518G-A03459 C1	532
5518G-A03459 D1	532
5518G-A03459 H1	532
5518G-A03459 S1	532
V 5518M-A03459 01	533
V 5518M-A03459 41	533
V 5518M-A03459 42	533
V 5518M-A03459 43	533
V 5518M-A03459 44	533
V 5518M-A03459 61	533
V 5518M-A03459 71	533
V 5518M-A03459 72	533
V 5518M-A03459 73	533
V 5518M-A03459 74	533
5518N-C02510 B	516
5518N-C02510 S	516
5518N-C02540 B	516
5518N-C02540 S	516
5518N-C02542 B	516
5518N-C02542 S	516
5518N-C03510 B	536
5518N-C03510 S	536
5518N-C03540 B	536
5518N-C03540 S	536

Poznámky:
N Novinka
V Výběh

Rejstřík objednacích čísel

← Návrat na obsah

	Objednací číslo	Strana
V	5519A-A02352 B	96
V	5519A-A02352 C	96
V	5519A-A02352 D	96
V	5519A-A02352 H	96
V	5519A-A02352 N	96
V	5519A-A02352 R2	96
V	5519A-A02352 S	96
V	5519A-A02352 S2	96
V	5519A-A02357 B	96
V	5519A-A02357 C	96
V	5519A-A02357 D	96
V	5519A-A02357 H	96
V	5519A-A02357 N	96
V	5519A-A02357 R2	96
V	5519A-A02357 S	96
V	5519A-A02357 S2	96
V	5519A-A02357 Z	569
V	5519A-A02397 B	96
V	5519A-A02397 C	96
V	5519A-A02397 D	96
V	5519A-A02397 H	96
V	5519A-A02397 N	96
V	5519A-A02397 R2	96
V	5519A-A02397 S	96
V	5519A-A02397 S2	96
V	5519A-A02997 B	504
V	5519A-A02997 C	504
V	5519A-A02997 D	504
V	5519A-A02997 H	504
V	5519A-A02997 R2	504
V	5519A-A02997 S	504
V	5519A-A02997 S2	504
V	5519B-A02347 B	568
V	5519B-A02347 H	568
V	5519B-A02347 P	568
V	5519B-A02347 Y	568
V	5519B-A02347 Z	568
V	5519B-A02357 B	568
V	5519B-A02357 H	568
V	5519B-A02357 P	568
V	5519B-A02357 R	568
V	5519B-A02357 Y	568
V	5519B-A02357 Z	568
V	5519B-A02357803	213, 225
V	5519B-A0235781	199, 213, 225
V	5519B-A0235782	199, 213
V	5519B-A0235783	199, 225
V	5519B-A0235784	199, 213, 225
V	5519B-A02357866	199
V	5519B-A02357884	199, 225
V	5519B-A02357885	199, 225
V	5519B-A02387 B	568
V	5519B-A02387 P	568
V	5519B-A02387 Y	568
V	5519B-A02387 Z	568
V	5519E-A02352 01	155, 175
V	5519E-A02352 03	155, 175
V	5519E-A02352 04	155
V	5519E-A02352 08	175
V	5519E-A02352 32	175
V	5519E-A02352 33	175
V	5519E-A02352 34	175
V	5519E-A02352 36	175
V	5519E-A02357 01	155, 175
V	5519E-A02357 03	155, 175
V	5519E-A02357 04	155
V	5519E-A02357 08	175
V	5519E-A02357 10	157, 177
V	5519E-A02357 13	157, 177
V	5519E-A02357 14	158, 178
V	5519E-A02357 32	175
V	5519E-A02357 33	175
V	5519E-A02357 34	175
V	5519E-A02357 36	175
V	5519E-A02397 01	155, 175
V	5519E-A02397 03	155, 175
V	5519E-A02397 04	155
V	5519E-A02397 08	175
V	5519E-A02397 32	175
V	5519E-A02397 33	175
V	5519E-A02397 34	175
V	5519E-A02397 36	175
V	5519H-A02357 01	119
V	5519H-A02357 03	119
V	5519H-A02357 16	119
V	5519H-A02357 17	119
V	5519H-A02357 18	119
V	5519H-A02357 62	119
V	5519H-A02357 63	119
V	5519H-A02357 64	119
V	5519H-A02357 65	119
V	5519H-A02357 66	119
V	5519H-A02357 67	119
V	5519H-A02357 68	119
V	5519H-A02357 69	119
V	5519H-A02357 70	119
V	5519H-A02397 03	120
V	5519H-A02397 18	120
V	5519H-A02397 62	120
V	5519H-A02397 63	120
V	5519H-A02397 70	120
V	5519H-A02557 03	120, 283
V	5519H-A02557 16	120, 283
V	5519H-A02557 18	120, 283
V	5519H-A02557 63	120, 283
V	5519H-A02557 68	120, 283
V	5519H-A02557 69	120, 283
V	5519H-A02557 70	120, 283
V	5519H-A02997 03	505
V	5519H-A02997 18	505
V	5519H-A02997 62	505
V	5519H-A02997 63	505
V	5519H-A02997 70	505
V	5519K-C02347	189
V	5519K-C02347 50	189
V	5519K-C02347 52	189
V	5519K-C02347 N	189
V	5519M-A02352 01	140
V	5519M-A02352 41	140
V	5519M-A02352 42	140
V	5519M-A02352 43	140
V	5519M-A02352 44	140
V	5519M-A02352 61	140
V	5519M-A02357 01	140
V	5519M-A02357 41	140
V	5519M-A02357 42	140
V	5519M-A02357 43	140
V	5519M-A02357 44	140
V	5519M-A02357 61	140
V	5519M-A02357 71	140
V	5519M-A02357 72	140
V	5519M-A02357 73	140
V	5519M-A02357 74	140
	5519N-C02510 B	513
	5519N-C02510 S	513
	5519N-C02540 B	514
	5519N-C02540 S	514
	5519N-C02542 B	514
	5519N-C02542 S	514
	5520K-C03459	534
	5520K-C03459 50	534
	5520K-C03459 52	534
	5520K-C03459 N	534
	5522H-C03457 01	533
	5522H-C03457 03	533
	5522H-C03457 16	533
	5522H-C03457 17	533
	5522H-C03457 18	533
	5522H-C03457 62	533
	5522H-C03457 63	533
	5522H-C03457 64	533
	5522H-C03457 65	533
	5522H-C03457 66	533
	5522H-C03457 67	533
	5522H-C03457 68	533
	5522H-C03457 69	533
	5522H-C03457 70	533
	5525-C00100 B	527
	5525N-C02347 B	526
	5525N-C02347 H	526
	5525N-C02347 M	526
	5525N-C02347 M5	526
	5525N-C02347 P	526
	5525N-C02347 R1	526
	5525N-C02347 Y	526
	5525N-C02347 Z	526
	5525N-C02357 B	526
	5525N-C02357 H	526
	5525N-C02357 M	526
	5525N-C02357 M5	526
	5525N-C02357 P	526
	5525N-C02357 R1	526
	5525N-C02357 Y	526
	5525N-C02357 Z	526
	5525N-C03357 B	527, 537
	5525N-C03357 H	527, 537
	5525N-C03357 M	527, 537
	5525N-C03357 P	527, 537
	5525N-C03357 R1	527, 537
	5525N-C03357 Y	527, 537
	5525N-C03357 Z	527, 537
	5525N-C05359 R1	526
	5525U-A00100	527
	5526A-A02369 B	99, 444
	5526E-A02369 03	158, 178, 445
	5526G-A02369 B1	68, 443
	5526H-A02369 03	123, 444
	5526N-C02310 B	446, 562
	5526N-C26410 B	445, 509
	5526N-C26469 B	445, 509
N	5526T-A02369 500	81, 444
	5530A-A67107 B	95
	5530A-A67107 C	95
	5530A-A67107 D	95
	5530A-A67107 H	95
	5530A-A67107 N	95
	5530A-A67107 R2	95
	5530A-A67107 S	95

Poznámky:
N Novinka
V Výběh

Rejstřík objednacích čísel

	Objednací číslo	Strana
	5530A-A67107 S2	95
	5530B-A67030803	212, 224
	5530B-A6703081	199, 212, 224
	5530B-A6703082	199, 212
	5530B-A6703083	199, 224
	5530B-A6703084	199, 212, 224
	5530B-A67030866	199
	5530B-A67030884	199, 224
	5530B-A67030885	199, 224
	5530E-A67107 01	154, 174
	5530E-A67107 03	154, 174
	5530E-A67107 04	154
	5530E-A67107 08	174
	5530E-A67107 32	174
	5530E-A67107 33	174
	5530E-A67107 34	174
	5530E-A67107 36	174
	5530H-C67107 01	118
	5530H-C67107 03	118
	5530H-C67107 16	118
	5530H-C67107 17	118
	5530H-C67107 18	118
	5530H-C67107 62	118
	5530H-C67107 63	118
	5530H-C67107 64	118
	5530H-C67107 65	118
	5530H-C67107 66	118
	5530H-C67107 67	118
	5530H-C67107 68	118
	5530H-C67107 69	118
	5530H-C67107 70	118
V	5530M-A67107 03	139
V	5530M-A67107 08	139
V	5530M-A67107 36	139
V	5530M-A67107 37	139
V	5530M-A67107 61	139
N	5530T-A67107 237	80
N	5530T-A67107 240	80
N	5530T-A67107 241	80
N	5530T-A67107 242	80
N	5530T-A67107 243	80
N	5530T-A67107 244	80
N	5530T-A67107 500	80
	5534N-C02100 B	559
	5534N-C02100 N	559
	5534N-C02100 S	559
	5536-2154	559
	5536-2159 H1	559
	5536-2159 N	559
	5537-2004	559
	5537-2050	559
	5537-2054	559
	5537-206 B	559
	5537-206 H	559
	5537-206 N	559
	5537-206 P	559
	5538N-C01701 B	560
	5538N-C01701 S	560
	5538N-C01702 B	560
	5538N-C01702 S	560
	5538N-C01703 B	560
	5538N-C01703 S	560
	5538N-C01704 B	560
	5538N-C01704 S	560
	5538N-C01705 B	560
	5538N-C01705 S	560
	5538N-C01706 B	560
	5538N-C01706 S	560
	5543N-C02100 B	561
	5543N-C02100 N	561
	5543N-C02100 S	561
V	5569A-A22357 B	98
V	5569A-A22357 C	98
V	5569A-A22357 D	98
V	5569A-A22357 H	98
V	5569A-A22357 N	98
V	5569A-A22357 R2	98
V	5569A-A22357 S	98
V	5569A-A22357 S2	98
N	5569A-A32357 B	97
N	5569A-A32357 C	97
N	5569A-A32357 D	97
N	5569A-A32357 H	97
N	5569A-A32357 N	97
N	5569A-A32357 R2	97
N	5569A-A32357 S	97
N	5569A-A32357 S2	97
V	5569E-A22357 01	156, 176
V	5569E-A22357 03	156, 176
V	5569E-A22357 04	156
V	5569E-A22357 08	176
V	5569E-A22357 32	176
V	5569E-A22357 33	176
V	5569E-A22357 34	176
V	5569E-A22357 36	176
N	5569E-A32357 01	156, 176
N	5569E-A32357 03	156, 176
N	5569E-A32357 04	156
N	5569E-A32357 08	176
N	5569E-A32357 32	176
N	5569E-A32357 33	176
N	5569E-A32357 34	176
N	5569E-A32357 36	176
V	5569H-A22357 01	121
V	5569H-A22357 03	121
V	5569H-A22357 16	121
V	5569H-A22357 17	121
V	5569H-A22357 18	121
V	5569H-A22357 62	121
V	5569H-A22357 63	121
V	5569H-A22357 64	121
V	5569H-A22357 65	121
V	5569H-A22357 66	121
V	5569H-A22357 67	121
V	5569H-A22357 68	121
V	5569H-A22357 69	121
V	5569H-A22357 70	121
N	5569H-A32357 01	121
N	5569H-A32357 03	121
N	5569H-A32357 16	121
N	5569H-A32357 17	121
N	5569H-A32357 18	121
N	5569H-A32357 62	121
N	5569H-A32357 63	121
N	5569H-A32357 64	121
N	5569H-A32357 65	121
N	5569H-A32357 66	121
N	5569H-A32357 67	121
N	5569H-A32357 68	121
N	5569H-A32357 69	121
N	5569H-A32357 70	121
N	5569T-A32357 237	80
N	5569T-A32357 240	80
N	5569T-A32357 241	80
N	5569T-A32357 242	80
N	5569T-A32357 243	80
N	5569T-A32357 244	80
N	5569T-A32357 500	80
	5580N-C02357 B	526
	5580N-C02357 H	526
	5580N-C02357 M	526
	5580N-C02357 P	526
	5580N-C02357 R1	526
	5580N-C02357 Y	526
	5580N-C02357 Z	526
	5583A-C02357 B	99
	5583A-C02357 C	99
	5583A-C02357 D	99
	5583A-C02357 H	99
	5583A-C02357 N	99
	5583A-C02357 R2	99
	5583A-C02357 S	99
	5583A-C02357 S2	99
	5583E-C02357 01	157
	5583E-C02357 03	157
	5583E-C02357 04	157
	5583F-C02357 01	177
	5583F-C02357 03	177
	5583F-C02357 08	177
	5583F-C02357 32	177
	5583F-C02357 33	177
	5583F-C02357 34	177
	5583F-C02357 36	177
V	5583M-C02357 01	141
V	5583M-C02357 03	141
V	5583M-C02357 41	141
V	5583M-C02357 42	141
V	5583M-C02357 43	141
V	5583M-C02357 44	141
V	5583M-C02357 61	141
	5585N-C02357 B	526
	5585N-C02357 R1	526
	5585N-C05359 R1	526
V	5588A-A2359B	569
V	5589A-A02357 B	98
V	5589A-A02357 C	98
V	5589A-A02357 D	98
V	5589A-A02357 H	98
V	5589A-A02357 N	98
V	5589A-A02357 R2	98
V	5589A-A02357 S	98
V	5589A-A02357 S2	98
V	5589B-A02357 B	569
V	5589B-A02357 H	569
V	5589B-A02357 P	569
V	5589B-A02357 Y	569
V	5589B-A02357 Z	569
V	5589E-A02357 01	157, 177
V	5589E-A02357 03	157, 177
V	5589E-A02357 04	157
V	5589E-A02357 08	177
V	5589E-A02357 32	177
V	5589E-A02357 33	177
V	5589E-A02357 34	177
V	5589E-A02357 36	177
V	5589M-A02357 01	140
V	5589M-A02357 41	140
V	5589M-A02357 42	140

Poznámky:
N Novinka
V Výběh

Rejstřík objednacích čísel

	Objednací číslo	Strana
V	5589M-A02357 43	140
V	5589M-A02357 44	140
V	5589M-A02357 61	140
	5592A-A2349B	99
	5592A-A2349C	99
	5592A-A2349D	99
	5592A-A2349H	99
	5592A-A2349R2	99
	5592A-A2349S	99
	5592A-A2349S2	99
V	5592C-2349B1	55
V	5592C-2349D2	55
V	5592C-2349H3	55
	5592G-C02349 B1	69
	5592G-C02349 C1	69
	5592G-C02349 D1	69
	5592G-C02349 H1	69
	5592G-C02349 S1	69
	5593A-C02357 B	99
	5593A-C02357 C	99
	5593A-C02357 D	99
	5593A-C02357 H	99
	5593A-C02357 N	99
	5593A-C02357 R2	99
	5593A-C02357 S	99
	5593A-C02357 S2	99
	5593E-C02357 01	157
	5593E-C02357 03	157
	5593E-C02357 04	157
	5593F-C02357 01	177
	5593F-C02357 03	177
	5593F-C02357 08	177
	5593F-C02357 32	177
	5593F-C02357 33	177
	5593F-C02357 34	177
	5593F-C02357 36	177
	5593H-C02357 01	122
	5593H-C02357 03	122
	5593H-C02357 16	122
	5593H-C02357 17	122
	5593H-C02357 18	122
	5593H-C02357 62	122
	5593H-C02357 63	122
	5593H-C02357 64	122
	5593H-C02357 65	122
	5593H-C02357 66	122
	5593H-C02357 67	122
	5593H-C02357 68	122
	5593H-C02357 69	122
	5593H-C02357 70	122
	5593J-C02357 B1	69
	5593J-C02357 B1C1	69
	5593J-C02357 B1C3	69
	5593J-C02357 B1R3	69
	5593J-C02357 B1S1	69
	5593J-C02357 C1	69
	5593J-C02357 D1	69
	5593J-C02357 H1	69
	5593J-C02357 S1	69
V	5593M-C02357 01	141
V	5593M-C02357 03	141
V	5593M-C02357 41	141
V	5593M-C02357 42	141
V	5593M-C02357 43	141
V	5593M-C02357 44	141
V	5593M-C02357 61	141

	Objednací číslo	Strana
N	5593T-C02357 137	81
N	5593T-C02357 141	81
N	5593T-C02357 142	81
N	5593T-C02357 143	81
N	5593T-C02357 144	81
N	5593T-C02357 237	81
N	5593T-C02357 240	81
N	5593T-C02357 500	81
	5595N-C02357 B	526
	5595N-C02357 R1	526
	5595N-C05359 R1	527
V	5597-2389B1	55
V	5597-2389D2	55
V	5597-2389H3	55
	5598-2069 B	512
	5598-2069 D	512
	5598-2069 H	512
	5598-2069 S	512
	5598-2929B	511
	5598-2929D	511
	5598-2929H	511
	5598-2929S	511
	5598A-2999B	504
	5598A-A2349B	98
	5598A-A2349C	98
	5598A-A2349D	98
	5598A-A2349R2	98
	5598A-A2349S	98
	5598A-A2349S2	98
	5598G-A02349 B1	68
	5598G-A02349 C1	68
	5598G-A02349 D1	68
	5598G-A02349 H1	68
	5598G-A02349 R1	68
	5598G-A02349 S1	68
V	5599A-A02357 B	98
V	5599A-A02357 C	98
V	5599A-A02357 D	98
V	5599A-A02357 H	98
V	5599A-A02357 N	98
V	5599A-A02357 R2	98
V	5599A-A02357 S	98
V	5599A-A02357 S2	98
V	5599B-A02357 B	569
V	5599B-A02357 H	569
V	5599B-A02357 P	569
V	5599B-A02357 Y	569
V	5599B-A02357 Z	569
V	5599B-A02357803	214, 226
V	5599B-A0235781	200, 214, 226
V	5599B-A0235782	200, 214
V	5599B-A0235783	200, 226
V	5599B-A0235784	200, 214, 226
V	5599B-A02357866	200
V	5599B-A02357884	200, 226
V	5599B-A02357885	200, 226
V	5599E-A02357 01	156, 176
V	5599E-A02357 03	156, 176
V	5599E-A02357 04	156
V	5599E-A02357 08	176
V	5599E-A02357 10	157, 177
V	5599E-A02357 13	157, 177
V	5599E-A02357 14	158, 178
V	5599E-A02357 32	176
V	5599E-A02357 33	176
V	5599E-A02357 34	176

	Objednací číslo	Strana
V	5599E-A02357 36	176
V	5599H-A02357 01	122
V	5599H-A02357 03	122
V	5599H-A02357 16	122
V	5599H-A02357 17	122
V	5599H-A02357 18	122
V	5599H-A02357 62	122
V	5599H-A02357 63	122
V	5599H-A02357 64	122
V	5599H-A02357 65	122
V	5599H-A02357 66	122
V	5599H-A02357 67	122
V	5599H-A02357 68	122
V	5599H-A02357 69	122
V	5599H-A02357 70	122
V	5599M-A02357 01	140
V	5599M-A02357 41	140
V	5599M-A02357 42	140
V	5599M-A02357 43	140
V	5599M-A02357 44	140
V	5599M-A02357 61	140
V	5599M-A02357 71	140
V	5599M-A02357 72	140
V	5599M-A02357 73	140
V	5599M-A02357 74	140
	5910-91011	545
	5912-91004	545
	5913-1019 B	562
	5914-0169 B1	550
	6220A-A01000 B	92, 247, 280
	6220A-A01000 C	92, 247, 280
	6220A-A01000 D	92, 247, 280
	6220A-A01000 H	92, 247, 280
	6220A-A01000 N	92, 247, 280
	6220A-A01000 R2	92, 247, 280
	6220A-A01000 S	92, 247, 280
	6220A-A01000 S2	92, 247, 280
	6220A-A01002 B	94, 247, 280
	6220A-A01002 C	94, 247, 280
	6220A-A01002 D	94, 247, 280
	6220A-A01002 H	94, 247, 280
	6220A-A01002 N	94, 247, 280
	6220A-A01002 R2	94, 247, 280
	6220A-A01002 S	94, 247, 280
	6220A-A01002 S2	94, 247, 280
	6220A-A01003 B	247, 280
	6220A-A01003 C	247, 280
	6220A-A01003 D	247, 280
	6220A-A01003 H	247, 280
	6220A-A01003 N	247, 280
	6220A-A01003 R2	247, 280
	6220A-A01003 S	247, 280
	6220A-A01003 S2	247, 280
	6220A-A02000 B	247, 280
	6220A-A02000 C	247, 280
	6220A-A02000 D	247, 280
	6220A-A02000 H	247, 280
	6220A-A02000 N	247, 280
	6220A-A02000 R2	247, 280
	6220A-A02000 S	247, 280
	6220A-A02000 S2	247, 280
	6220A-A02002 B	247, 281
	6220A-A02002 C	247, 281
	6220A-A02002 D	247, 281
	6220A-A02002 H	247, 281
	6220A-A02002 N	247, 281

Poznámky:
N Novinka
V Výběh

Rejstřík objednacích čísel

← Návrat na obsah

Objednací číslo	Strana
6220A-A02002 R2	247, 281
6220A-A02002 S	247, 281
6220A-A02002 S2	247, 281
6220A-A02103 B	247, 281
6220A-A02103 C	247, 281
6220A-A02103 D	247, 281
6220A-A02103 H	247, 281
6220A-A02103 N	247, 281
6220A-A02103 R2	247, 281
6220A-A02103 S	247, 281
6220A-A02103 S2	247, 281
6220A-A02203 B	247, 281
6220A-A02203 C	247, 281
6220A-A02203 D	247, 281
6220A-A02203 H	247, 281
6220A-A02203 N	247, 281
6220A-A02203 R2	247, 281
6220A-A02203 S	247, 281
6220A-A02203 S2	247, 281
6220A-A03000 B	281
6220A-A03000 C	281
6220A-A03000 D	281
6220A-A03000 H	281
6220A-A03000 N	281
6220A-A03000 R2	281
6220A-A03000 S	281
6220A-A03000 S2	281
6220E-A01000 01	152, 172, 249, 283
6220E-A01000 03	152, 172, 249, 283
6220E-A01000 04	152, 249, 283
6220E-A01000 08	172, 249, 283
6220E-A01000 32	172, 249, 283
6220E-A01000 33	172, 249, 283
6220E-A01000 34	172, 249, 283
6220E-A01000 36	172, 249, 283
6220E-A01002 01	153, 173, 249, 283
6220E-A01002 03	153, 173, 249, 283
6220E-A01002 04	153, 249, 283
6220E-A01002 08	173, 249, 283
6220E-A01002 32	173, 249, 283
6220E-A01002 33	173, 249, 283
6220E-A01002 34	173, 249, 283
6220E-A01002 36	173, 249, 283
6220E-A01003 01	249, 284
6220E-A01003 03	249, 284
6220E-A01003 04	249, 284
6220E-A01003 08	249, 284
6220E-A01003 32	249, 284
6220E-A01003 33	249, 284
6220E-A01003 34	249, 284
6220E-A01003 36	249, 284
6220E-A02000 01	250, 284
6220E-A02000 03	250, 284
6220E-A02000 04	250, 284
6220E-A02000 08	250, 284
6220E-A02000 32	250, 284
6220E-A02000 33	250, 284
6220E-A02000 34	250, 284
6220E-A02000 36	250, 284
6220E-A02002 01	250, 284
6220E-A02002 03	250, 284
6220E-A02002 04	250, 284
6220E-A02002 08	250, 284
6220E-A02002 32	250, 284
6220E-A02002 33	250, 284
6220E-A02002 34	250, 284

Objednací číslo	Strana
6220E-A02002 36	250, 284
6220E-A02103 01	250, 285
6220E-A02103 03	250, 285
6220E-A02103 04	250, 285
6220E-A02103 08	250, 285
6220E-A02103 32	250, 285
6220E-A02103 33	250, 285
6220E-A02103 34	250, 285
6220E-A02103 36	250, 285
6220E-A02203 01	251, 285
6220E-A02203 03	251, 285
6220E-A02203 04	251, 285
6220E-A02203 08	251, 285
6220E-A02203 32	251, 285
6220E-A02203 33	251, 285
6220E-A02203 34	251, 285
6220E-A02203 36	251, 285
6220E-A03000 01	285
6220E-A03000 03	285
6220E-A03000 04	285
6220E-A03000 08	285
6220E-A03000 32	285
6220E-A03000 33	285
6220E-A03000 34	285
6220E-A03000 36	285
6220H-A01000 03	113, 248, 281
6220H-A01000 16	113, 248, 281
6220H-A01000 18	113, 248, 281
6220H-A01000 63	113, 248, 281
6220H-A01000 68	113, 248, 281
6220H-A01000 69	113, 248, 281
6220H-A01000 70	113, 248, 281
6220H-A01002 03	116, 248, 281
6220H-A01002 16	116, 248, 281
6220H-A01002 18	116, 248, 281
6220H-A01002 63	116, 248, 281
6220H-A01002 68	116, 248, 281
6220H-A01002 69	116, 248, 281
6220H-A01002 70	116, 248, 281
6220H-A01003 03	248, 281
6220H-A01003 16	248, 281
6220H-A01003 18	248, 281
6220H-A01003 63	248, 281
6220H-A01003 68	248, 281
6220H-A01003 69	248, 281
6220H-A01003 70	248, 281
6220H-A02000 03	248, 282
6220H-A02000 16	248, 282
6220H-A02000 18	248, 282
6220H-A02000 63	248, 282
6220H-A02000 68	248, 282
6220H-A02000 69	248, 282
6220H-A02000 70	248, 282
6220H-A02002 03	248, 282
6220H-A02002 16	248, 282
6220H-A02002 18	248, 282
6220H-A02002 63	248, 282
6220H-A02002 68	248, 282
6220H-A02002 69	248, 282
6220H-A02002 70	248, 282
6220H-A02103 03	248, 282
6220H-A02103 16	248, 282
6220H-A02103 18	248, 282
6220H-A02103 63	248, 282
6220H-A02103 68	248, 282
6220H-A02103 69	248, 282

Objednací číslo	Strana
6220H-A02103 70	248, 282
6220H-A02203 03	248, 282
6220H-A02203 16	248, 282
6220H-A02203 18	248, 282
6220H-A02203 63	248, 282
6220H-A02203 68	248, 282
6220H-A02203 69	248, 282
6220H-A02203 70	248, 282
6220H-A03000 03	282
6220H-A03000 16	282
6220H-A03000 18	282
6220H-A03000 63	282
6220H-A03000 68	282
6220H-A03000 69	282
6220H-A03000 70	282
N 6220T-A01000 237	78, 246, 279
N 6220T-A01000 240	78, 246, 279
N 6220T-A01000 241	78, 246, 279
N 6220T-A01000 242	78, 246, 279
N 6220T-A01000 243	78, 246, 279
N 6220T-A01000 244	78, 246, 279
N 6220T-A01000 500	78, 246, 279
N 6220T-A01002 237	79, 246, 279
N 6220T-A01002 240	79, 246, 279
N 6220T-A01002 241	79, 246, 279
N 6220T-A01002 242	79, 246, 279
N 6220T-A01002 243	79, 246, 279
N 6220T-A01002 244	79, 246, 279
N 6220T-A01002 500	79, 246, 279
N 6220T-A01003 237	246, 279
N 6220T-A01003 240	246, 279
N 6220T-A01003 241	246, 279
N 6220T-A01003 242	246, 279
N 6220T-A01003 243	246, 279
N 6220T-A01003 244	246, 279
N 6220T-A01003 500	246, 279
N 6220T-A02000 237	246, 279
N 6220T-A02000 240	246, 279
N 6220T-A02000 241	246, 279
N 6220T-A02000 242	246, 279
N 6220T-A02000 243	246, 279
N 6220T-A02000 244	246, 279
N 6220T-A02000 500	246, 279
N 6220T-A02002 237	246, 279
N 6220T-A02002 240	246, 279
N 6220T-A02002 241	246, 279
N 6220T-A02002 242	246, 279
N 6220T-A02002 243	246, 279
N 6220T-A02002 244	246, 279
N 6220T-A02002 500	246, 279
N 6220T-A02103 237	246, 280
N 6220T-A02103 240	246, 280
N 6220T-A02103 241	246, 280
N 6220T-A02103 242	246, 280
N 6220T-A02103 243	246, 280
N 6220T-A02103 244	246, 280
N 6220T-A02103 500	246, 280
N 6220T-A02203 237	246, 280
N 6220T-A02203 240	246, 280
N 6220T-A02203 241	246, 280
N 6220T-A02203 242	246, 280
N 6220T-A02203 243	246, 280
N 6220T-A02203 244	246, 280
N 6220T-A02203 500	246, 280
N 6220T-A03000 237	280
N 6220T-A03000 240	280

Poznámky:
N Novinka
V Výběh

Rejstřík objednacích čísel

← Návrat na obsah

	Objednací číslo	Strana
N	6220T-A03000 241	280
N	6220T-A03000 242	280
N	6220T-A03000 243	280
N	6220T-A03000 244	280
N	6220T-A03000 500	280
N	6221A-A01010 B	94, 413
N	6221A-A01010 C	94, 413
N	6221A-A01010 N	94, 413
N	6221A-A01010 S	94, 413
N	6221A-A01010 S2	94, 413
	6221A-C01000 B	94, 410
N	6221H-A01010 03	115, 413
N	6221H-A01010 16	115, 413
N	6221H-A01010 17	115, 413
N	6221H-A01010 18	115, 413
N	6221H-A01010 63	115, 413
N	6221H-A01010 68	115, 413
N	6221H-A01010 69	115, 413
N	6221H-A01010 70	115, 413
	6221H-C01000 03	115, 411
N	6221T-A01010 237	78, 413
N	6221T-A01010 240	78, 413
N	6221T-A01010 241	78, 413
N	6221T-A01010 242	78, 413
N	6221T-A01010 243	78, 413
N	6221T-A01010 244	78, 413
N	6221T-A01010 500	78, 413
N	6221T-C01000 500	78, 410
N	6619A-A06352 B	96
N	6619A-A06352 C	96
N	6619A-A06352 D	96
N	6619A-A06352 H	96
N	6619A-A06352 N	96
N	6619A-A06352 R2	96
N	6619A-A06352 S	96
N	6619A-A06352 S2	96
N	6619A-A06357 B	96
N	6619A-A06357 C	96
N	6619A-A06357 D	96
N	6619A-A06357 H	96
N	6619A-A06357 N	96
N	6619A-A06357 R2	96
N	6619A-A06357 S	96
N	6619A-A06357 S2	96
N	6619A-A06397 B	96
N	6619A-A06397 C	96
N	6619A-A06397 D	96
N	6619A-A06397 H	96
N	6619A-A06397 N	96
N	6619A-A06397 R2	96
N	6619A-A06397 S	96
N	6619A-A06397 S2	96
N	6619A-A06997 B	503
N	6619A-A06997 C	503
N	6619A-A06997 D	503
N	6619A-A06997 H	503
N	6619A-A06997 R2	503
N	6619A-A06997 S	503
N	6619A-A06997 S2	503
N	6619B-A06357 B	568
N	6619B-A06357 H	568
N	6619B-A06357 P	568
N	6619B-A06357 R	568
N	6619B-A06357 Y	568
N	6619B-A06357 Z	568
N	6619B-A06357803	213, 225

	Objednací číslo	Strana
N	6619B-A0635781	199, 213, 225
N	6619B-A0635782	199, 213
N	6619B-A0635783	199, 225
N	6619B-A0635784	199, 213, 225
N	6619B-A06357866	199
N	6619B-A06357884	199, 225
N	6619B-A06357885	199, 225
N	6619B-A06387 B	568
N	6619B-A06387 P	568
N	6619B-A06387 Y	568
N	6619B-A06387 Z	568
N	6619E-A06352 01	155, 175
N	6619E-A06352 03	155, 175
N	6619E-A06352 04	155
N	6619E-A06352 08	175
N	6619E-A06352 32	175
N	6619E-A06352 33	175
N	6619E-A06352 34	175
N	6619E-A06352 36	175
N	6619E-A06357 01	155, 175
N	6619E-A06357 03	155, 175
N	6619E-A06357 04	155
N	6619E-A06357 08	175
N	6619E-A06357 10	157, 177
N	6619E-A06357 13	157, 177
N	6619E-A06357 14	158, 178
N	6619E-A06357 32	175
N	6619E-A06357 33	175
N	6619E-A06357 34	175
N	6619E-A06357 36	175
N	6619E-A06397 01	155, 175
N	6619E-A06397 03	155, 175
N	6619E-A06397 04	155
N	6619E-A06397 08	175
N	6619E-A06397 32	175
N	6619E-A06397 33	175
N	6619E-A06397 34	175
N	6619E-A06397 36	175
N	6619G-A06357 B1	67
N	6619G-A06357 C1	67
N	6619G-A06357 D1	67
N	6619G-A06357 H1	67
N	6619G-A06357 S1	67
N	6619H-A06357 01	119
N	6619H-A06357 03	119
N	6619H-A06357 16	119
N	6619H-A06357 17	119
N	6619H-A06357 18	119
N	6619H-A06357 62	119
N	6619H-A06357 63	119
N	6619H-A06357 64	119
N	6619H-A06357 65	119
N	6619H-A06357 66	119
N	6619H-A06357 67	119
N	6619H-A06357 68	119
N	6619H-A06357 69	119
N	6619H-A06357 70	119
N	6619H-A06397 03	119
N	6619H-A06397 18	119
N	6619H-A06397 62	119
N	6619H-A06397 63	119
N	6619H-A06397 70	119
N	6619H-A06557 03	119, 282
N	6619H-A06557 16	119, 282
N	6619H-A06557 18	119, 282
N	6619H-A06557 63	119, 282

	Objednací číslo	Strana
N	6619H-A06557 68	119, 282
N	6619H-A06557 69	119, 282
N	6619H-A06557 70	119, 282
N	6619H-A06997 03	504
N	6619H-A06997 18	504
N	6619H-A06997 62	504
N	6619H-A06997 63	504
N	6619H-A06997 70	504
N	6619K-C06347	189
N	6619K-C06347 50	189
N	6619K-C06347 52	189
N	6619K-C06347 N	189
N	6619K-C06357	189
N	6619K-C06357 50	189
N	6619K-C06357 52	189
N	6619K-C06357 N	189
N	6619T-A06657 237	80
N	6619T-A06657 240	80
N	6619T-A06657 241	80
N	6619T-A06657 242	80
N	6619T-A06657 243	80
N	6619T-A06657 244	80
N	6619T-A06657 500	80
N	6619T-A06995 237	502
N	6619T-A06995 240	502
N	6619T-A06995 241	502
N	6619T-A06995 242	502
N	6619T-A06995 243	502
N	6619T-A06995 244	502
N	6619T-A06995 500	502
N	6620T-A07657 237	532
N	6620T-A07657 240	532
N	6620T-A07657 241	532
N	6620T-A07657 242	532
N	6620T-A07657 243	532
N	6620T-A07657 244	532
N	6620T-A07657 500	532
N	6620T-A07995 237	535
N	6620T-A07995 240	535
N	6620T-A07995 241	535
N	6620T-A07995 242	535
N	6620T-A07995 243	535
N	6620T-A07995 244	535
N	6620T-A07995 500	535
N	6689A-A06357 B	98
N	6689A-A06357 C	98
N	6689A-A06357 D	98
N	6689A-A06357 H	98
N	6689A-A06357 N	98
N	6689A-A06357 R2	98
N	6689A-A06357 S	98
N	6689A-A06357 S2	98
N	6689B-A06357 B	568
N	6689B-A06357 H	568
N	6689B-A06357 P	568
N	6689B-A06357 Y	568
N	6689B-A06357 Z	568
N	6689E-A06357 01	156, 176
N	6689E-A06357 03	156, 176
N	6689E-A06357 04	156
N	6689E-A06357 08	176
N	6689E-A06357 32	176
N	6689E-A06357 33	176
N	6689E-A06357 34	176
N	6689E-A06357 36	176
N	6699A-A06357 B	98

Poznámky:
N Novinka
V Výběh

Rejstřík objednacích čísel

← Návrat na obsah

	Objednací číslo	Strana
N	6699A-A06357 C	98
N	6699A-A06357 D	98
N	6699A-A06357 H	98
N	6699A-A06357 N	98
N	6699A-A06357 R2	98
N	6699A-A06357 S	98
N	6699A-A06357 S2	98
N	6699B-A06357 B	568
N	6699B-A06357 H	568
N	6699B-A06357 P	568
N	6699B-A06357 Y	568
N	6699B-A06357 Z	568
N	6699B-A06357803	213, 225
N	6699B-A0635781	199, 213, 225
N	6699B-A0635782	199, 213
N	6699B-A0635783	199, 225
N	6699B-A0635784	199, 213, 225
N	6699B-A06357866	199
N	6699B-A06357884	199, 225
N	6699B-A06357885	199, 225
N	6699E-A06357 01	156, 176
N	6699E-A06357 03	156, 176
N	6699E-A06357 04	156
N	6699E-A06357 08	176
N	6699E-A06357 10	157, 177
N	6699E-A06357 13	157, 177
N	6699E-A06357 14	158, 178
N	6699E-A06357 32	176
N	6699E-A06357 33	176
N	6699E-A06357 34	176
N	6699E-A06357 36	176
N	6699H-A06357 01	122
N	6699H-A06357 03	122
N	6699H-A06357 16	122
N	6699H-A06357 17	122
N	6699H-A06357 18	122
N	6699H-A06357 62	122
N	6699H-A06357 63	122
N	6699H-A06357 64	122
N	6699H-A06357 65	122
N	6699H-A06357 66	122
N	6699H-A06357 67	122
N	6699H-A06357 68	122
N	6699H-A06357 69	122
N	6699H-A06357 70	122
N	6699T-A06657 237	80
N	6699T-A06657 240	80
N	6699T-A06657 241	80
N	6699T-A06657 242	80
N	6699T-A06657 243	80
N	6699T-A06657 244	80
N	6699T-A06657 500	80
N	831000	464
N	831001	464
N	831004	464
N	831010	464
N	831025	463
N	831026	463
N	831027	463
N	831028	463
N	831029	463
N	831030	463
N	831035	463
N	831037	463
N	831038	463
N	831039	463

	Objednací číslo	Strana
N	831040	463
N	831041	463
N	831052	463
N	831053	463
N	831054	463
N	831055	463
N	831056	463
N	831057	463
N	831065	463
N	831066	463
N	831067	463
N	831068	463
N	831069	463
N	831070	463
N	831081	463
N	831082	463
N	831083	463
N	831084	463
N	831085	463
N	831086	463
N	831098	463
N	831099	463
N	831100	463
N	831101	463
N	831102	463
N	831103	463
N	831112	463
N	831113	463
N	831114	463
N	831115	463
N	831116	463
N	831117	463
N	851185	465
N	851188	465
N	851191	465
N	851266	465
N	851279	465
N	851287	465
N	851292	465
N	852025	465
N	852095	465
N	852178	465
N	856048	465
N	856049	465
N	856050	465
N	856051	465
N	856052	465
N	856054	465
N	856055	465
N	856056	465
	8-B64-80-002	298
	8-K23-59-132	298
	9063-32	553
	9999-B5	545
N	CKA006710A0026	410
	GF520216	49, 377
	GF520225	49, 377
	GF520231	49, 377, 408
	GF520240	49, 377, 408
	GHQ6301901R0001	298
	GT520231	49, 368
	KJ-B 181	495
	KJ-B 183	495
	KJ-B 184	495
	KSK224	298
	KSK224/30	298

	Objednací číslo	Strana
	LK 80R/1	550
	LK 80X16/T	551
	LK 80X28 2ZK	550
	LK 80X28/2T	551
	LK 80X28/2ZT	551
	LK 80X28/T	550
	ND0025-1-0029	519
	ND3553-G50 B	512, 535
	ND3553-G50 D	512, 535
	ND3553-G50 H	512, 535
	ND3553-G50 S	512, 535
	ND3558-G102 B	517, 536
	ND3558-G102 S	517, 536
	ND3558-G102/1 B	517, 536
	ND3558-G102/1 S	517, 536
V	ND3559M-B531 B3	141
	ND52015740	519
	ND5525-B6 R1	527
	NDEMT-F20	519, 536
	NDEMT-F25	543
	NR 80/R	550
	R302518	350
	R302780	350
	R304373	350
	R304374	350
	RJ45C5S	350
	RJ45C5U	350
	RJ45C6AS	350
	RJ45C6U	350
	SA 10/220/1	360
	SVP-6	569
	VLK 80/T	551

Poznámky:
N Novinka
V Výběh

Sídla obchodních reprezentantů ABB s.r.o.
Elektromontážní firmy

Jiří Růžička

Ústecký kraj, Liberecký kraj, Královéhradecký kraj
Resslova 3
466 02 Jablonec nad Nisou
Tel.: +420 731 552 380
E-mail: jiri.a.ruzicka@cz.abb.com

Petr Král

Praha, Středočeský kraj
BB Centrum budova Delta II
Vyskočilova 1561/4a
140 00 Praha 4
Tel.: +420 731 552 337
E-mail: petr.kral@cz.abb.com

Jiří Lyčka

Moravskoslezský kraj, Olomoucký kraj, Zlínský kraj
Štramberská 2878
703 00 Ostrava – Vítkovice
Tel.: +420 735 745 240
E-mail: jiri.lycka@cz.abb.com



Daniel Kříž

Karlovarský kraj, Plzeňský kraj, Jihočeský kraj
K Cihelnám 699
326 00 Plzeň – Černice
Tel.: +420 739 552 454
E-mail: daniel.kriz@cz.abb.com

Ondřej Běhounek

Pardubický kraj, Kraj Vysočina, Jihomoravský kraj
Heršpická 13
619 00 Brno
Tel.: +420 703 179 266
E-mail: ondrej.behounek@cz.abb.com

Sídla obchodních reprezentantů ABB s.r.o.
Velkoobchody



Jiří Růžička

Ústecký kraj, Liberecký kraj, Královéhradecký kraj
Resslova 3
466 02 Jablonec nad Nisou
Tel.: +420 731 552 364
E-mail: jiri.a.ruzicka@cz.abb.com

Kateřina Růžanská

Praha, Středočeský kraj
BB Centrum budova Delta II
Vyskočilova 1561/4a
140 00 Praha 4
Tel.: +420 602 650 992
E-mail: katerina.ruzanska@cz.abb.com

Radomír Krejčíř

Moravskoslezský kraj,
Olomoucký kraj, Zlínský kraj
Seifertova 33
750 02 Přerov
Tel.: +420 731 552 340
E-mail: radomir.krejcir@cz.abb.com

Miloslav Karlík

Karlovarský kraj, Plzeňský kraj,
Jihočeský kraj
K Cihelnám 699
326 00 Plzeň - Černice
Tel.: +420 723 962 243
E-mail: miloslav.karlik@cz.abb.com

Marek Sedlák

Pardubický kraj, Kraj Vysočina,
Jihomoravský kraj
Heršpická 13
619 00 Brno
Tel.: +420 739 552 482
E-mail: marek.sedlak@cz.abb.com

Technické a obchodní informace žádejte ve svých regionech.

Hlavní sídla smluvních velkoobchodů
ABB s.r.o., Elektro-Praga

ALFEX ČECHY s.r.o.
Liberecká 4271/98a
466 01 Jablonec nad Nisou
Tel.: 483 316 473
www.alfexcechy.cz

ARGOS ELEKTRO a.s.
Na Náhonu 1165/17
702 00 Ostrava - Přívoz
Tel.: 596 133 728
www.argos.cz

BI ESSE CZ s.r.o.
Koterovská 192
326 00 Plzeň
Tel.: 377 249 977
www.biesse.cz

ELEKTRO S.M.S. s.r.o.
Dobrovodská 43
370 06 České Budějovice
Tel.: 387 007 311
www.elektrosms.cz

Elektro-viola s.r.o.
Luženská 2610
269 01 Rakovník
Tel.: 313 517 507-8
www.viola.cz

ELFETEX s.r.o.
Hřbitovní 31a
312 16 Plzeň
Tel.: 377 432 335
www.elfetex.cz

ELIMA ELEKTRO s.r.o.
Hradecká 506
506 01 Jičín
Tel.: 493 524 390
www.elima.cz

ELKOV ELEKTRO a.s.
Kšírova 701/255
619 00 Brno
Tel.: 543 538 850
www.elkov.cz

JAKUB a.s.
tř. Gen. Svobody 297
473 01 Nový Bor
Tel.: 487 714 411
www.jakub.cz

JANČA Stanislav
Štramberská 2878
706 02 Ostrava - Vítkovice
Tel.: 595 956 215
www.janca.cz

JANČA & EMAS group s.r.o.
Průběžná 2265/84
100 00 Praha 10 - Strašnice
Tel.: 724 618 108
www.emas.cz

K&V ELEKTRO a.s.
Strakonická 3155/1d
150 00 Praha 5 - Smíchov
Tel.: 257 320 432
www.kvelektro.cz

REAL ELEKTRO s.r.o.
Zahradní 996
594 01 Velké Meziříčí
Tel.: 566 523 987
www.realelektro.cz

SONEPAR s.r.o.
Vážní 1125
500 03 Hradec Králové
Tel.: 603 459 455
www.sonepar.cz

ABB s.r.o.
Elektrotechnika
Resslova 3
466 02 Jablonec nad Nisou

Kontaktní centrum
Tel.: 800 312 222

Technická podpora
Tel.: 800 800 104
E-mail: epj.jablonec@cz.abb.com

abb.cz/nizke-napeti
nizke-napeti.cz.abb.com

© Copyright 2024 ABB. All rights reserved.
Specifications subject to change without notice.

8 592624 455127

2CHC424001C4601 - 01/2024

Chraňme přírodu. Společně!



Stahuj. Zhlédni. Sdílej.
Elektronická verze tiskoviny